JONZAC 18
4.5x4 28mm

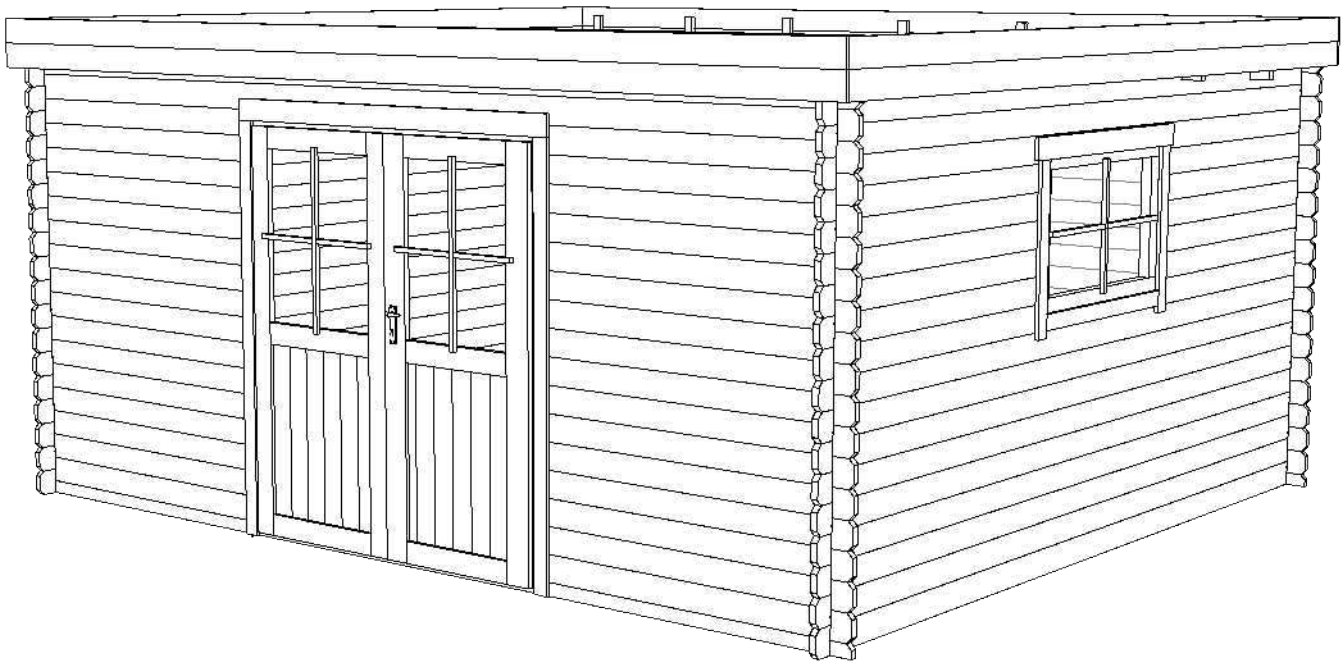

TOUSCHALETS
par Chalets Tendille

NOMENCLATURE DES PIÈCES

Pos.	Dimensions, mm h x b x l			Quantité (pc.)		Destination
3	28	55	4500	1	Madrier	Mur B
3a	28	55	1440	2	Madriers	Mur A
4	28	110	4500	18	Madriers	Mur C, D
5	28	110	4500	3	Madriers	Mur A
5a	28	110	1440	32	Madriers	Mur A
6	28	110	4000	30	Madriers	Mur B
6a	28	110	1500	12	Madriers	Mur D
8	28	284	4000	2	Fronton	Mur C, D
9	44	140	4500	5	Panne faîtière	Toit
10	12	1125	2020	4	Plaque OSB	Toit
10a	12	1125	1982	4	Plaque OSB	Toit
11	16	90	4532	4	Planche de rive	Toit
11a	27	55	130	14	Bande de rive	Toit
12	16	90	4028	4	Bande de toit	Toit
12a	25	35	4266	2		Mur A, B
14	16	65	876	2	Dormant de la fenêtre	Fenètre
15	16	65	683	4	Dormant de la fenêtre	Fenètre
15a	16	90	1070	2	Dormant de la fenêtre	Fenètre
16	16	65	1770	4	Dormant de la porte	
16a	16	90	1760	2	Dormant de la porte	
17	15	29	750	2	Croisillon de la porte	Porte
17a	15	29	640	2	Croisillon de la porte	Porte
17b	15	29	540	1	Croisillon de la fenêtre	Fenêtre
17c	15	29	830	1	Croisillon de la fenêtre	Fenêtre
18				1	Fenêtre	
19/19a				1+1	Porte	
L	44	64	1768	1	L	Cadre de la porte
R	44	64	1768	1	R	Cadre de la porte
T	44	64	1608	1	T	Cadre de la porte
B	15	27	1572	1	B	Cadre de la porte
20		3.5	40	500	Vis	Pour encadrement porte et fenêtres, plaque OSB, planches de rive, latte sur toiture, triangle
21		3	14	140	Clou	
22		3.5	35	54	Vis	
23		3.5	25	6	Vis	
24		3	20	12	Vis	
25		M6	90	1	Vis serrure	Porte
26		2.5	16	4	Vis	
26a				2	Plaque de support	
27				6	Charnières de porte	Cadre de la porte
28			4000	5	Feutre bitumé	Toit
29				8	Vis	
29a				8	Rondelles	
29b				8	Noix	
30	16	46	1820	4	Lame anti-tempête	Mur A, B

IMPORTANT !
Avant de démarrer le montage de votre abri, lisez attentivement les consignes de montage. Vous éviterez ainsi problèmes et pertes de temps. Vous pourrez commencer le montage après avoir identifié, analysé et groupé tous les éléments composants votre abri. Cette notice contient également des consignes d'entretien de votre abri qui vous seront utiles. Gardez le feutre bitumineux pendant plusieurs heures dans un endroit chauffé à minimum +10ºC avant de le découper. Le feutre devient fragile et cassant avec le froid.

CONSEILS AVANT MONTAGE

FORMULAIRE D'INSPECTION

L'abri de jardin que vous venez d'acheter a été fabriqué conformément aux normes de haute qualité. L'ensemble de la construction a été attentivement inspectée et emballée. Pour éviter tout problème potentiel pendant l'assemblage, effectué par vos soins ou par la société de construction de votre choix, nous vous recommandons de vérifier que les pièces de l'abri reçu sont conformément à la liste des pièces avant assemblage. Cette inspection doit être effectuée dans les 14 jours suivant la livraison sur le lieu de votre choix. Les demandes de garantie sont limitées à l'échange des matériaux défectueux. Les pièces de construction défectueuses qui ont d'ores et déjà été utilisées ou peintes sont exclues de la garantie de remplacement. Toute autre demande est exclue !

A l'aide de des instructions présentant chaque étape et des croquis fournis, vous pourrez facilement assembler votre abri de jardin.

ATTENTION !
L'abri de jardin que vous venez d'acquérir est un produit en bois durable. S'il est bien entretenu, ce produit restera longtemps en bon état et vous apportera satisfaction pendant de nombreuses années. Veuillez noter les points suivants :

- Conservez l'emballage jusqu'à fin de l'assemblage dans un lieu sec, mais non en contact direct avec la terre et protégé des conditions atmosphériques (humidité, soleil etc.). Ne conservez pas l'emballage dans une pièce chauffée !
- Les matériaux utilisés sont des produits naturels et leur qualité peut changer en fonction des conditions climatiques, en dépit du fait que les matériaux ont été séchés avant traitement. En choisissant le lieu où monter votre abri de jardin, assurez-vous que l'abri ne sera pas soumis à des conditions météorologiques extrêmes (zones de vent fort ou de chutes de neige abondantes) ; vous devriez sinon fixer l'abri au sol (avec des pièces d'encrage par exemple).

Traitement :
Si l'abri a fait l'objet d'un traitement en autoclave classe III dans l'usine : la teinte brune s'atténuera avec les variations climatiques. Ce traitement n'exclut pas un traitement plus approfondi.

Si l'abri acheté est en bois brut (sans traitement), les consignes qui suivent ci-dessous sont très importantes.

- Une fois le montage terminé, nous vous recommandons de traiter l'abri de jardin à l'intérieur et à l'extérieur avec des traitements de protection choisis ou de le peindre.

- Nous vous recommandons fortement de traiter également les portes et les fenêtres d'un agent imprégnant pour bois incolore, à l'intérieur et à l'extérieur ! Autrement les portes et les fenêtres pourraient se tordre.

- Pour peindre, utilisez des outils et de la peinture haute qualité. Veuillez suivre les consignes d'utilisation et de sécurité du fabricant et du manuel d'application. Ne jamais peindre une surface par temps très ensoleillé ou pluvieux. Consultez un spécialiste pour les peintures adaptées au bois tendre non traité et veuillez suivre ses consignes.La durée de vie de votre abri de jardin, comme pour de nombreux produits naturels, est soumise à la fréquence du traitement de protection.

- Vous pouvez ajouter une grille pour la ventilation de votre abri (non fournie).

Fondation :
Avant d'assembler l'abri, assurez-vous que les fondations sont planes, de niveau et fixées au sol. Vous pouvez couler une chape de béton ou utiliser des lambourdes par exemple (non illustrées).

Feutre bitumé :
Stocker verticalement dans un endroit sec à l'abri de la chaleur et du froid.

Le revêtement bitumineux n'est qu'un revêtement de toit temporaire. Une couverture étanche appropriée doit être placée sur le feutre bitumeux ou en remplacement de celui-ci (par exemple du shingle) dans un délai de deux semainesaprès pose.

Tri des pièces:
Chaque pièce correspond à un ensemble: **paroi avant, paroi arrière, paroi latérale gauche, paroi latérale droite, toiture, porte.**

Mettez les pièces à quelques mètres autour de la fondation pour garder un espace de travail suffisant.Vérifiez que le nombre de pièces correspond à celui qui est indiqué sur la liste avant le montage.

ATTENTION !
Neige : La charge maximum sur le toit ne doit pas dépasser 75 kg/m2.

L'abri doit être monté sur une surface plane et de niveau.
Tout au long du montage, pensez à pré-percer avant de visser! Manipulez le feutre bitumé avec précaution et de préférence avec des gants et des lunettes de protection pour ne pas le déchirer et vous protéger les yeux.

Garantie :

Si malgré tous nos efforts, vous avez des réclamations, veuillez présenter la facture à votre revendeur.

Rappelez-vous que le bois est un produit vivant et malgré les traitements en profondeur, le bois de construction entreposé à l'air libre peut rétrécir, gonfler, se déformer et même craquer.

Les altérations indiquées ci-dessous sont normales :
- Les nœuds développés dans le bois - Les légers changements de couleur (qui n'ont aucun effet sur la durabilité du produit)
- Les fentes droites à la surface du plancher
- Des altérations causées par la chaleur comme des petites craquelures ou des fentes longitudinales qui n'ont aucun effet sur la structure de l'abri
- Les points de résine de 5 cm de long maximum - Les torsions et les déformations si le matériau est toujours exploitable Par temps sec, les nœuds peuvent tomber. Vous pourrez reboucher ces trous à l'aide d'un kit de réparation pour bois souple. Ne vous inquiétez pas si des craquelures apparaissent par temps sec. Le bois est un matériau vivant subissant les changements de température et d'humidité. Les craquelures disparaissent si l'humidité augmente. La garantie ne couvre pas les défauts apparaissant à la suite d'un traitement de protection insuffisant. La garantie couvre le remplacement des pièces défectueuses.

La garantie ne couvre pas:

1/ Les altérations au bois déjà peint (traité avec un agent de protection)
2/ Le toit et le plancher ayant sur leurs surfaces cachées des zones non planes, des différences de couleur et présentant des affaissements
3/ Les réclamations déposées à la suite d'une installation incorrecte de l'abri ou d'un affaissement de l'abri en raison d'une fondation effectuée de manière incorrecte
4/Les réclamations à la suite de changements volontaires effectués sur l'abri, tels que la déformation du bois et/ou des portes/fenêtres en raison d'un agent de protection inadapté, la fixation trop rigide de contrevents, les cadres de porte visés au mur etc.
5/ Neige : La charge maximum sur le toit ne doit pas dépasser 75kg/m2 Les réclamations couvertes par la garantie ne concernent que le remplacement de matériaux défectueux. Toutes autres demandes seront exclues!

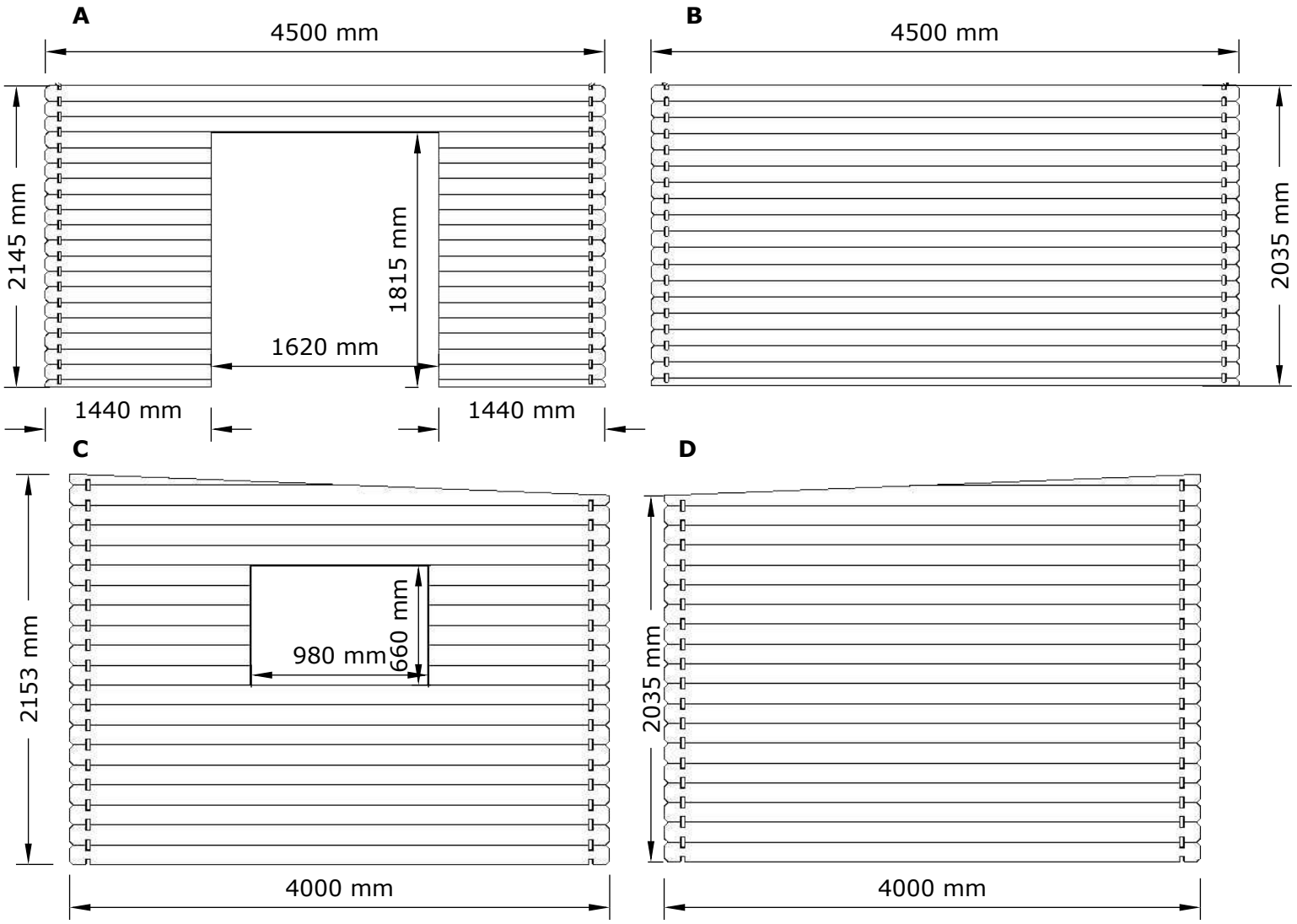
A
4500 mm
2145 mm
1815 mm
1620 mm
1440 mm
1440 mm
B
4500 mm
2035 mm
C
2153 mm
660 mm
980 mm
4000 mm
D
2035 mm
4000 mm

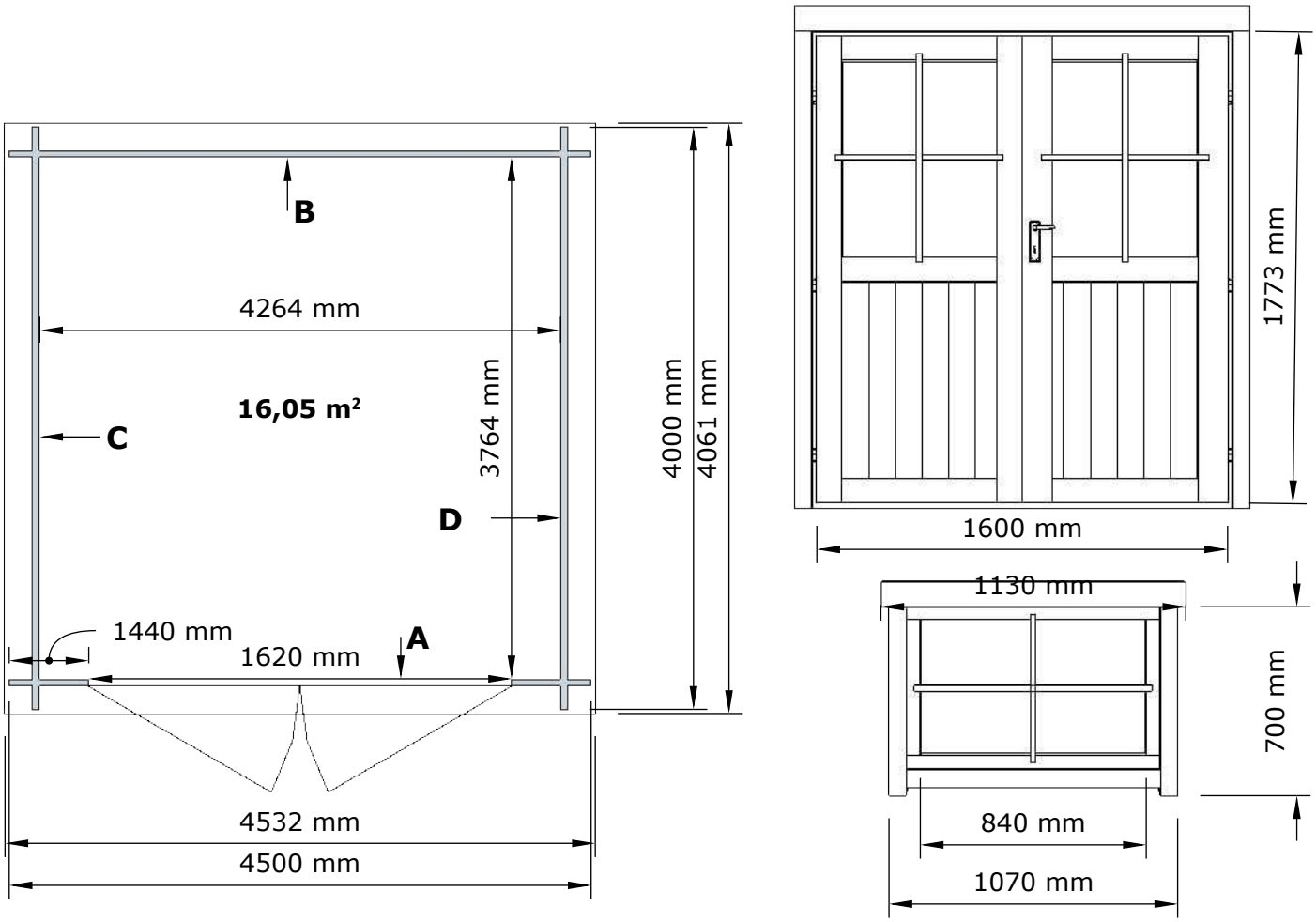
B
4264 mm
16,05 m²
C
3764 mm
D
4000 mm
4061 mm
1440 mm
1620 mm
A
4532 mm
4500 mm
1773 mm
1600 mm
1130 mm
700 mm
840 mm
1070 mm

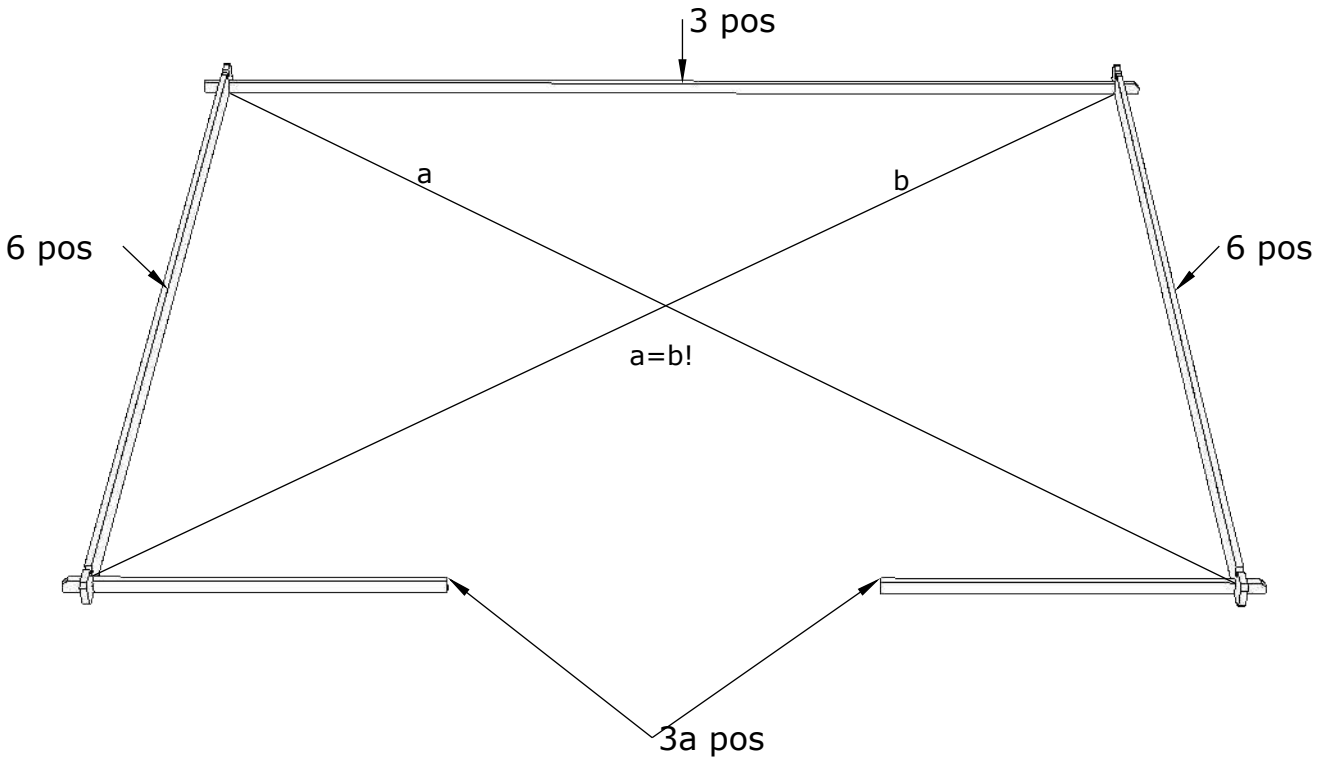
3 pos
a
b
6 pos
6 pos
a=b!
3a pos

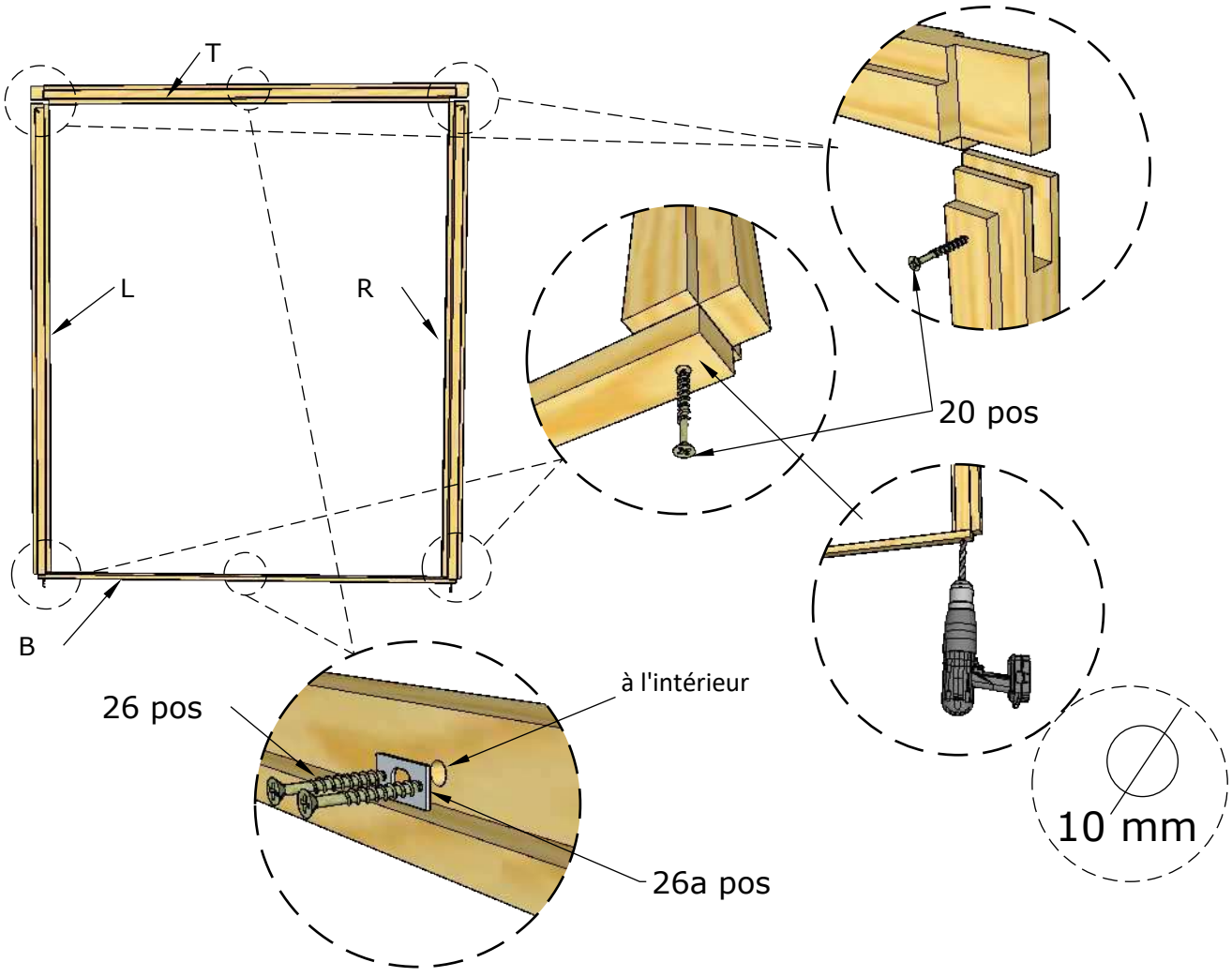
T
L
R
B
20 pos
26 pos
à l'intérieur
26a pos
10 mm

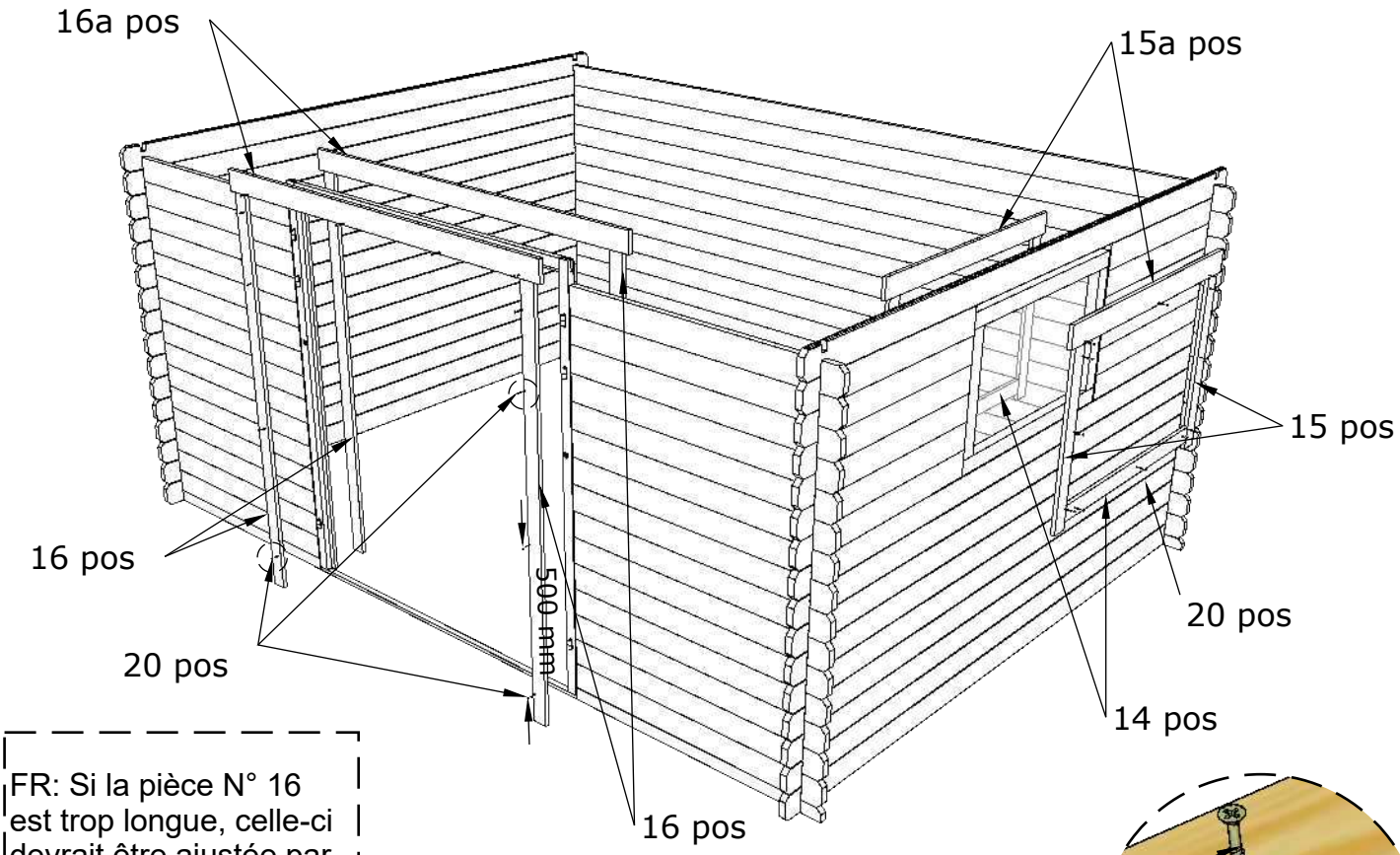

FR: Si la pièce N° 16 est trop longue, celle-ci devrait être ajustée par vos soins,à la dimension nécessaire, en la coupant.

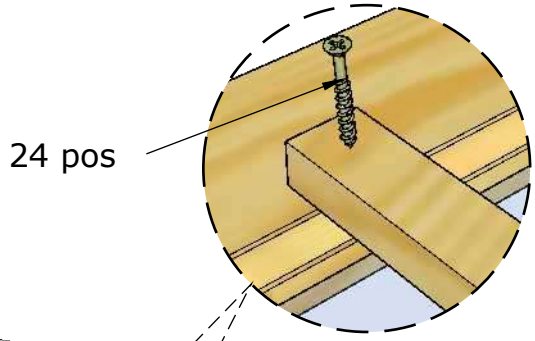

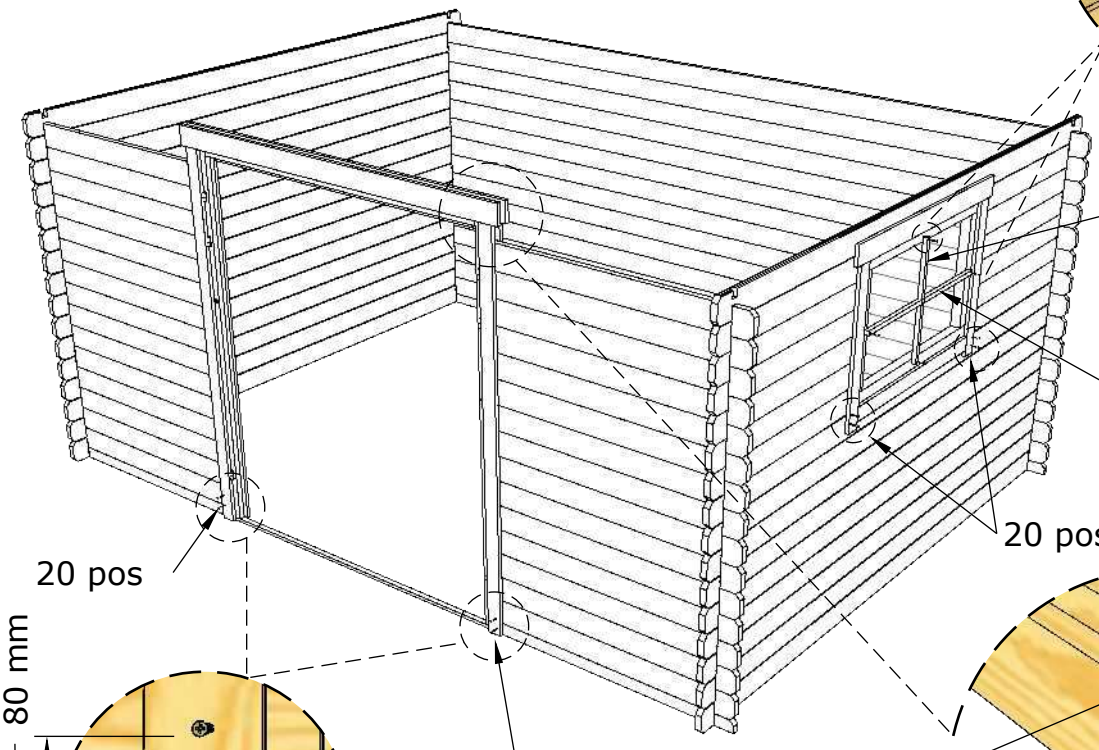

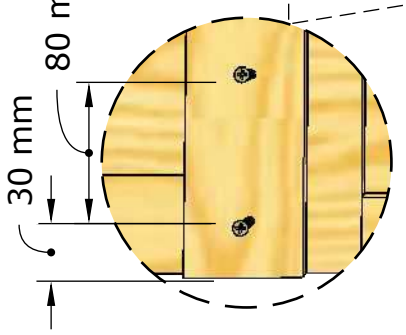

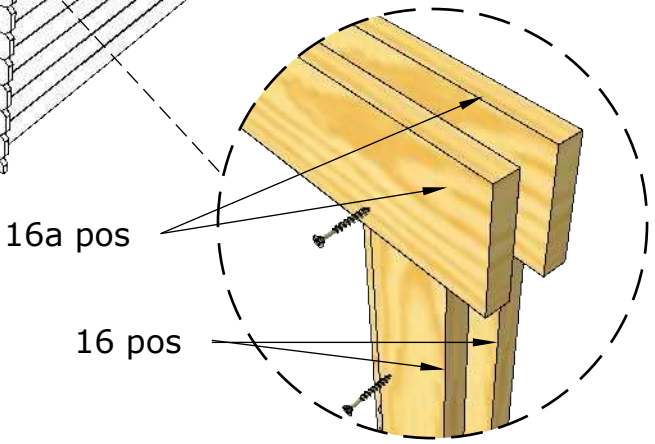

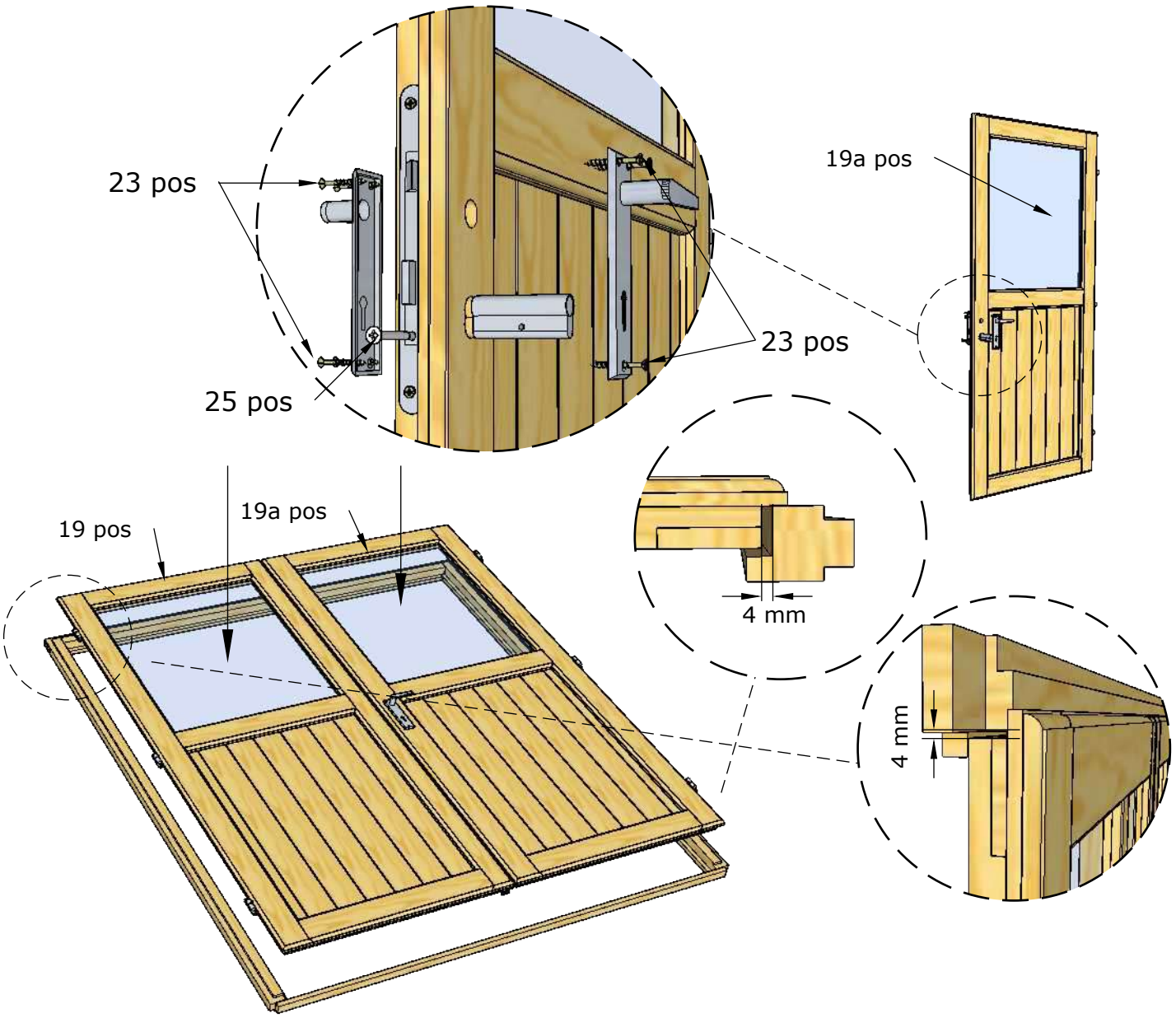
23 pos
25 pos
23 pos
19a pos
19 pos
19a pos
4 mm
4 mm

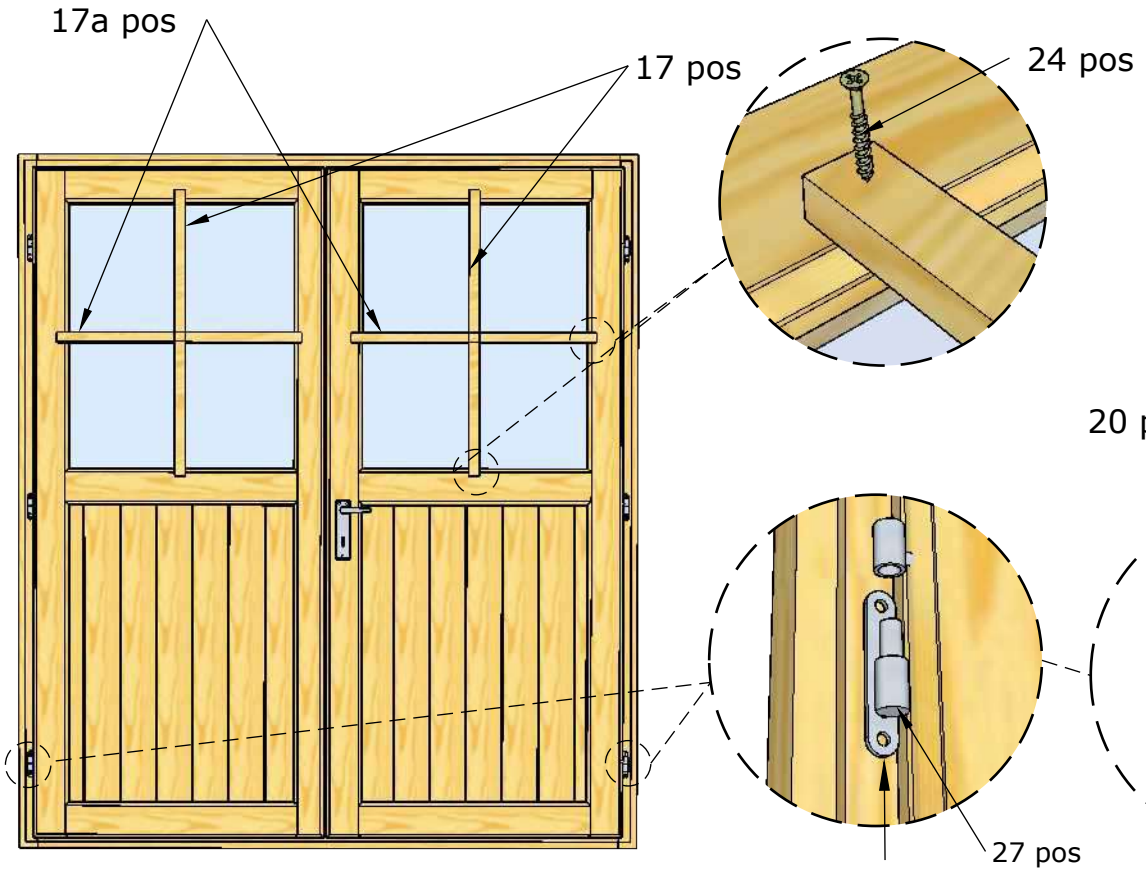
17a pos
17 pos
24 pos
20 pos
27 pos

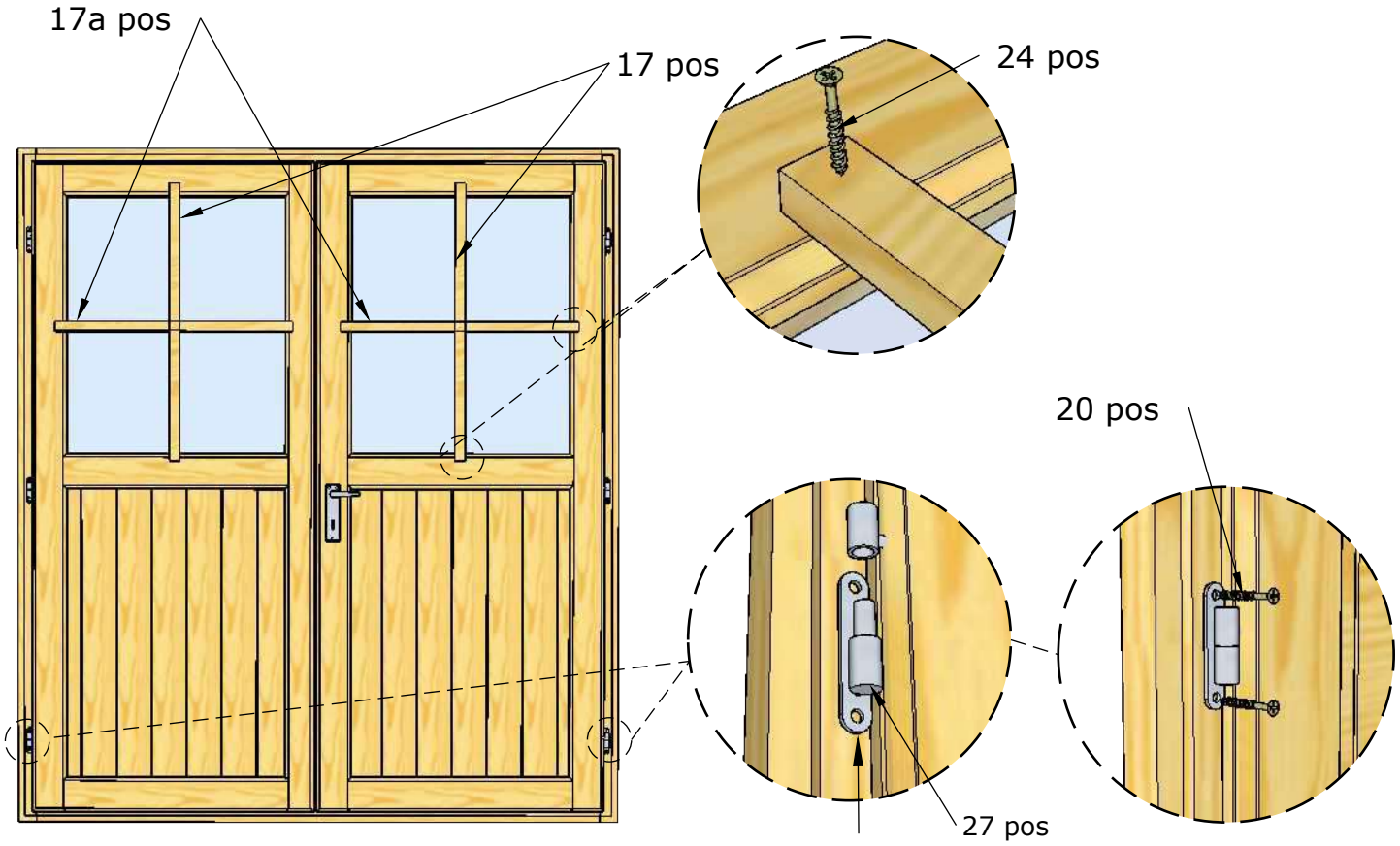
17a pos
17 pos
24 pos
20 pos
27 pos

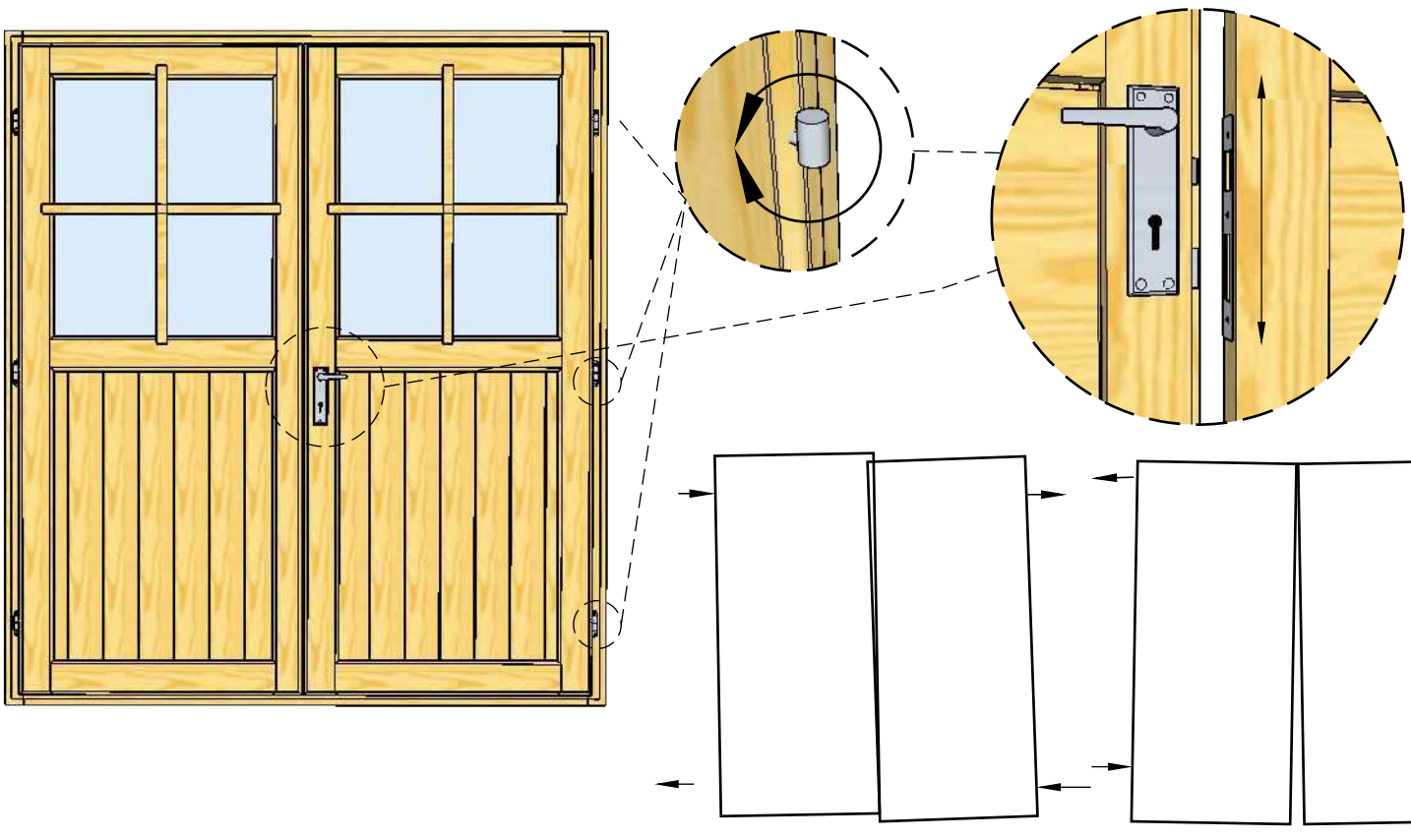

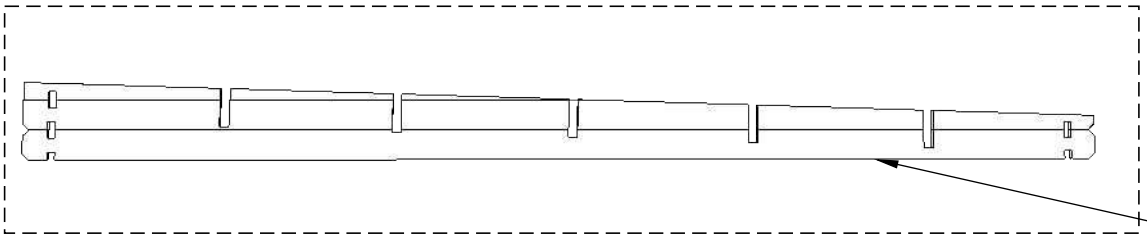

8 pos

5 pos

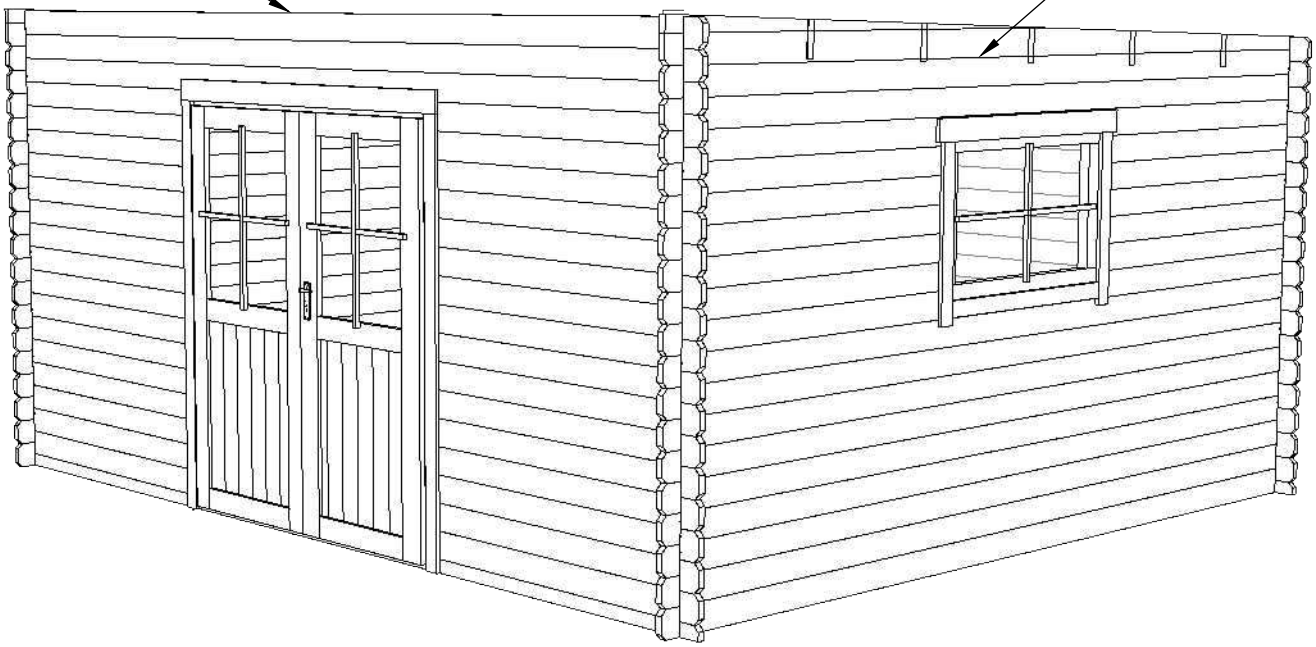

9 pos

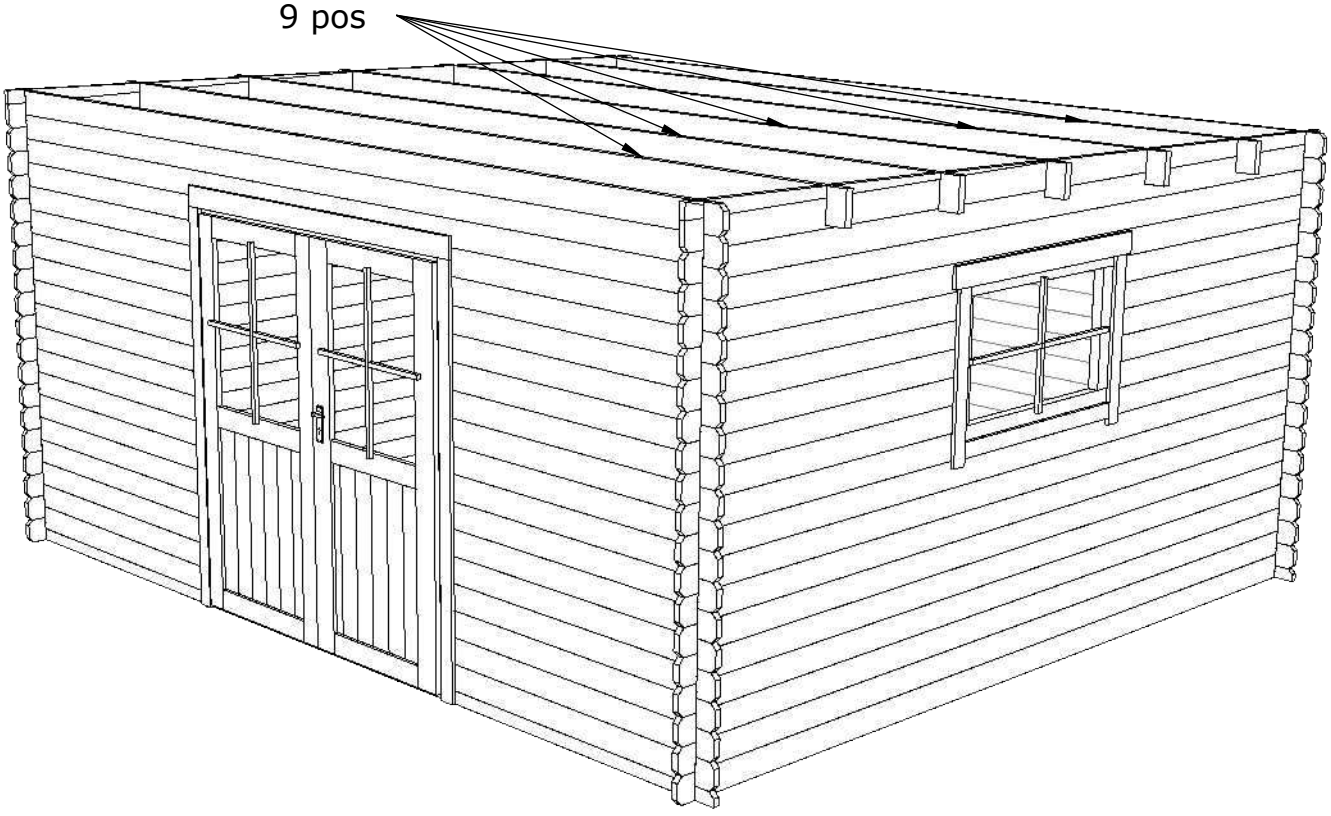

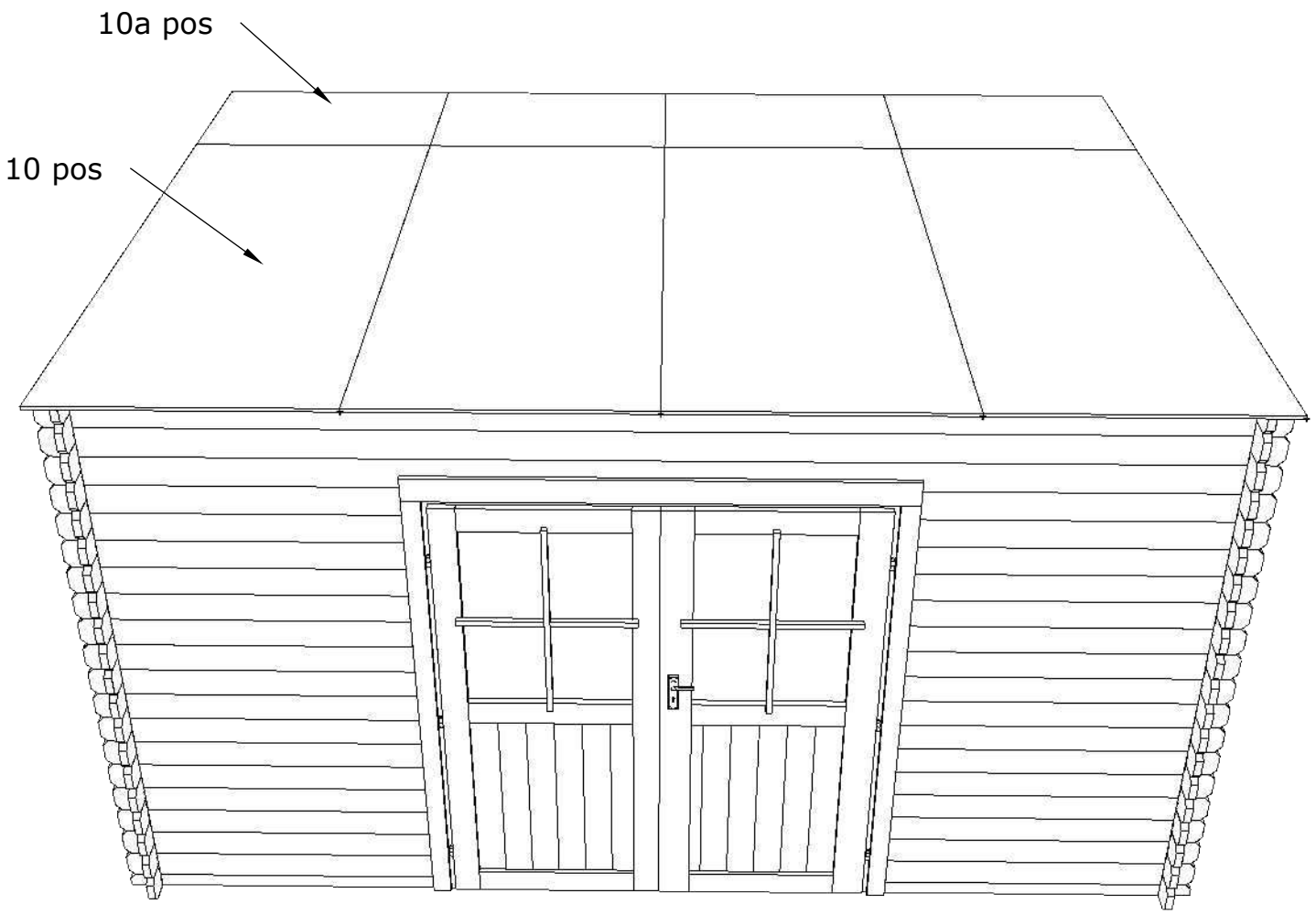
10a pos
10 pos

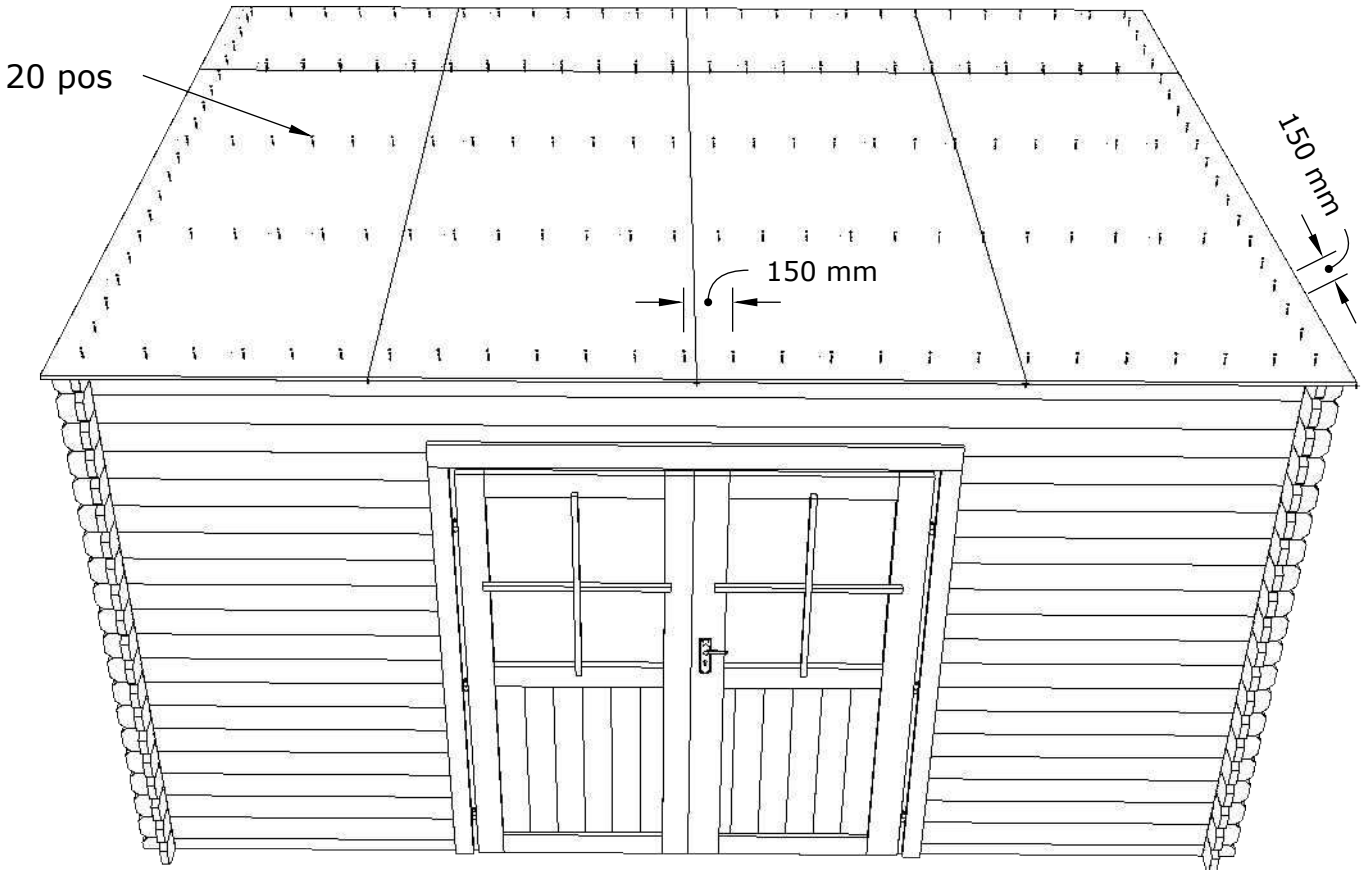
20 pos
150 mm
150 mm

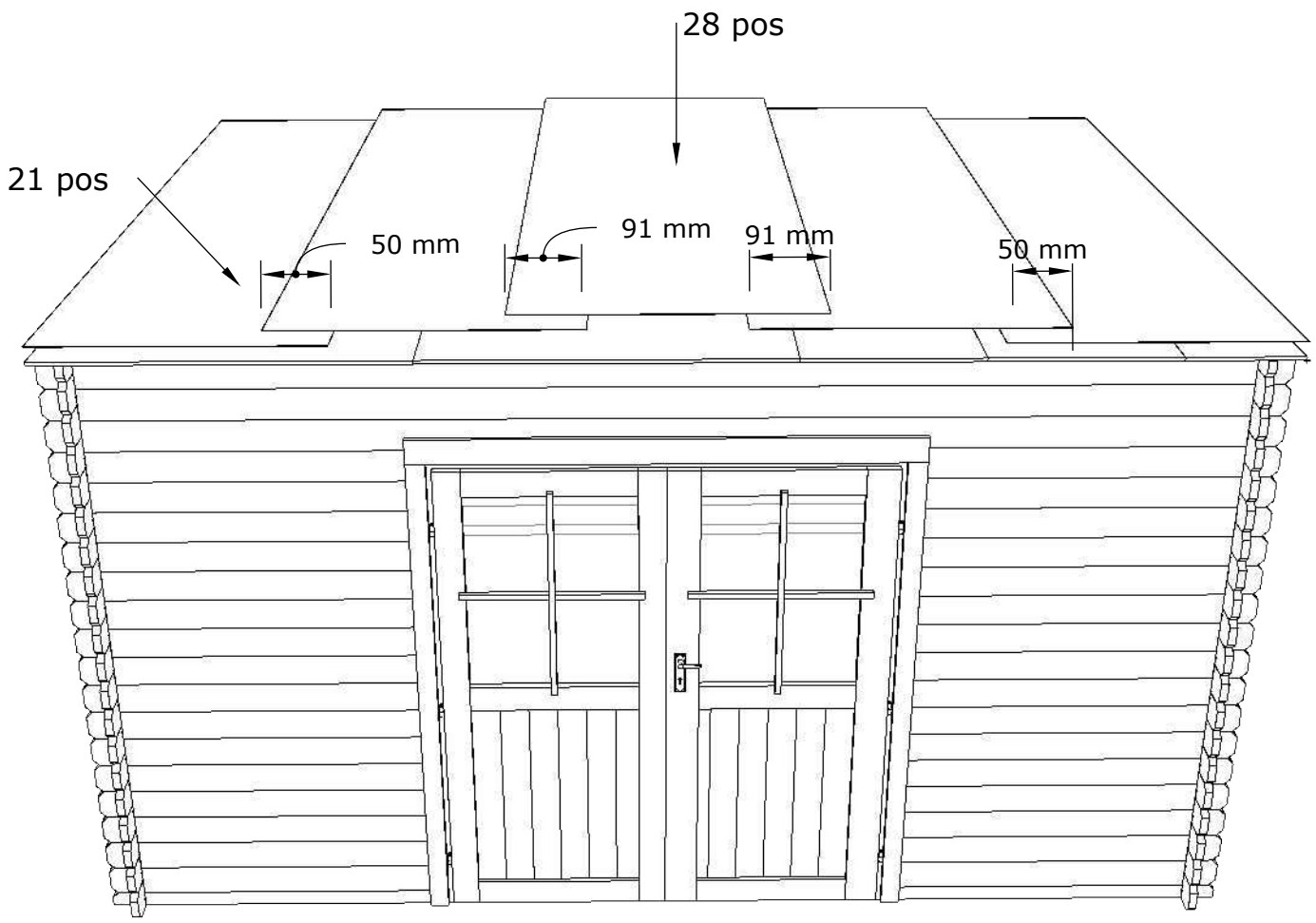
28 pos
21 pos
50 mm
91 mm
91 mm
50 mm

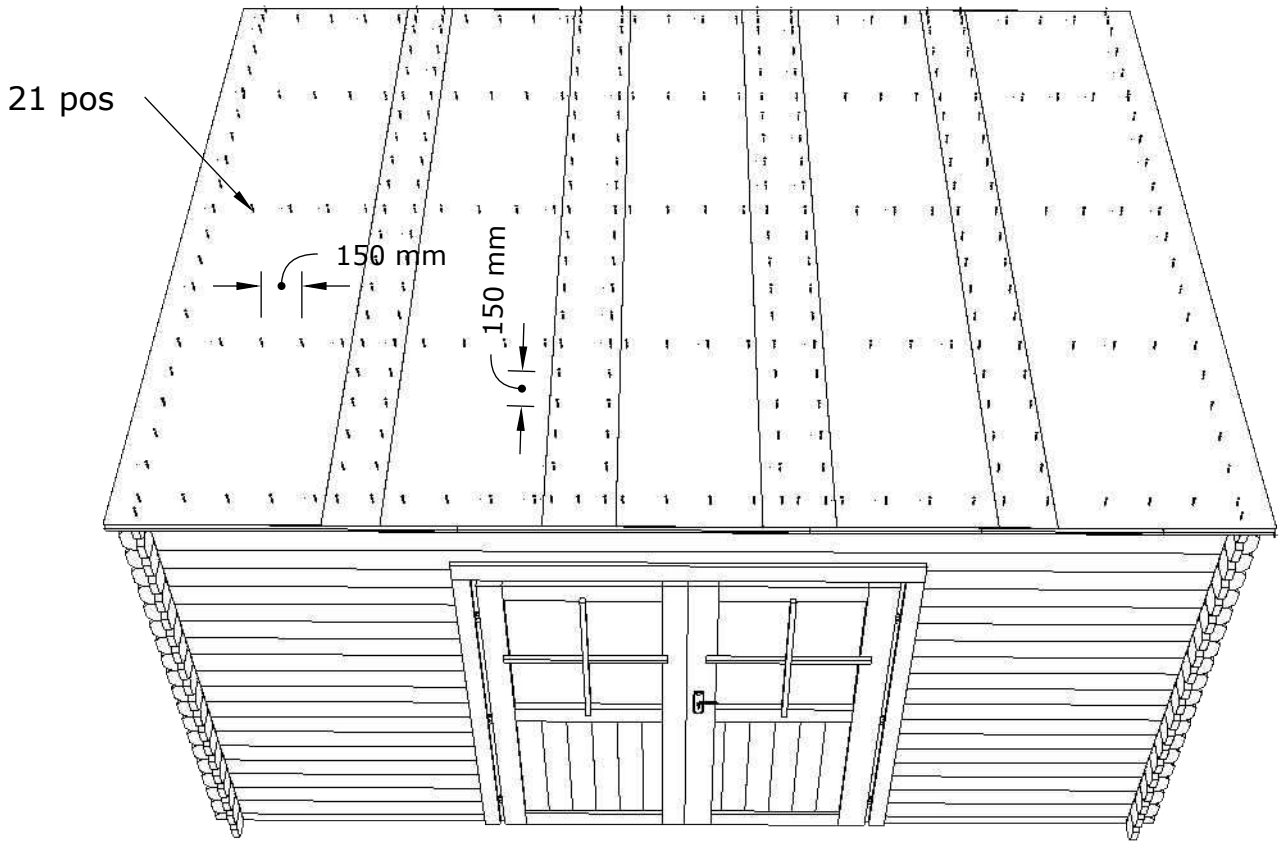
21 pos
150 mm
150 mm

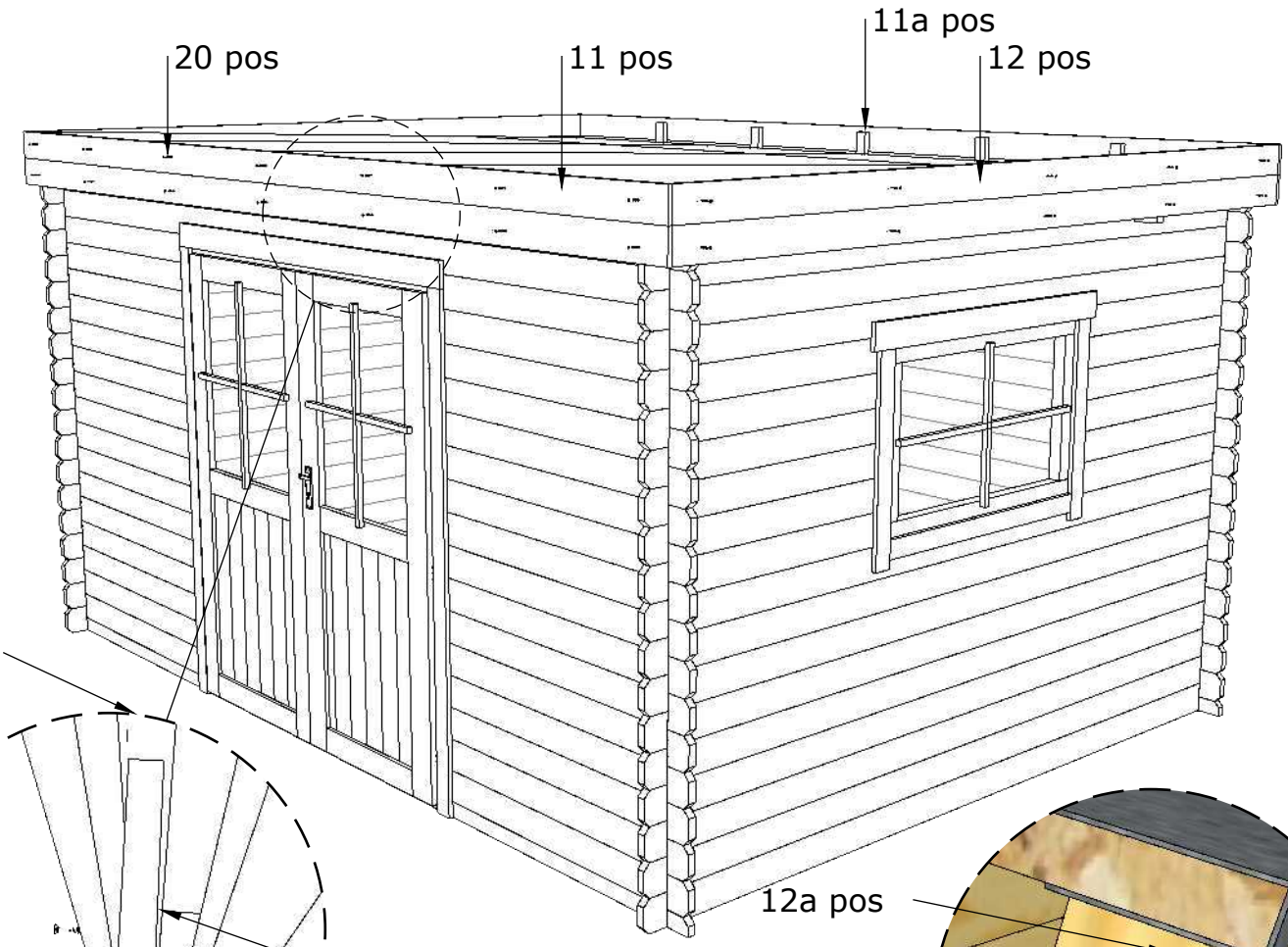

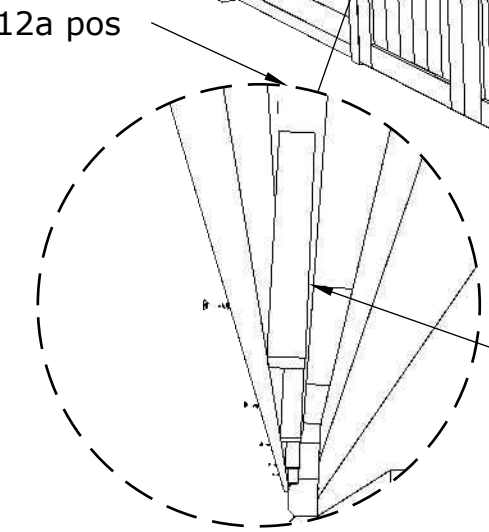

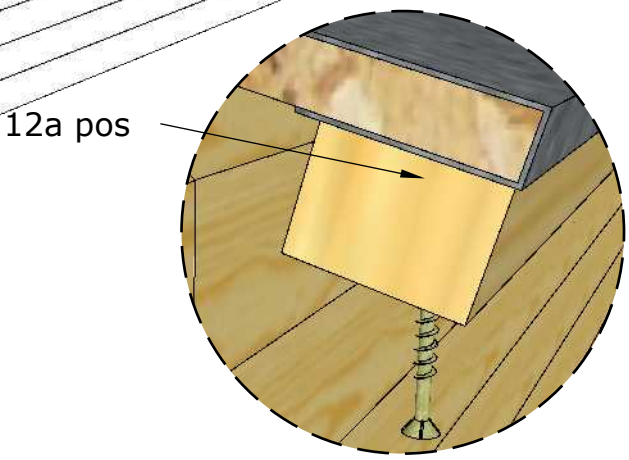

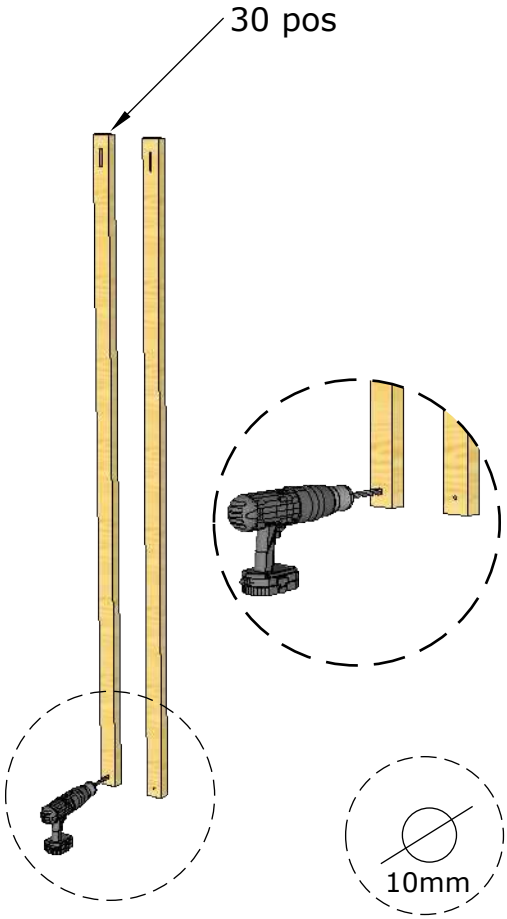

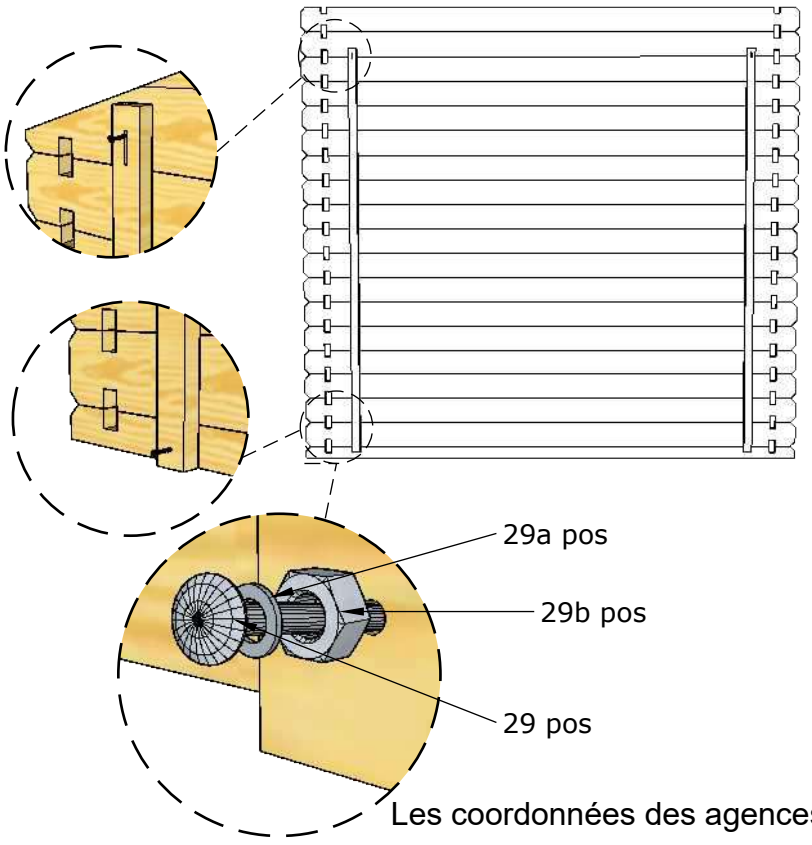

Les coordonnées des agences :