MARMANDE 12
4x3 28 mm

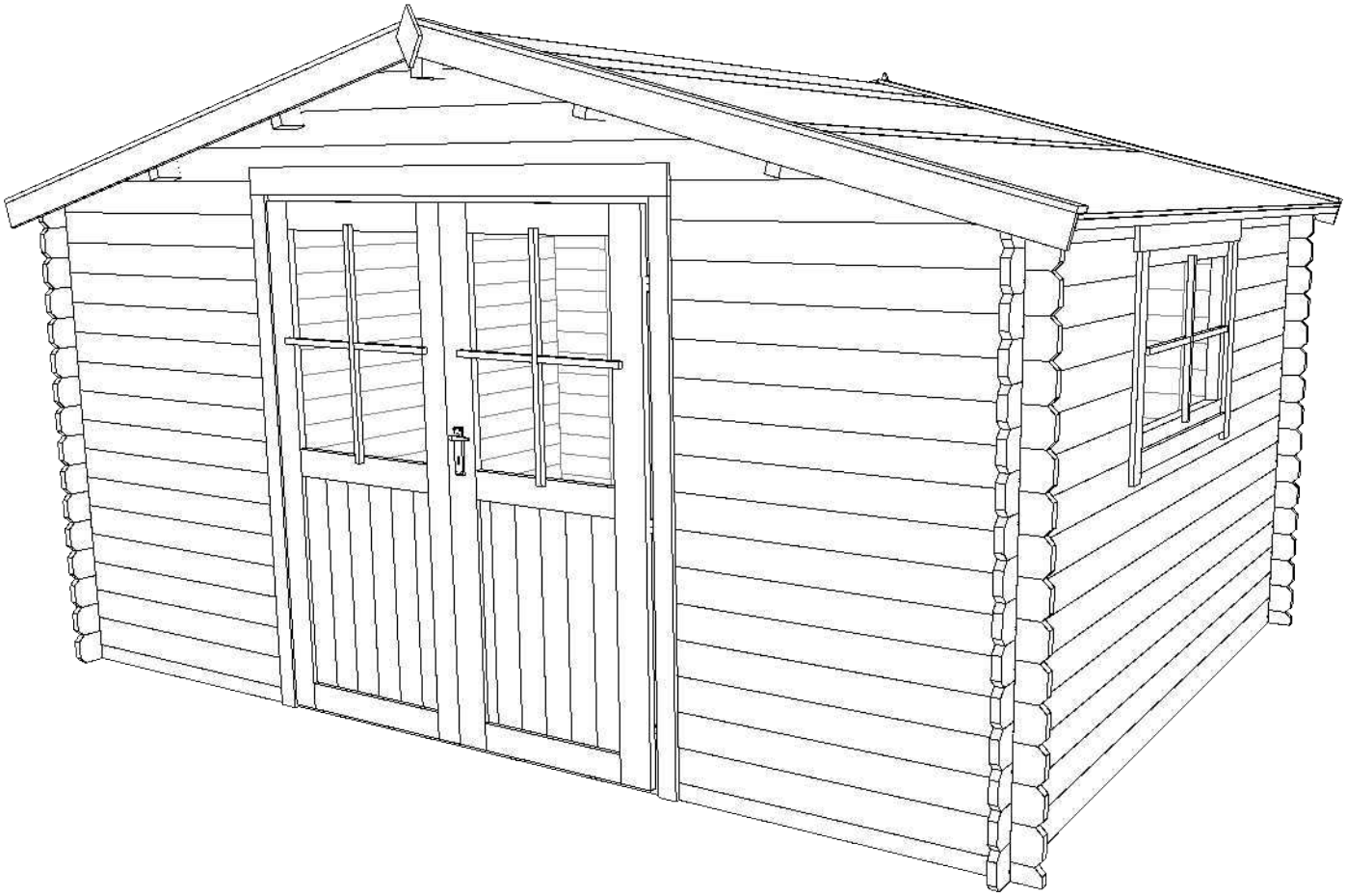

TOUSCHALETS
par Chalets Tendille

NOMENCLATURE DES PIÈCES

Pos	Dimensions, mm h x b x l			Quantité (pc.)		Destination
3	28	55	3980	1	Madrier inférieur arrière	Mur B
3a	28	55	1180	2	Madrier inférieur avant	Mur A
4	28	110	2980	26	Madrier latèral	Mur C, D
4a	28	110	1030	12	Madrier latèral	Mur D
5	28	110	1180	30	Madrier avant	Mur A
6	28	110	3980	15	Madrier arrière	Mur B
8	28	550	3980	1	Pignon façade arrière	Mur B
8a	28	550	3980	1	Pignon façade avant	Mur A
9	44	140	2980	1	Panne faîtière	Toit
9a	44	140	2980	4	Panne intermédiaire	Toit
10	12	625	2120	8	Plaque OSB	Toit
10a	12	480	2120	2	Plaque OSB	Toit
11	16	90	2155	4	Planche de rive	Toit
11a	16	65	2155	4	Planche sur toiture	Toit
12	25	35	2980	2	Latte sous toiture	Toit
12a	16	46	1820	4	Lame anti-tempête	Mur A, B
13				2	Losange de finition	Toit
14	16	65	876	2	Encadrement infèrieur de fenètre	Fenètre
15	16	65	683	4	Encadrement latèral de fenètre	Fenètre
15a	16	90	1070	2	Encadrement supèrieur de fenètre	Fenètre
16	16	65	1770	4	Encadrement porte vertical	Porte
16a	16	90	1760	2	Encadrement porte supérieur	Porte
17	15	29	750	2	Croisillon de la porte	Porte
17a	15	29	640	2	Croisillon de la porte	Porte
17b	15	29	540	1	Croisillon de la fenètre	Fenètre
17c	15	29	830	1	Croisillon de la fenètre	Fenètre
18				1	Fenètre	
19				1	Porte	
19a				1	Porte	
L	44	64	1768	1	L	cadre de la porte
R	44	64	1768	1	R	cadre de la porte
T	44	64	1608	1	T	cadre de la porte
B	15	27	1572	1	B	cadre de la porte
20		3.5	40	340	Vis	Pour encadrement porte et fenêtres, plaque OSB, planches de rive, latte sur toiture, triangle
21		3	14	140	Vis	Pour feutre bitumé
22		3.5	35	12	Vis	Pour lattes sous toiture
23		3.5	25	6	Vis	
24		3	20	12	Vis	
25		M6	90	1	Vis serrure	Porte
26		2.5	16	4	Vis	
26a				2	Plaque de support	
27				6	Charnières de porte	Porte
28			2980	5	Feutre bitumé	Toit
29				8	Vis	
29a				8	Rondelles	
29b				8	Vis	

A

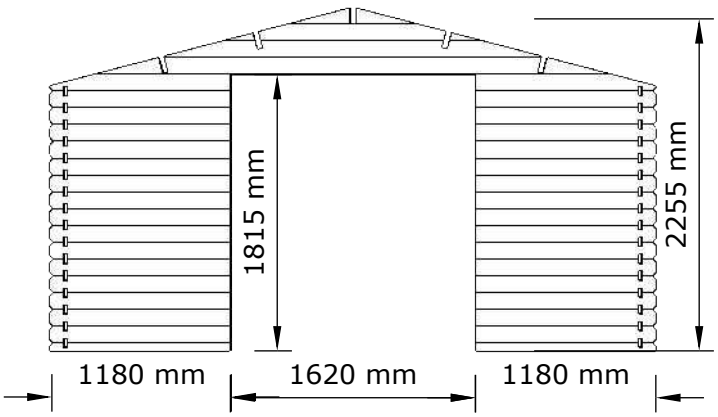
1815 mm
2255 mm
1180 mm
1620 mm
1180 mm

B

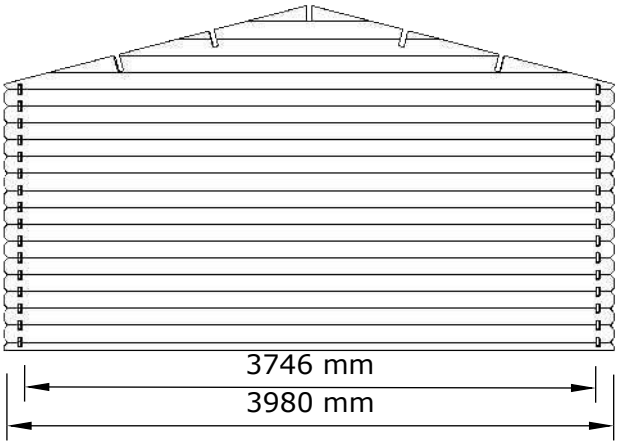
3746 mm
3980 mm

C

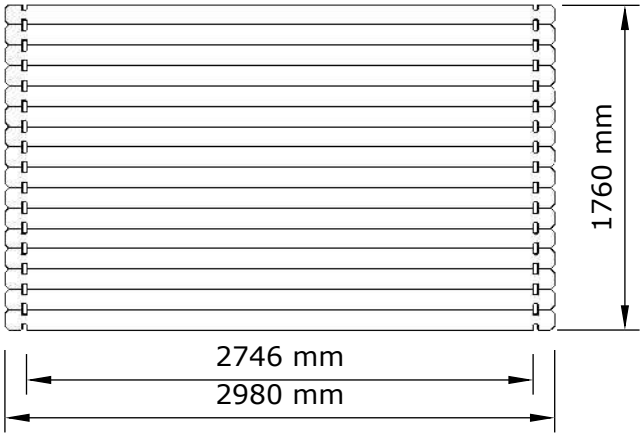
1760 mm
2746 mm
2980 mm

D

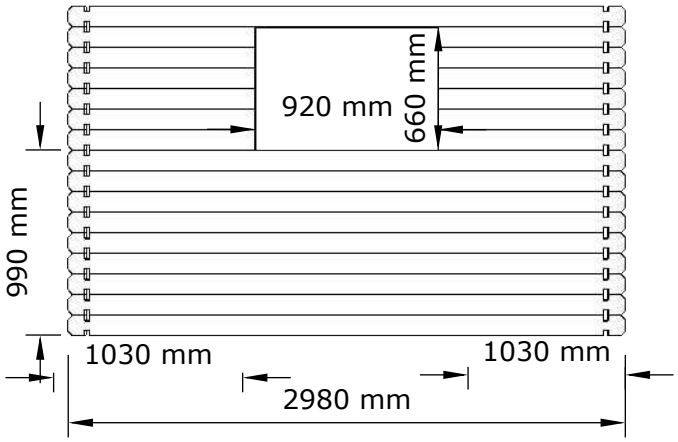
920 mm
660 mm
990 mm
1030 mm
1030 mm
2980 mm

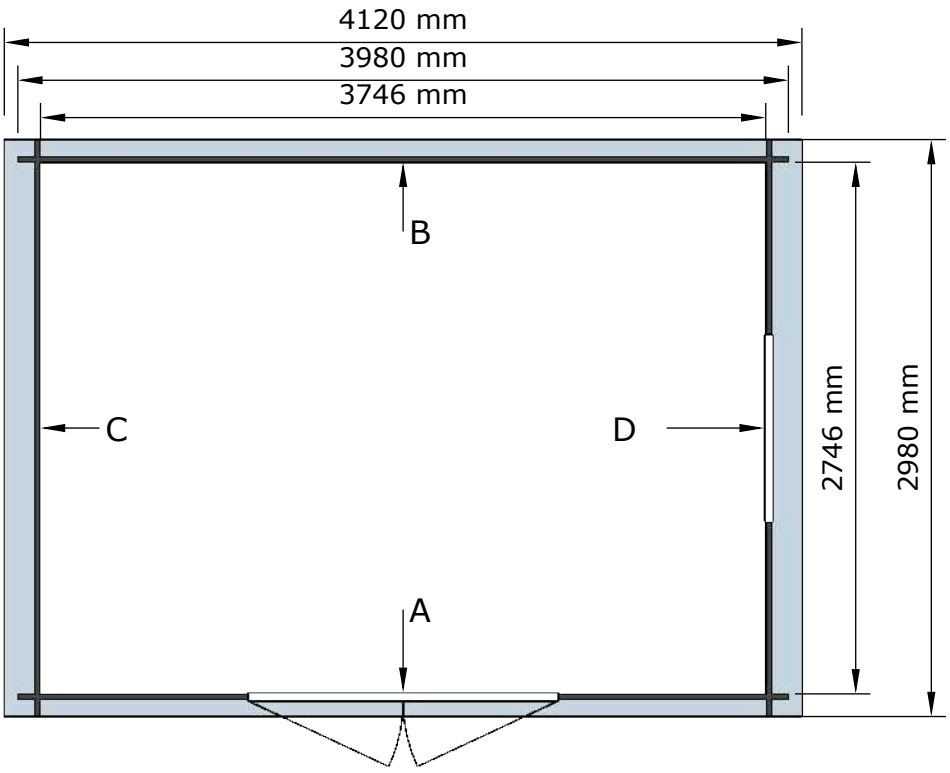
4120 mm
3980 mm
3746 mm
B
C
D
A
2746 mm
2980 mm

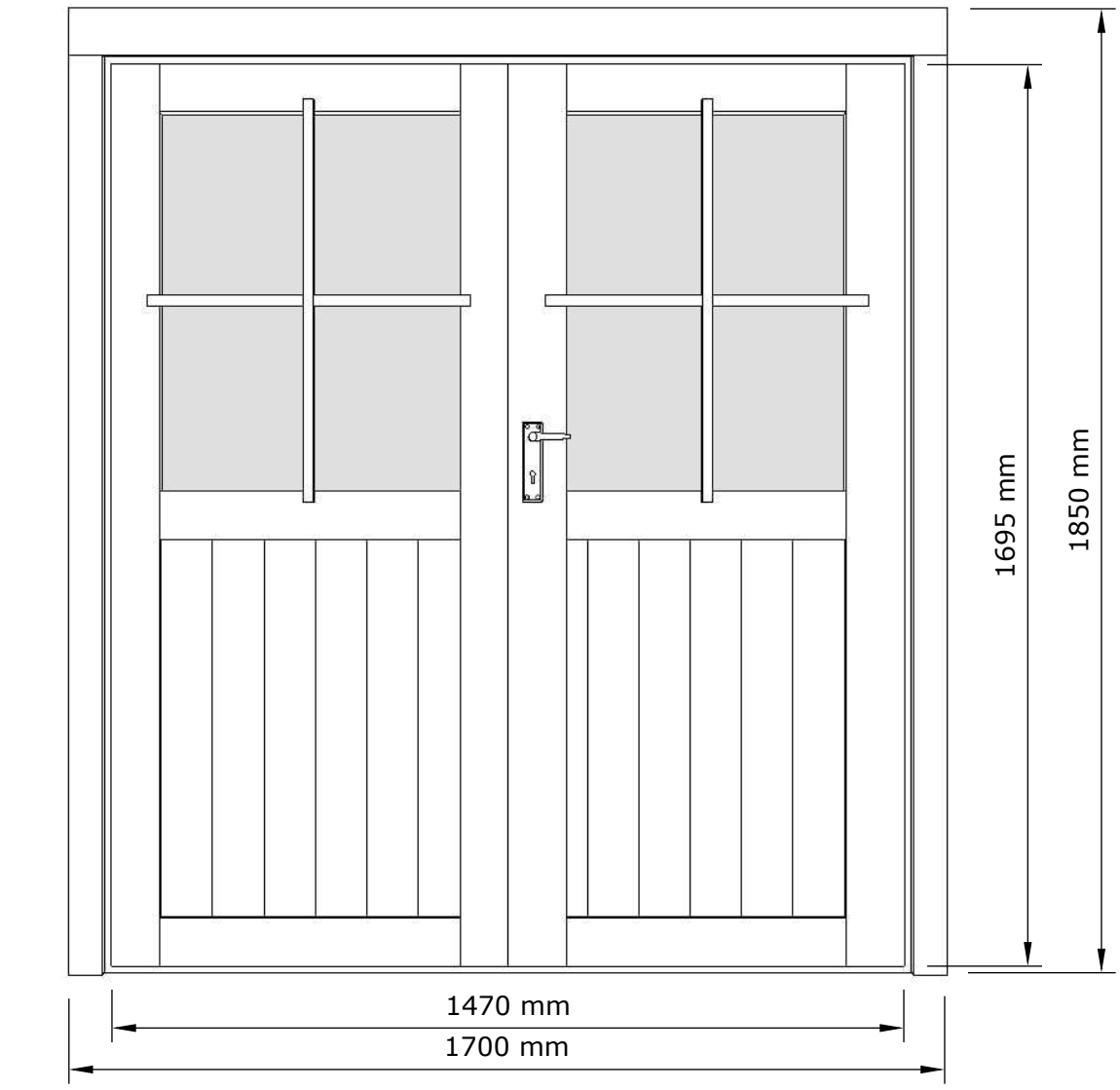
1695 mm
1850 mm
1470 mm
1700 mm

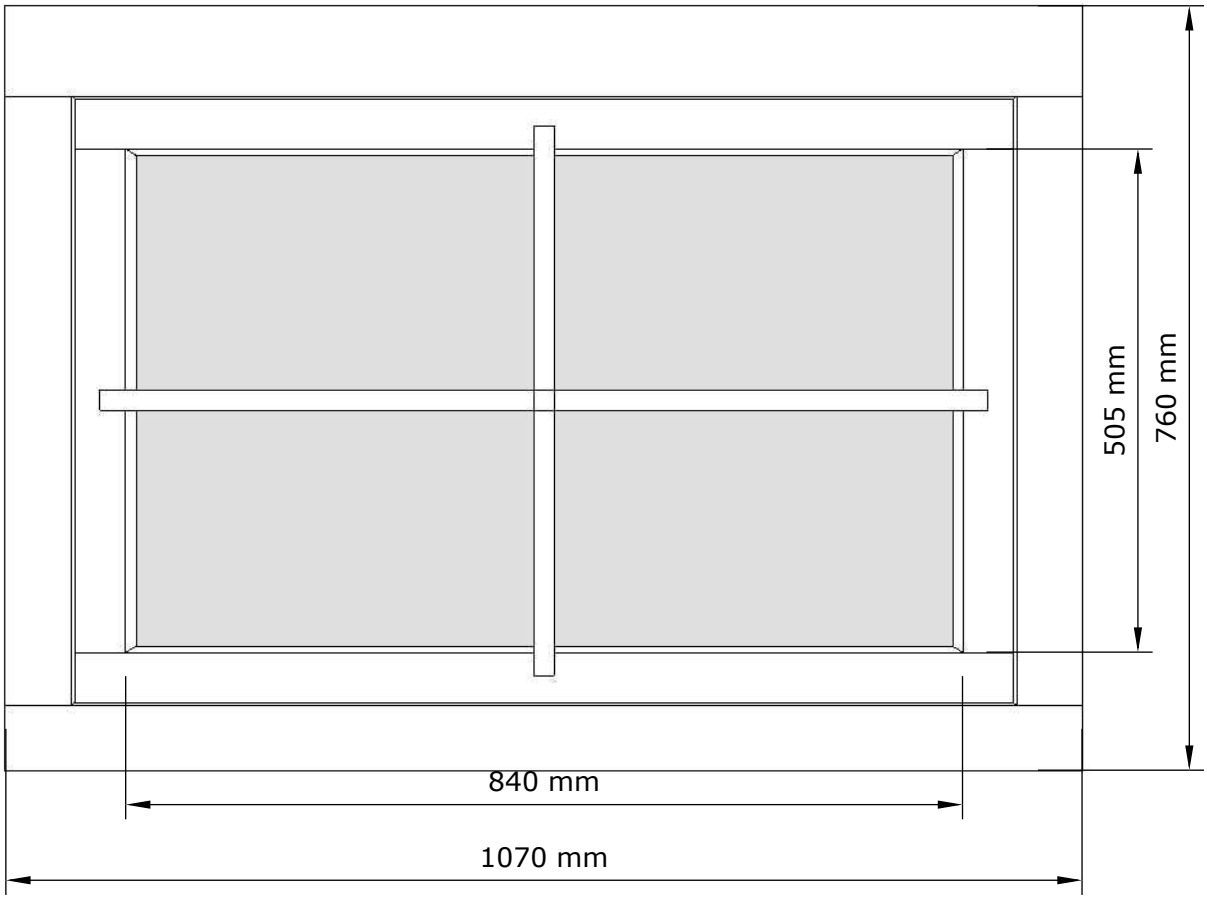
505 mm
760 mm
840 mm
1070 mm

1.

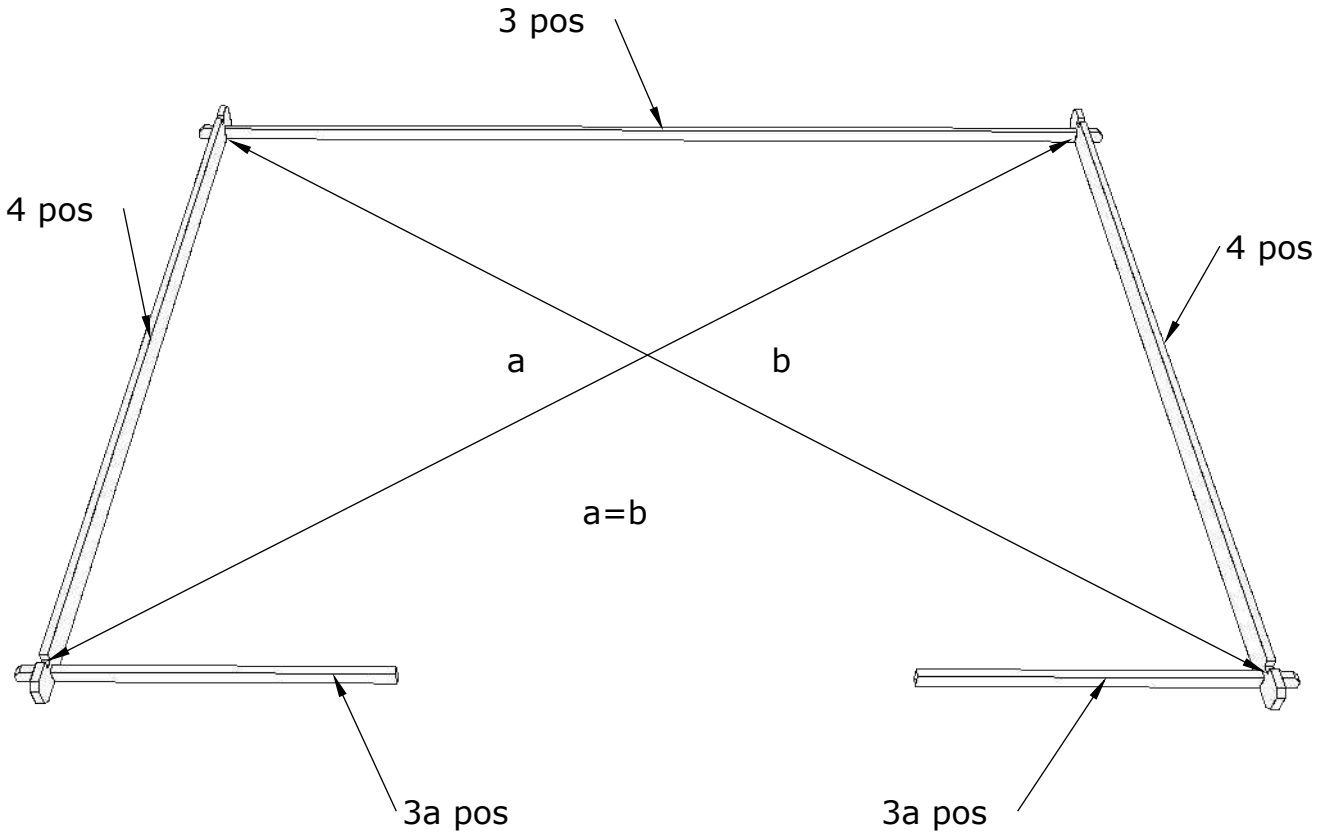
3 pos
4 pos
4 pos
a
b
a=b
3a pos
3a pos

2.

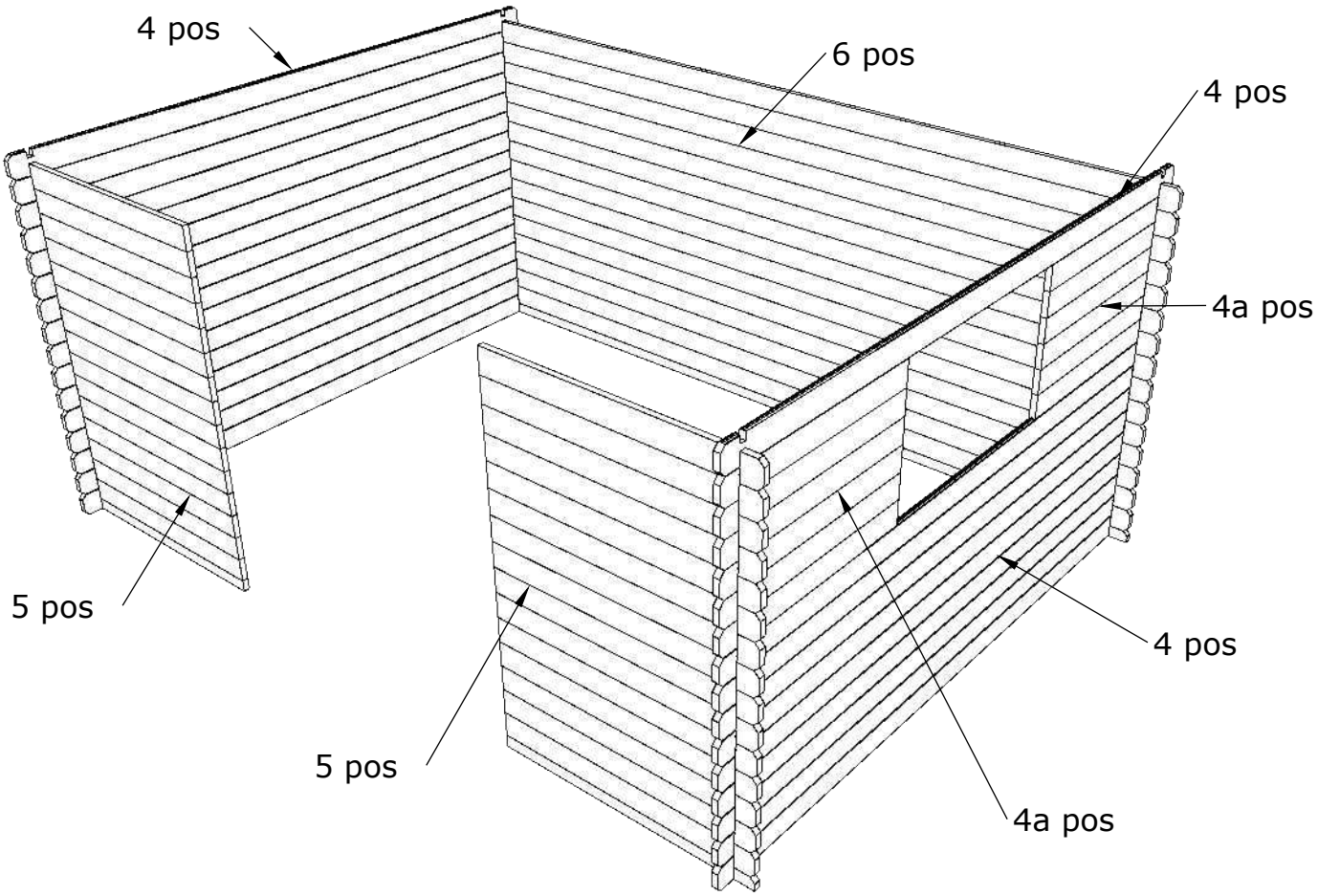
4 pos
6 pos
4 pos
4a pos
5 pos
4 pos
5 pos
4a pos

3.

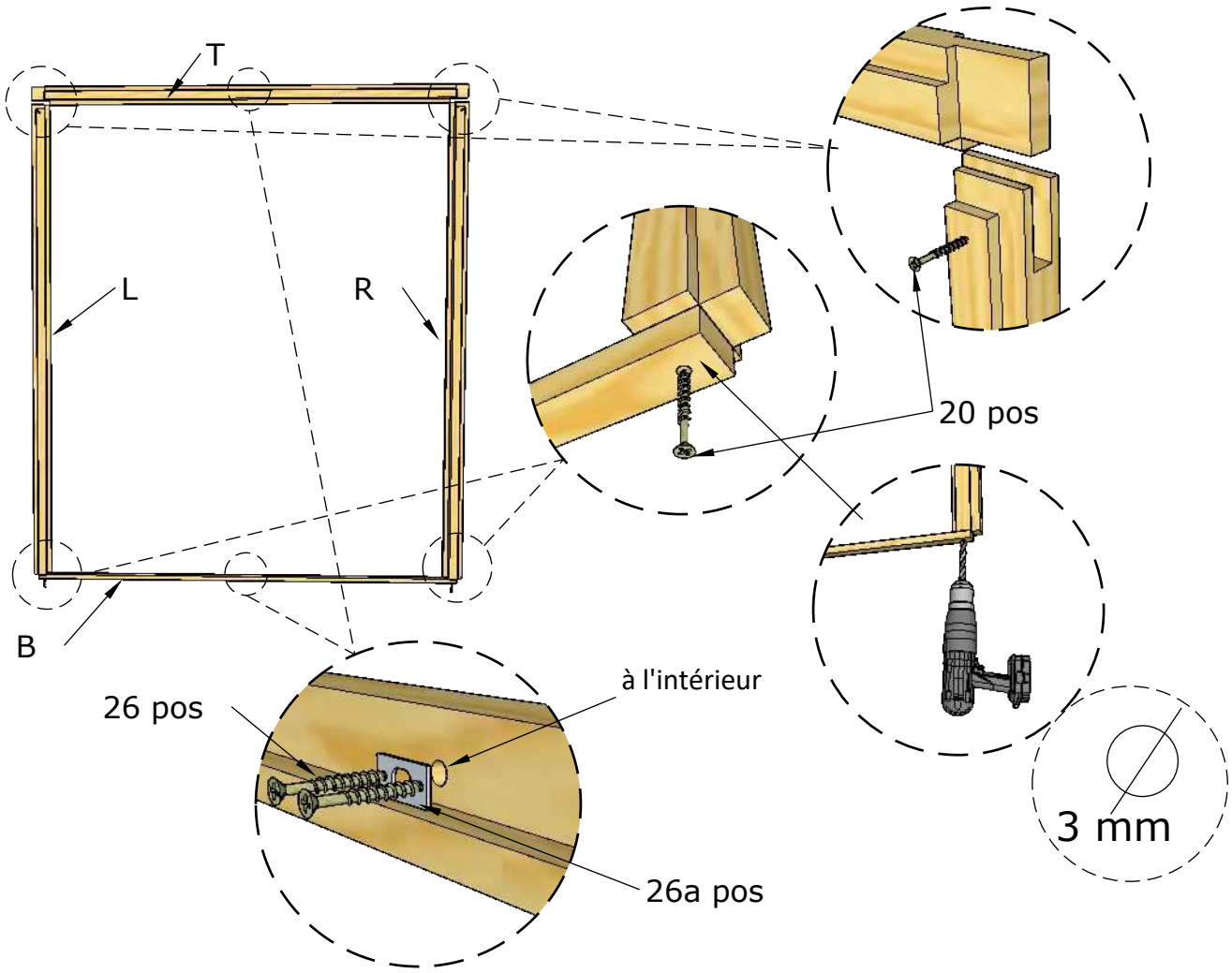

4.

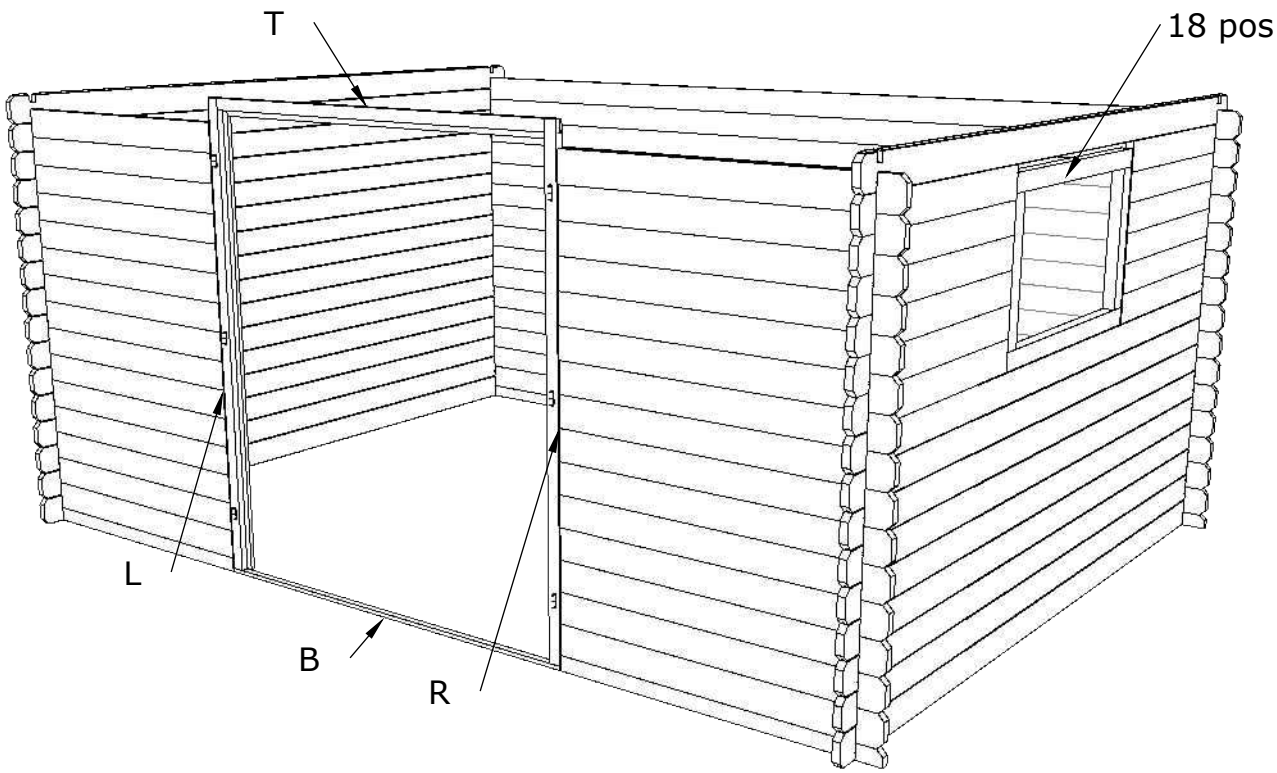

5.

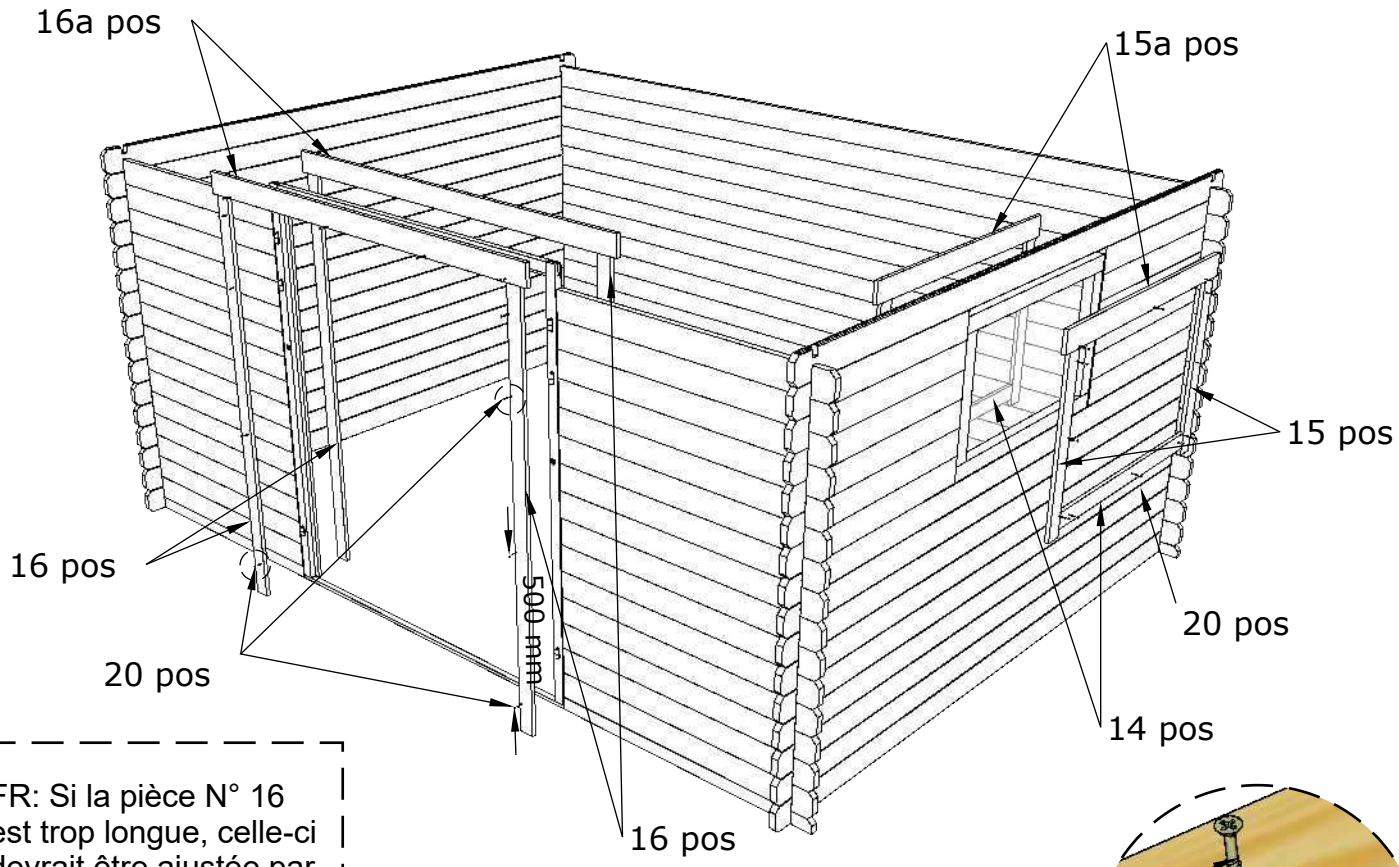

FR: Si la pièce N° 16 est trop longue, celle-ci devrait être ajustée par vos soins,à la dimension nécessaire, en la coupant.

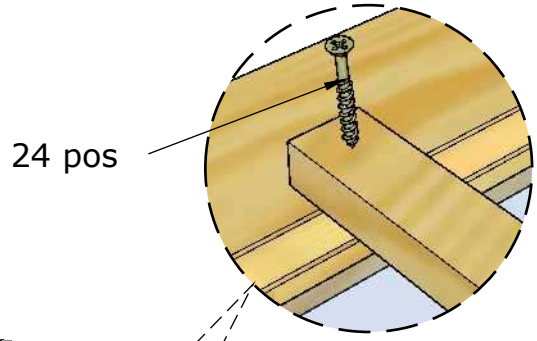

6.

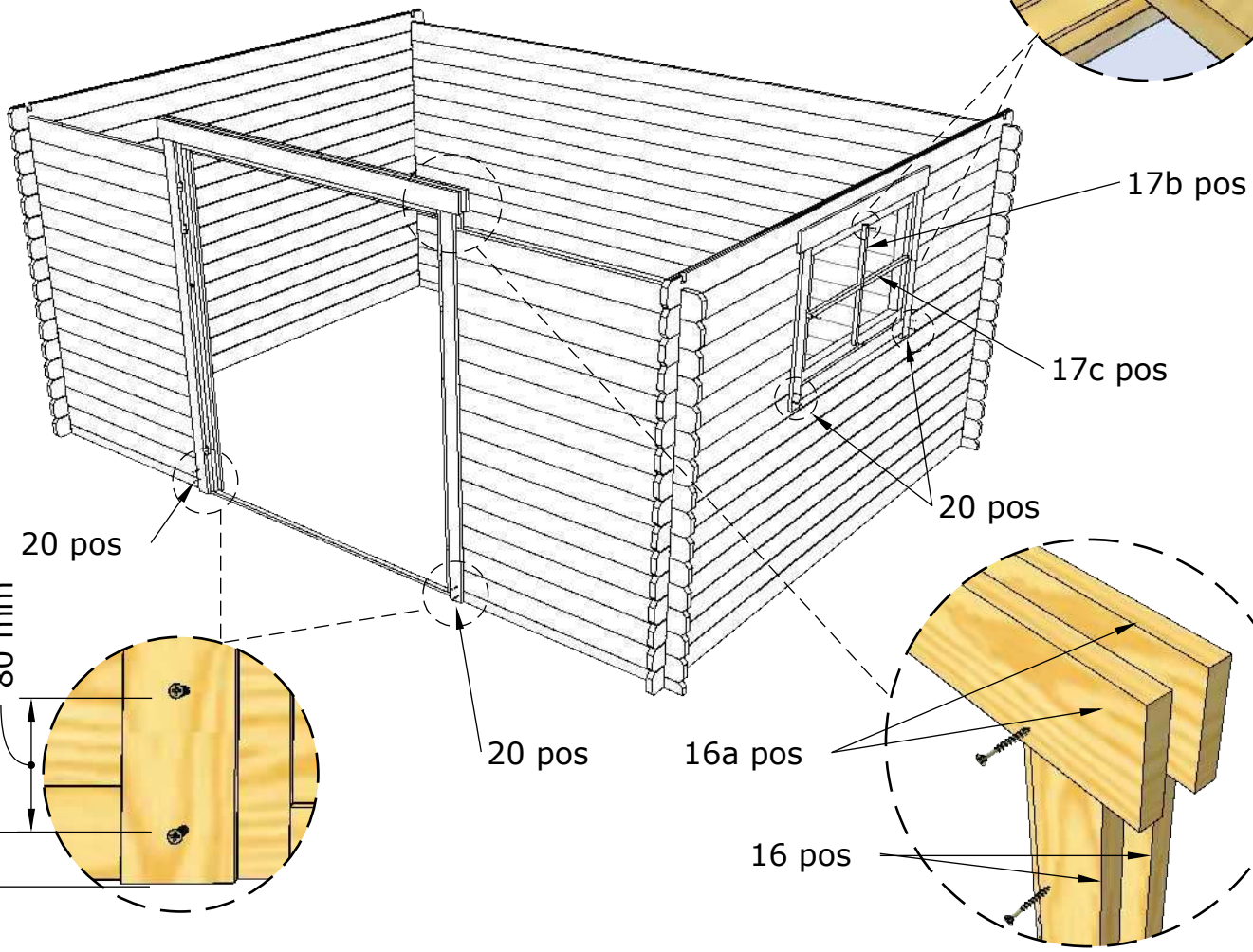

7.

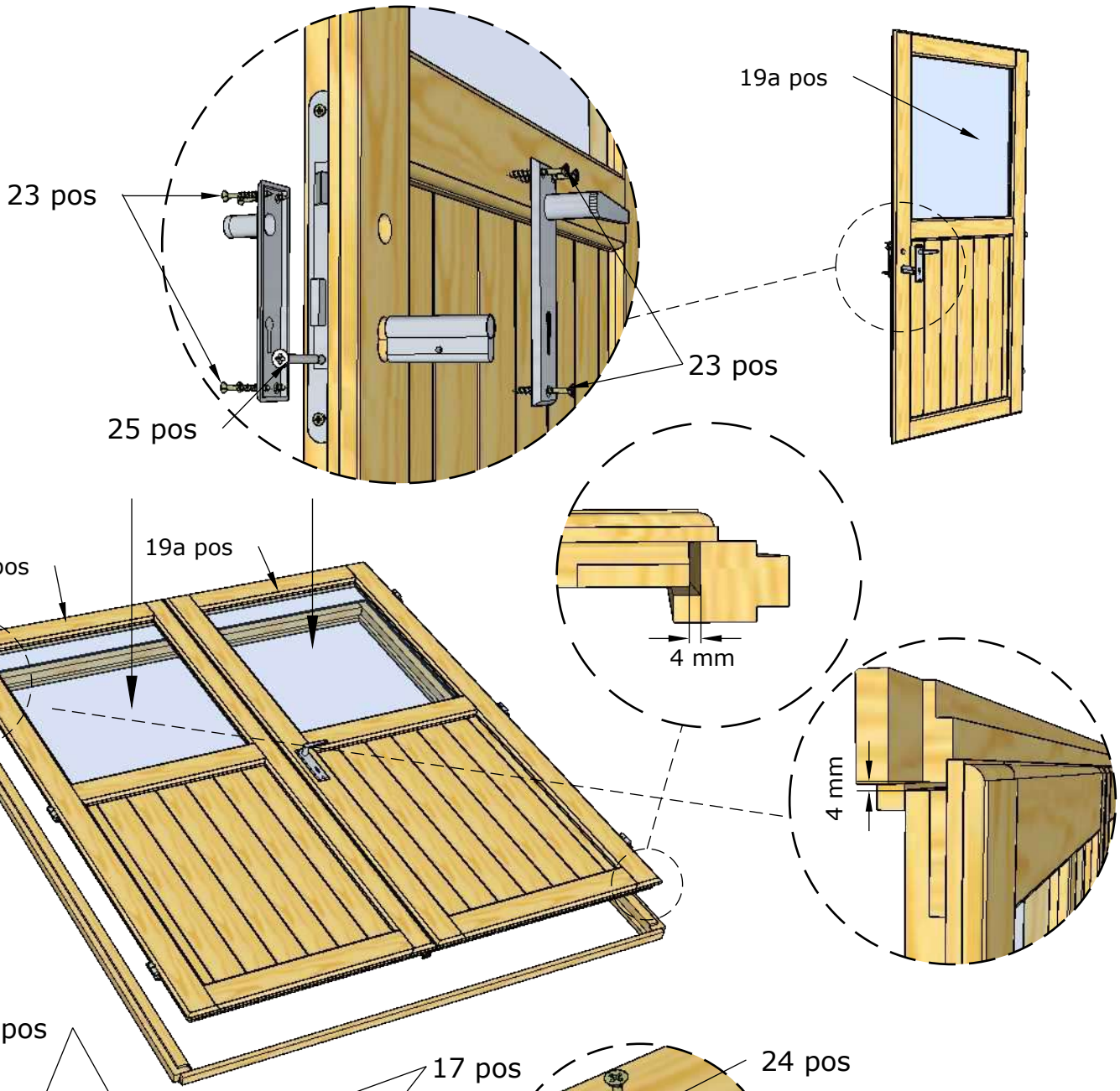
23 pos
25 pos
23 pos
19a pos
19 pos
19a pos
4 mm
4 mm

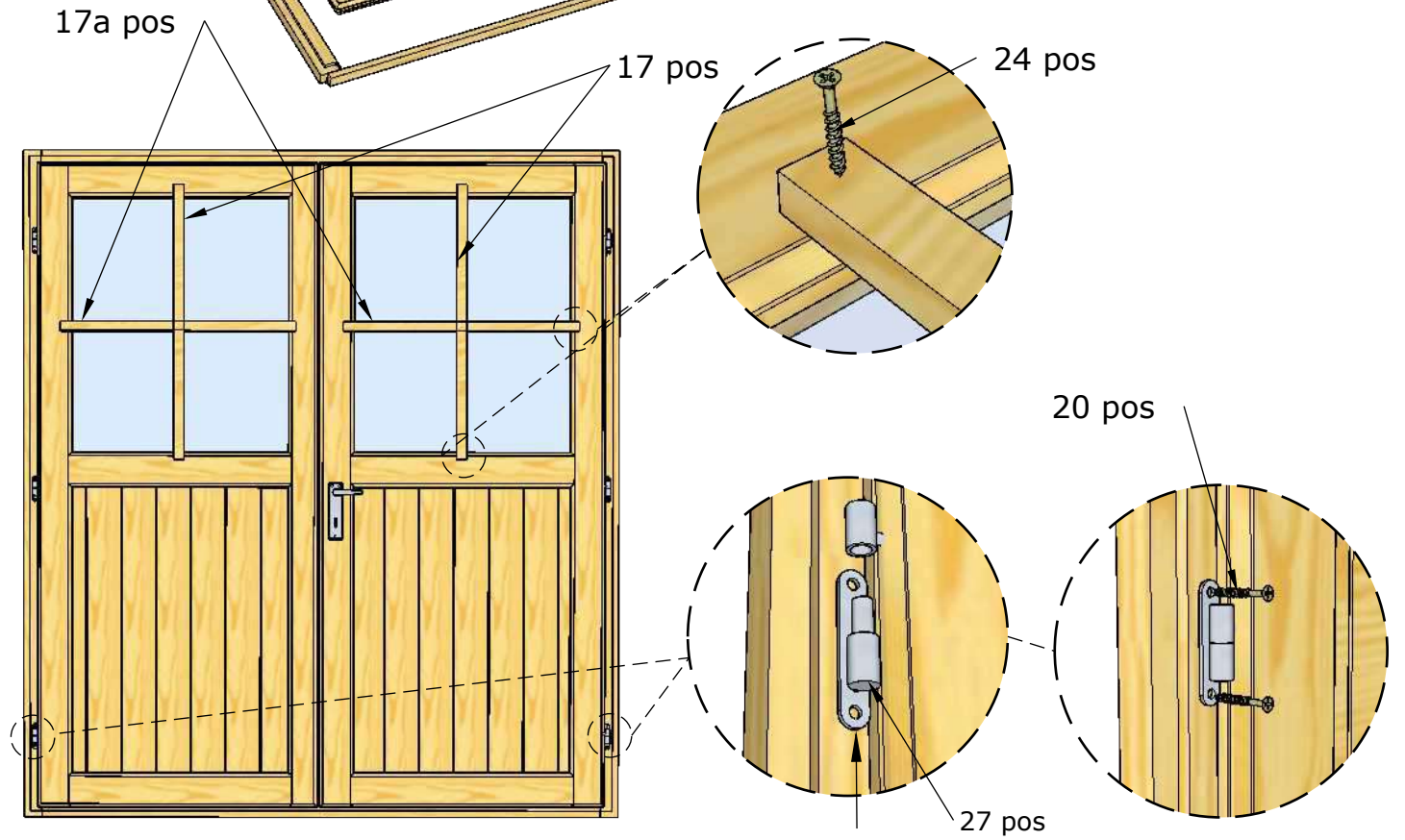
17a pos
17 pos
24 pos
20 pos
27 pos

8.

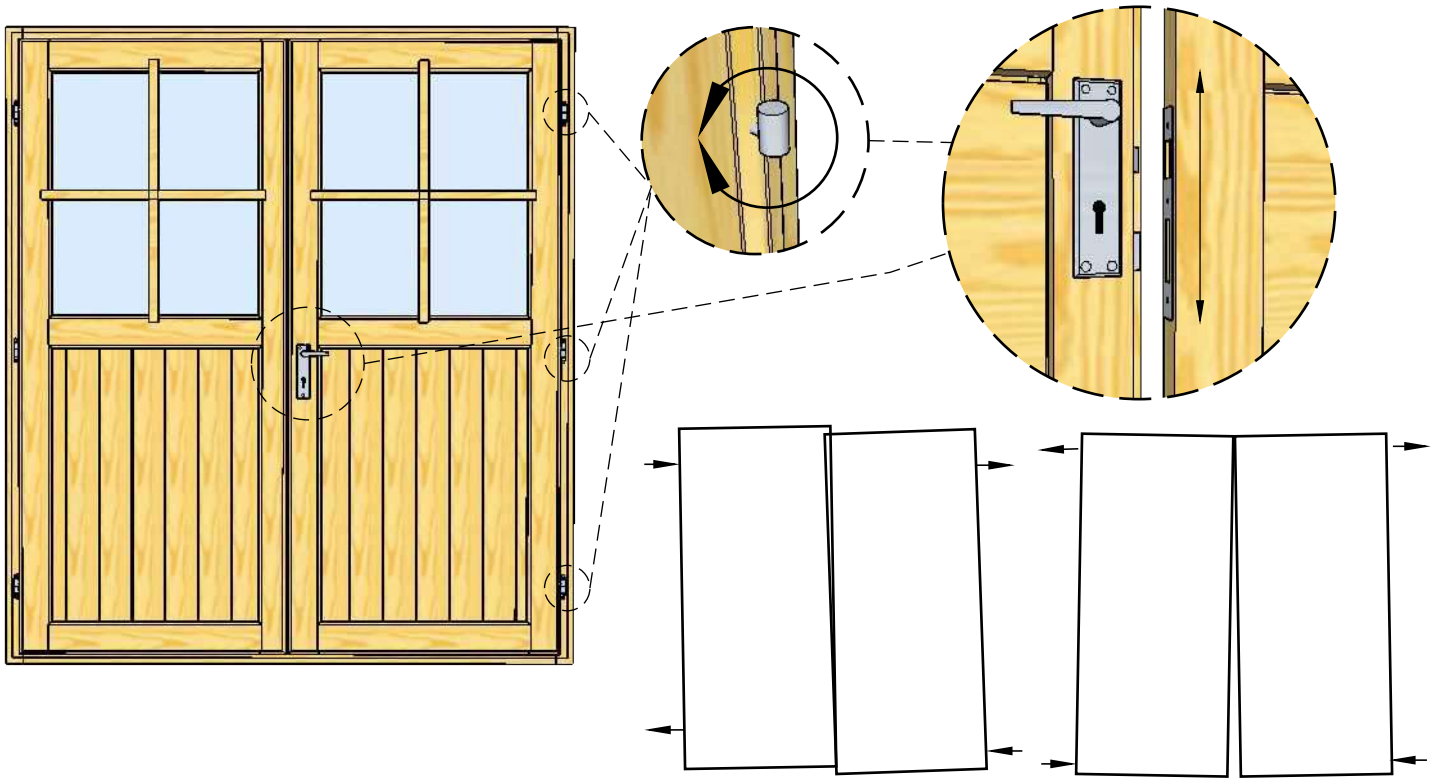

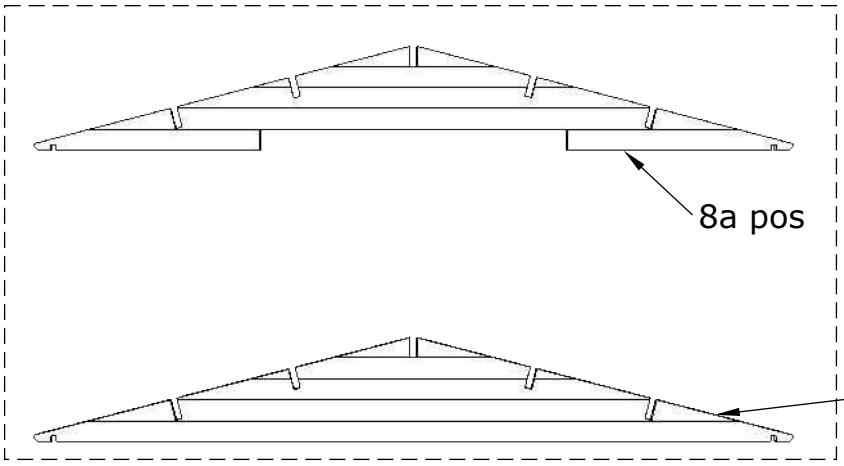

9.

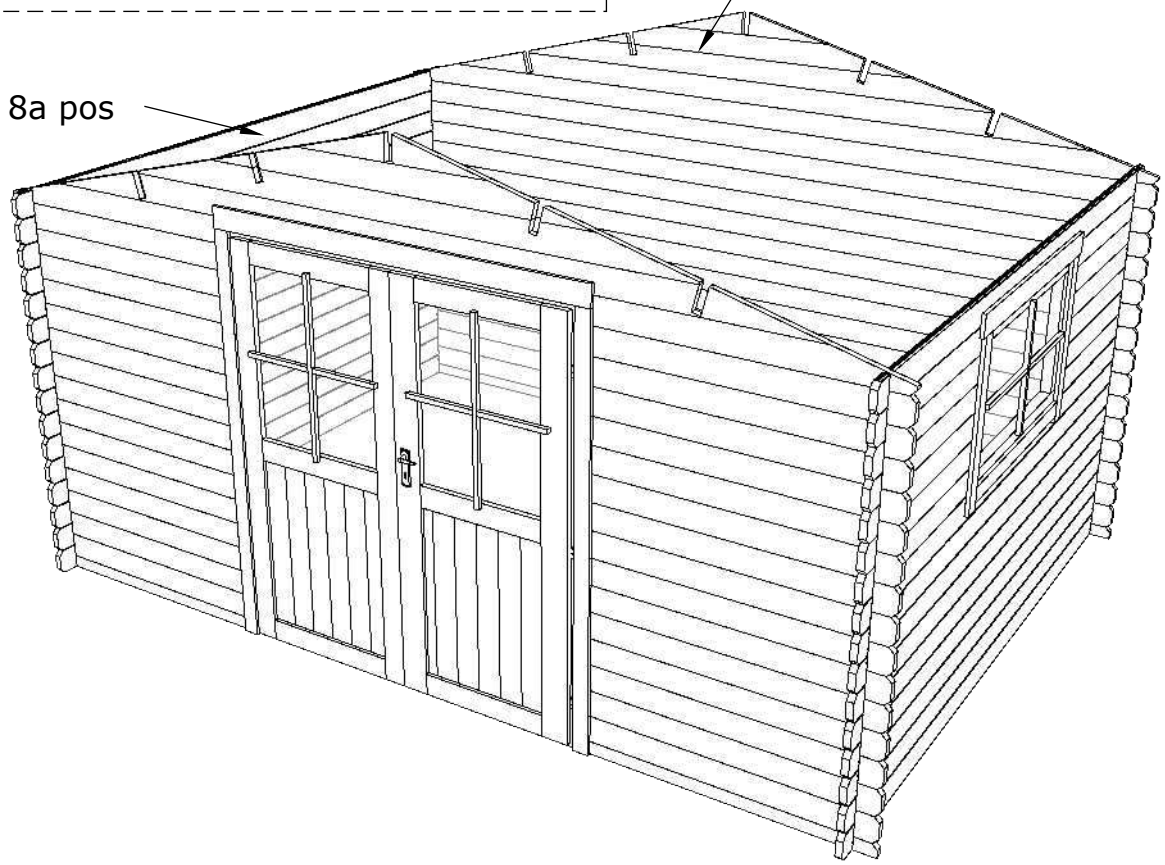

10.

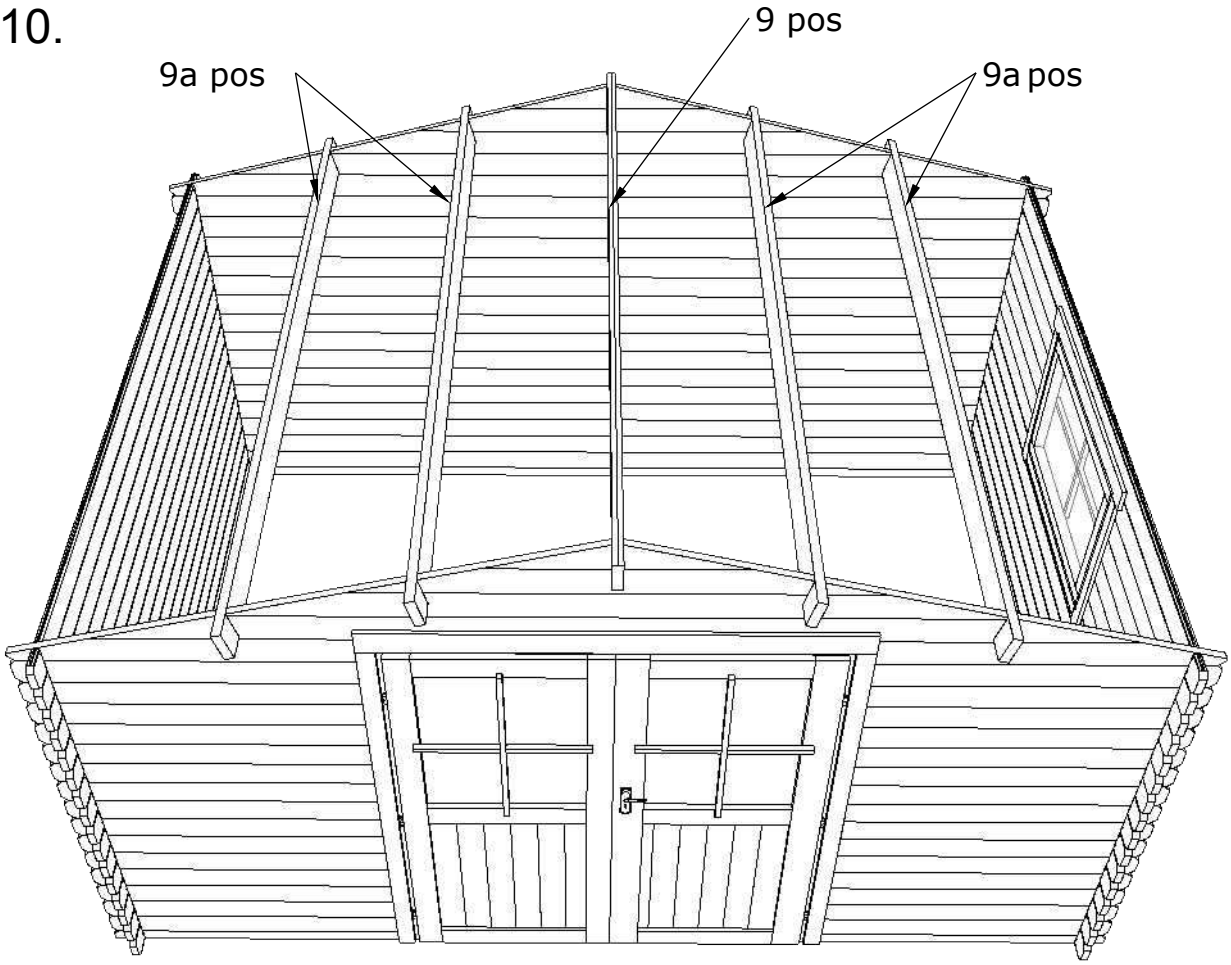
9 pos
9a pos
9a pos

11.

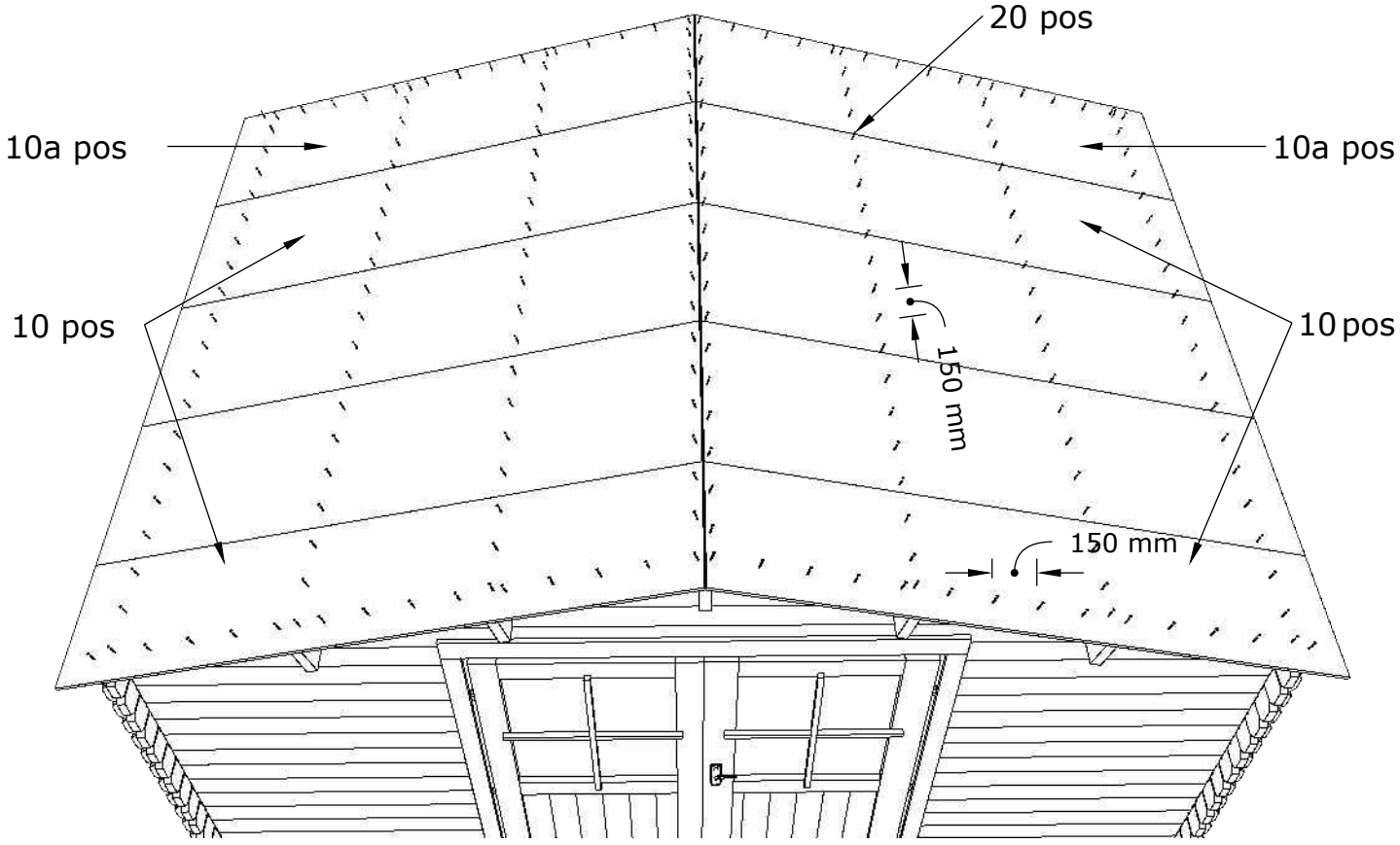
20 pos
10a pos
10a pos
10 pos
10 pos
150 mm
150 mm

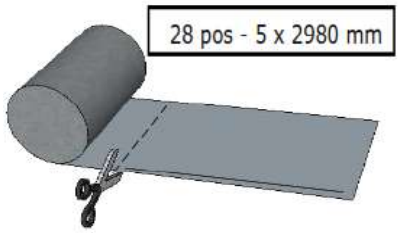

12.

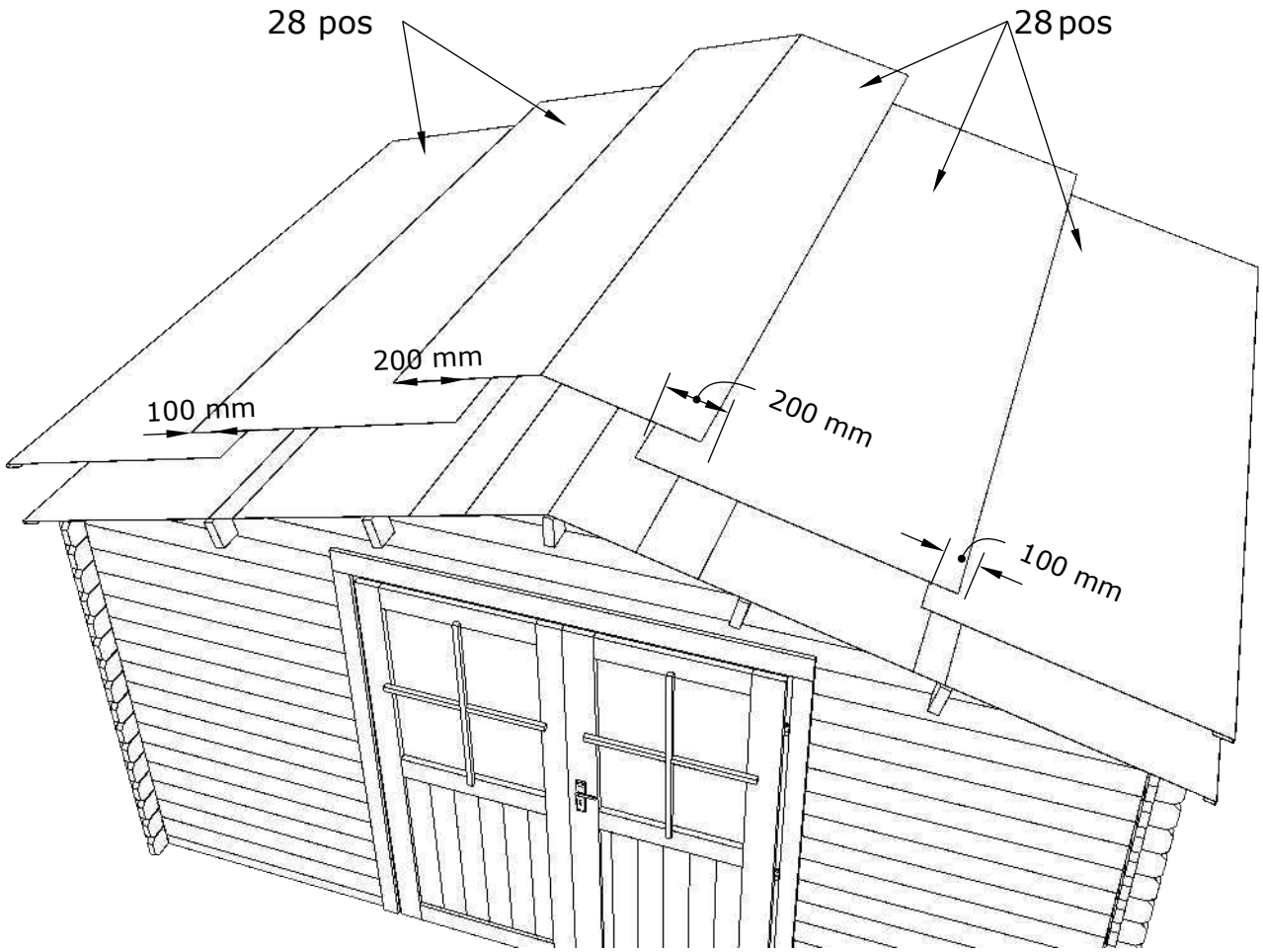

13.

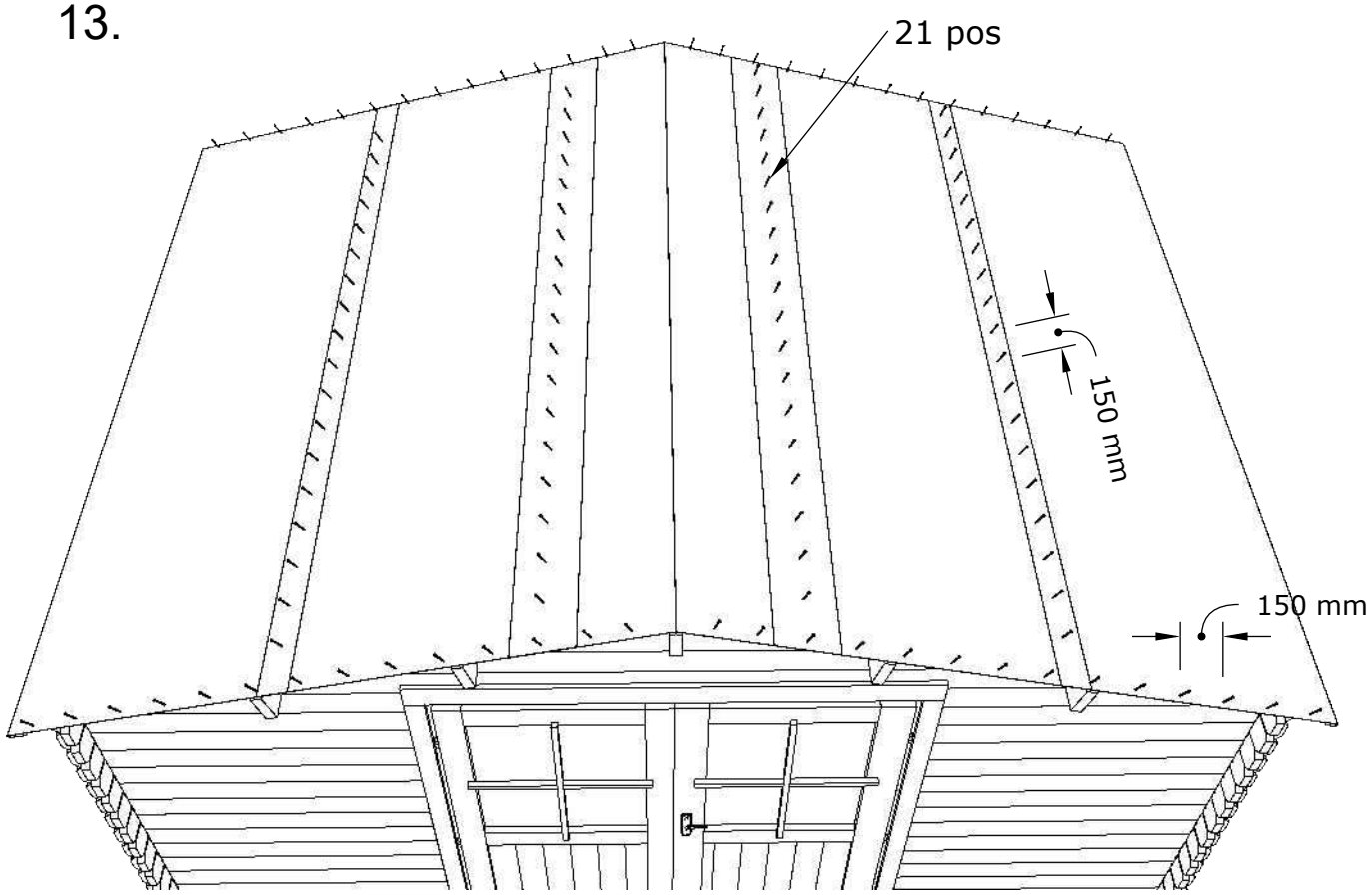

! Le revêtement bitumineux n'est qu'un revêtement de toit temporaire.

14.

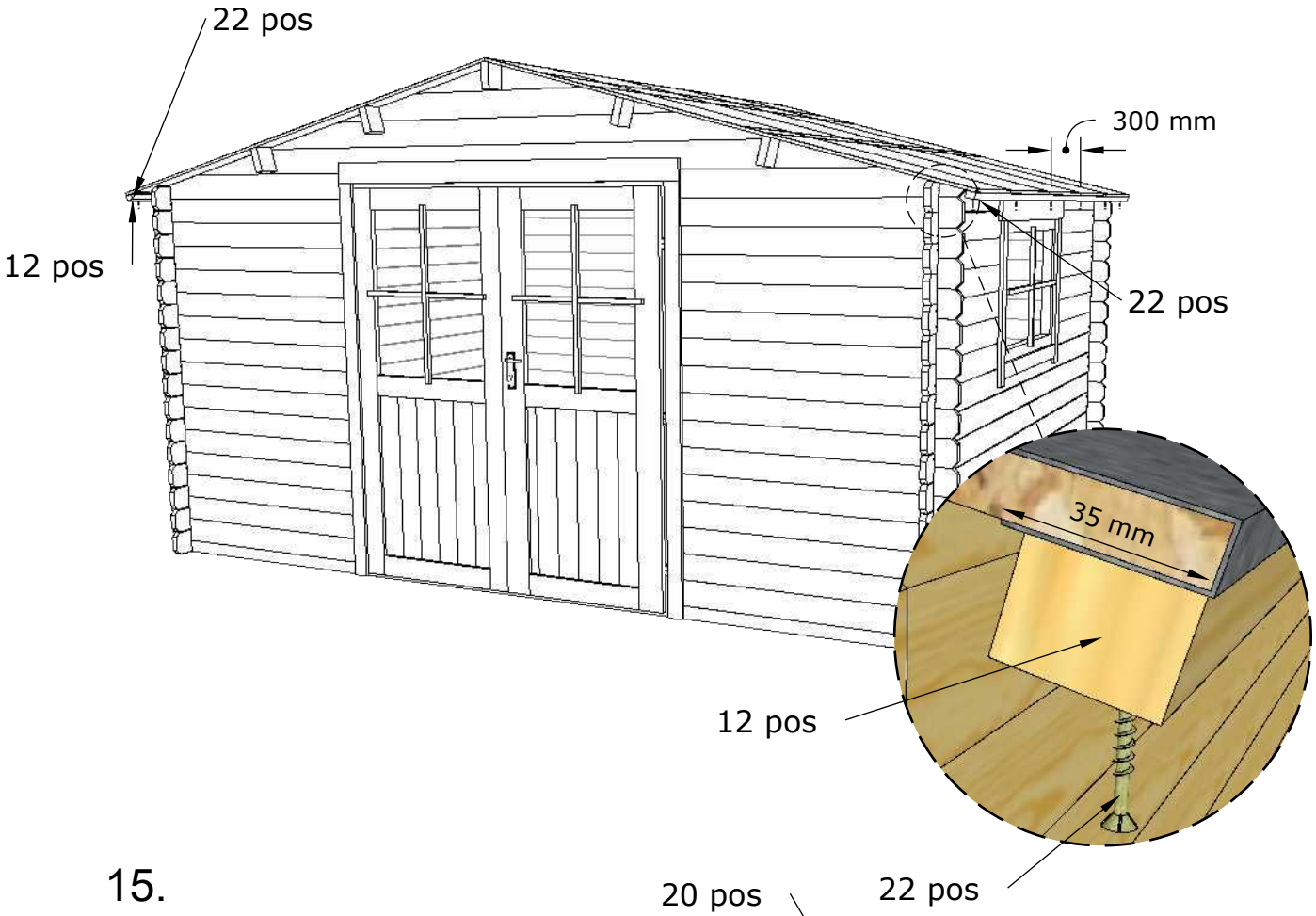
22 pos
300 mm
12 pos
22 pos
35 mm
12 pos
22 pos

15.

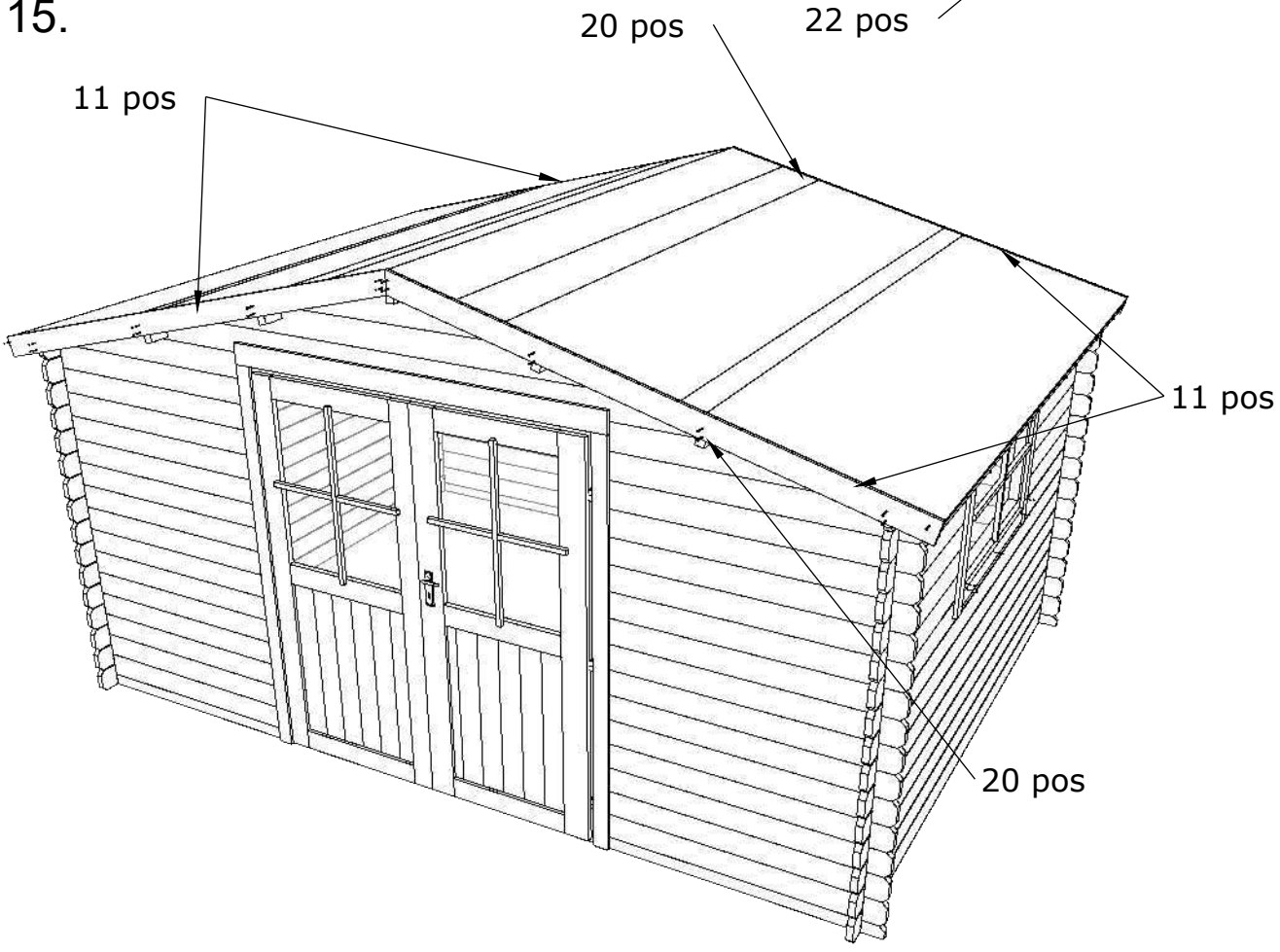
20 pos
11 pos
11 pos
20 pos

16.

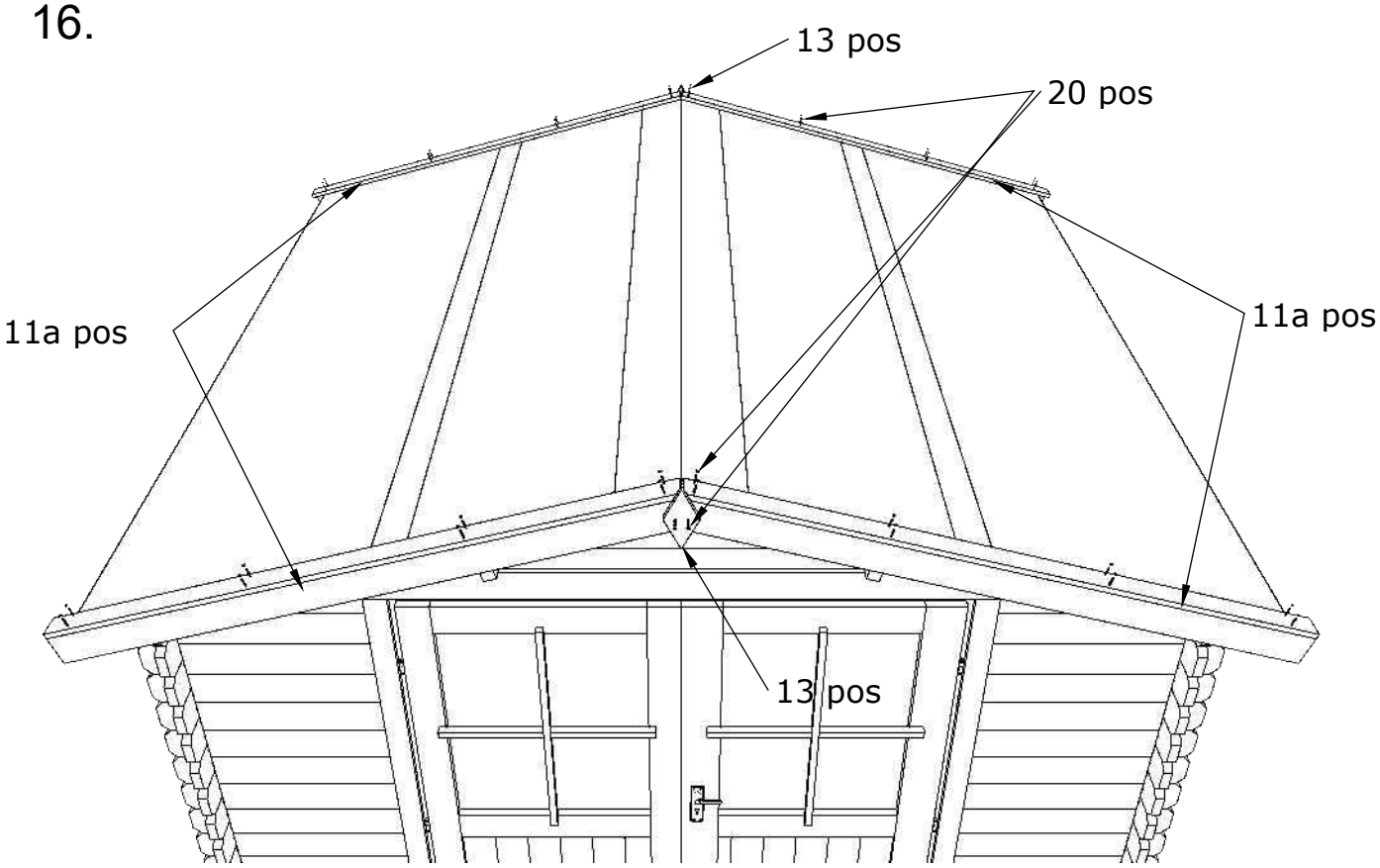

17.

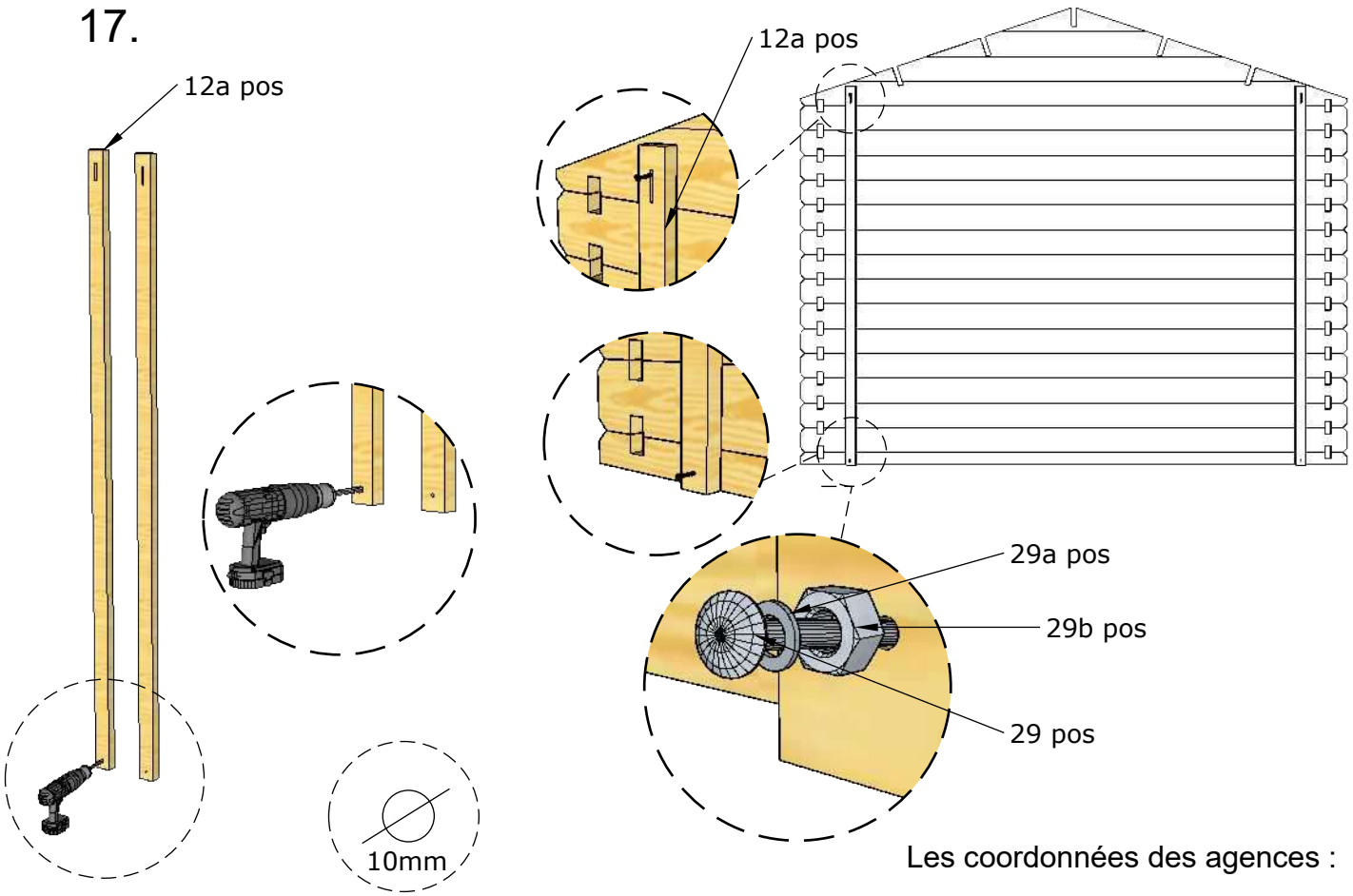

Les coordonnées des agences :