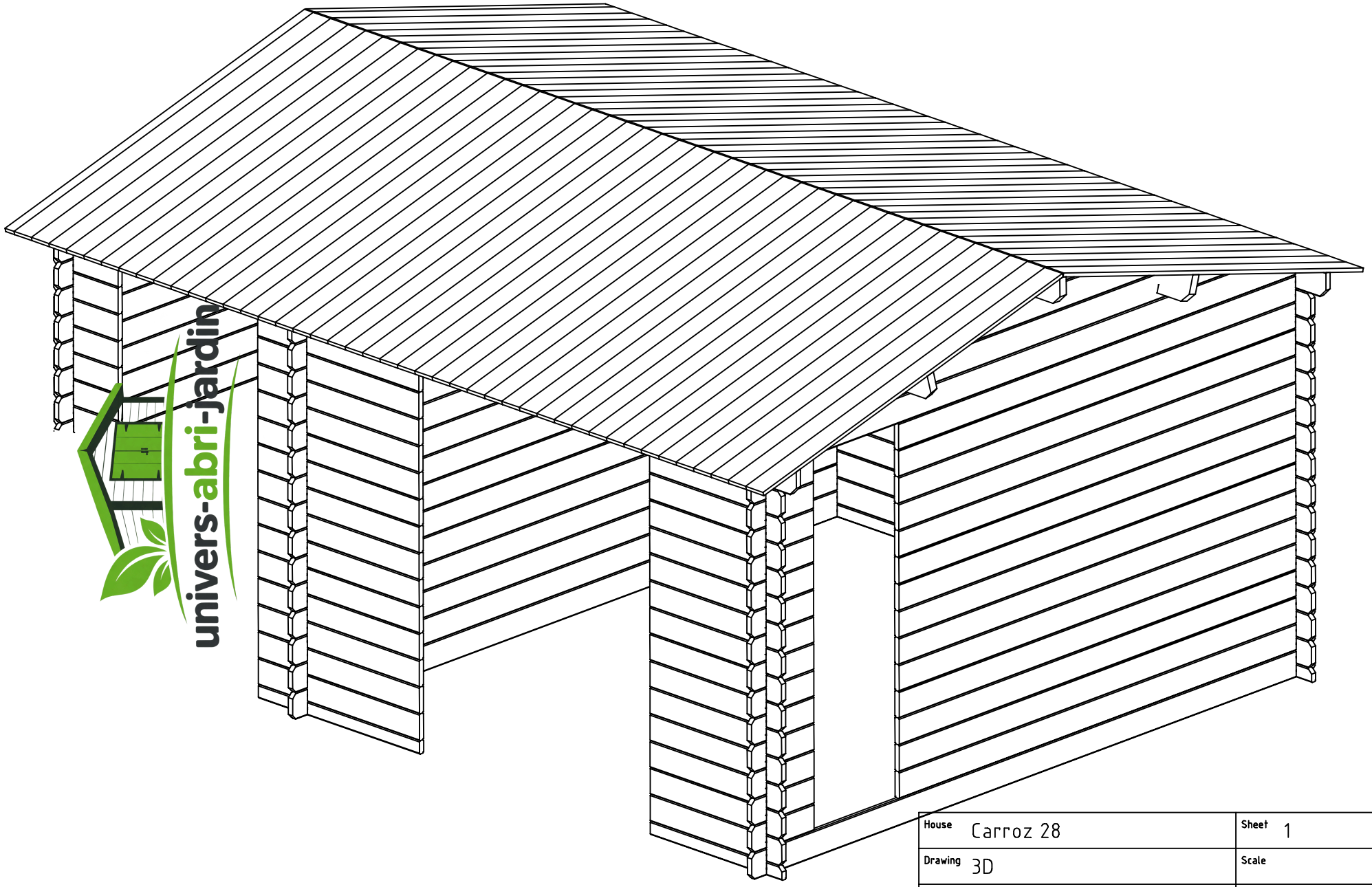

House	Carroz 28	Sheet	1
Drawing	3D	Scale	
Material	28x135	Date	16.04.2015
Drawer	RP	File	Carroz 28 3D.dwg

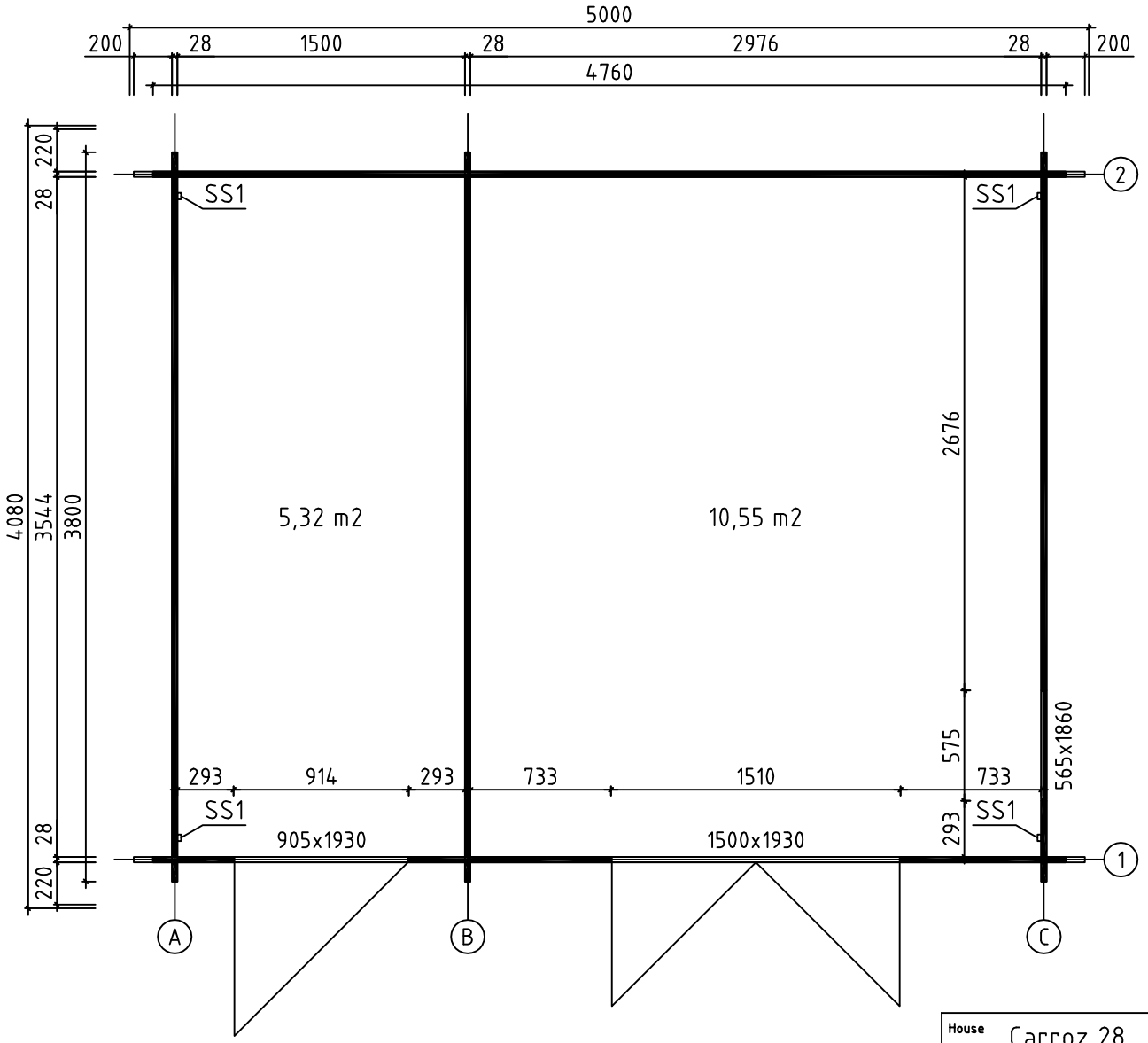

House	Carroz 28	Sheet	2
Drawing	PLAN DE MASSE	Scale	1:35
Material	28x135	Date	16.04.2015
Drawer	RP	File	Carroz 28.dwg

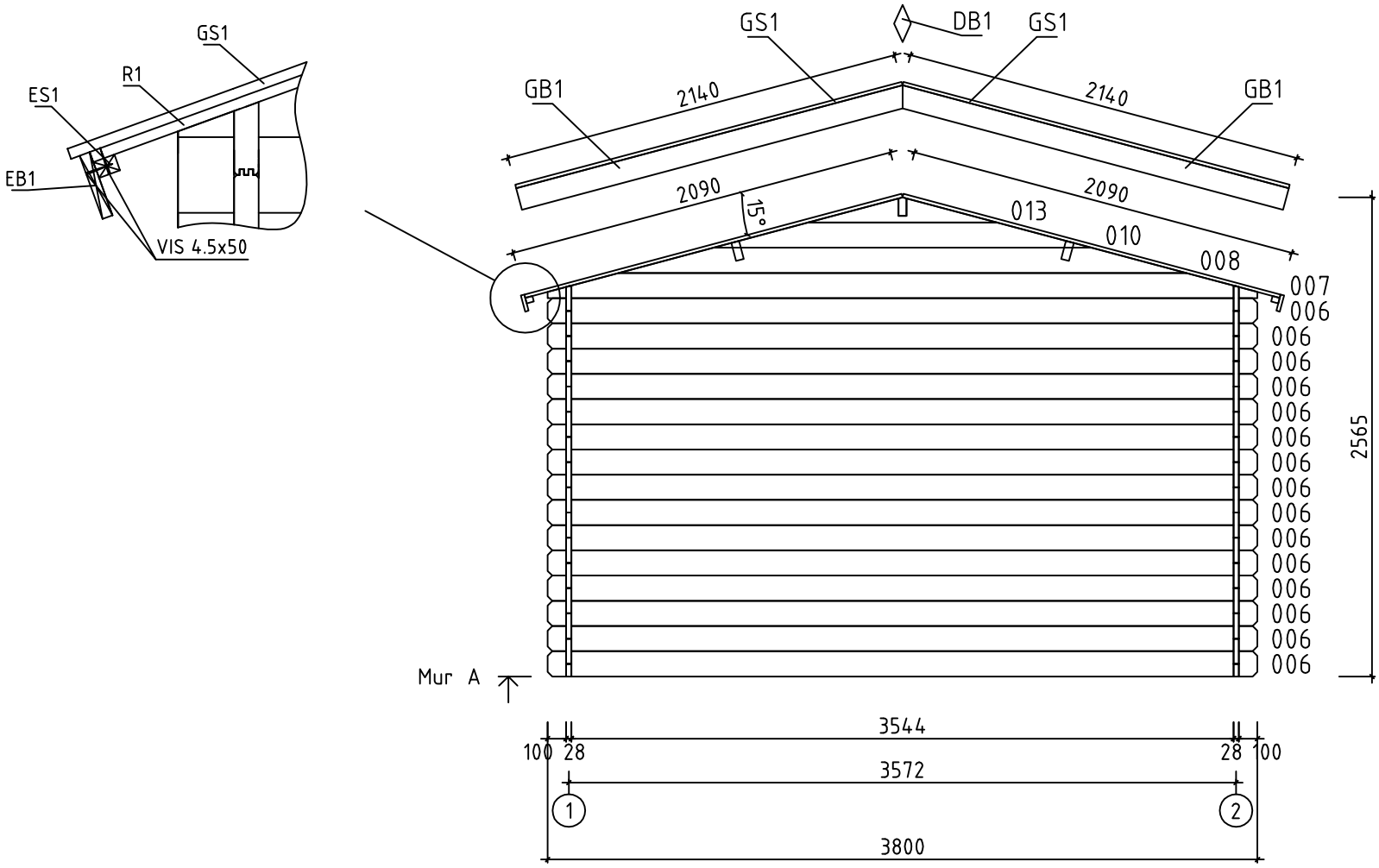

House	Carroz 28	Sheet	3
Drawing	MUR A	Scale	1:35
Material	28x135	Date	16.04.2015
Drawer	RP	File	Carroz 28.dwg

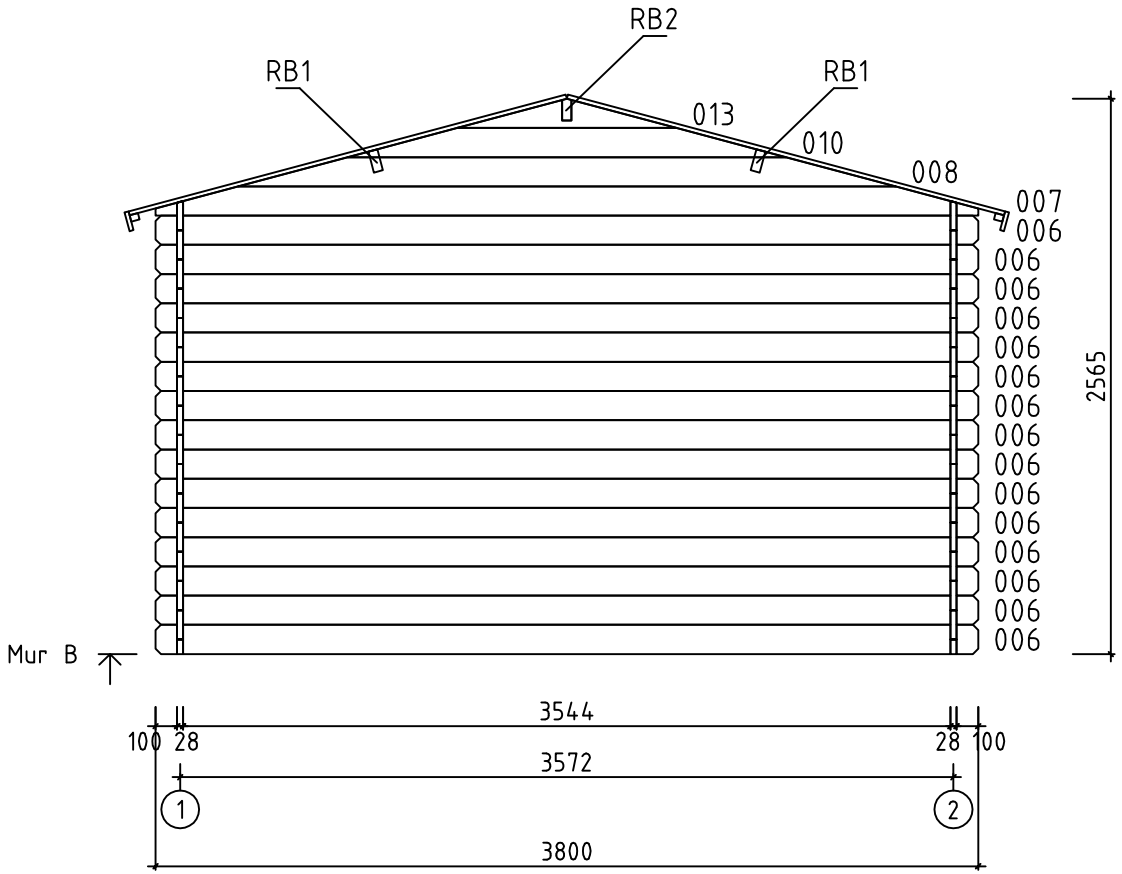

House	Carroz 28	Sheet	4
Drawing	MUR B	Scale	1:35
Material	28x135	Date	16.04.2015
Drawer	RP	File	Carroz 28.dwg

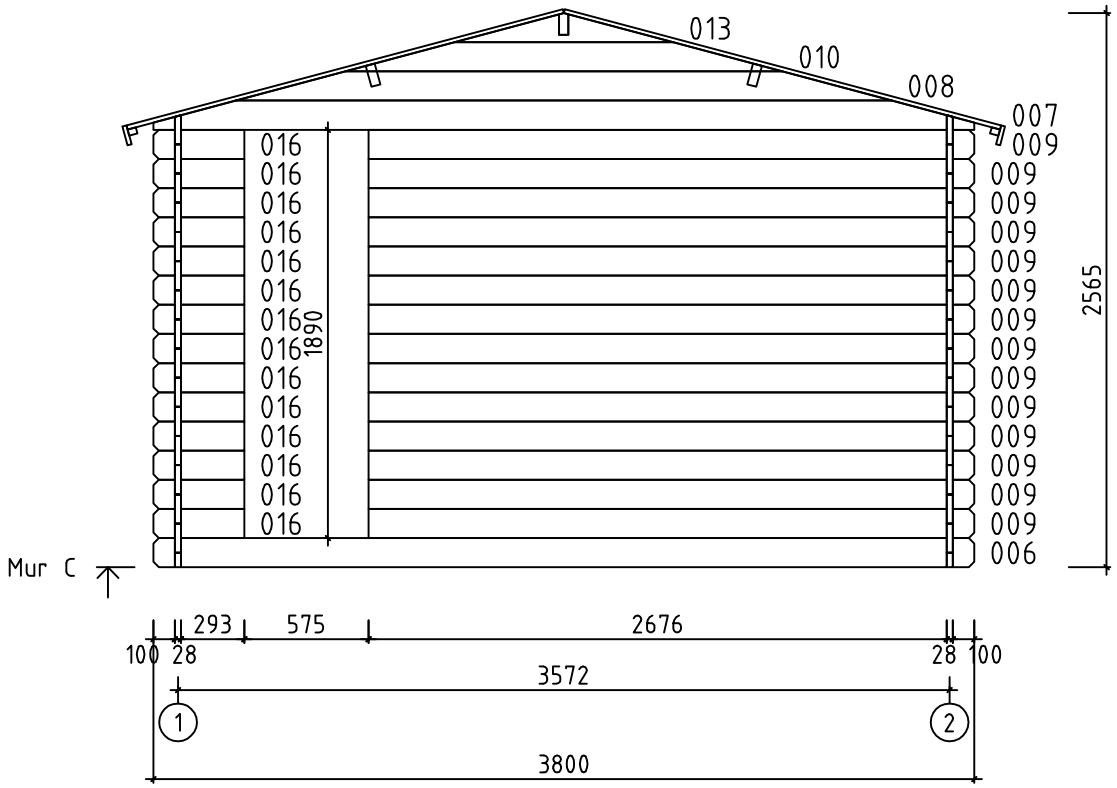

House	Carroz 28	Sheet	5
Drawing	MUR C	Scale	1:35
Material	28x135	Date	16.04.2015
Drawer	RP	File	Carroz 28.dwg

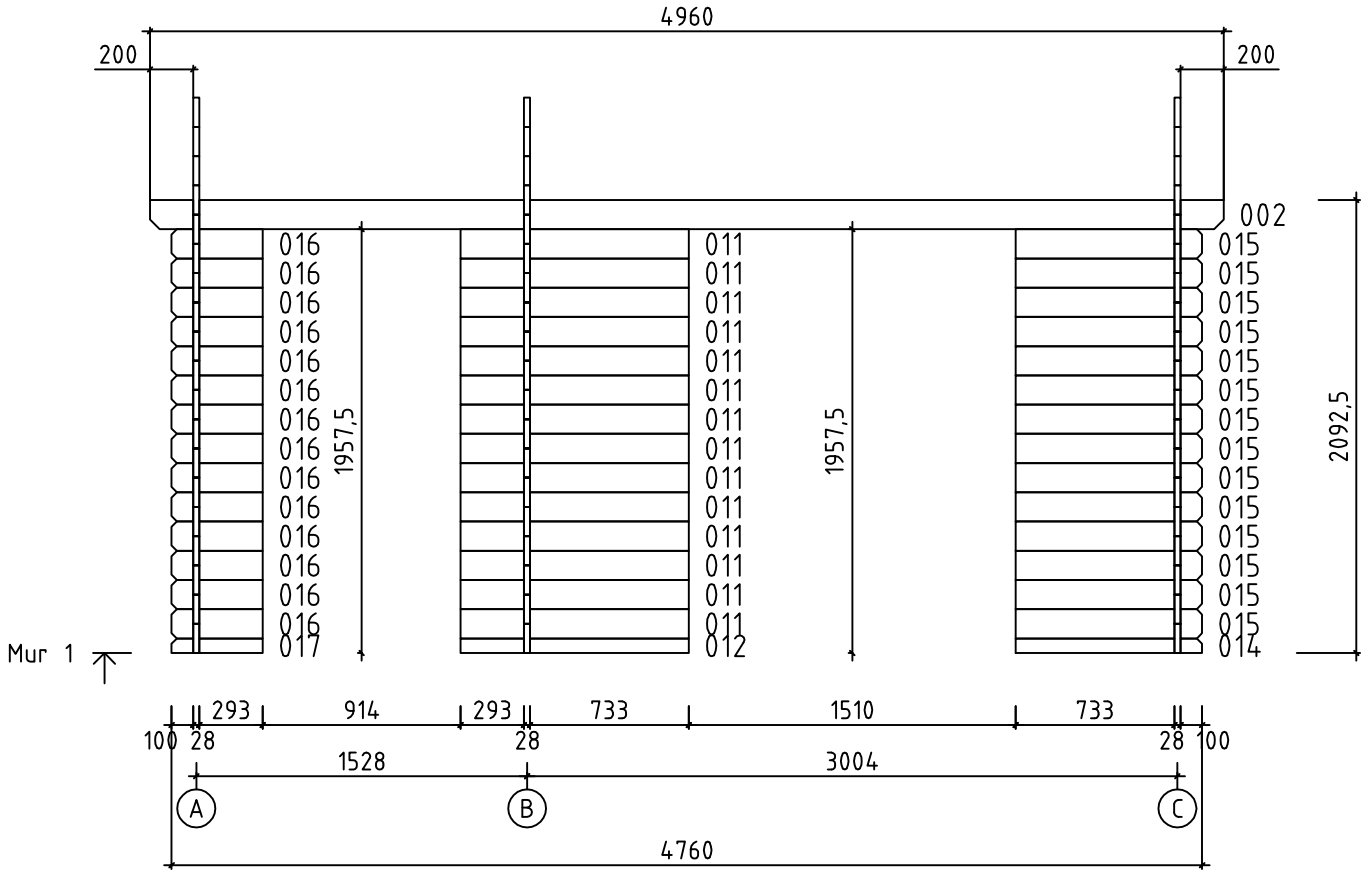

House	Carroz 28	Sheet	6
Drawing	MUR 1	Scale	1:35
Material	28x135	Date	16.04.2015
Drawer	RP	File	Carroz 28.dwg

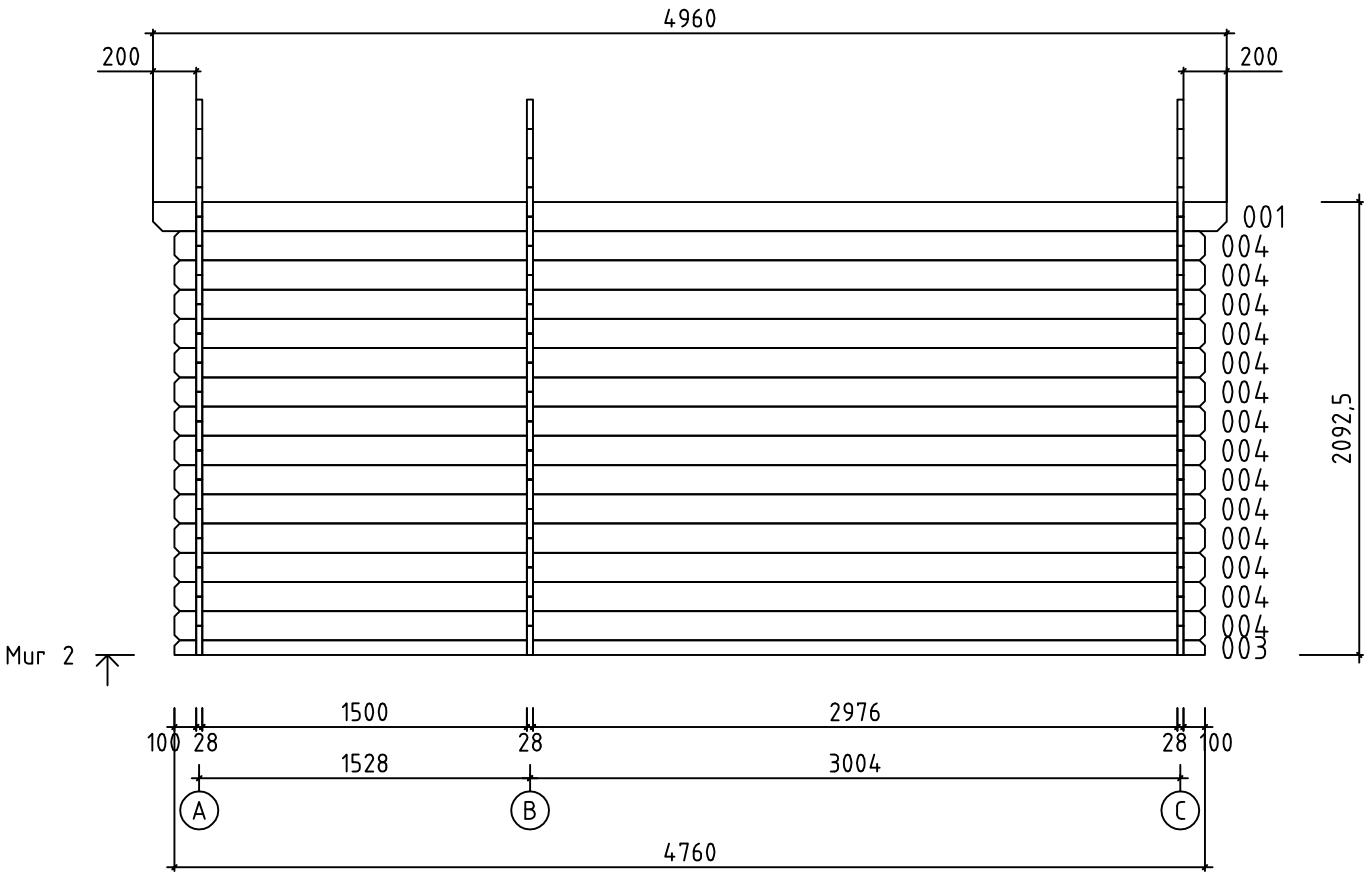

House	Carroz 28	Sheet	7
Drawing	MUR 2	Scale	1:35
Material	28x135	Date	16.04.2015
Drawer	RP	File	Carroz 28.dwg

Pos	Spécification	PZS	Profile (mm)	L (mm)
001	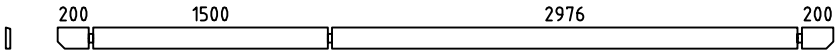	1	28x135	4960
002	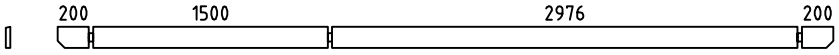	1	28x135	4960
003	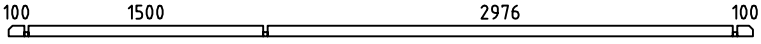	1	28x68	4760
004	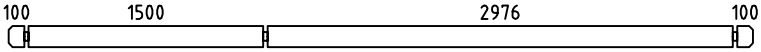	14	28x135	4760
005	MADRIER DE RÉSERVE 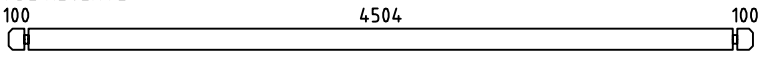	1	28x135	4760
006	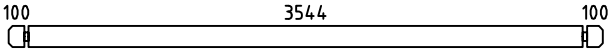	31	28x135	3800
009	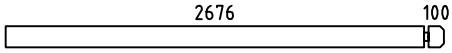	14	28x135	2804
011	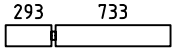	14	28x135	1054
012	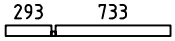	1	28x68	1054
014	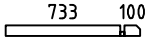	1	28x68	861
015	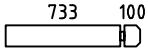	14	28x135	861
016		28	28x135	421
017		1	28x68	421
WA-1 WB-1 WC-1	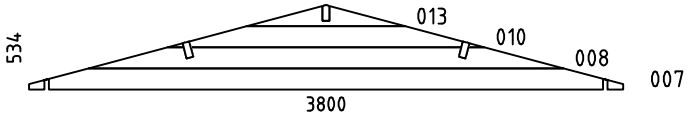	3	28x534	3800
HB	MADRIERS D´ASSEMBLAGE 	2	28x135	300
RB1	SOLIVES DE PLAFOND 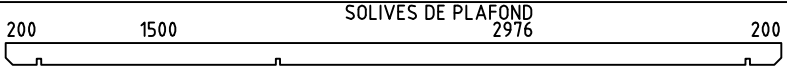	2	43x140	4960
RB2	SOLIVES DE PLAFOND 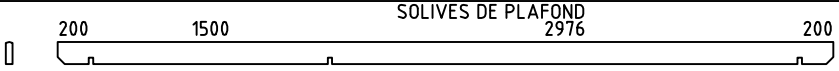	1	43x140	4960
R1	VOLIGES  ou	88+2 114+2	114x19 88x19	2090
GB1	PLANCHE DE RIVE 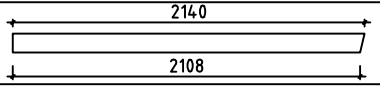	4	19x120	2140
GS1	BAGUETTES POUR FIXER LES PLANCHES DE RIVE 	4	19x70	2140
EB1	LATTES SOUS VOLIGES 	4	19x90	2480
ES1	BAGUETTES POUR FIXER LES LATTES SOUS VOLIGES 	4	30x40	2480
DB1	ELÉMENTS DE DÉCORATION 	2	19x90	200
SS1	BAGUETTE DE TEMPETE TYPE 2	4	19x35	1990

House Carroz 28	Material	File Carroz 28.dwg	Sheet 8

Pos	Spécification			PZS	Profile (mm)	L (mm)
	VISSER	POUR	SS1	8	M8	70
	RONDELLE	POUR	SS1	8	M8	
	ÉCROU	POUR	SS1	8	M8	
	CLOUS	POUR	R1	350	ϕ2.5	60
	CLOUS	POUR	LE REVÉTEMENT DE TOIT	300	ϕ2.5	20
	VIS	POUR	GB1, GS1, EB1, ES1, DB1	70	ϕ4.5	50
	VIS	POUR	RB1, RB2, WA-1, WB-1, WC-1	33	ϕ6.0	160
	REVÉTEMENT DE TOIT		R = 15m	2,0		
	REJET D´EAU POUR FENÉTRE			1		
	POIGNÉE DE FENÊTRE (EN KIT)			2		
	POIGNÉE DE PORTE (EN KIT)			2		
	SERRURE DE PORTE + CLÉS			2		
	BORDURE DE PORTE			1		
	CHARNIERES PORTE			6		
	DOUBLE PORTE (gauche) AST__PL V 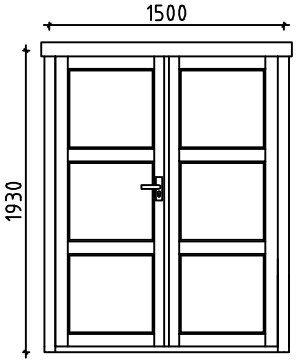			1	1500	1930
	PORTE (gauche) AST__PL V 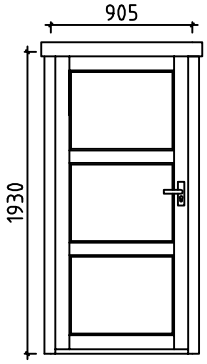			1	905	1930

House Carroz 28	Material	File Carroz 28.dwg	Sheet 9

Pos	Spécification	PZS	Profile (mm)	L (mm)
	FENÉTRE (gauche) AST__KP__PL V	1	565	1860

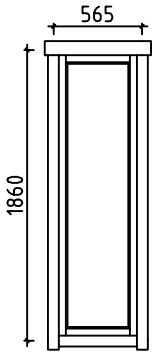

House Carroz 28	Material	File Carroz 28.dwg	Sheet 10

#001	2	4960	1
#002	1	4960	1
#003	2	4760	1
#004	2	4760	14
#005		4760	1
#006	A,B,C	3800	31
#007	A,B,C	3800	3
#008	A,B,C	3038	3
#009	C	2804	14
#010	A,B,C	2025	3
#011	1	1054	14
#012	1	1054	1
#013	A,B,C	1013	3
#014	1	861	1
#015	1	861	14
#016	1,C	421	28
#017	1	421	1