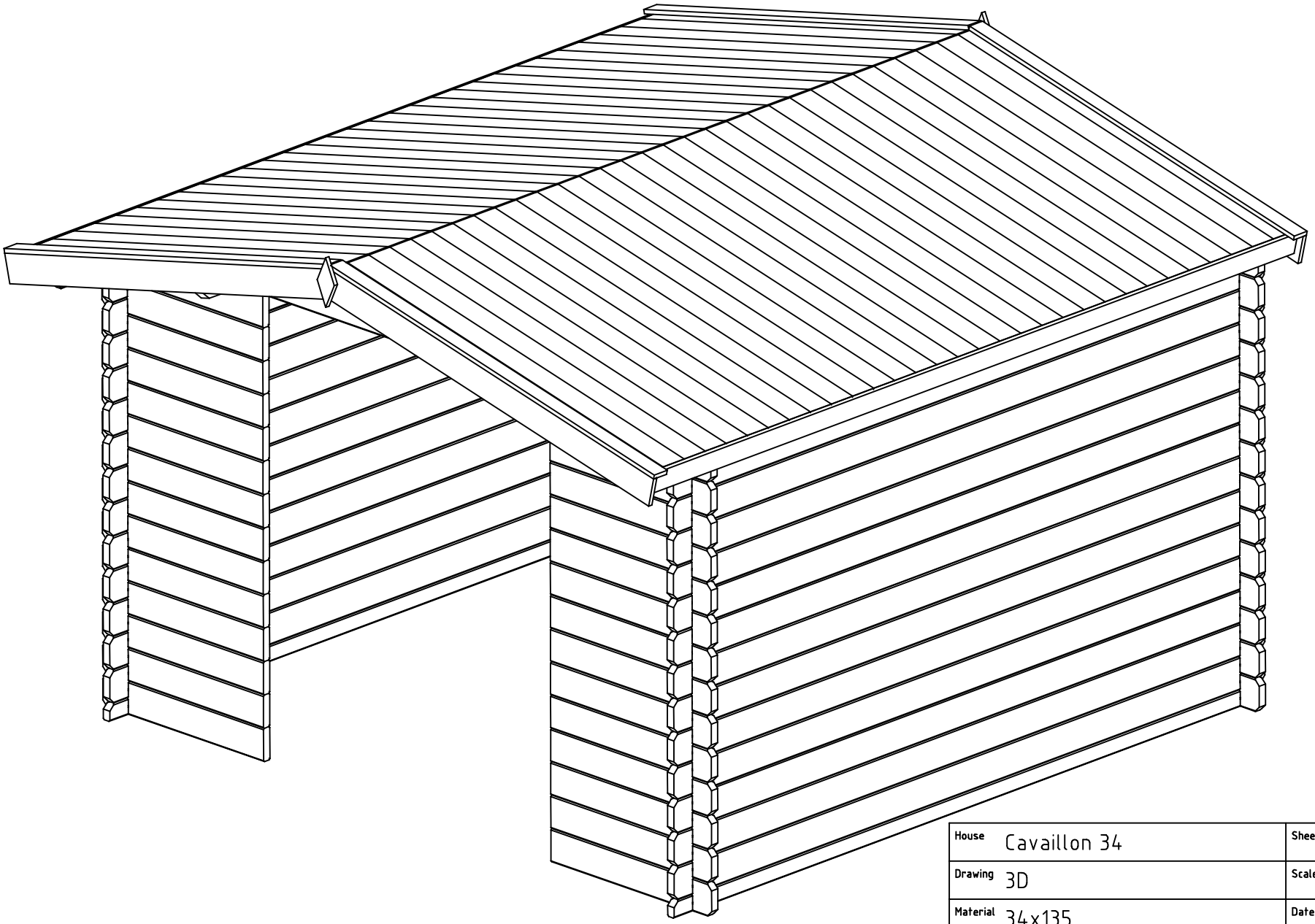

House	Cavaillon 34	Sheet	1
Drawing	3D	Scale	
Material	34x135	Date	30.08.2019
Drawer	RP	File	Cavaillon 34 3D.dwg

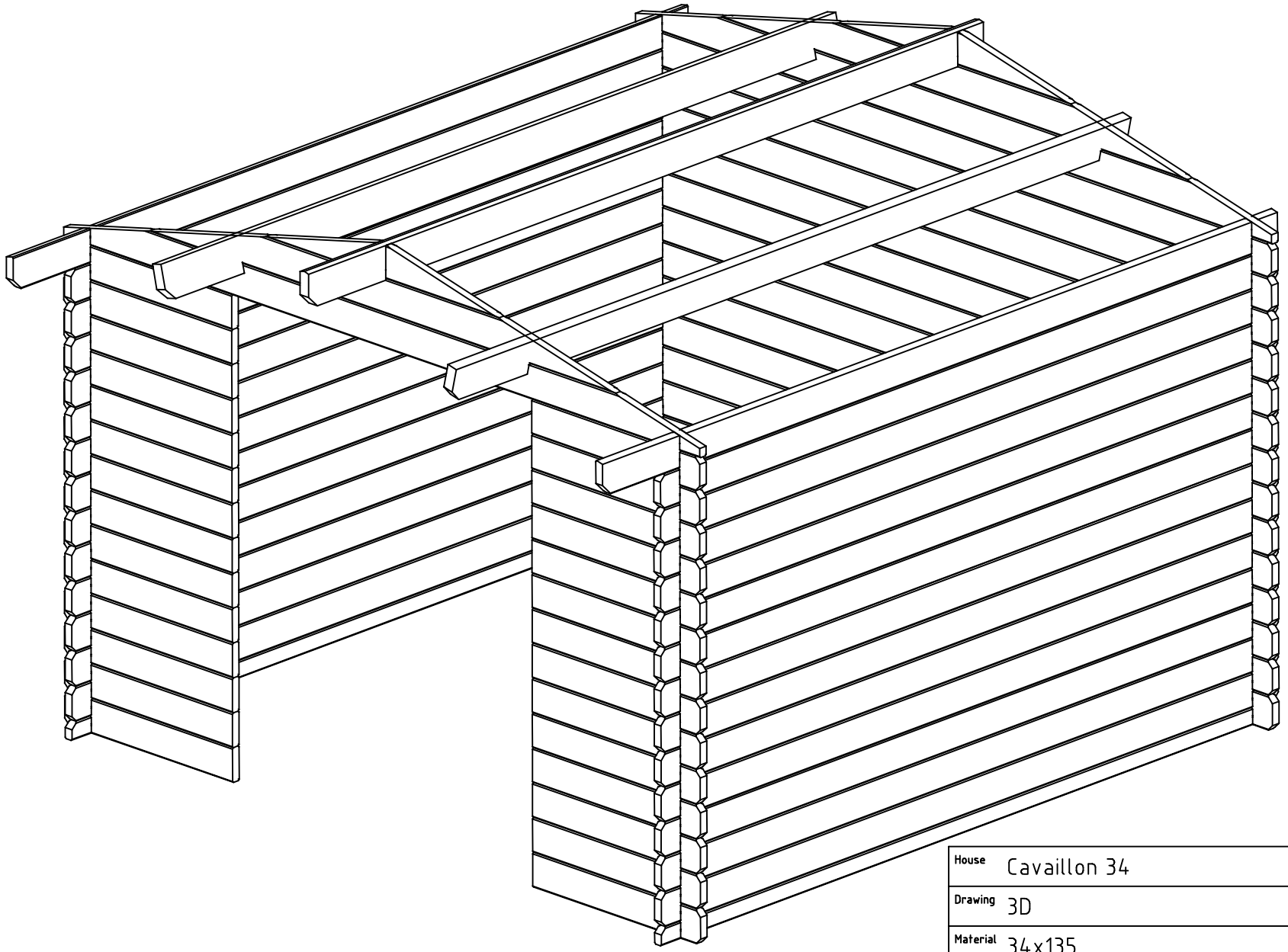

House	Cavaillon 34	Sheet	2
Drawing	3D	Scale	
Material	34x135	Date	30.08.2019
Drawer	RP	File	Cavaillon 34 3D.dwg

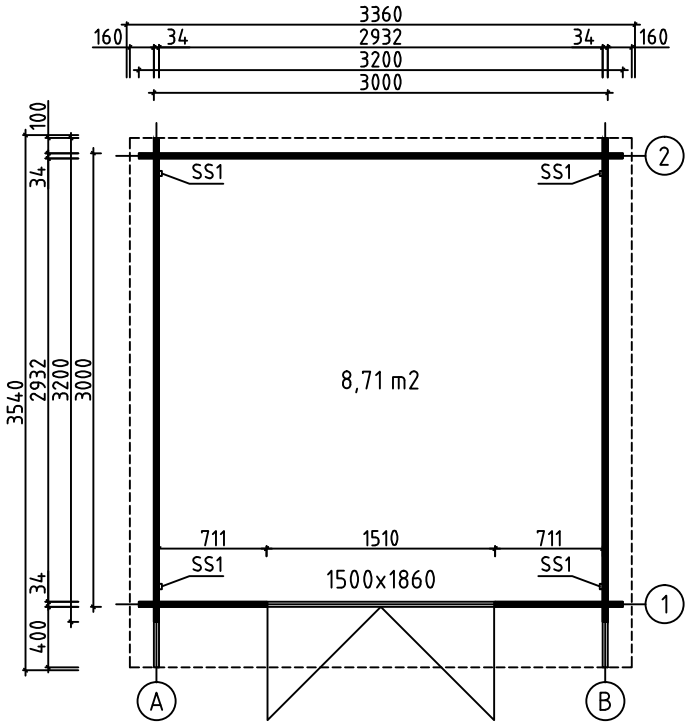

House	Cavaillon 34	Sheet	3
Drawing	GROUNDPLAN	Scale	1:50
Material	34x135	Date	30.08.2019
Drawer	RP	File	Cavaillon 34.dwg

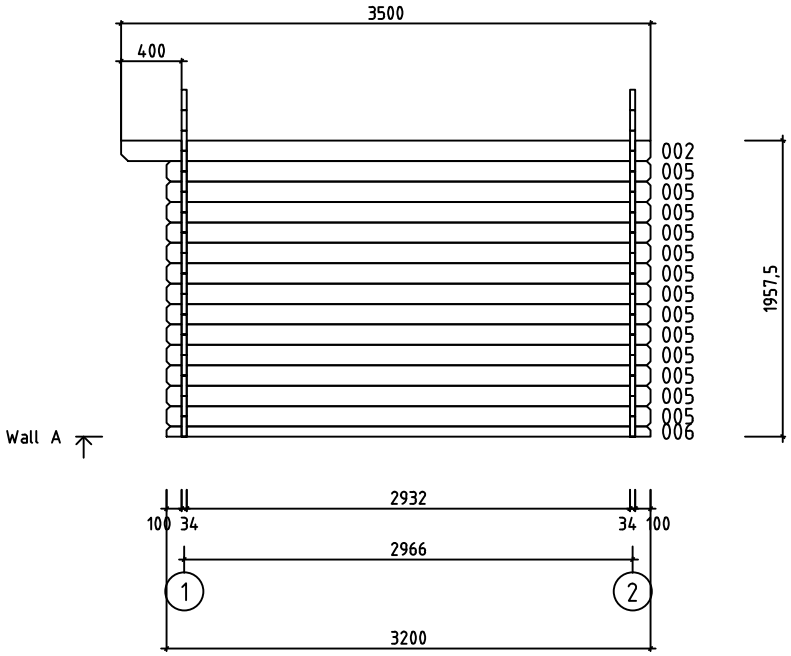

House	Cavaillon 34	Sheet	4
Drawing	WALL A	Scale	1:50
Material	34x135	Date	30.08.2019
Drawer	RP	File	Cavaillon 34.dwg

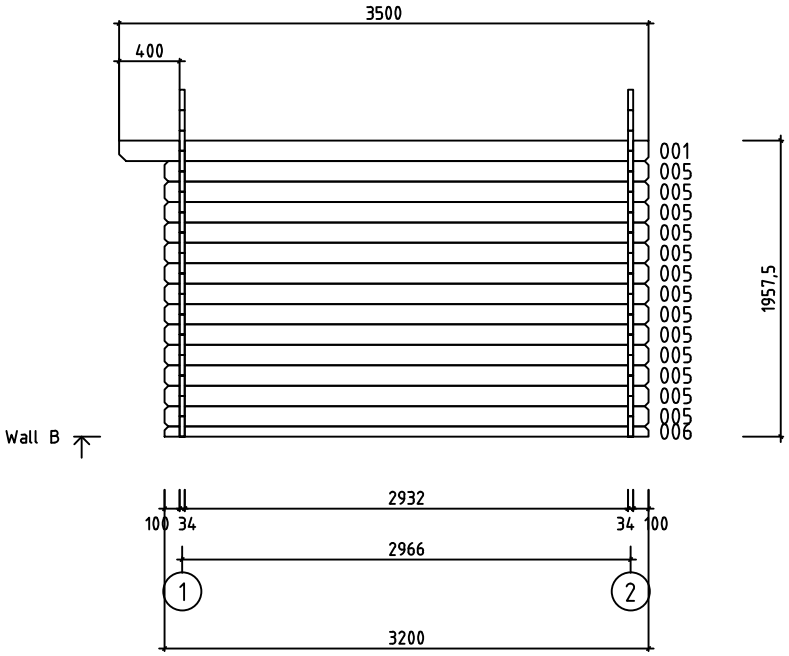

House	Cavaillon 34	Sheet	5
Drawing	WALL B	Scale	1:50
Material	34x135	Date	30.08.2019
Drawer	RP	File	Cavaillon 34.dwg

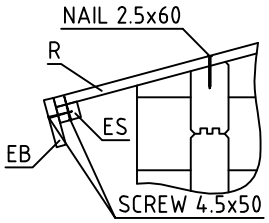

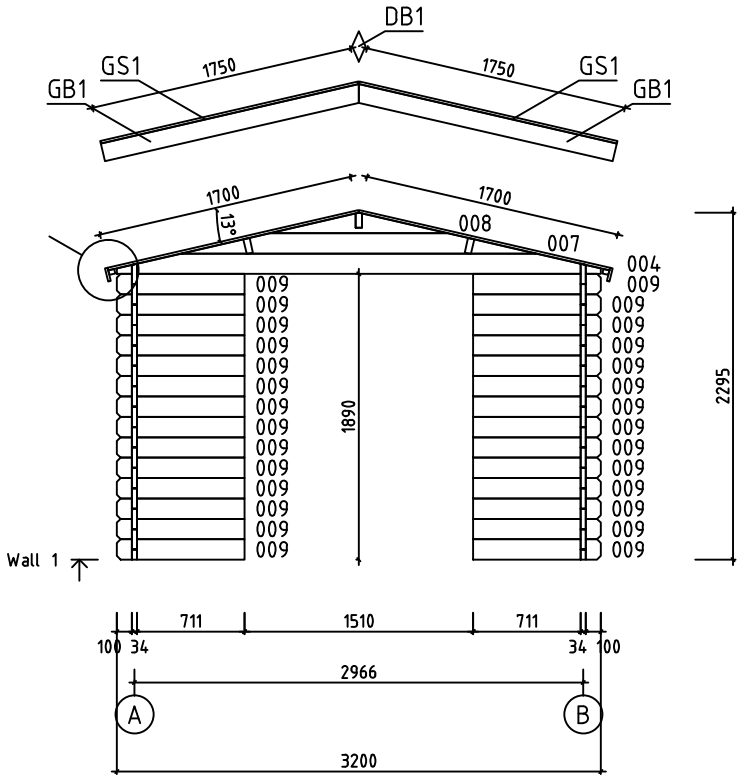
DB1
GS1
1750
1750
GS1
GB1
GB1
1700
1700
13°
008
007
004
009
009
009

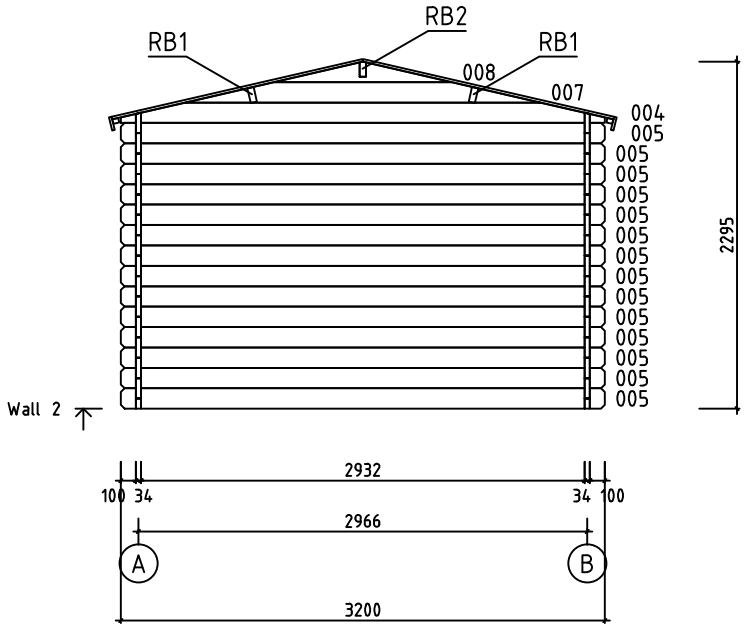

House	Cavaillon 34	Sheet	7
Drawing	WALL 2	Scale	1:50
Material	34x135	Date	30.08.2019
Drawer	RP	File	Cavaillon 34.dwg

Pos	Specification-Bestimmung-Spécification	PCS	Profile (mm)	L (mm)
001	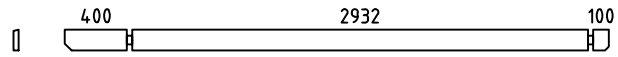	1	34x135	3500
002	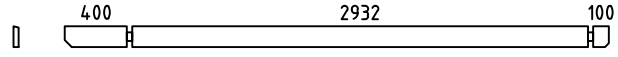	1	34x135	3500
003	SPARE BEAM-ERZATZBOHLE-MADRIER DE RÉSERVE 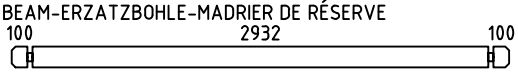	1	34x135	3200
005	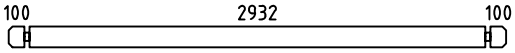	40	34x135	3200
006	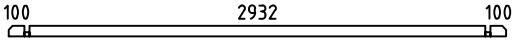	2	34x68	3200
009	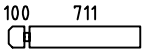	28	34x135	845
W1-1 W2-1	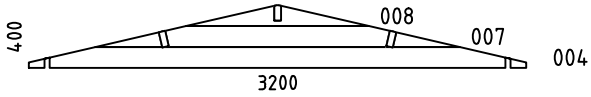	2	34x400	3200
HB	HIT BLOCK-SCHLAGHÖLZER-MADRIERS D´ASSEMBLAGE 	2	34x135	300
RB1	ROOFBEAMS-DACHBALKEN-SOLIVES DE PLAFOND 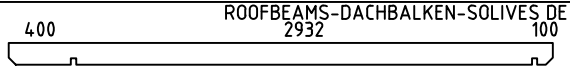	2	43x140	3500
RB2	ROOFBEAMS-DACHBALKEN-SOLIVES DE PLAFOND 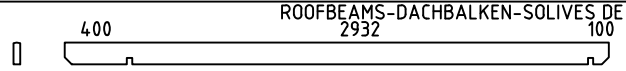	1	43x140	3500
R1	ROOFBOARD-DACHBRETT-VOLIGES or-oder-ou	62+2 82+2	18x114 18x88	1700
GB1	GABLE BOARD-GIEBELBLENDE-PLANCHE DE RIVE 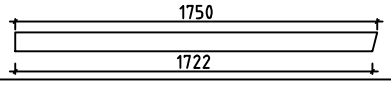	4	18x120	1750
GS1	ROOF FELT FILLET-GIEBELLEISTE-BAGUETTES POUR FIXER LES PLANCHES DE RIVE 	4	18x70	1750
EB1	EAVE BOARD-TRAUFBRETT-LATTES SOUS VOLIGES 	4	18x90	1750
ES1	EAVE SLAT-TRAUFENLEISTE-BAGUETTES POUR FIXER LES LATTES SOUS VOLIGES 	4	30x40	1750
DB1	DIAMOND-RAUTE-ELÉMENTS DE DÉCORATION 	2	18x90	200
SS1	STORM SLAT-STURMLEISTE -BAGUETTE DE TEMPETE TYPE 2	4	18x35	1860
	SCREWS-SCHRAUBEN-VISSER FOR-FÜR-POUR SS1 	8	M8	90
	WASHER-SCHEIBE-RONDELLE FOR-FÜR-POUR SS1 	8	M8	
	NUT-NUSS-ÉCROU FOR-FÜR-POUR SS1 	8	M8	
	NAIL-NAGEL-CLOUS FOR-FÜR-POUR COATING FOR ROOF-BESCHICHTUNG FÜR DACH-REVÉTEMENT DE TOIT	210	⌀2.5	20
	NAIL-NAGEL-CLOUS FOR-FÜR-POUR R1	250	⌀2.5	60
	SCREWS-SCHRAUBEN-VIS FOR-FÜR-POUR GB1, GS1, EB1, ES1, DB1	60	⌀4.5	50
	SCREWS-SCHRAUBEN-VIS FOR-FÜR-POUR RB1, RB2 W1-1, W2-1	20	⌀6.0	160

House Cavaillon 34	Material	File Cavaillon 34.dwg	Sheet 8

Pos	Specification-Bestimmung-Spécification	PCS	Profile (mm)	L (mm)
	COATING FOR ROOF-BESCHICHTUNG FÜR DACH-REVÊTEMENT DE TOIT 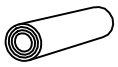	1,0	R = 15m	
	DOUBLEDOOR-DOPPELTÜR-DOUBLE PORTE (right-rechts-droit) AST_PL P	1	1500	1860
	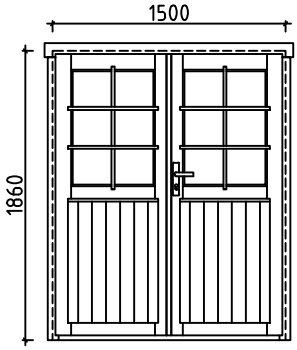			
	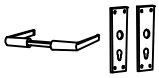	1		
		1		
		1		
		6		
		2		

House Cavaillon 34	Material	File Cavaillon 34.dwg	Sheet 9

#001	B	3500	1
#002	A	3500	1
#003		3200	1
#004	1,2	3200	2
#005	2,A,B	3200	40
#006	A,B	3200	2
#007	1,2	2346	2
#008	1,2	1173	2
#009	1	845	28