NOTICE

DIMENSIONS 4.22×2.9m

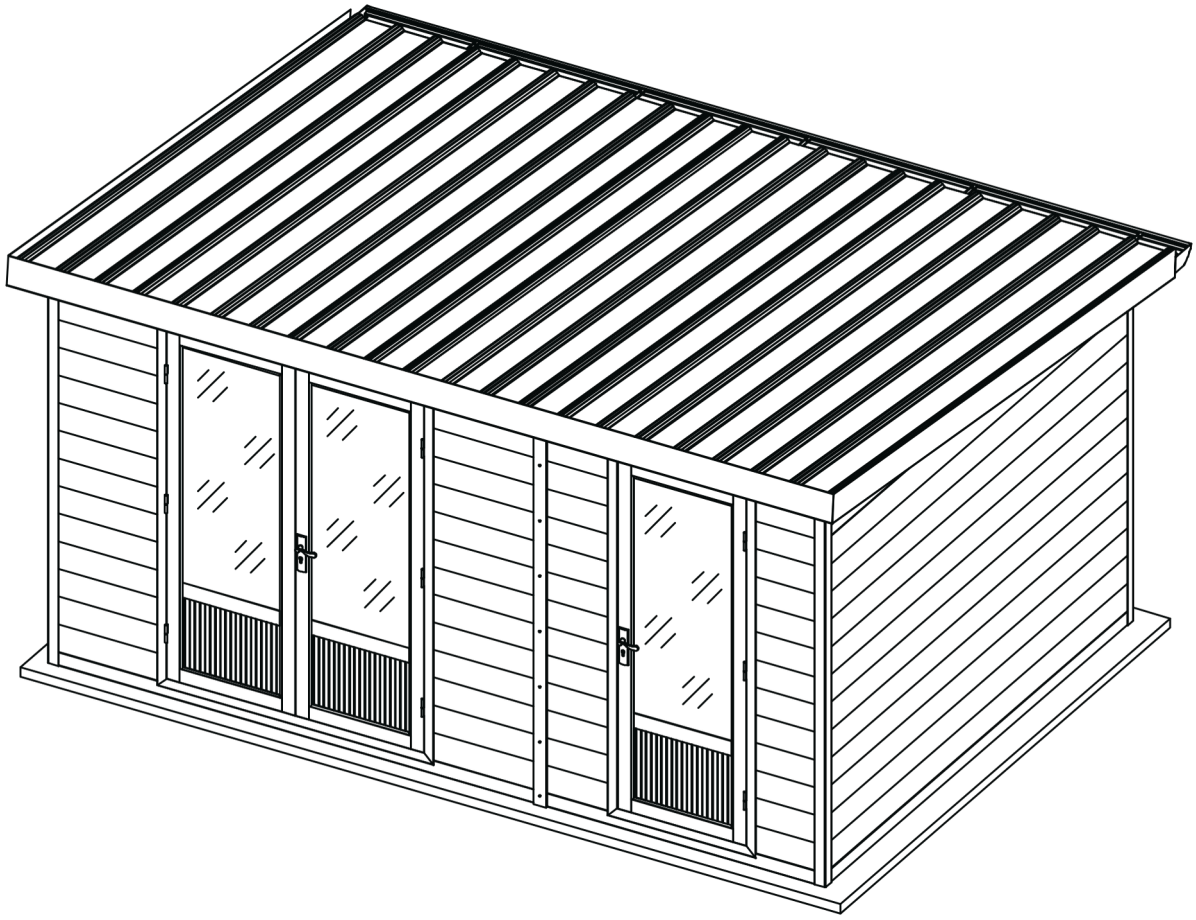

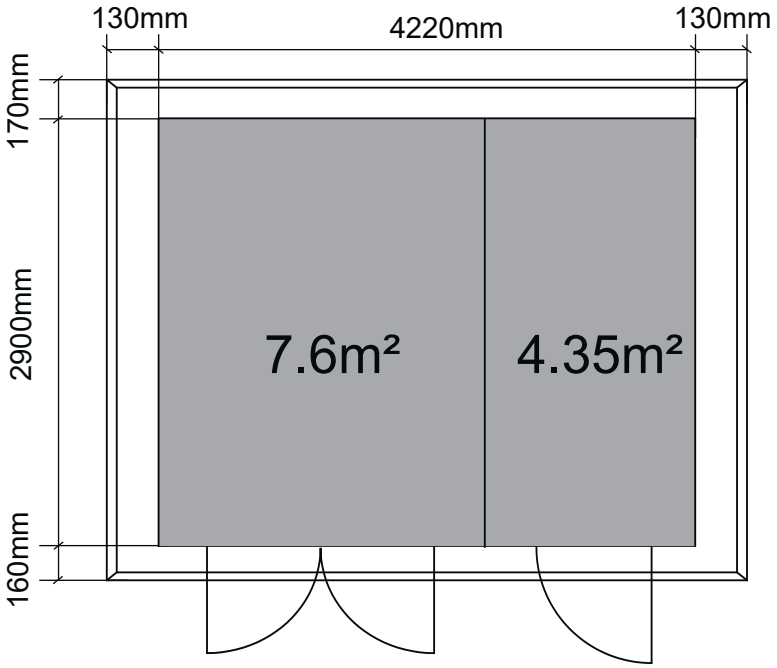



Vue de face

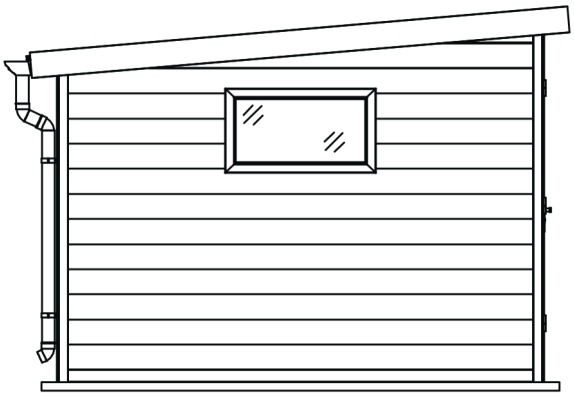

Profil droit

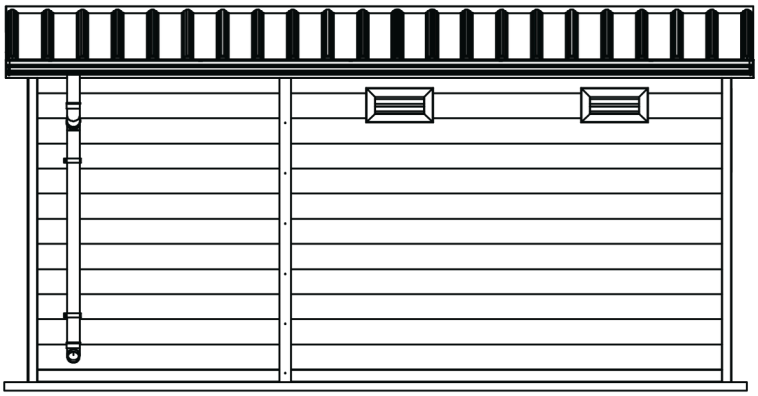

Profil gauche

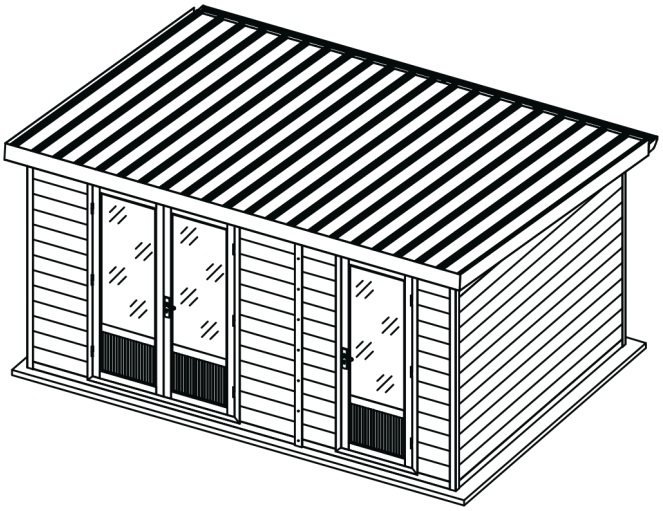

Vue de trois quarts

Outils

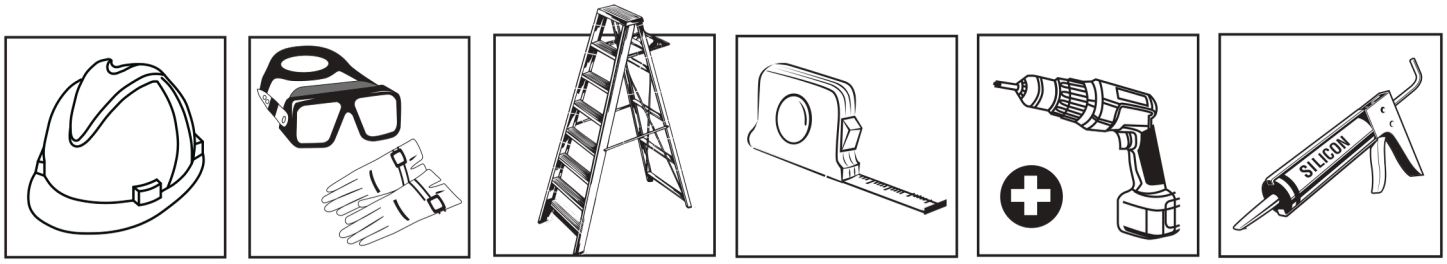

Inventaire des pièces

No.	STRUCTURE	DESCRIPTION	QTE
1	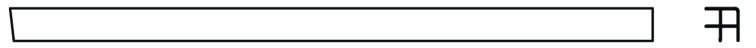	Colonne aluminium 58*58 L=2180mm	1
2	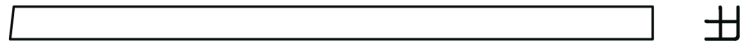	Colonne aluminium 58*58 L=2180mm	1
3	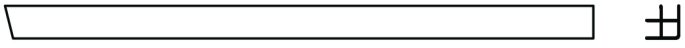	Colonne aluminium 58*58 L=1950mm	1
4	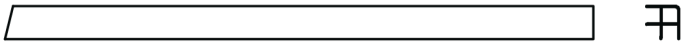	Colonne aluminium 58*58 L=1950mm	1
5	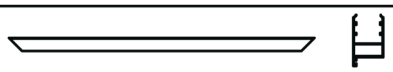	Cadre supérieur de porte	1
6	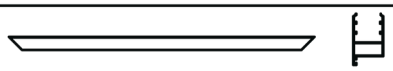	Cadre inférieur de porte	1
7	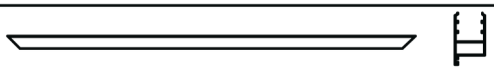	Cadre de porte gauche	1
8	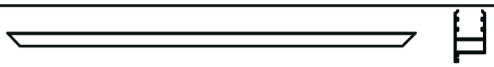	Cadre de porte droite	1
9		Système de verrouillage de porte	8
10		Système d'assemblage de porte	16
11	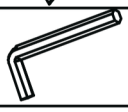	Clé hexagonale	1
12		Panneau mural alu B 85*29 L=4155mm	2
13	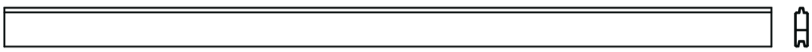	Panneau mural alu B 85*29 L=2835mm	2
14	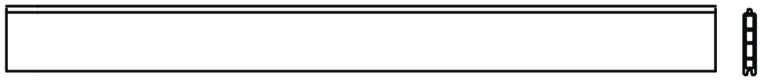	Panneau mural 160*28 L=2835mm	21
15	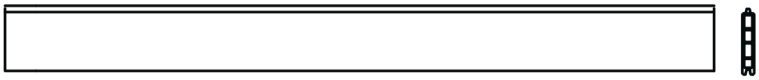	Panneau mural 160*28 L=4155mm	12
16	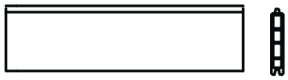	Panneau mural 160*28 L=592mm	13
17	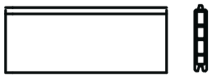	Panneau mural 160*28 L=375mm	13
18	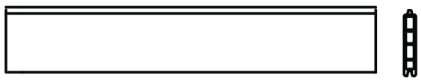	Panneau mural 160*28 L=1000mm	19
19	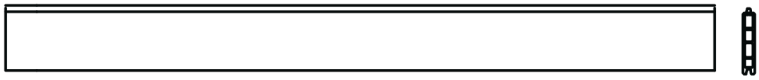	Panneau mural 160*28 L=2027mm	1
20	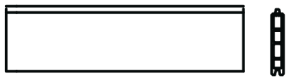	Panneau mural 160*28 L=500mm	1

Inventaire des pièces

No.	STRUCTURE	DESCRIPTION	QTE
21	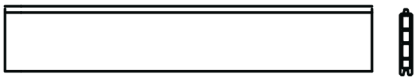	Panneau mural 160*28 L=947 mm	1
22	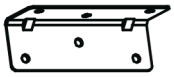	Cornière d'angle métal 28*28 L=86mm	16
23	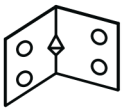	Angle en métal 30*30 L=35mm	24
24		Connecteur alu L=30mm	8
25		Vis auto-taraudeuses 4*15mm	380
26		Vis auto-taraudeuses 4*30mm	300
27	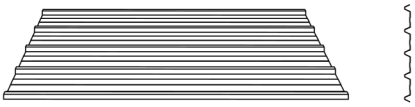	Tuiles en PVC	6
28		Vis 5x50	105
29		Protection anti-pluie pour vis de toit	105
30		Porte	1
31		Poignée de porte	2
32	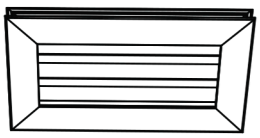	Grilles de ventilation	2
33		Porte	1
34	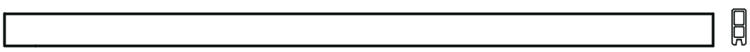	Panneau mural 75*28 L=4155mm	1

Inventaire des pièces

No.	STRUCTURE	DESCRIPTION	QTE
35	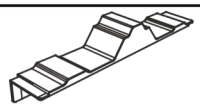	Bouchons pour panneaux de toit	42
36	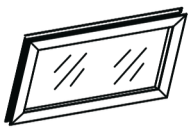	Fenêtre	1
37		Tranchée de drainage 175*90 L=4475mm	1
38		Tuyau d'évacuation des eaux pluviales Ø75mm L=200mm	1
39		Tuyau d'évacuation des eaux pluviales Ø75mm L=135mm	1
40		Tuyau d'évacuation des eaux pluviales Ø75mm L=1300mm	1
41	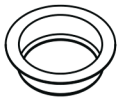	Drain	1
42		Pièce de suspension	8
43	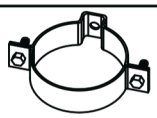	Pince de serrage	2
44		Dispositif de drainage	3
45		Vis auto-taraudeuses 4*12mm	15
46		Vis auto-taraudeuses 5*20mm	5
47	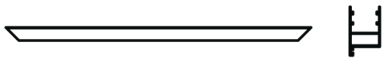	Cadre supérieur de porte	1
48	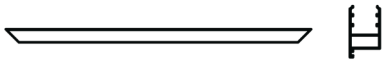	Cadre inférieur de porte	1
49	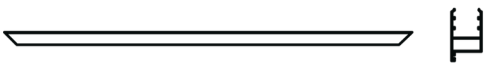	Cadre de porte gauche	1
50	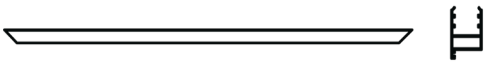	Cadre de porte droite	1
51	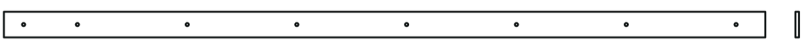	Lames en composite 71*10 L=2160mm	1
52	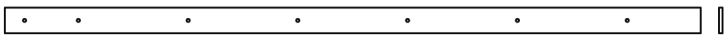	Lames en composite 71*10 L=1935mm	1
53	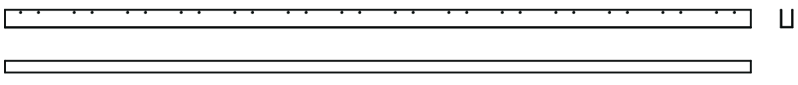	Profilé alu en U 40*32 L=2160mm Alu.	1

Inventaire des pièces

No.	STRUCTURE	DESCRIPTION	QTE
54	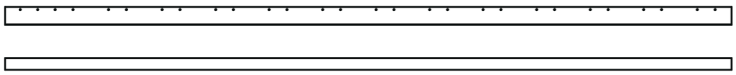	Profilé alu en U 40*32 L=1935mm Alu.	1
55		Boulons M6 L=36mm	16
56		Panneau mural alu B 85*29 L=2825mm	1
57	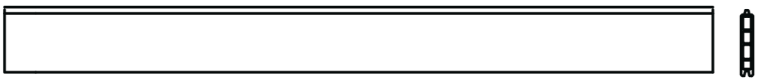	Panneau mural 160*28 L=2825mm	12
58	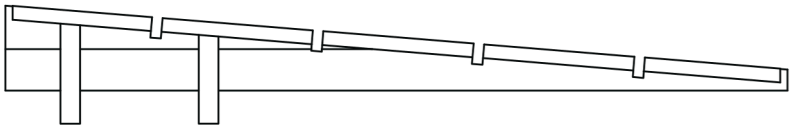	Fronton	1
59	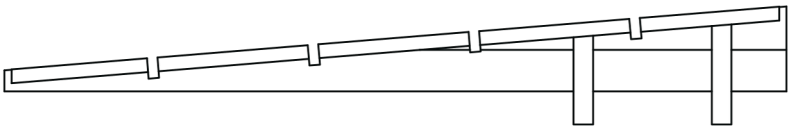	Fronton	1
60	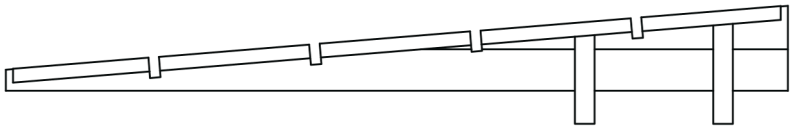	Fronton	1
61	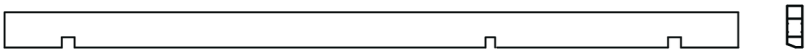	Poutre aluminium 98*37 L=4411mm	4
62	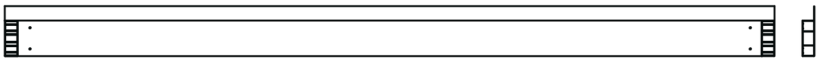	Cornière courte alu 155*37 L=3230mm	2
63	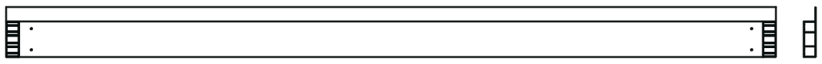	Cornière courte alu 155*37 L=4485 mm	1
64	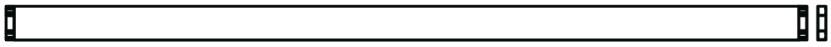	Cornière courte alu 110*37 L=4485 mm	1
65	 SPARE BEAM-ERZATZBOHLE-MADRIER DE RÉSERVE	Panneau mural 160*28 L=4155mm	1

Etape 1

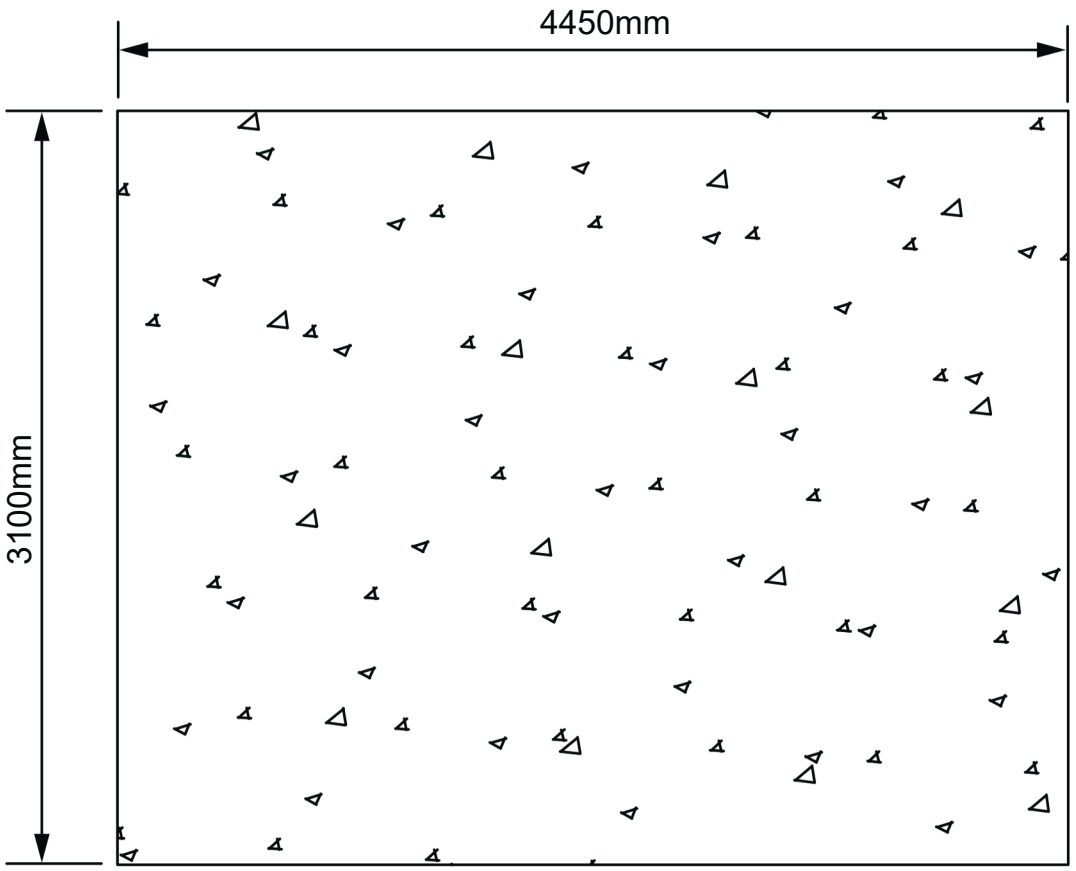

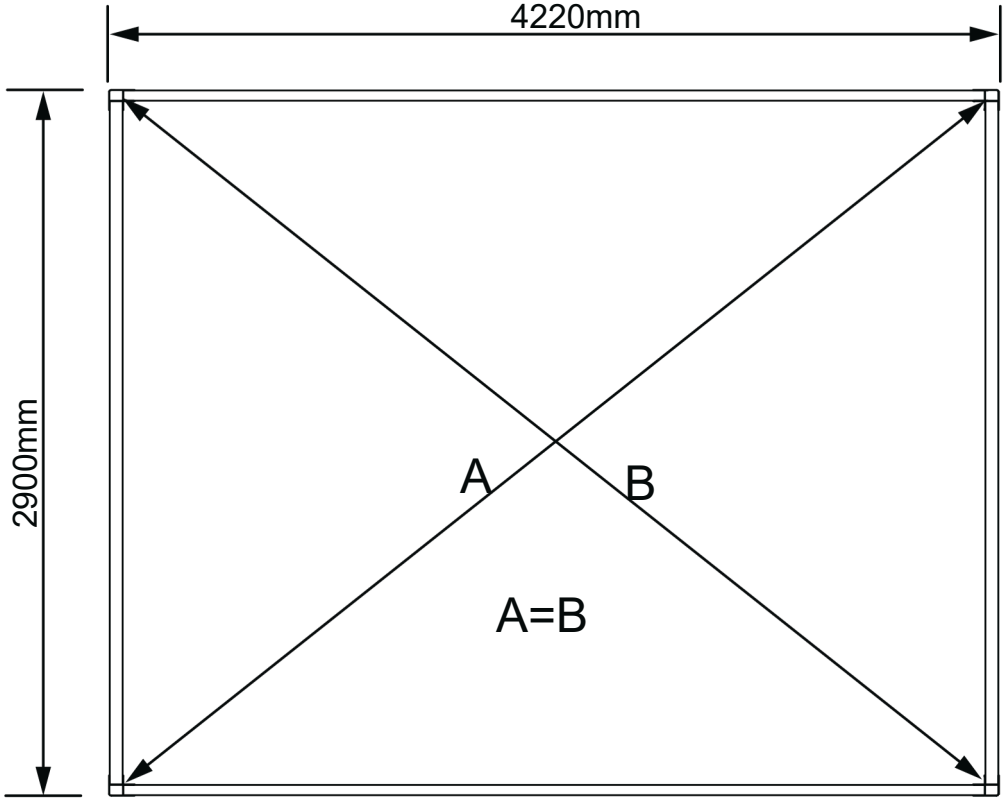

1. Les abris de jardin doivent être installés sur une fondation stable et plane, comme une dalle de béton. La surface doit être plane et conforme aux dimensions indiquées ci-dessus. L'intérieur de l'abri doit être d'équerre, avec des diagonales de longueur égale.

Etape 2

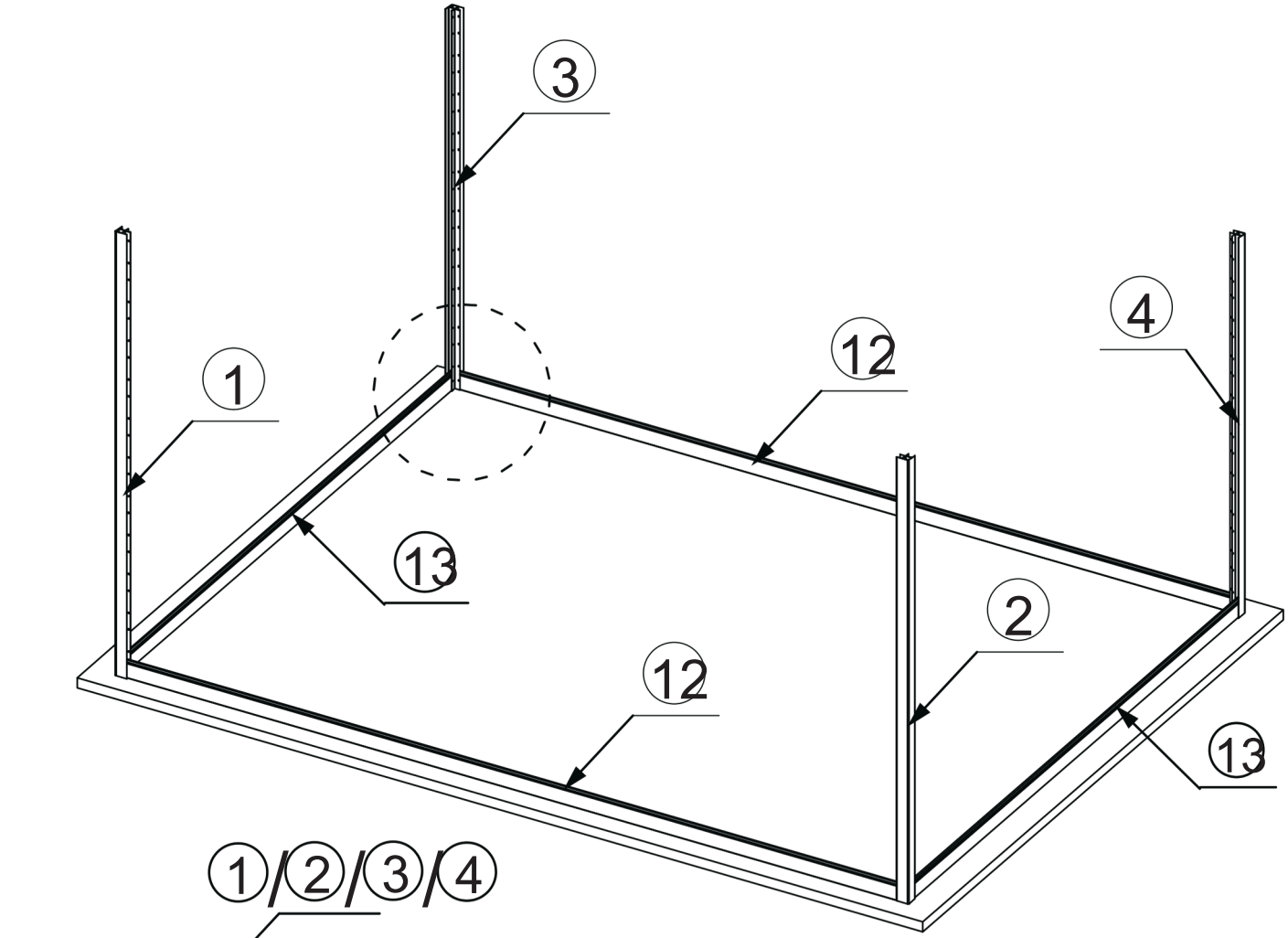

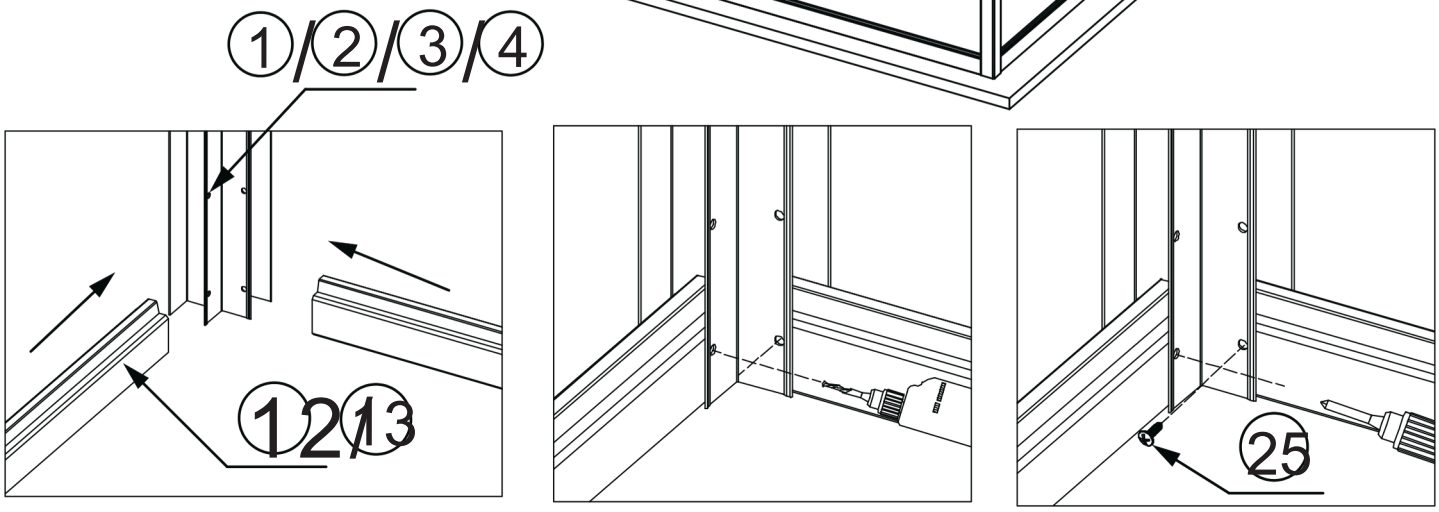

2. Insérez les panneaux inférieurs en aluminium dans le cadre en aluminium. En fonction de la position des trous dans le cadre en aluminium, utilisez un foret de 3 mm pour prépercer les trous dans les panneaux inférieurs en aluminium, puis vissez lentement les vis ST4*15 dans la direction verticale. Faites attention aux numéros de composants correspondants (comme indiqué sur le schéma ci-dessus).

Etape 3

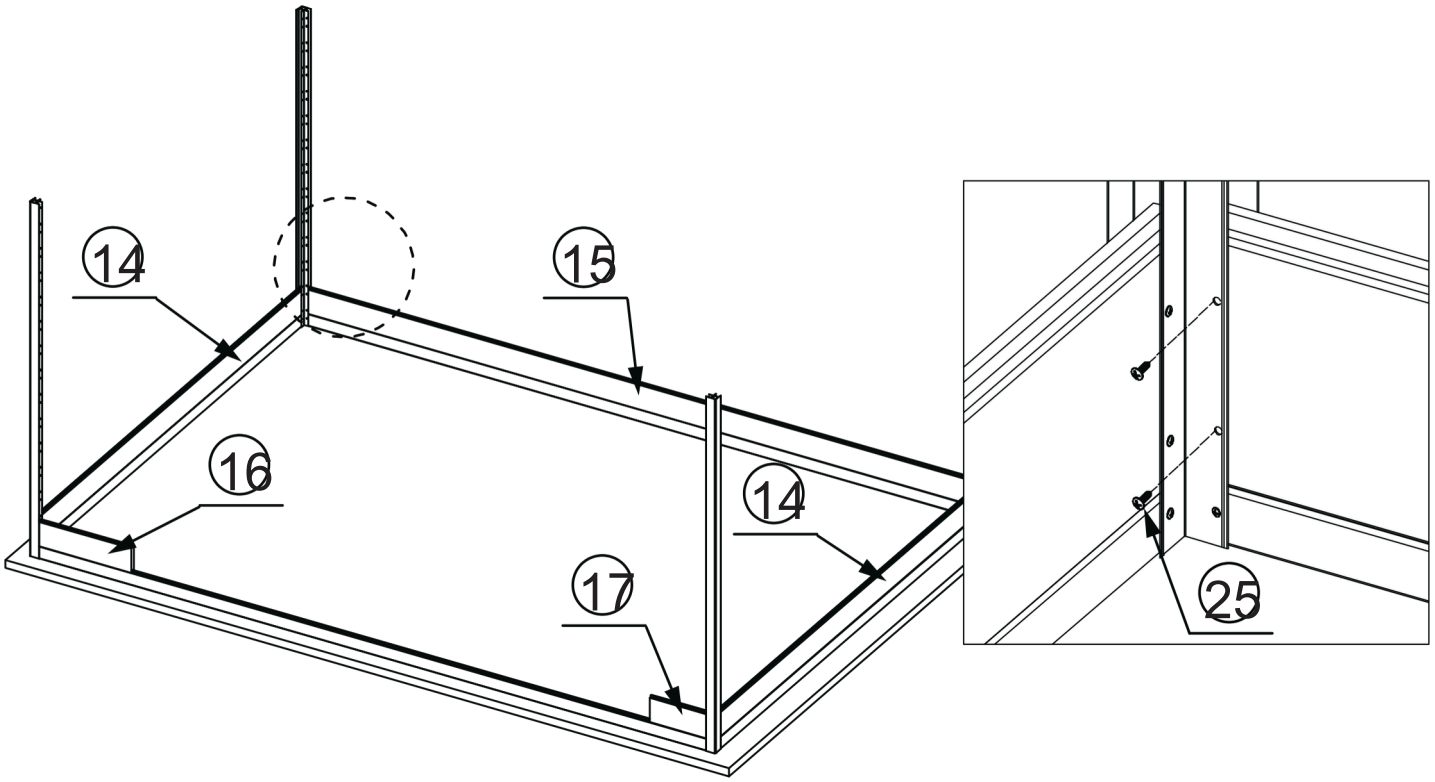

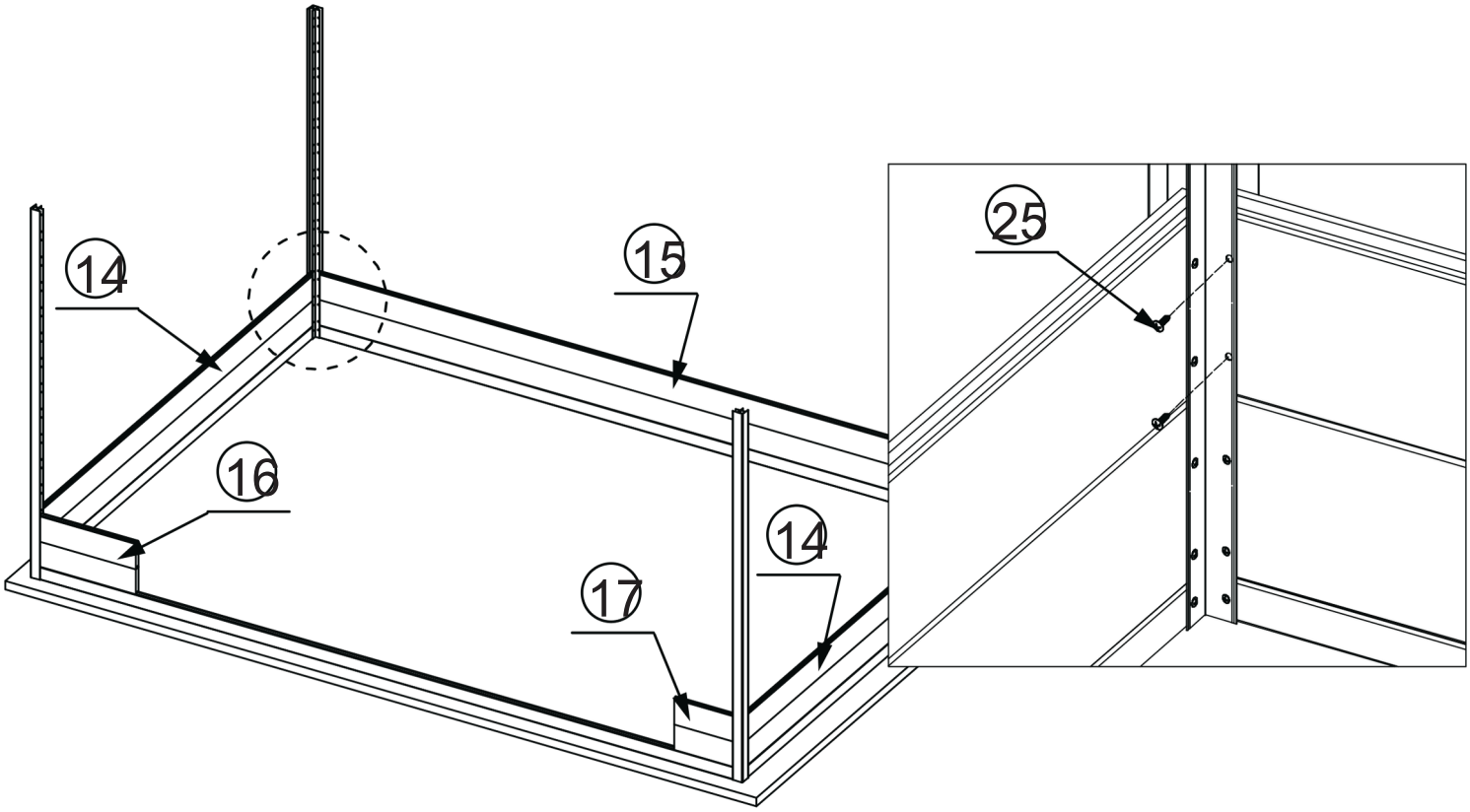

3. Insérez les panneaux muraux en composite dans le cadre en aluminium en prêtant attention aux numéros de pièces. Utilisez des vis ST4*15 et vissez-les lentement dans la direction verticale. Chaque panneau mural nécessite deux vis (comme indiqué sur le schéma ci-dessus).

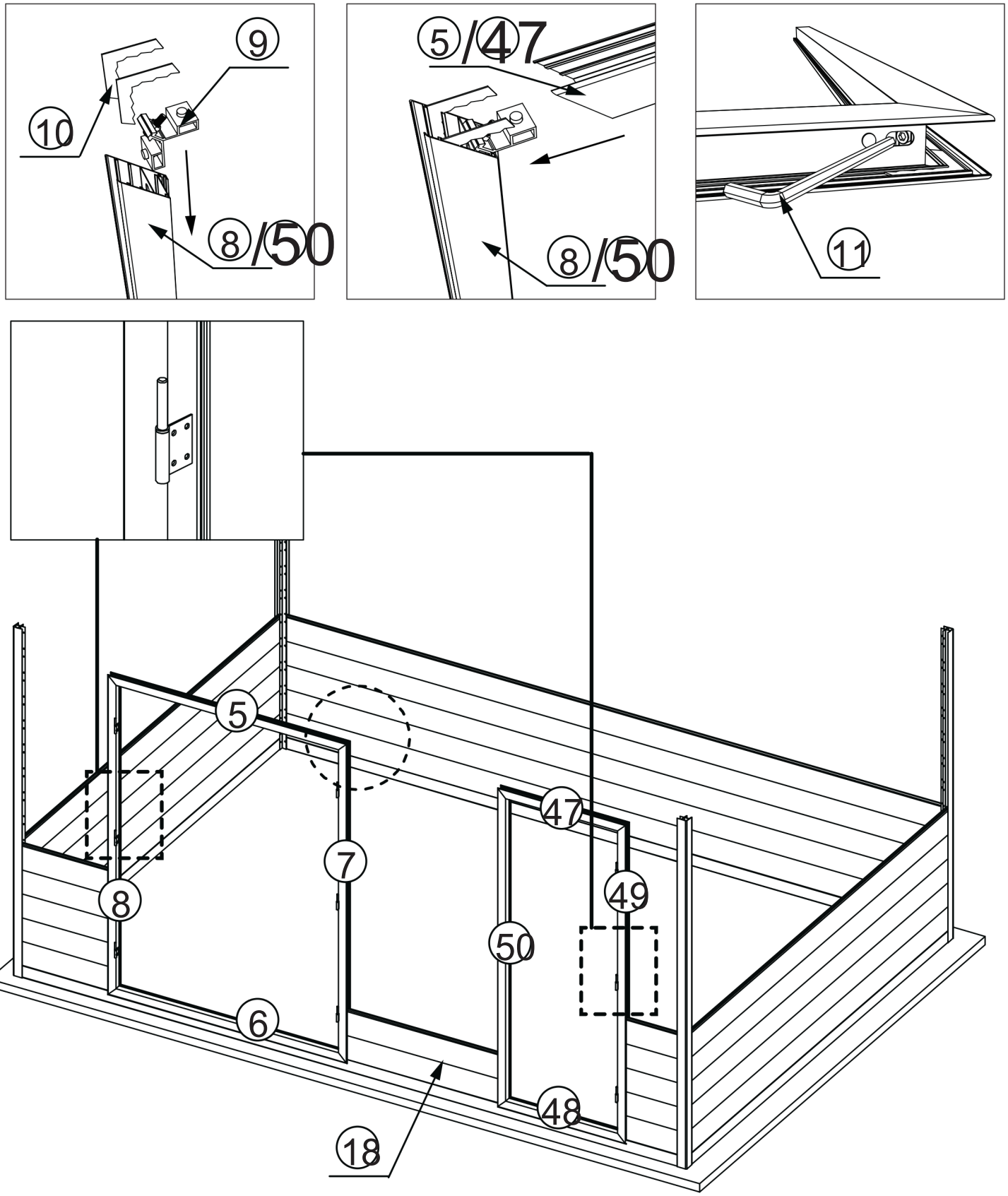

4. Insérez le système de verrouillage de porte dans la rainure interne du cadre de porte, puis assemblez le cadre de porte en suivant les numéros indiqués sur le schéma ci-dessus. Ensuite, insérez le cadre de porte dans le panneau mural en veillant à ce que le cadre de porte soit orienté vers l'extérieur (comme indiqué sur le schéma ci-dessus).

Etape 5

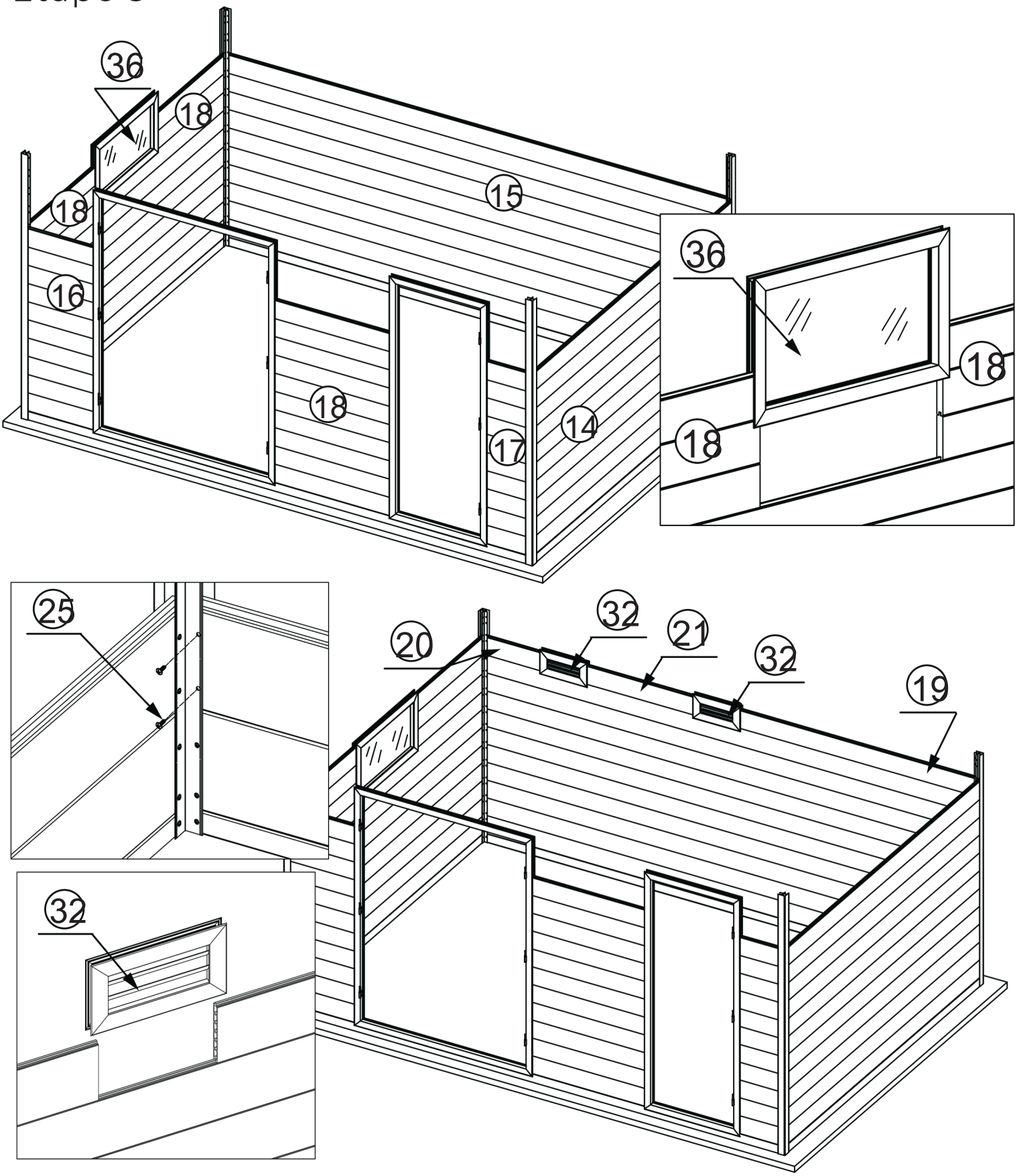

5.Continuez à insérer les panneaux muraux et fixez-les avec des vis. Installez les grilles de ventilation et la fenêtre une fois les panneaux muraux installés à la hauteur appropriée. (Voir schéma ci-dessus.)

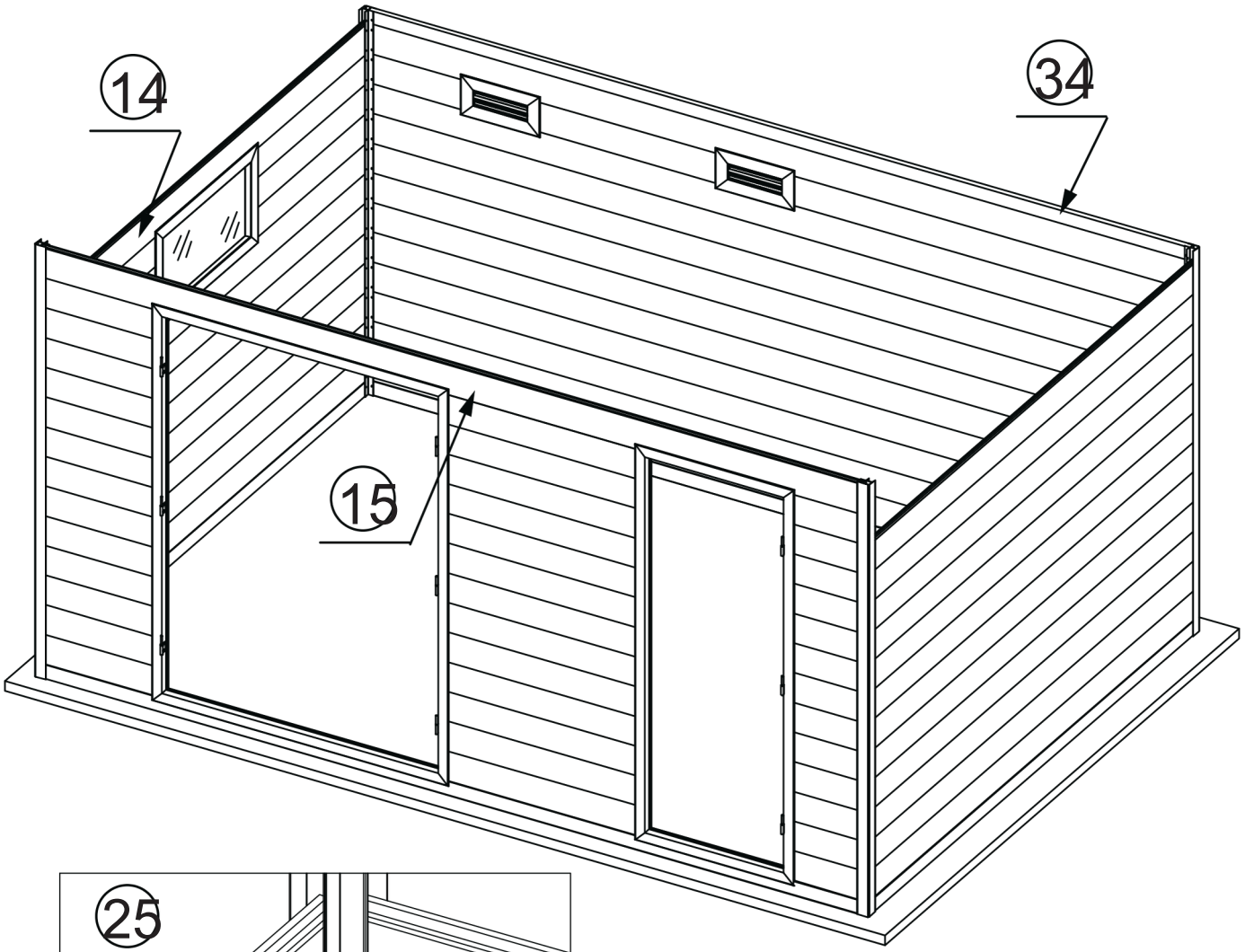

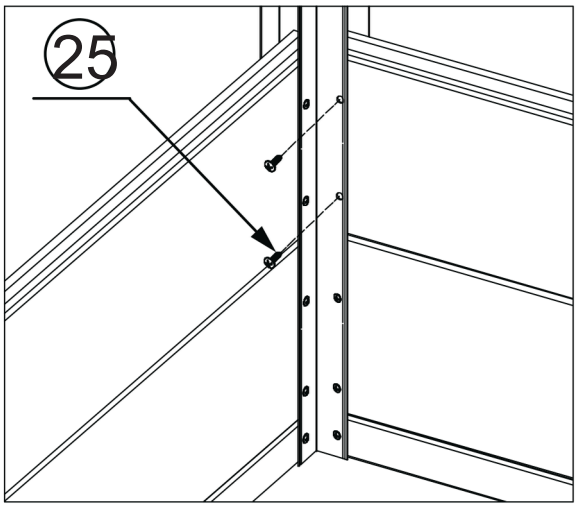

6. Continuez l’installation des panneaux muraux en composite en suivant les mêmes étapes que précédemment. (Voir schéma ci-dessus)

Etape 7

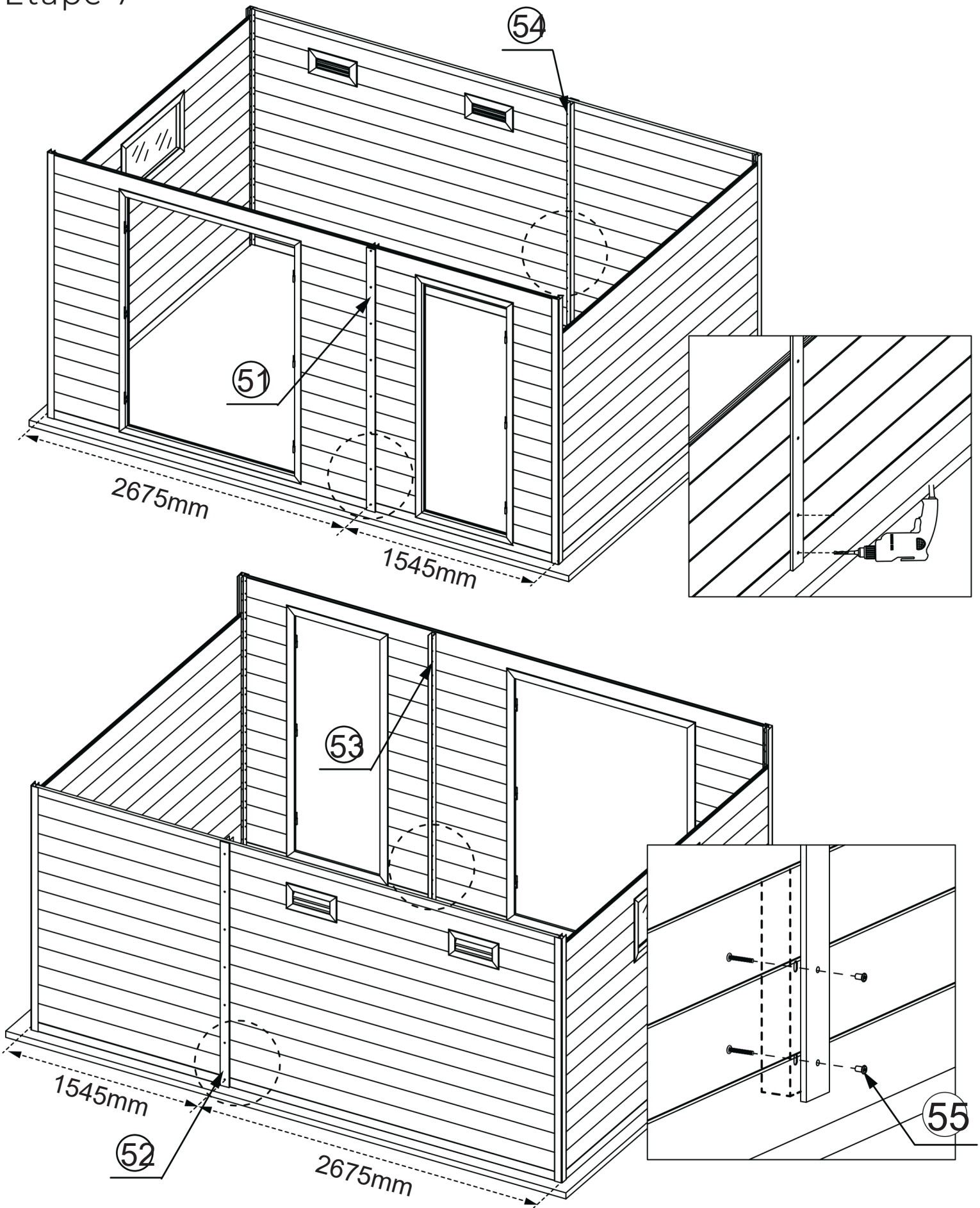

7. Utilisez les outils de mesure pour déterminer la position des trous selon les dimensions indiquées sur le schéma ci-dessus. Percez les panneaux muraux avec un foret de Ø9 mm en passant par les trous des lames en composite ; puis fixez ensemble les lames en composite, les panneaux muraux et la connexion en aluminium en U à l'aide de vis M6x36 mm (voir schéma ci-dessus).

Etape 8

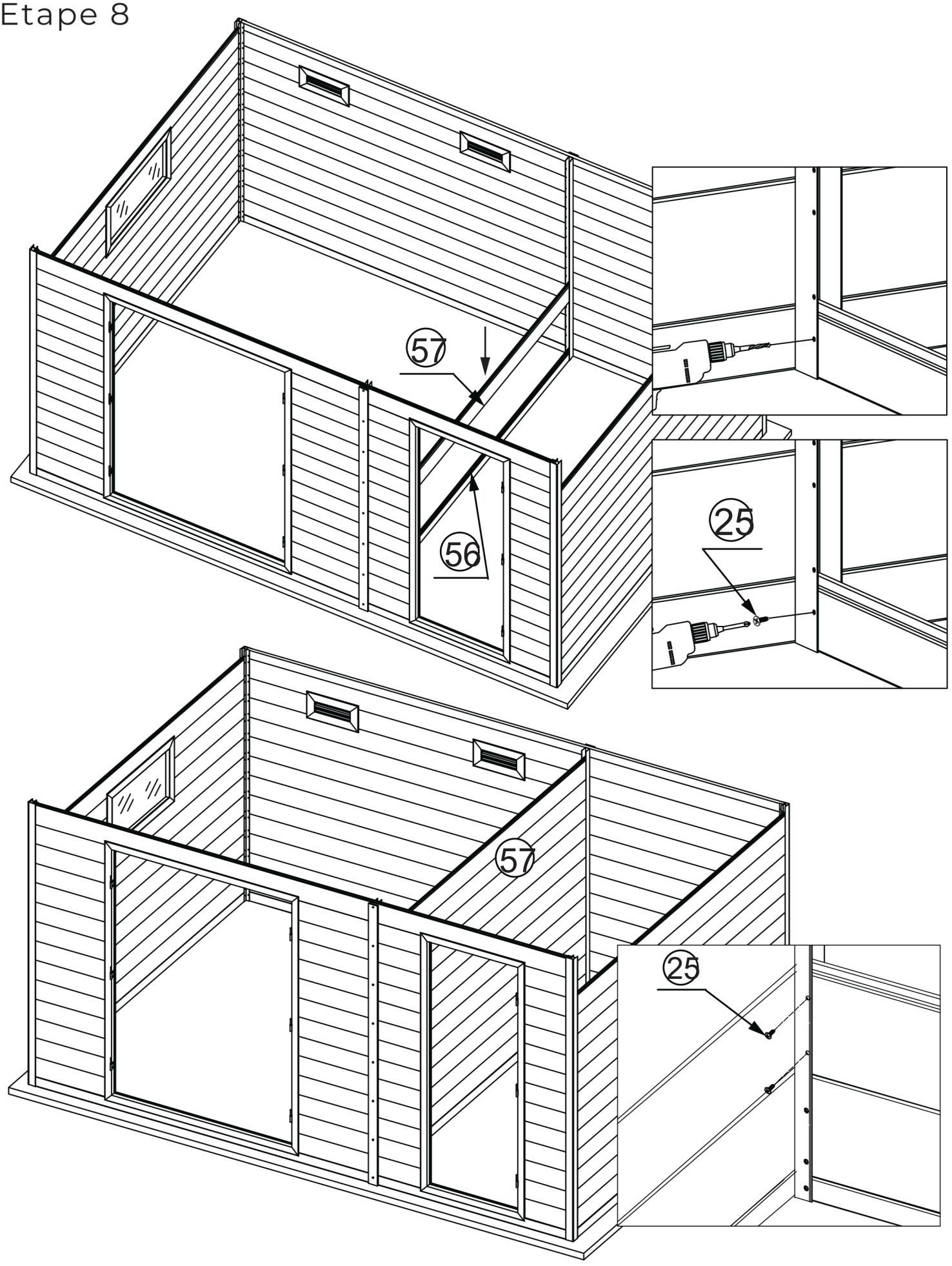

8. Installez les panneaux muraux intermédiaires de la même manière qu’aux étapes 2 et 3. (Voir schéma ci-dessus)

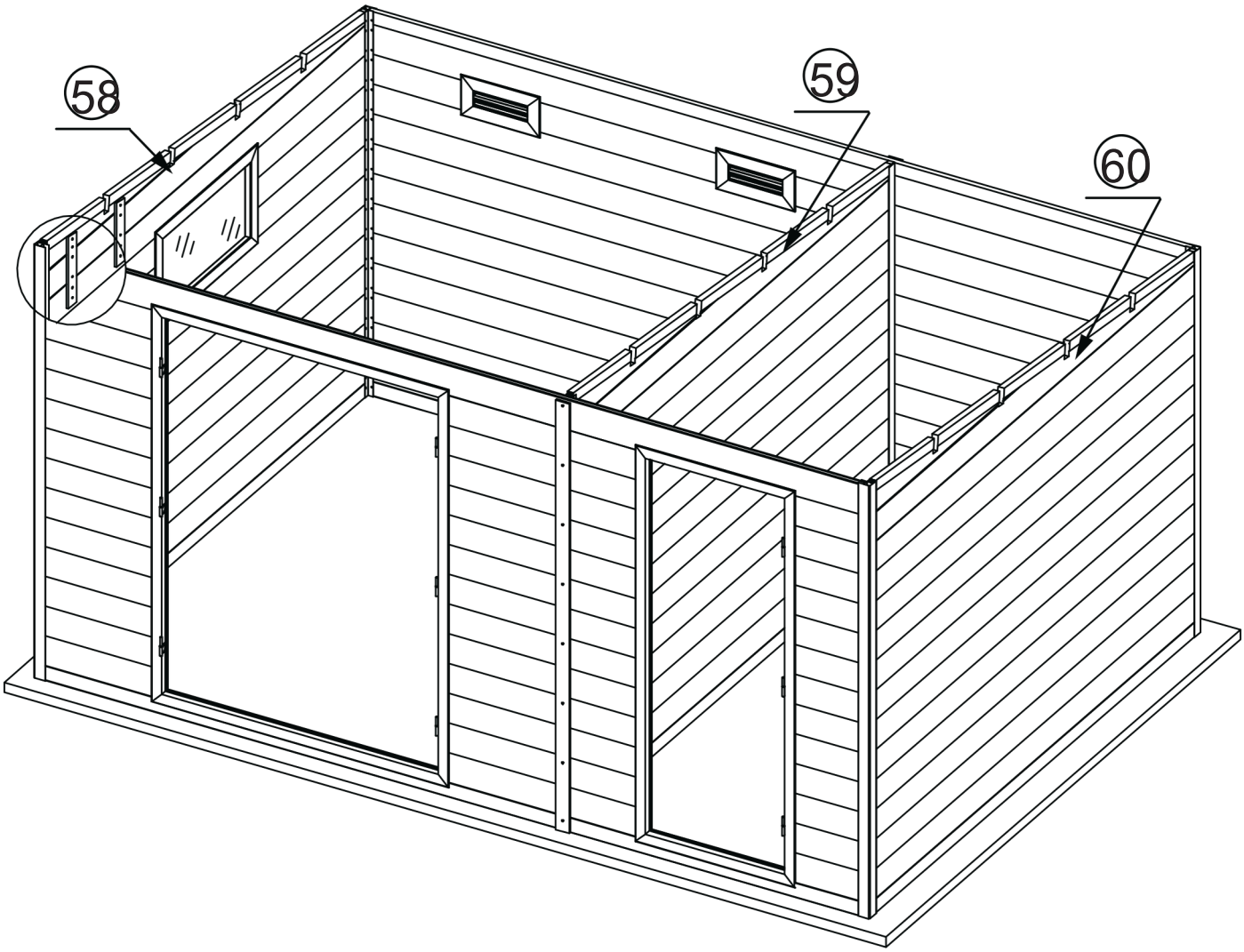

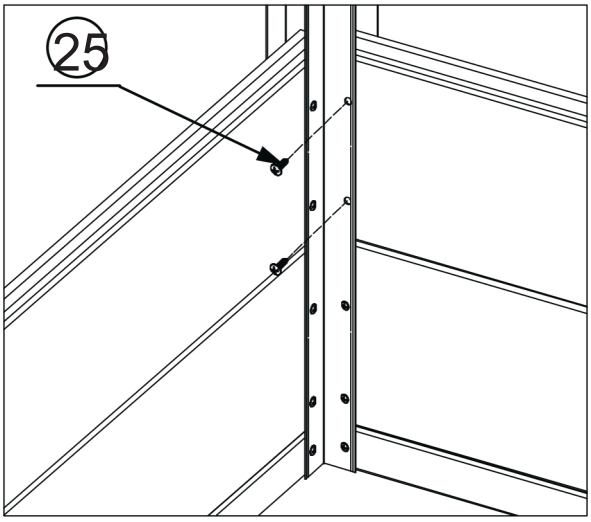

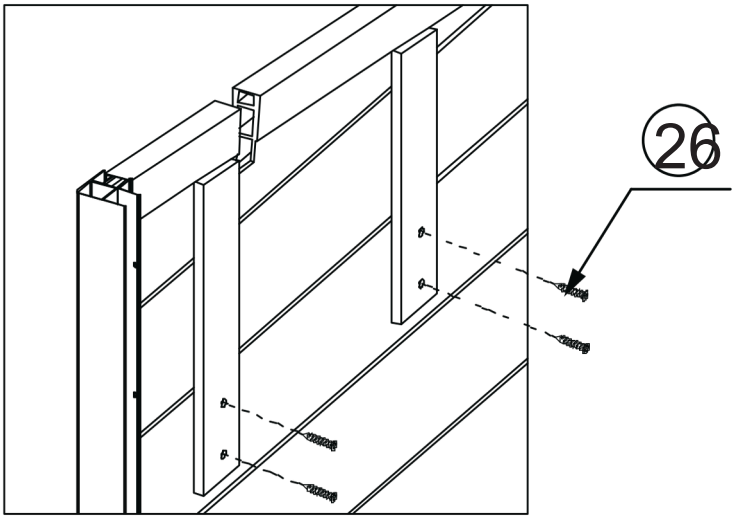

9. Installez les panneaux muraux triangulaires. Reliez et fixez les panneaux muraux inférieurs à l’aide des vis correspondantes en passant par les trous des lames supérieures des panneaux muraux triangulaires. Veuillez procéder à l’installation en suivant la numérotation correspondante. (Voir schéma ci-dessus)

Etape 10

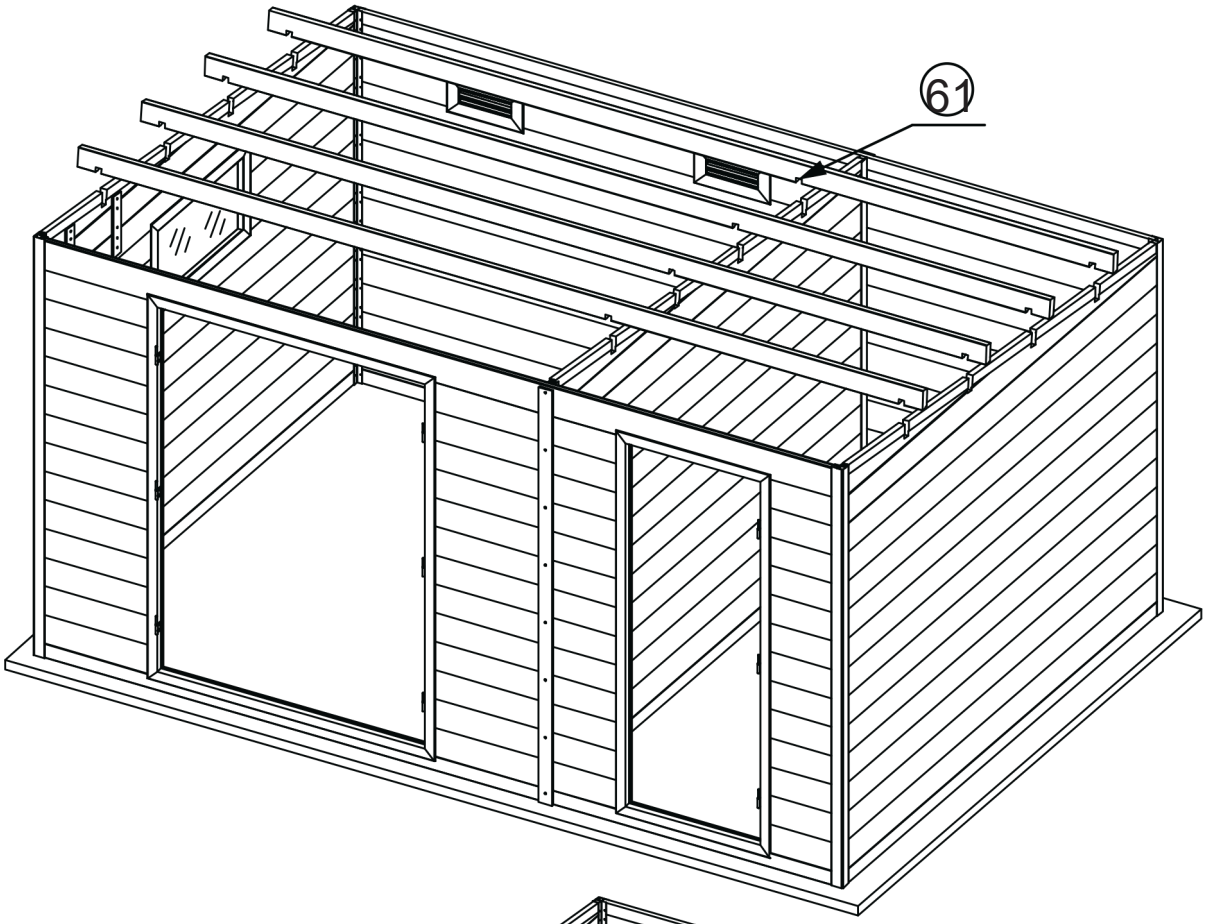

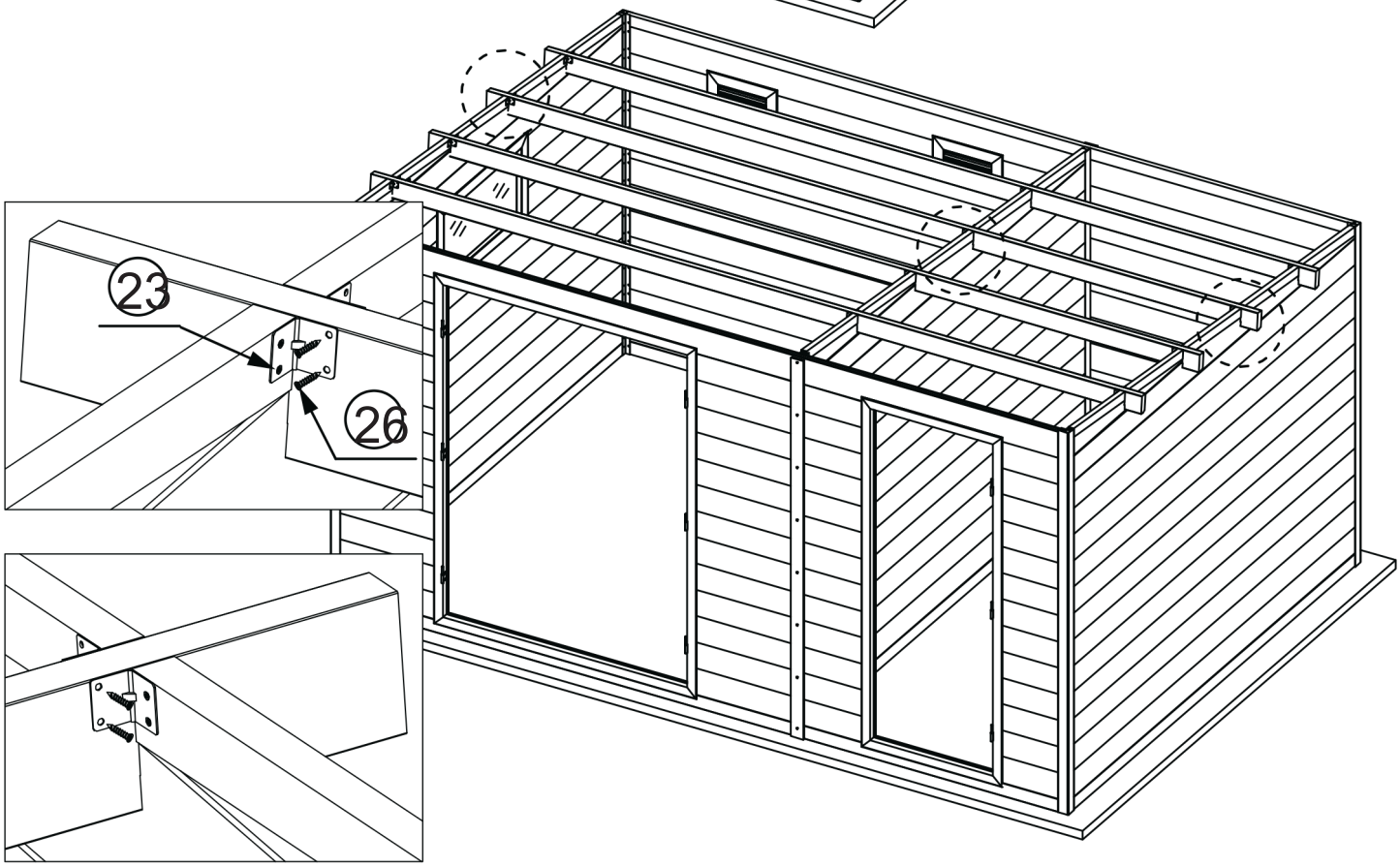

10. Insérez la traverse en aluminium et la faîtière dans la rainure du panneau mural triangulaire composite. Utilisez une équerre en fer en forme de L pour assembler la traverse en aluminium, la faîtière et le panneau mural triangulaire. Utilisez un foret de 3 mm pour prépercer le trou, puis fixez avec des vis ST4*30mm (comme indiqué sur le schéma ci-dessus).

Etape 11

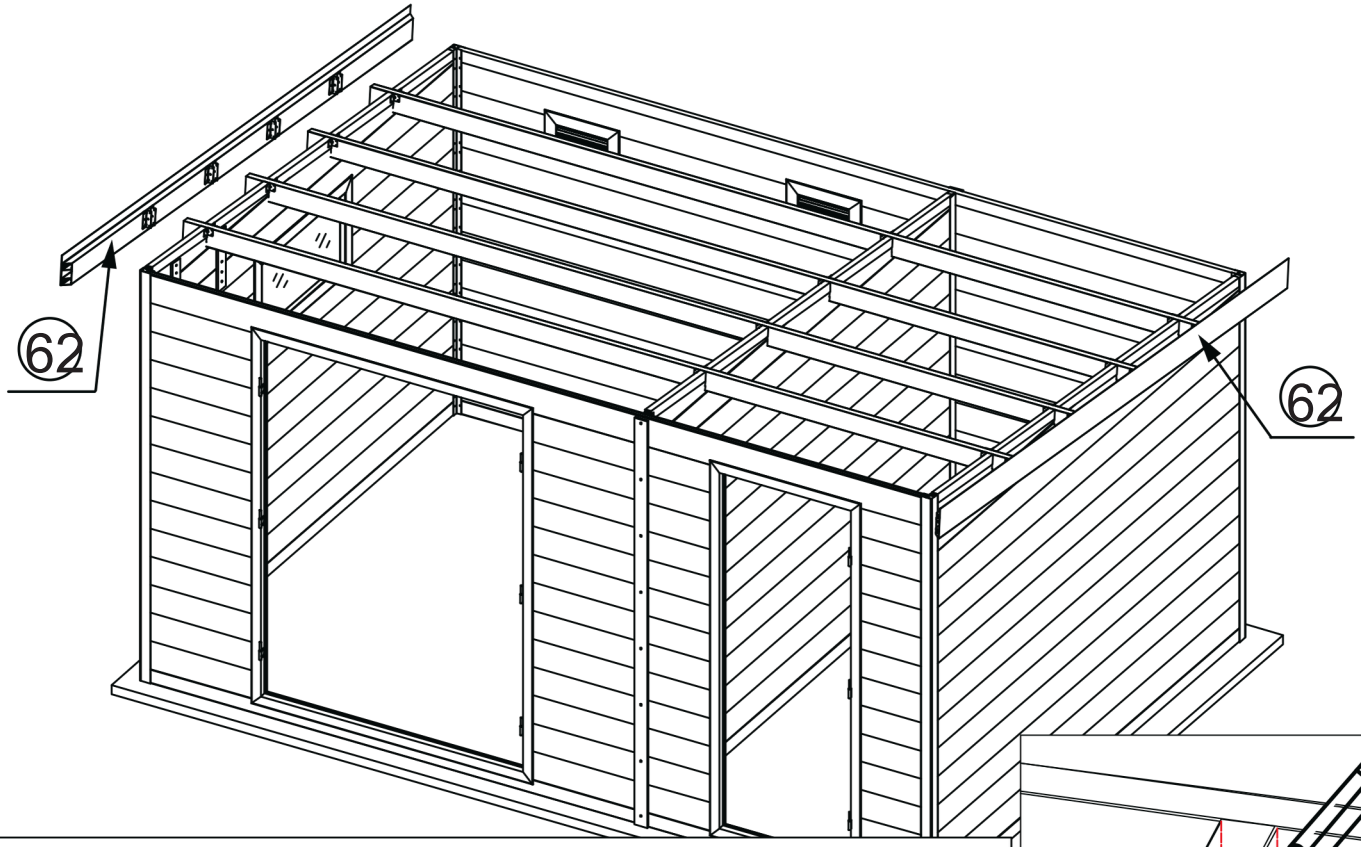

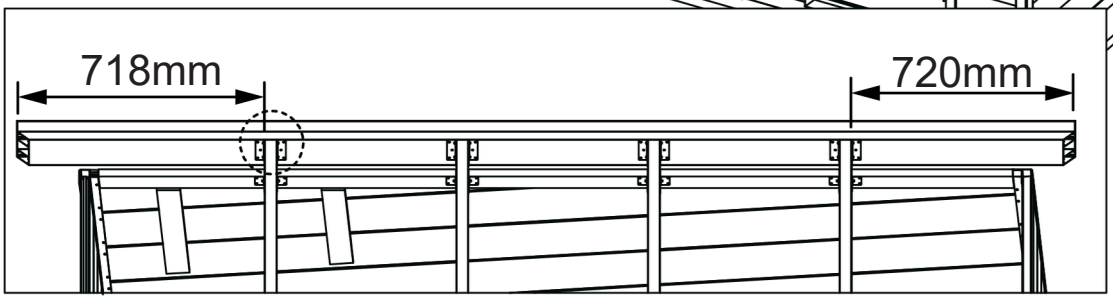

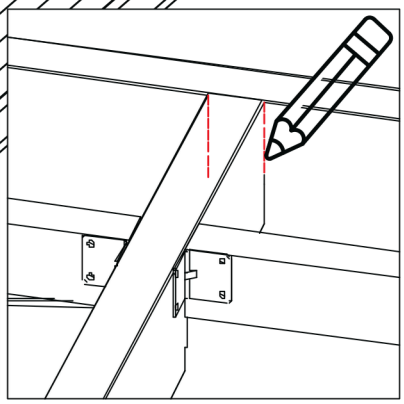

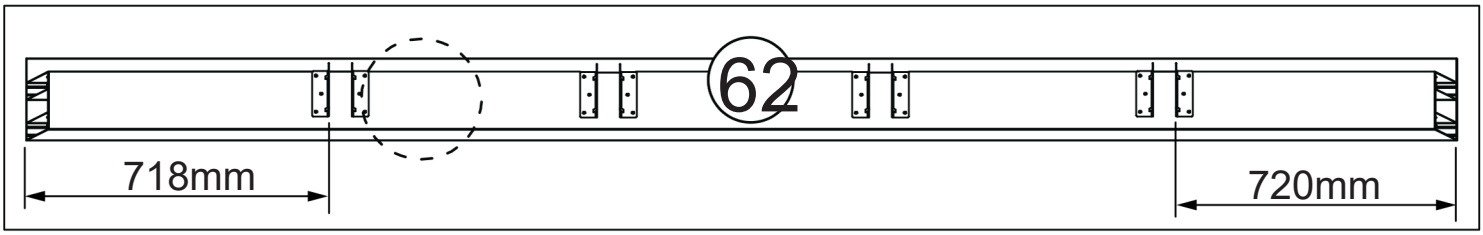

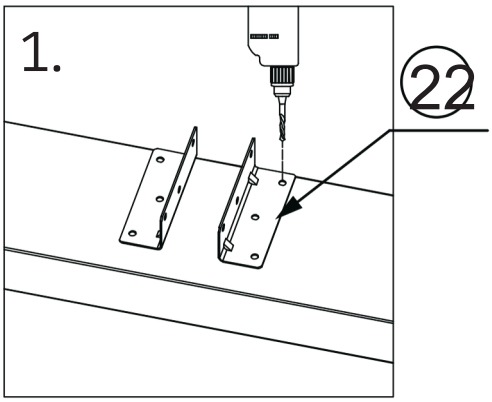

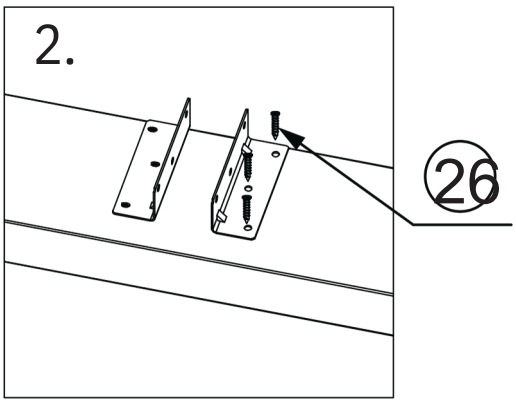

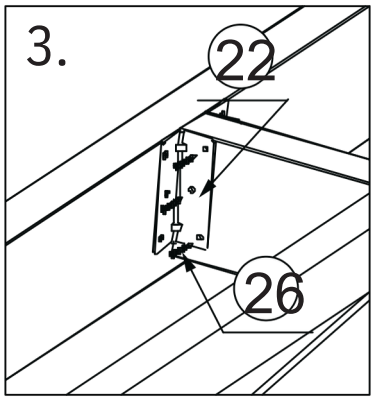

11. La cornière en aluminium doit être installée des deux côtés. La dimension avant de la cornière est de 721 mm, et la dimension arrière est de 743mm. La position de la ligne doit être tracée. Utilisez une longue équerre en fer en forme de L pour la connecter à la cornière en aluminium en fonction de la position de la ligne. Ensuite, connectez-la et fixez-la avec la traverse en aluminium. Utilisez un foret de 3 mm pour prépercer le trou, puis fixez-le avec des vis ST4*30 mm (comme indiqué sur le schéma ci-dessus).

Etape 12

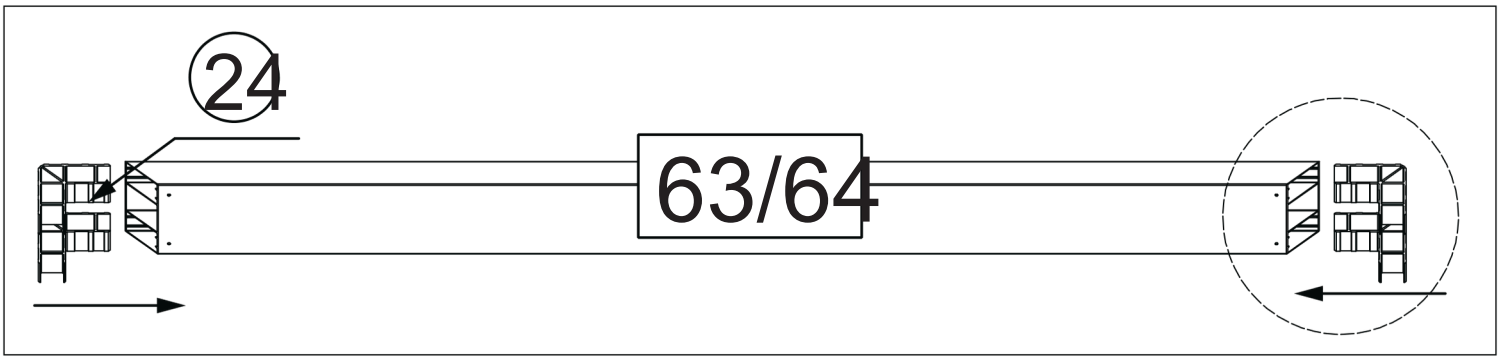

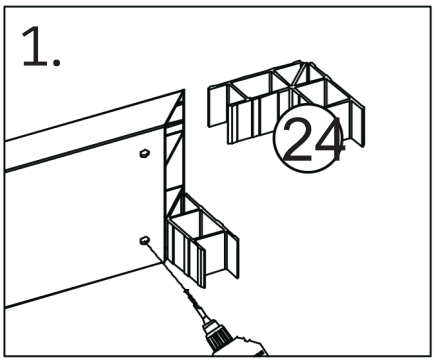

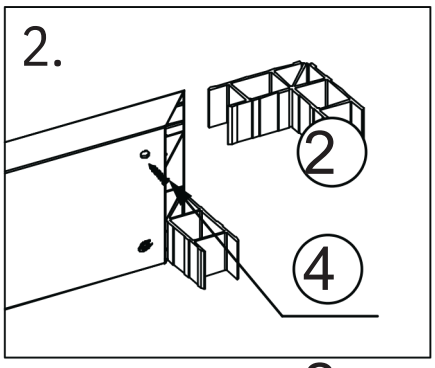

2

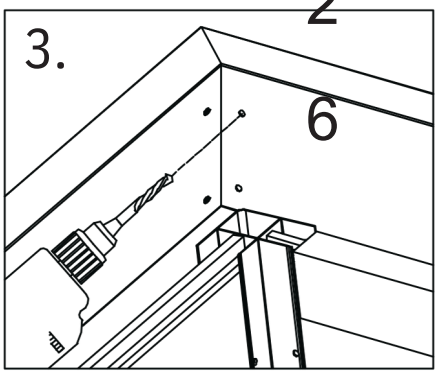

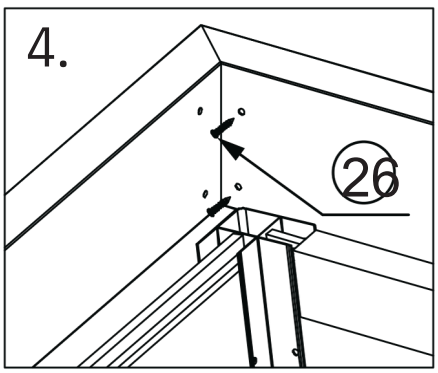

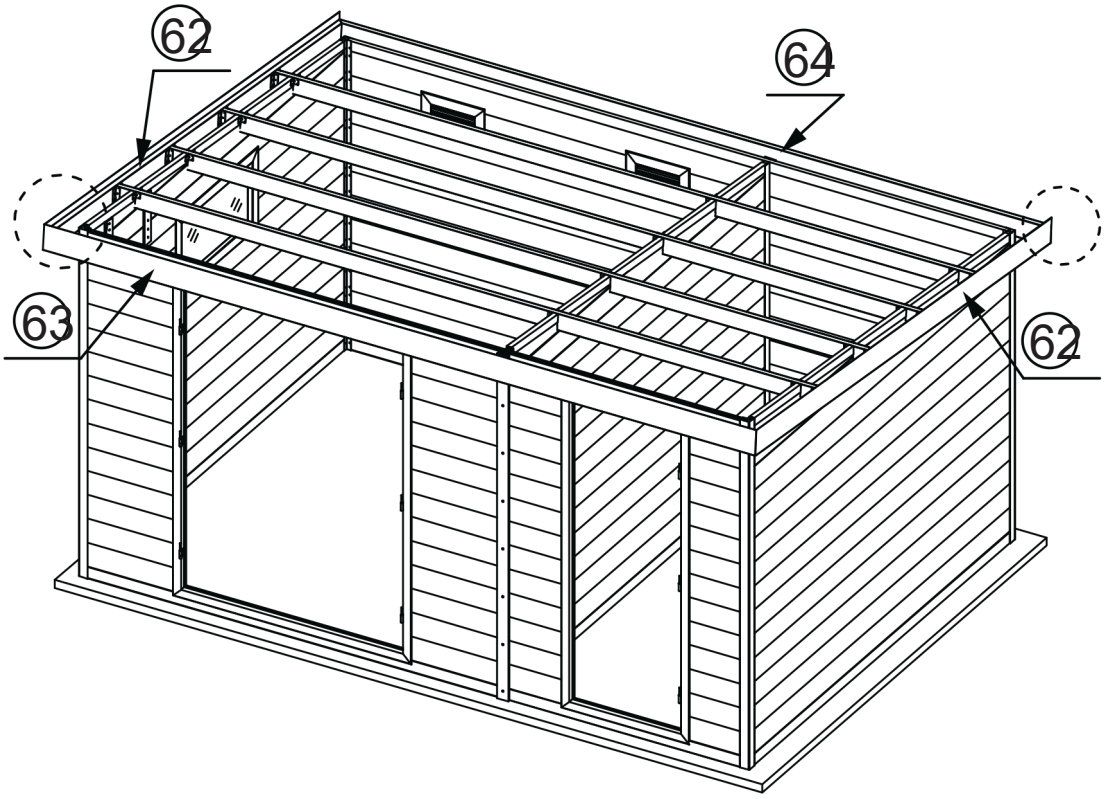

12. Installez la cornière en aluminium en faisant attention aux positions d'installation selon le numéro de composant correspondant. Insérez la pièce d'angle en aluminium dans la cornière en aluminium, utilisez un foret de 3 mm pour prépercer les trous sur la pièce d'angle en aluminium en fonction des trous de la cornière, puis fixez avec des vis ST4*30mm(comme indiqué sur le schéma ci-dessus).

Etape 13

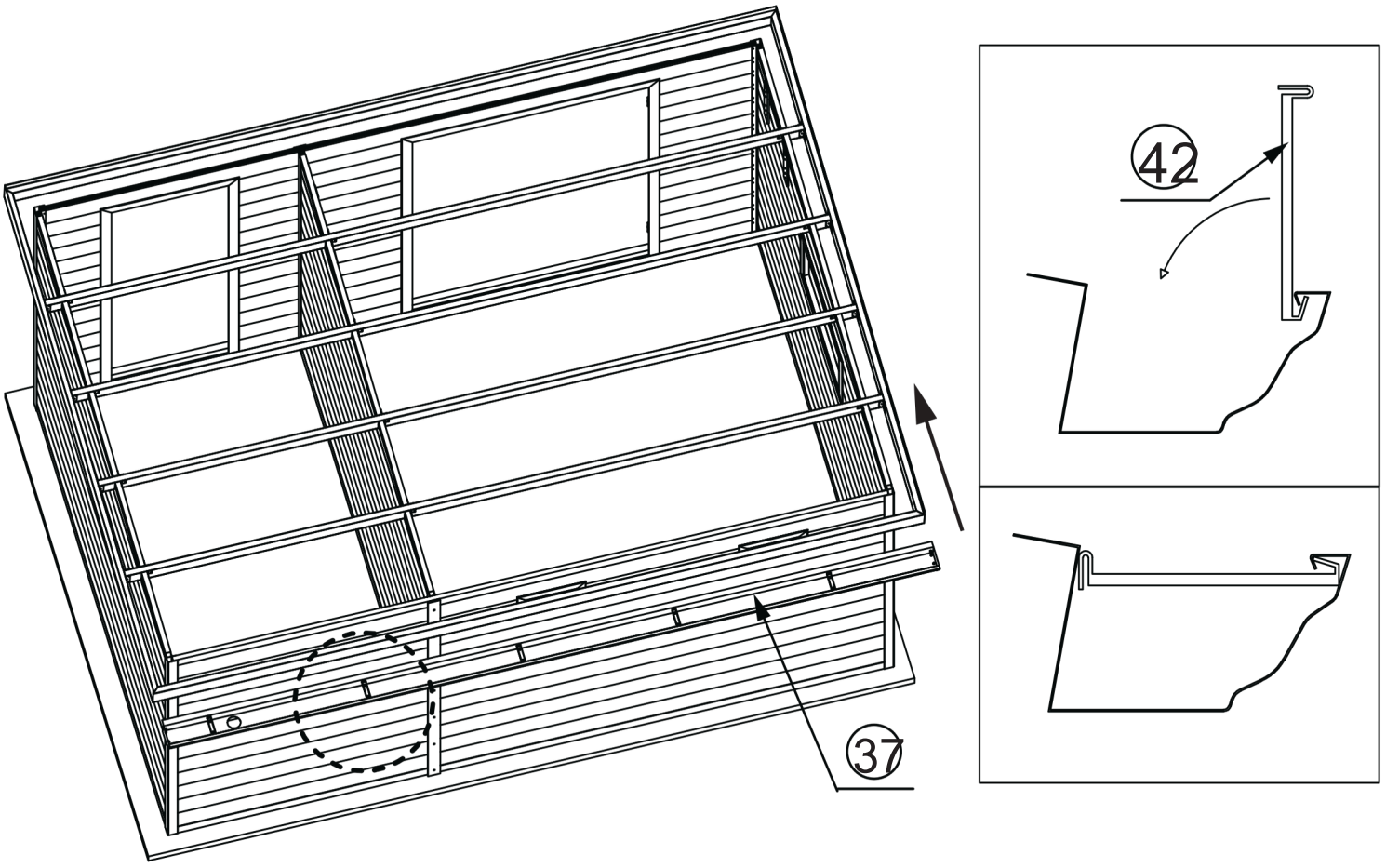

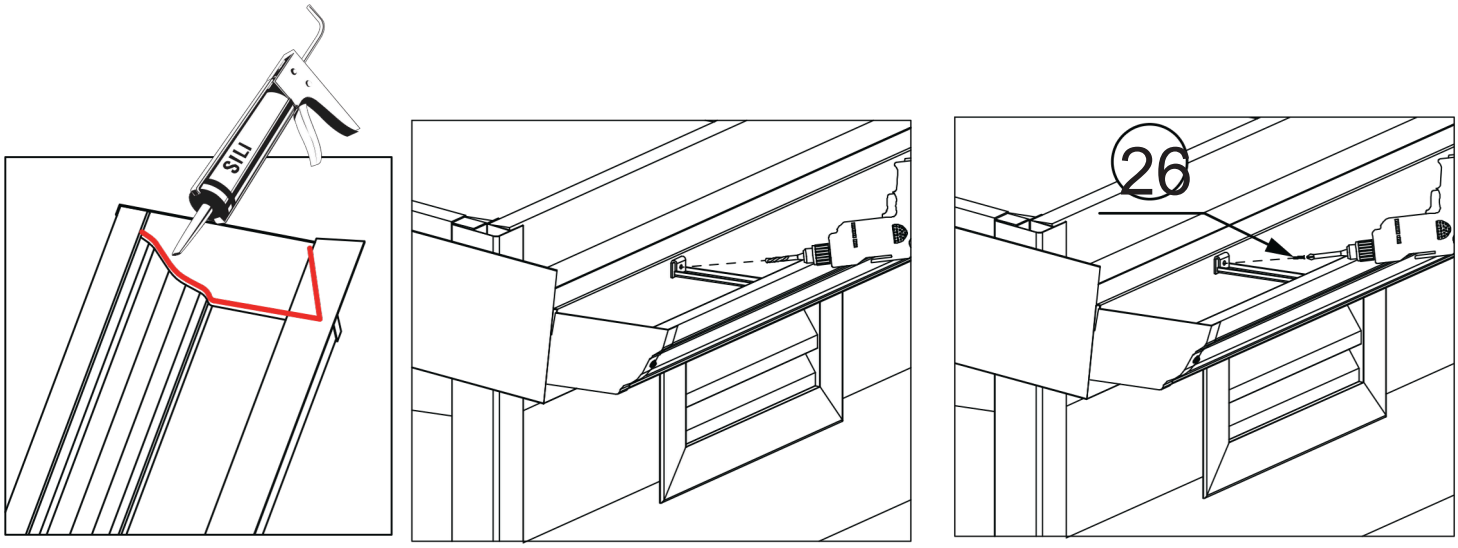

13. Tout d'abord, appliquez de l'adhésif aux deux extrémités de la tranchée de drainage. Ensuite, insérez la tranchée de drainage dans les avancées de toit des murs latéraux et installez les supports. Utilisez un foret de 3 mm pour prépercer les trous dans la cornière à travers les trous des supports, puis fixez-les avec des vis. (comme indiqué sur le schéma ci-dessus)

Etape 14

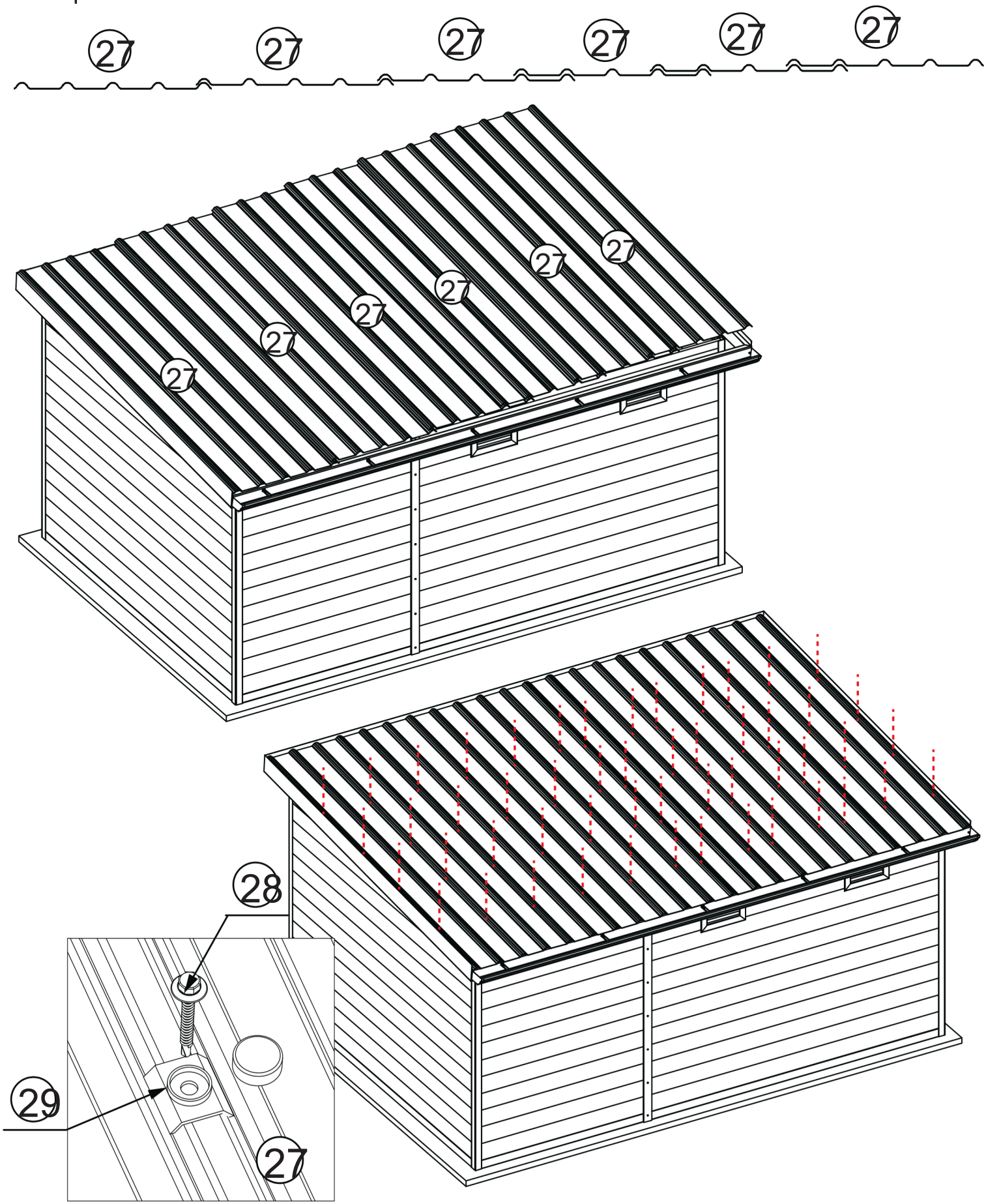

14. Installez le panneau de toit en résine PVC sur le dessus de l'abri. Placez une couche de panneau de toit en résine PVC sur le toit, comme indiqué sur le schéma ci-dessus. Utilisez des capuchons en plastique (ST5*75 mm) pour fixer le panneau de toit en résine PVC à la faîtière en aluminium et à la traverse en aluminium (comme indiqué sur le schéma ci-dessus).

Etape 15

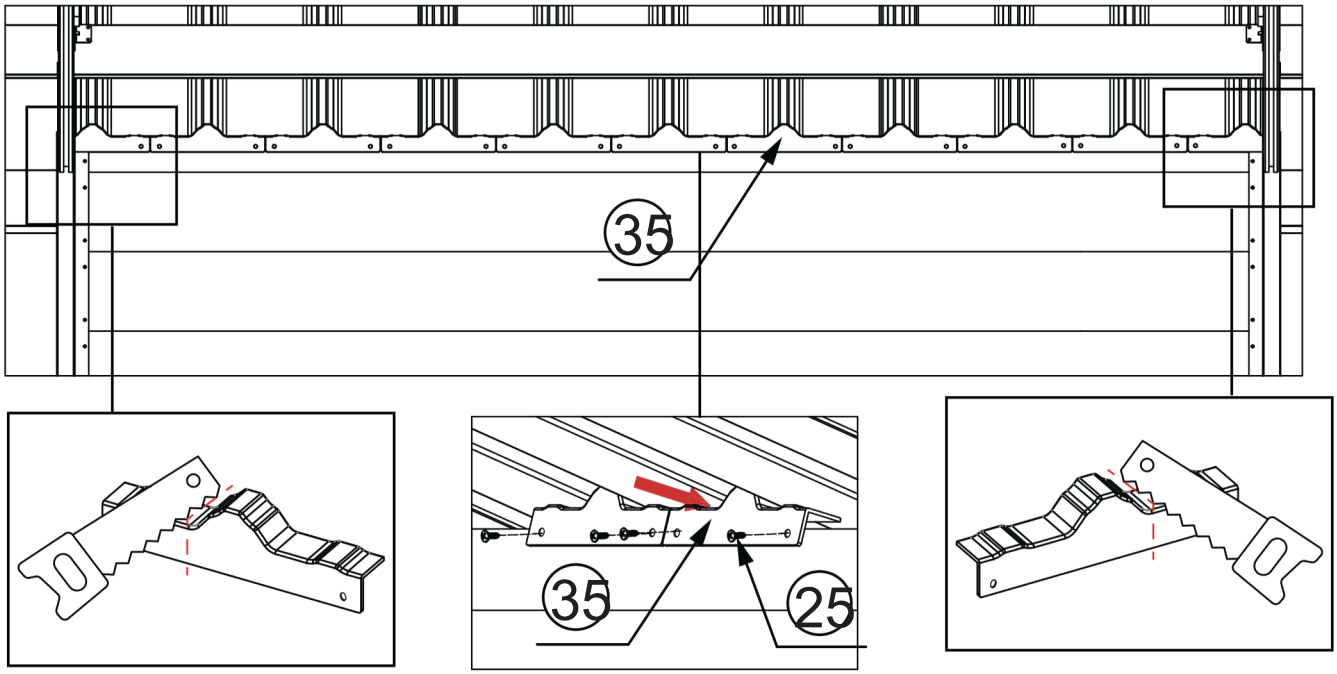

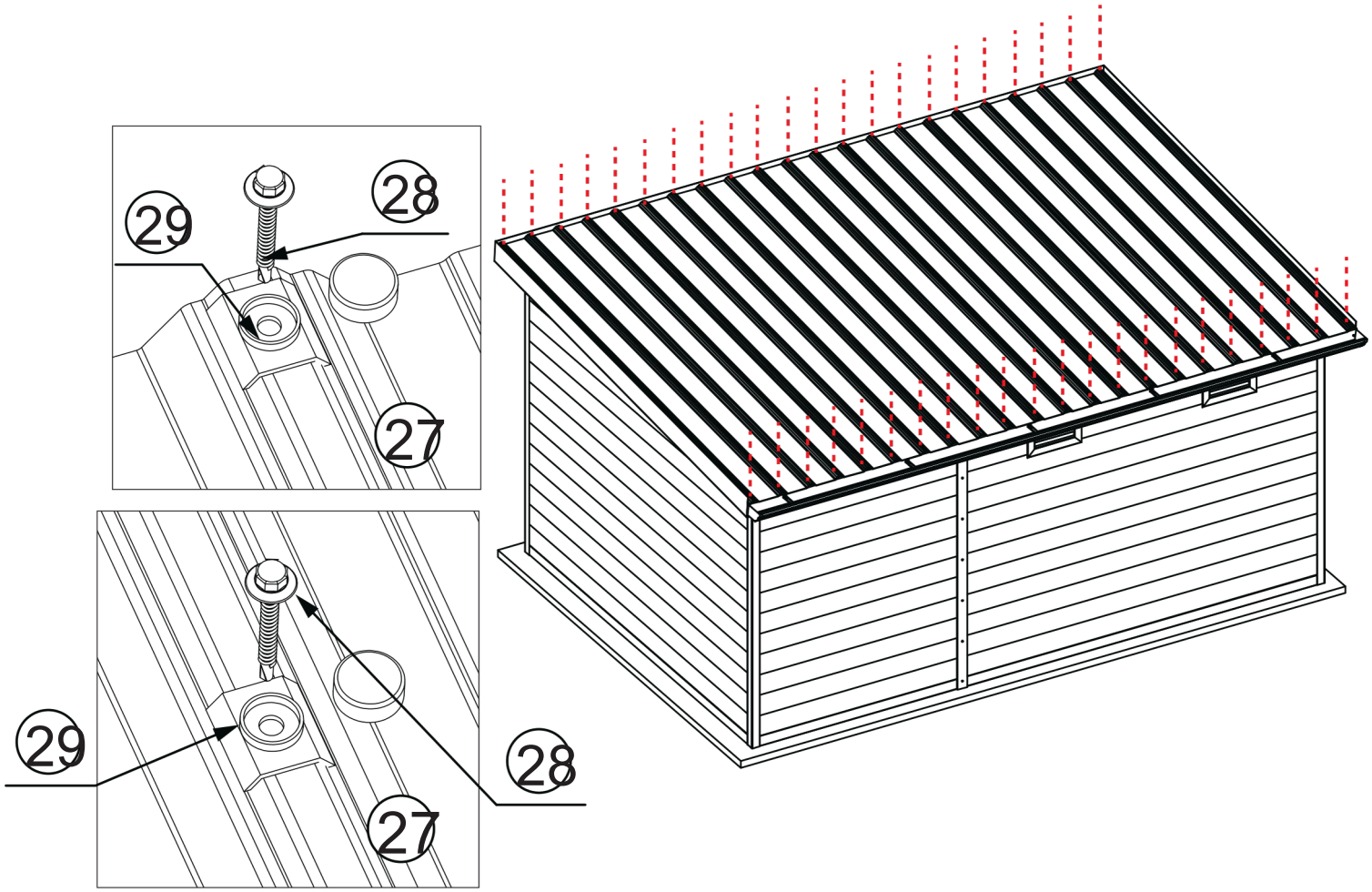

15.Utilisez les bouchons pour bloquer la partie creuse entre le sommet du mur et les panneaux de toit. Veuillez découper les parties excédentaires des bouchons lors de l'installation sur les deux côtés du mur. Utilisez des vis ST5*75 mm avec capuchon en plastique pour fixer les panneaux de toit en résine PVC aux panneaux muraux en composite ainsi qu'à la cornière en aluminium. Assurez-vous que chaque position sur la cornière en aluminium est vissée. (comme indiqué sur le schéma ci-dessus)

Etape 16

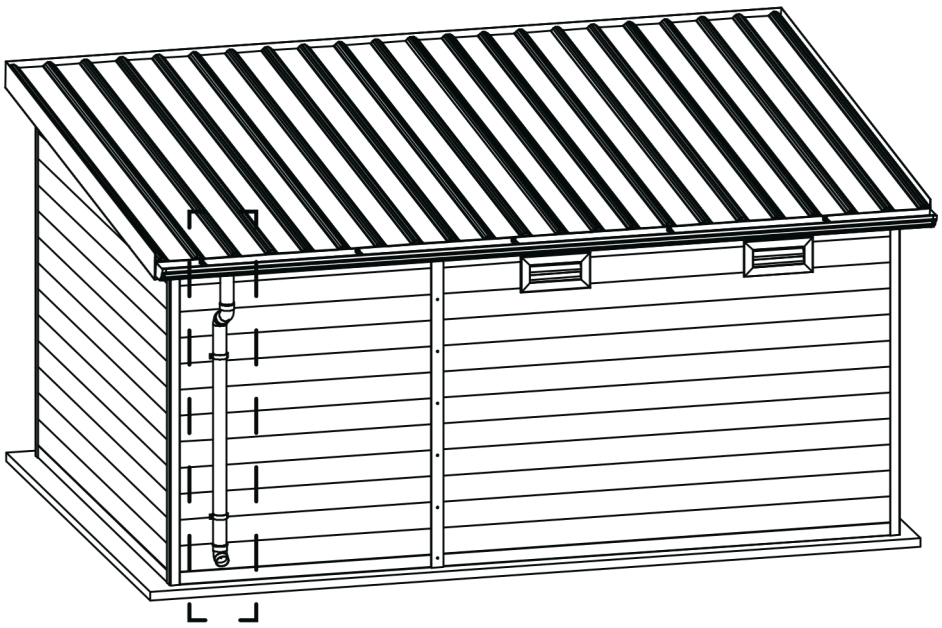

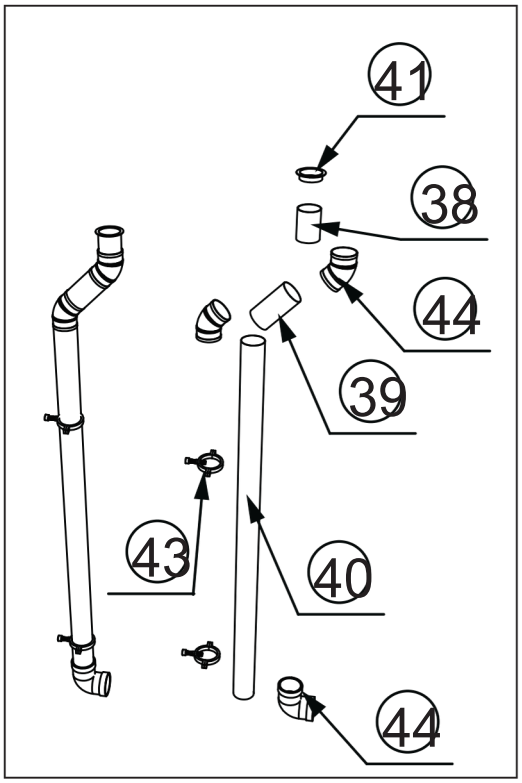

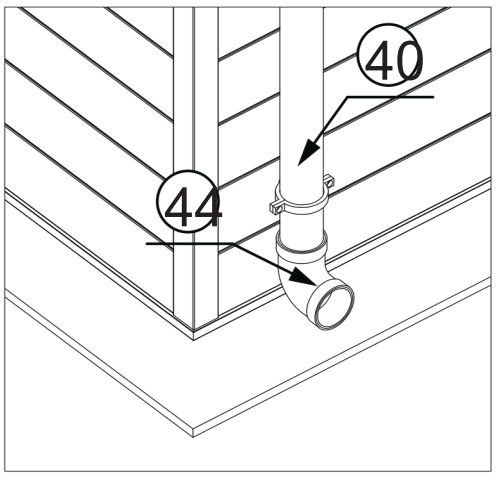

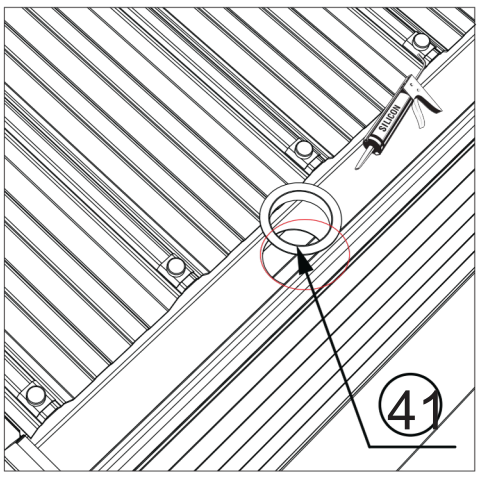

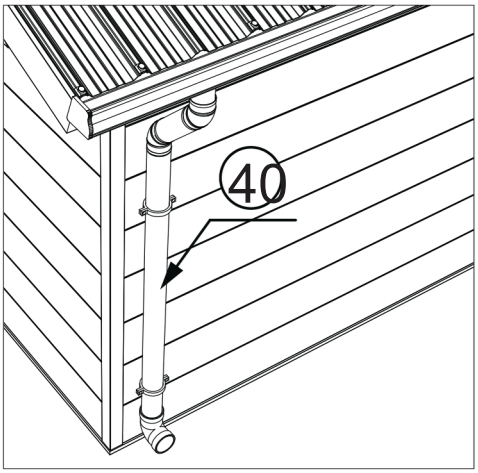

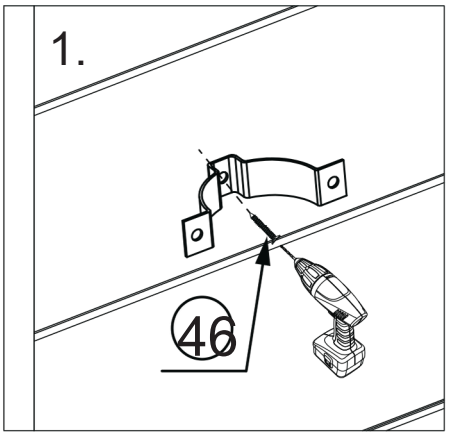

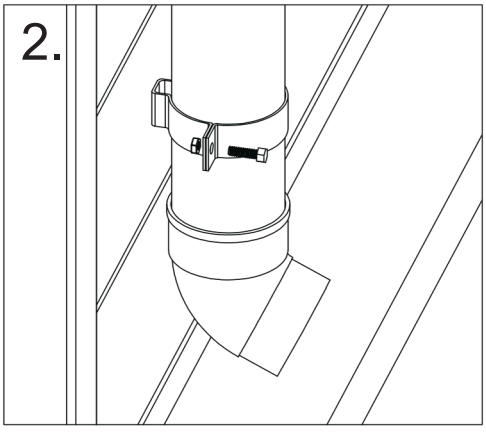

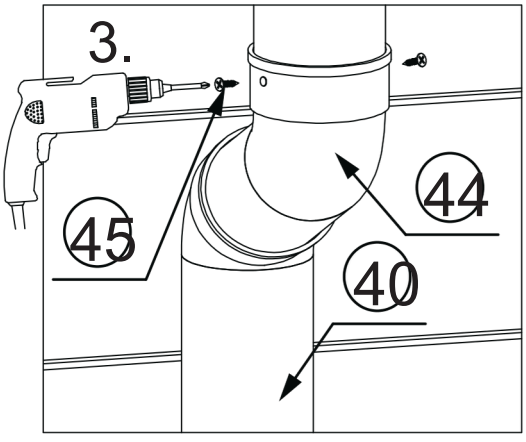

16. Installez d'abord le drain sur l'ouverture de la rainure de la cornière avec de la colle, puis installez le tuyau de descente. Marquez la position du support et fixez-le aux panneaux muraux en composite avec des vis ST5*20 mm. Ensuite, utilisez un foret de 3 mm pour prépercer les trous à chaque interface de drainage et fixez-les avec des vis automatiques ST4*12 mm (comme indiqué sur le schéma ci-dessus).

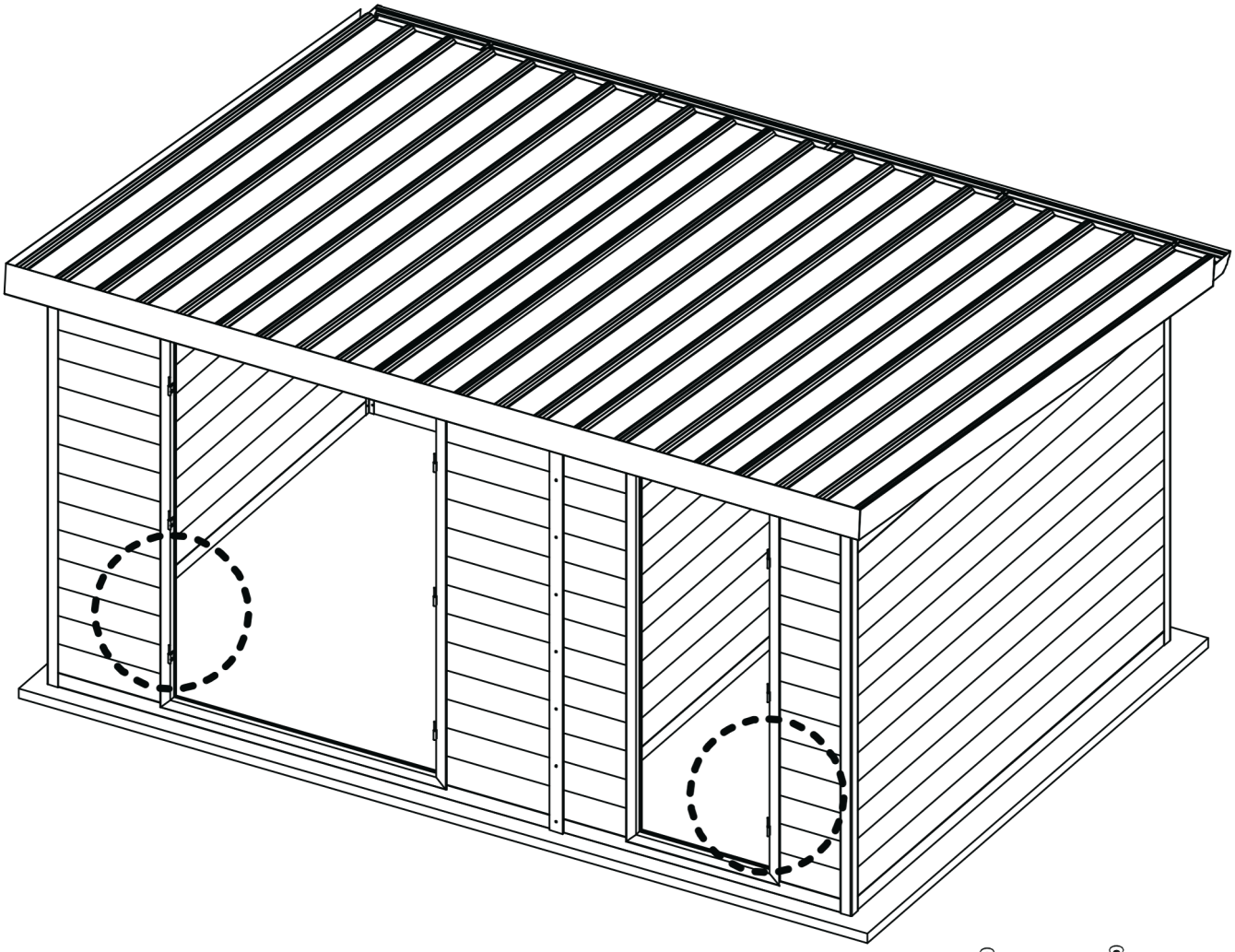

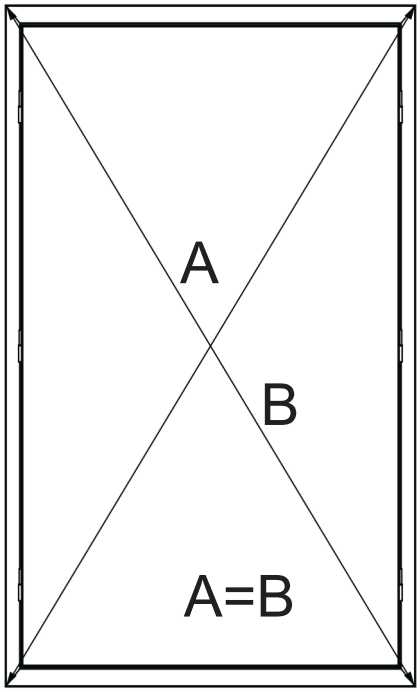

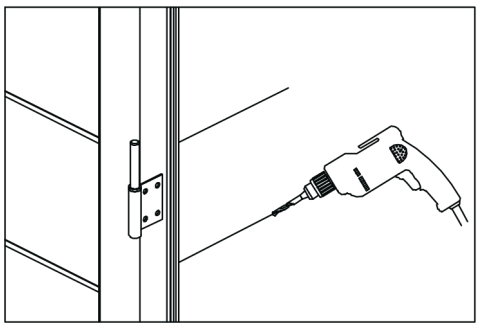

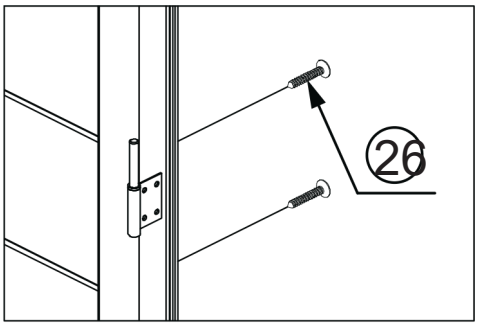

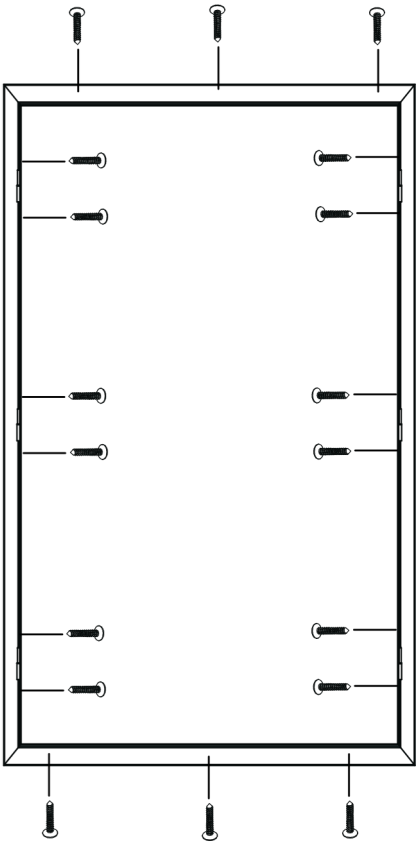

17. Utilisez un outil de mesure pour égaliser les diagonales du cadre de la porte. A l'aide d'un foret de 3 mm, prépercez des trous à l'intérieur du cadre de la porte, puis serrez le cadre de la porte avec des vis ST4*30mm (comme indiqué sur le schéma ci-dessus).

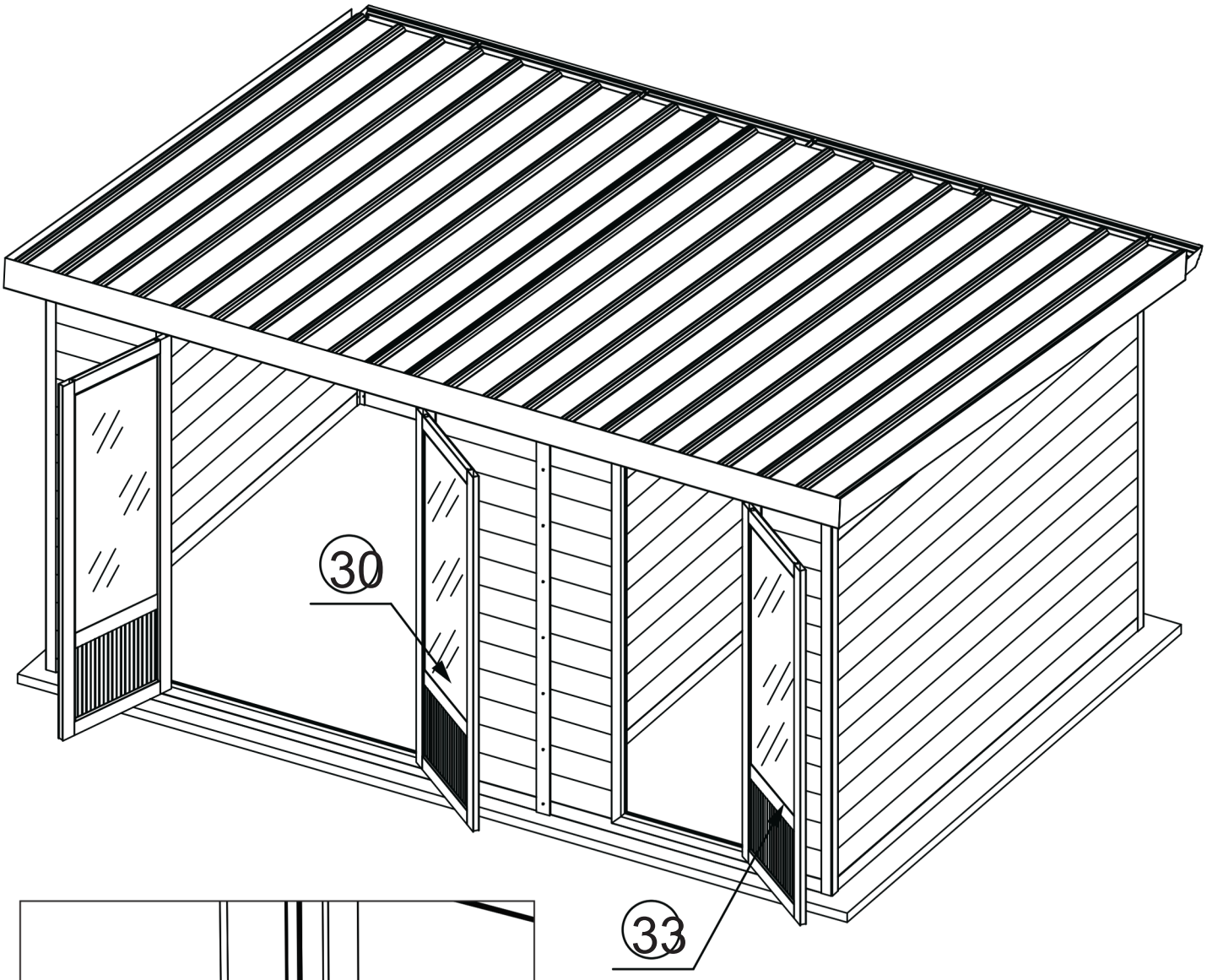

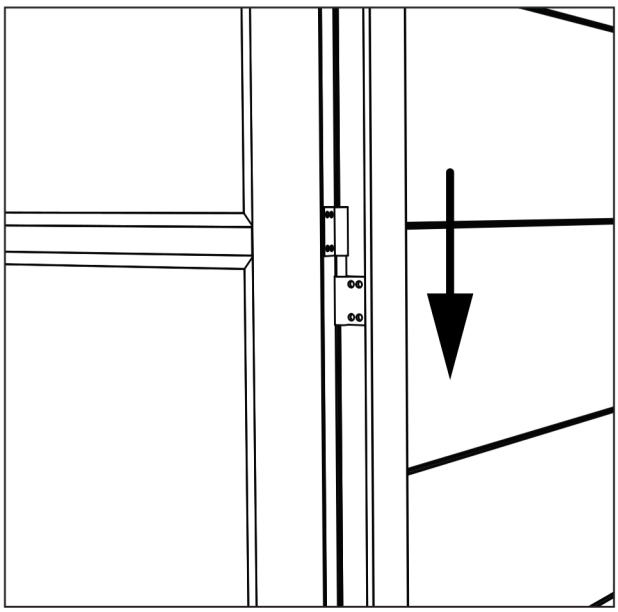

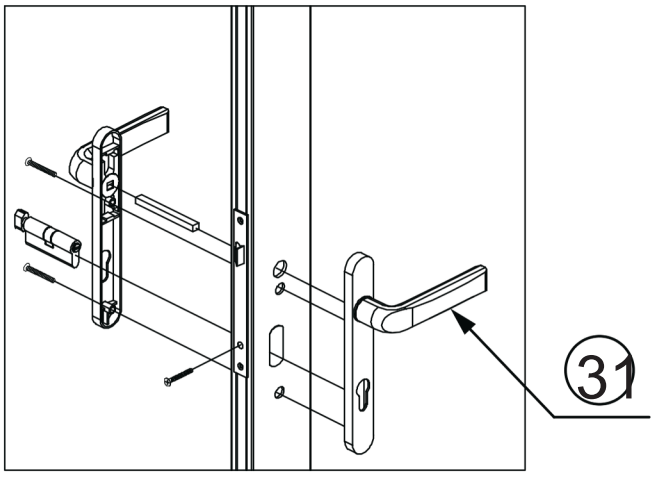

18. Insérez la porte dans la charnière du cadre de la porte, testez l'ouverture et la fermeture de la porte, et ajustez si nécessaire. Ensuite, installez les poignées de porte avec serrures (comme indiqué sur le schéma ci-dessus).