Notice

Dimensions (2.23+1.12)×2.23m

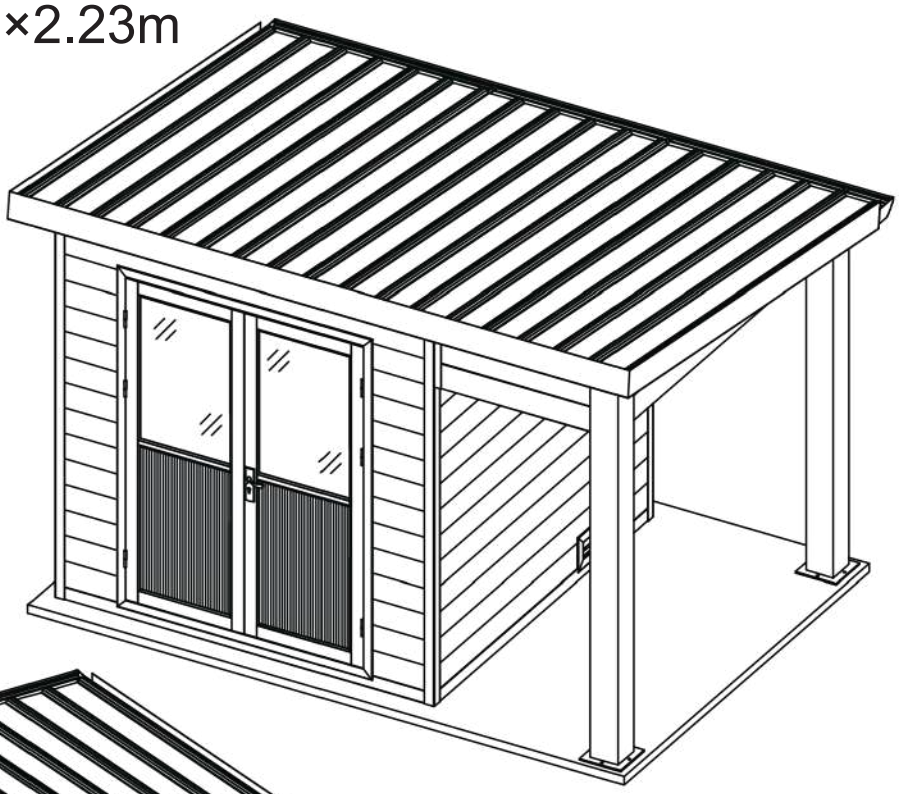

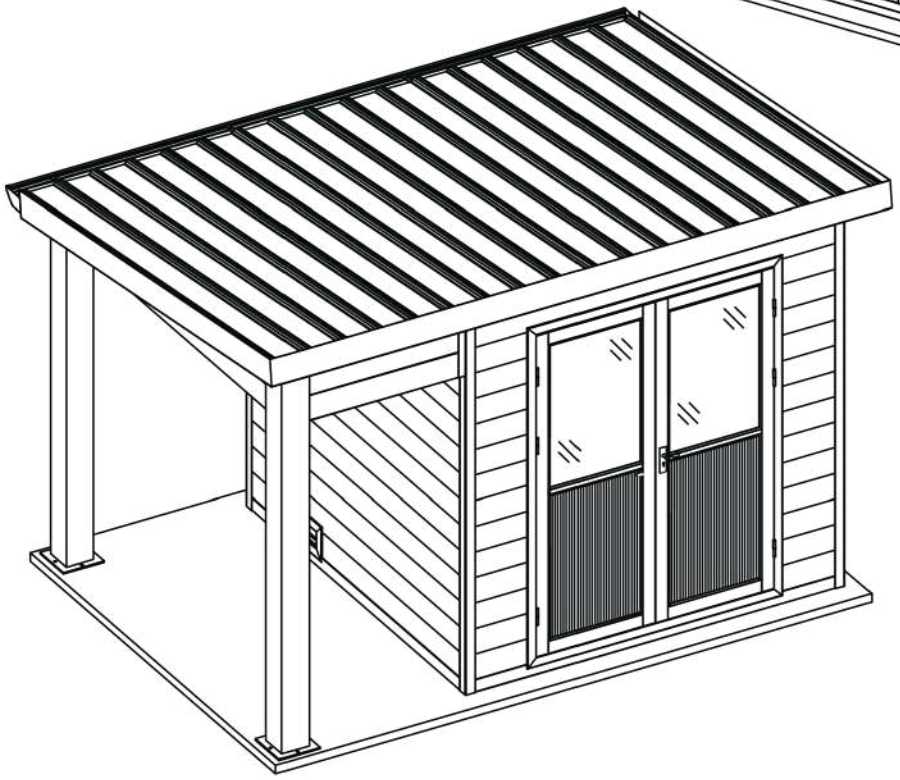

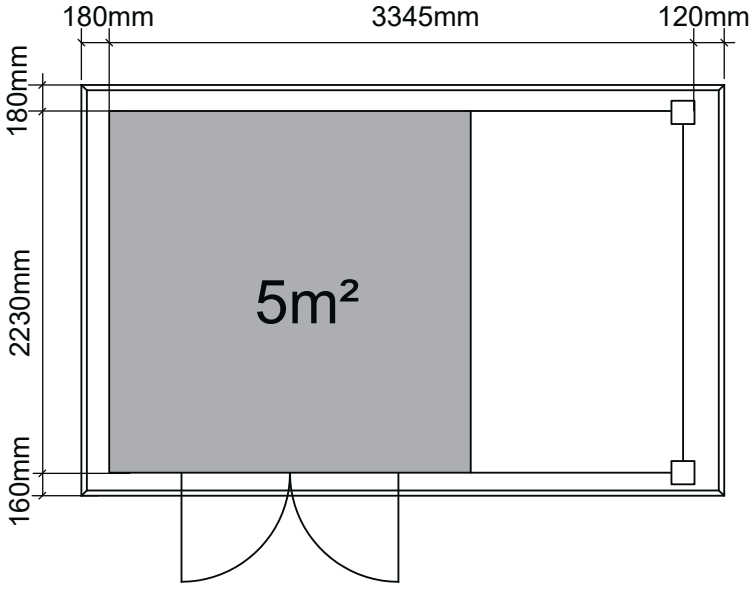

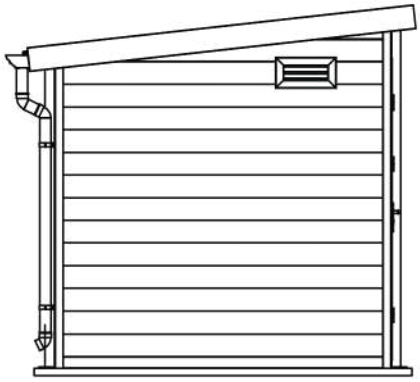

Vue côté gauche



Vue de face

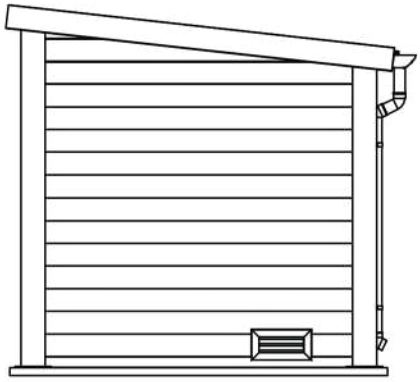

Vue côté droit

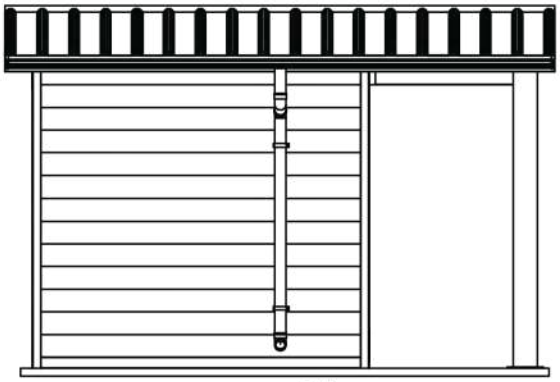

Vue arrière

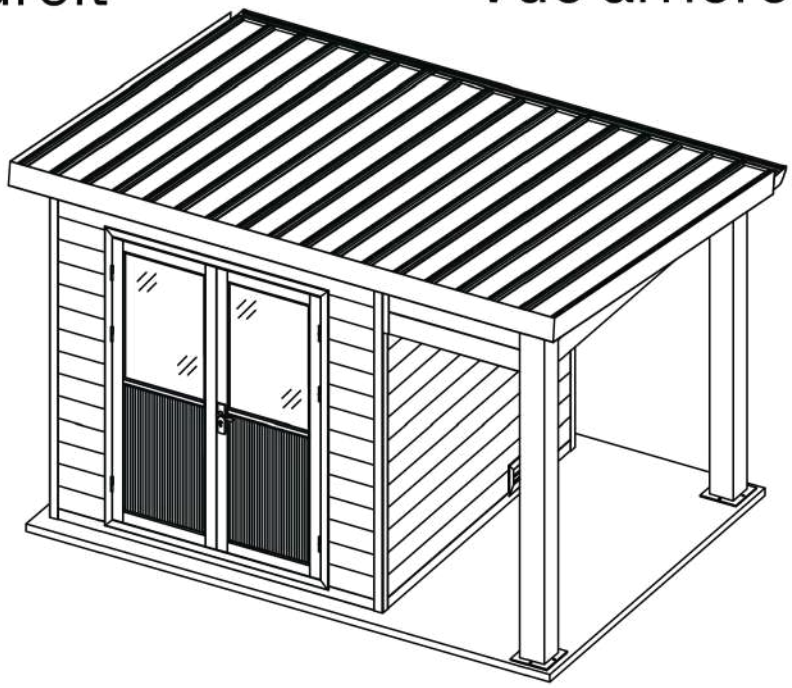

Vue de côté

Outils :

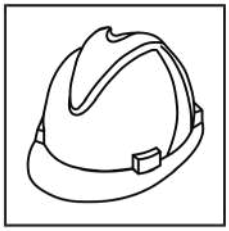


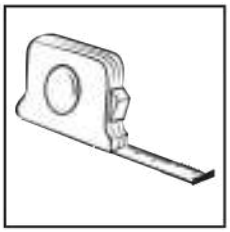



Inventaire des pièces

No.	STRUCTURE	DESCRIPTION	QTE
1	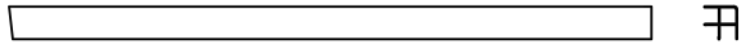	Colonne aluminium 58*58 L=2335mm	1
2	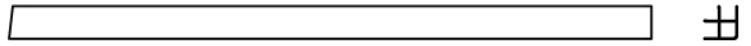	Colonne aluminium 58*58 L=2335mm	1
3	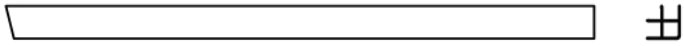	Colonne aluminium 58*58 L=2094mm	1
4	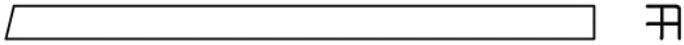	Colonne aluminium 58*58 L=2094mm	1
5	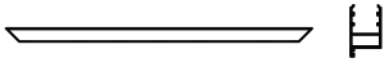	Cadre supérieur de porte	1
6	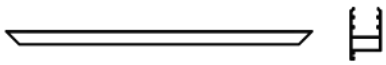	Cadre inférieur de porte	1
7	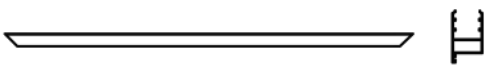	Cadre de porte droite	1
8	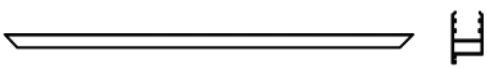	Cadre de porte gauche	1
9		Système de verrouillage de porte	4
10		Système d'assemblage de porte	8
11	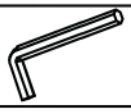	Clé hexagonale	1
12	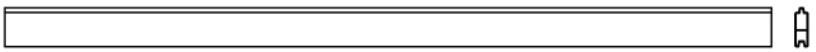	Panneau mural alu B 85*29 L=2165mm	4
13	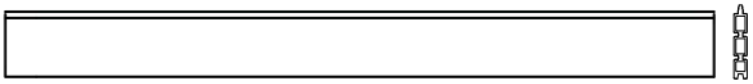	Panneau mural 160*28 L=2165mm	39
14	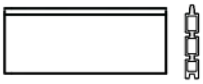	Panneau mural 160*28 L=362mm	28
15	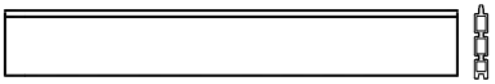	Panneau mural 160*28 L= 1462mm	2
16	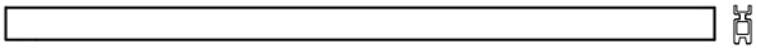	Panneau mural 65*28 L=2165mm	1
17	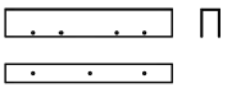	Profilé alu en U 40*32 L=440mm Alu.	1
18	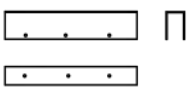	Profilé alu en U 40*32 L=210mm Alu.	1
19	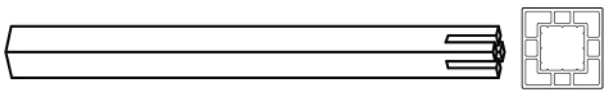	Poteau en composite 160*160 L=2300mm	1

Inventaire des pièces

No.	STRUCTURE	DESCRIPTION	QTE
20	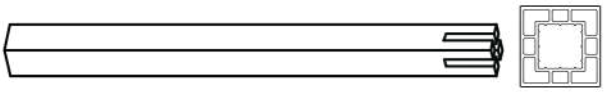	Poteau en composite 160*160 L=2060mm	1
21	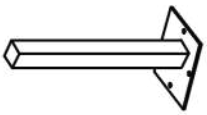	Base platine en métal 240*240 L= 500 mm	2
22	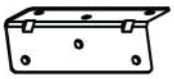	Cornière d'angle métal 28*28 L=86mm	12
23	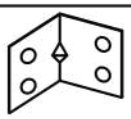	Angle en métal 30*30 L=35mm	28
24		Connecteur alu L=30mm	8
25		Vis auto-taraudeuses 4*15mm	330
26		Vis auto-taraudeuses 4*23mm	250
27	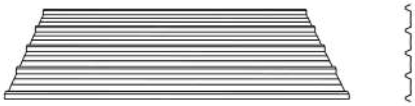	Tuiles en PVC L=2600mm	5
28		Vis 5x60	100
29		Protection anti-pluie pour vis de toit	100
30	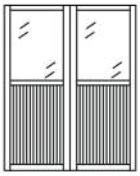	Porte	1
31		Poignée de porte	1
32	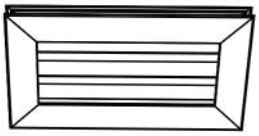	Grilles de ventilation	2
33		Bouchons pour panneaux de toit	34
34		Panneau mural alu A 160*29 L=2165mm	1
35	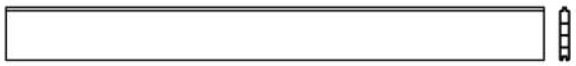	Panneau mural alu A 160*29 L= 1010 mm	2

Inventaire des pièces

No.	STRUCTURE	DESCRIPTION	QTE
36		Tranchée de drainage 175*90 L=3630mm	1
37		Tuyau d'évacuation des eaux pluviales Ø75mm L=200mm	1
38		Tuyau d'évacuation des eaux pluviales Ø75mm L=135mm	1
39		Tuyau d'évacuation des eaux pluviales Ø75mm L=1450 mm	1
40		Drain	1
41		Suspension	5
42	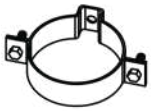	Dispositif de serrage	2
43		Coude de drainage	3
44		Vis auto-taraudeuses 4*12mm	15
45		Vis auto-taraudeuses 5*20mm	5
46		Vis auto-taraudeuses 4*30mm	50
47	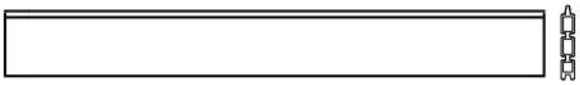	Panneau mural 160*28 L= 1010 mm	2
48	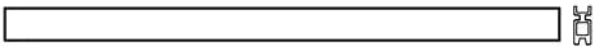	Panneau mural 65*28 L= 1010 mm	1
49	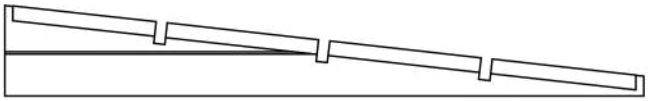	Fronton	2
50	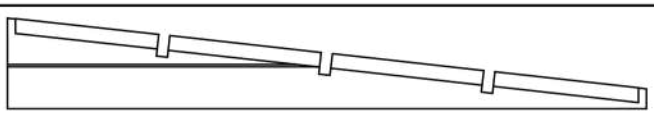	Fronton	1
51	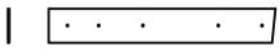	Barres anti-tempêtes 54*2.9 L=366mm	3
52	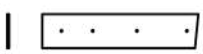	Barres anti-tempêtes 54*2.9 L=305mm	3

Inventaire des pièces

No.	STRUCTURE	DESCRIPTION	QTE
53	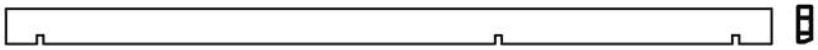	Poutre aluminium 98*37 L=3566mm	3
54		Vis de dilatation M10*100mm	8
55	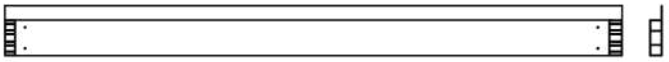	Cornière courte alu 155*37 L= 2570mm	2
56	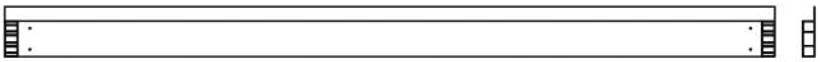	Cornière alu courte 155*37 L=3640mm	1
57	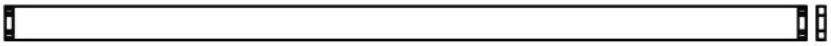	Cornière alu courte 110*37 L=3640mm	1
58	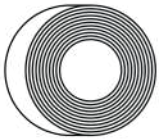	joint d'étanchéité	4
59	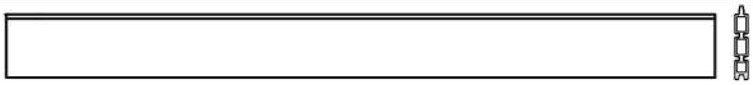 SPARE BEAM-ERZATZBOHLE-MADRIER DE RÉSERVE	Panneau mural 160*28 L=2165mm	1

Remarque : sur cette notice, l'extension est installée à droite. Si l'extension doit être placée à gauche, procédez à une installation réversible “en miroir”.

Etape 1

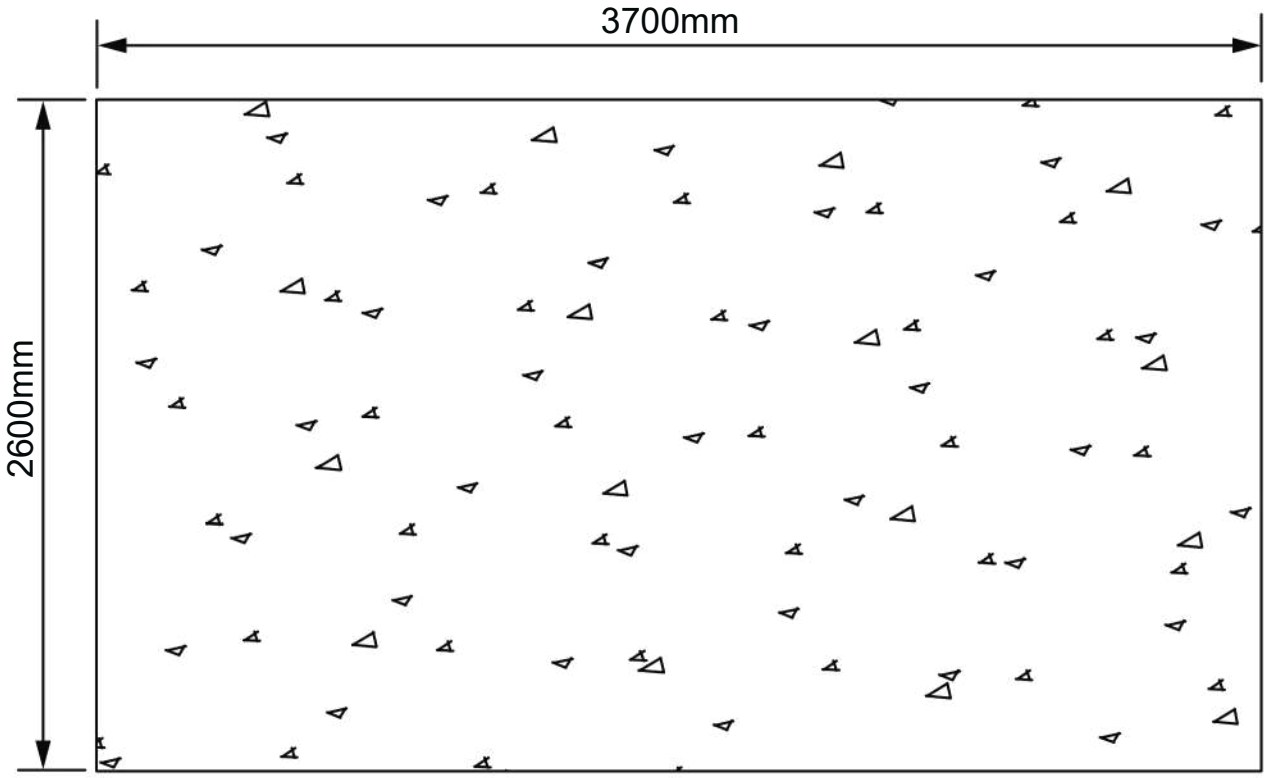

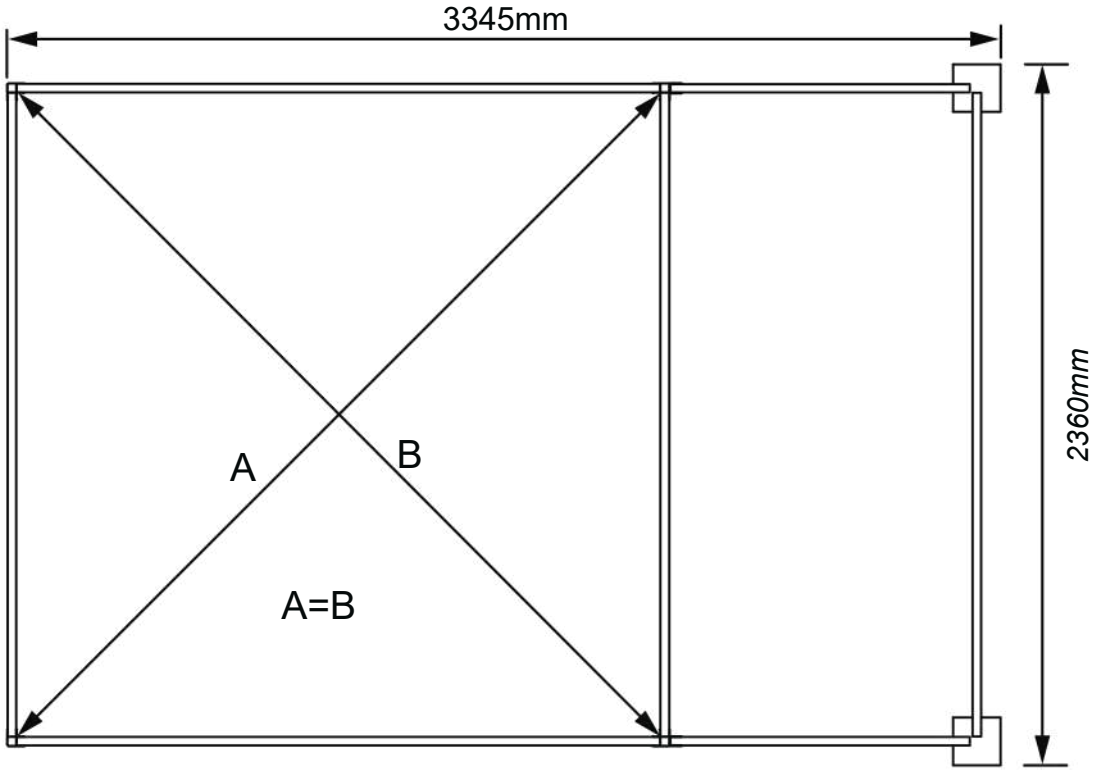

1. Les abris de jardin doivent être installés sur une fondation stable et plane, comme une dalle de béton. La surface doit être plane et conforme aux dimensions indiquées ci-dessus. L'intérieur de l'abri doit être d'équerre, avec des diagonales de longueur égale.

Etape 2

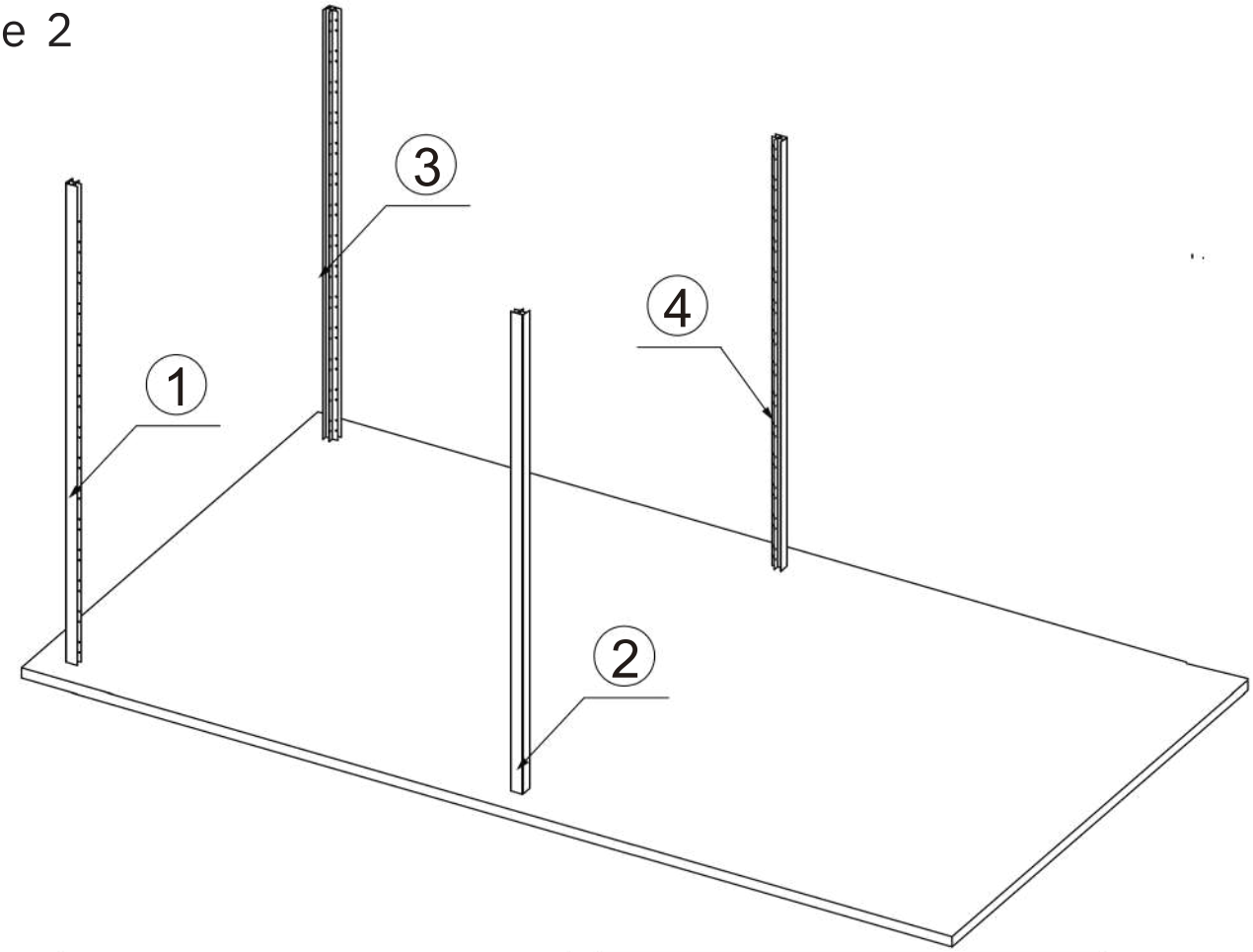

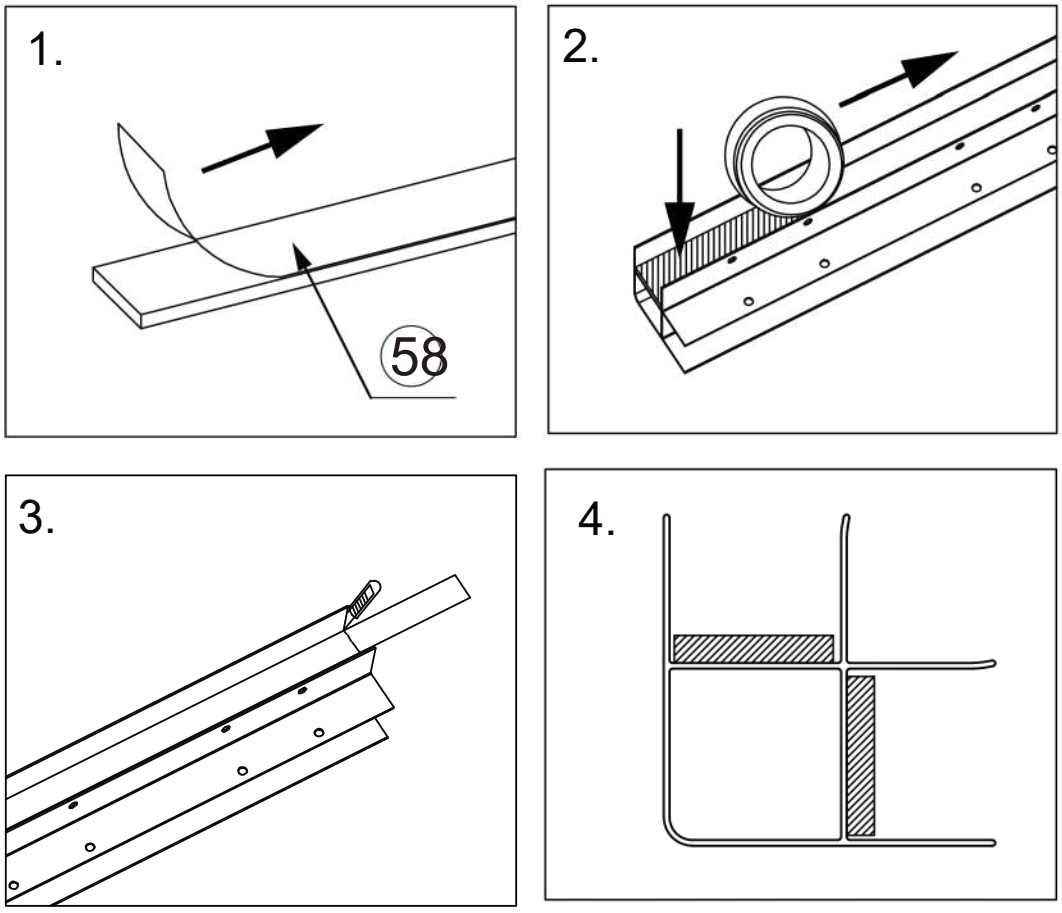

2.Veuillez suivre les étapes ci-dessus pour coller les joints sur le poteau en aluminium.

Etape 3

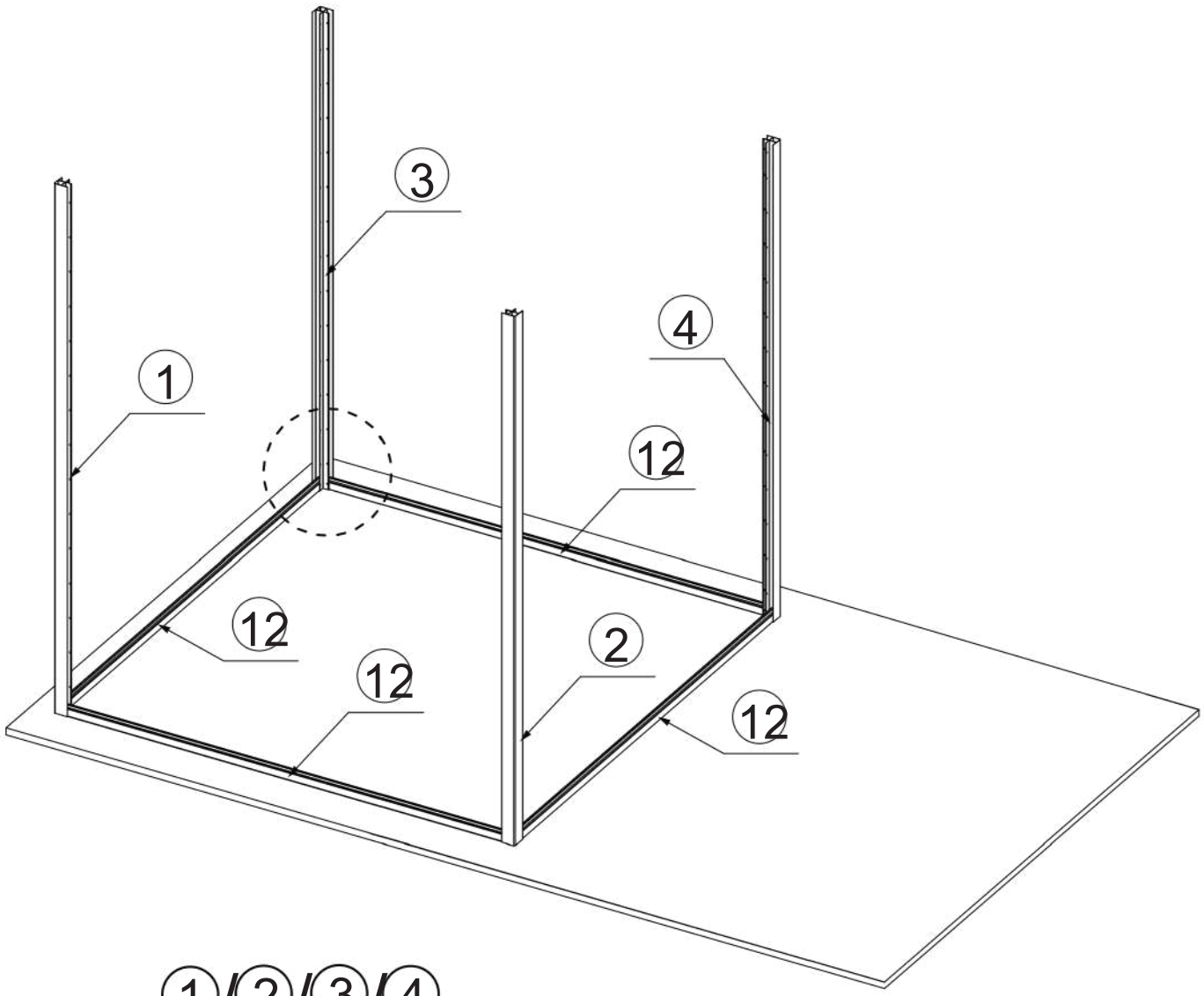

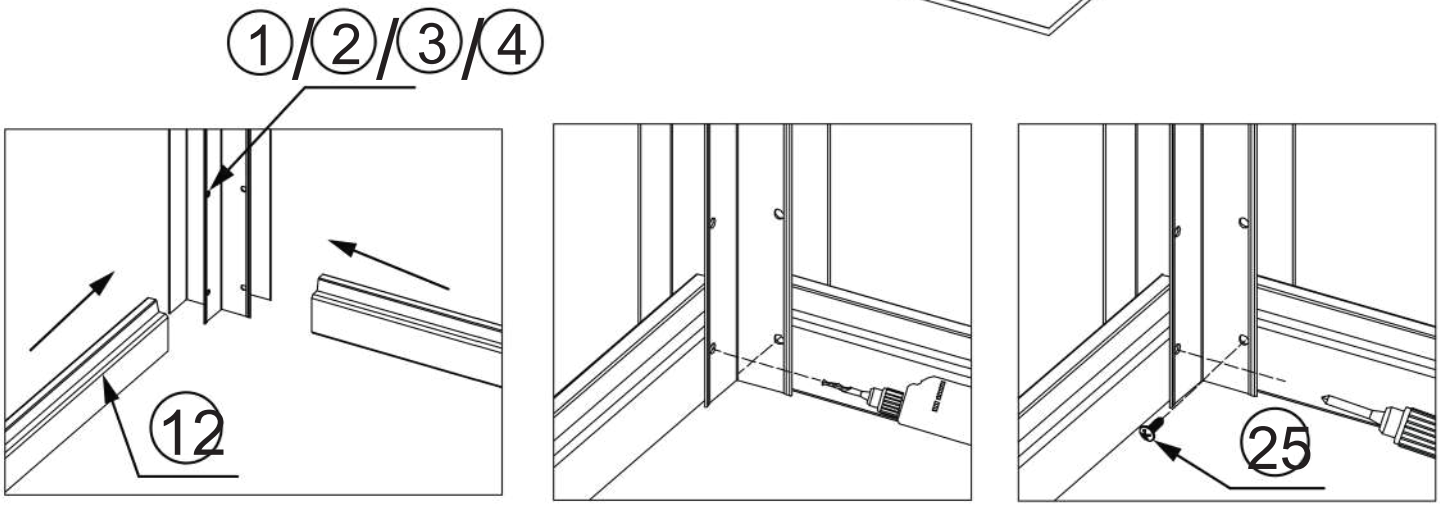

3. Insérez les panneaux inférieurs en aluminium dans le cadre en aluminium. En fonction de la position des trous dans le cadre en aluminium, utilisez un foret de 3 mm pour prépercer les trous dans les panneaux inférieurs en aluminium, puis vissez lentement les vis ST4*15 dans la direction verticale. Faites attention aux numéros de composants correspondants (comme indiqué sur le schéma ci-dessus).

Etape 4

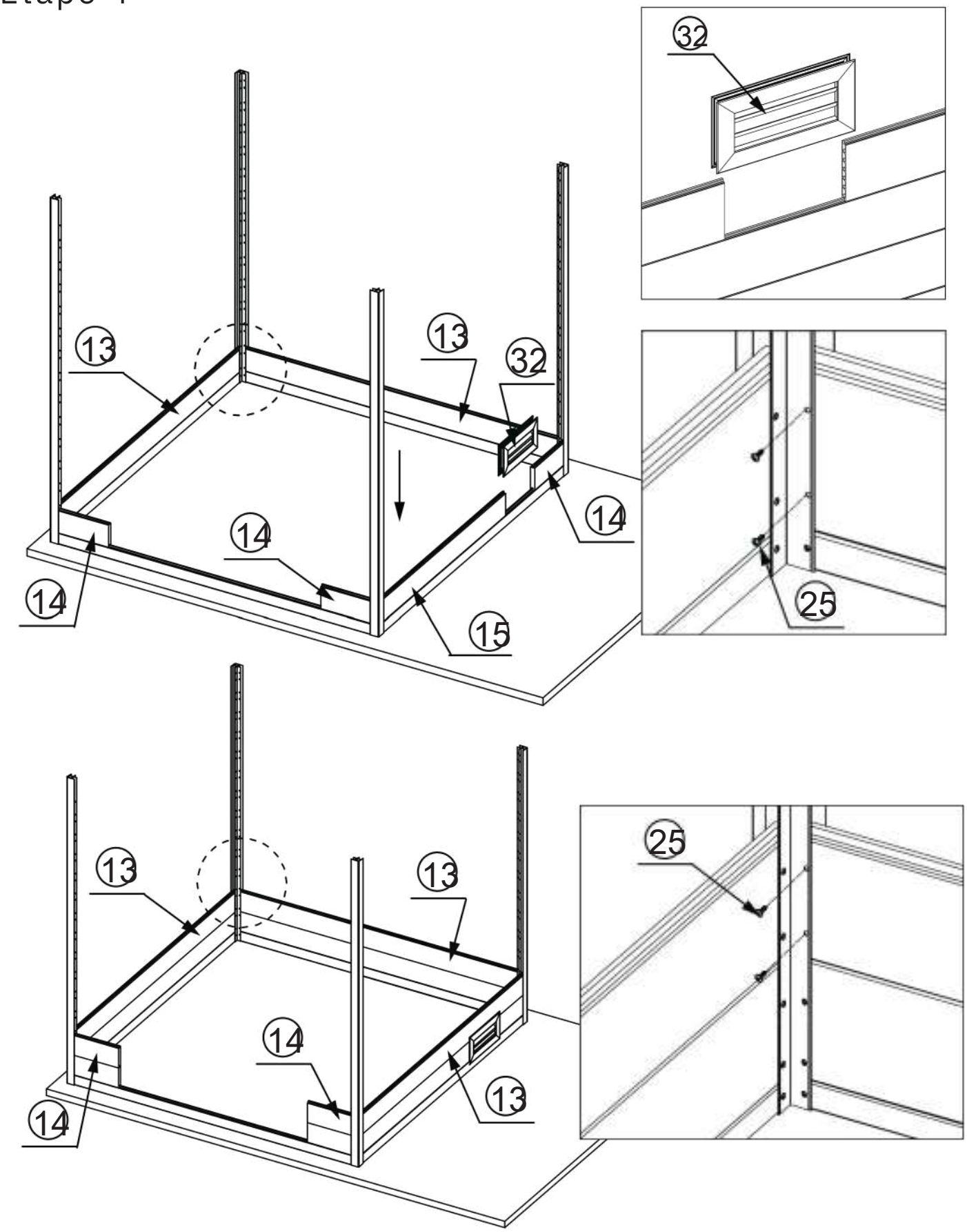

4. Insérez les panneaux muraux en composite dans le cadre en aluminium en prêtant attention aux numéros de pièces. Utilisez des vis ST4*15 et vissez-les lentement dans la direction verticale. Chaque panneau mural nécessite deux vis (comme indiqué sur le schéma ci-dessus).

Etape 5

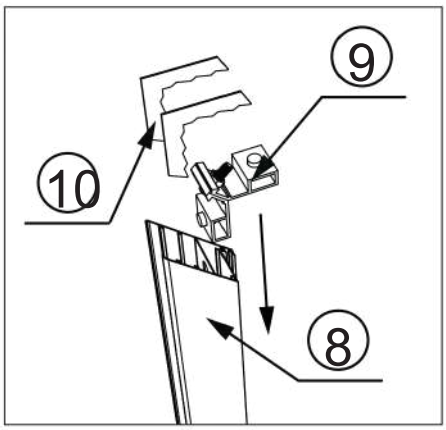

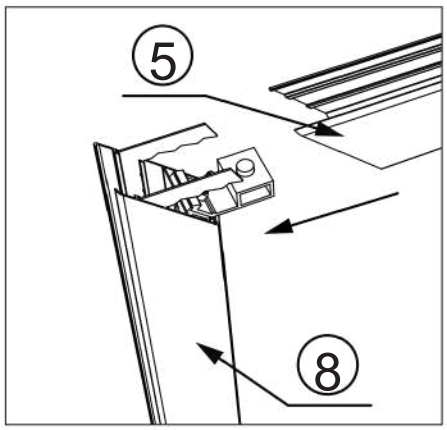

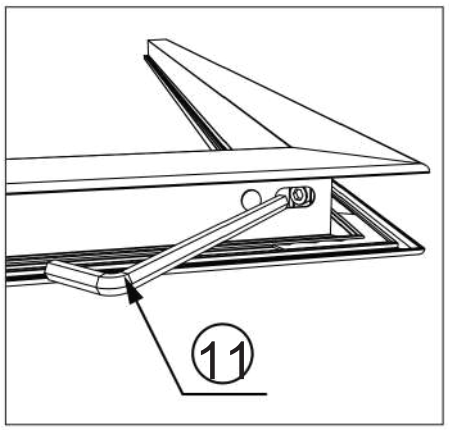

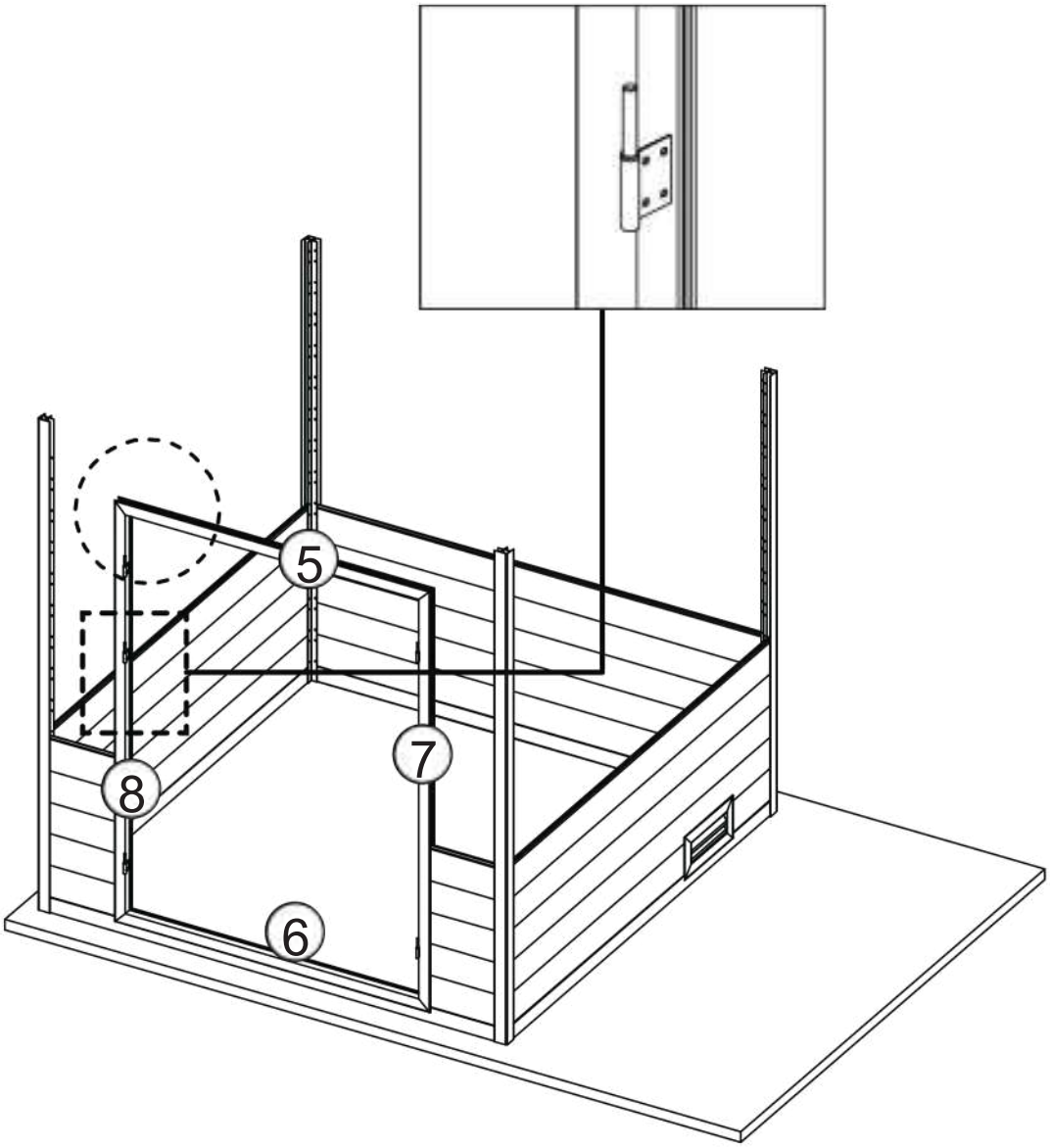

5. Insérez le système de verrouillage de porte dans la rainure interne du cadre de porte, puis assemblez le cadre de porte en suivant les numéros indiqués sur le schéma ci-dessus. Ensuite, insérez le cadre de porte dans le panneau mural en veillant à ce que le cadre de porte soit orienté vers l'extérieur (comme indiqué sur le schéma ci-dessus).

Etape 6

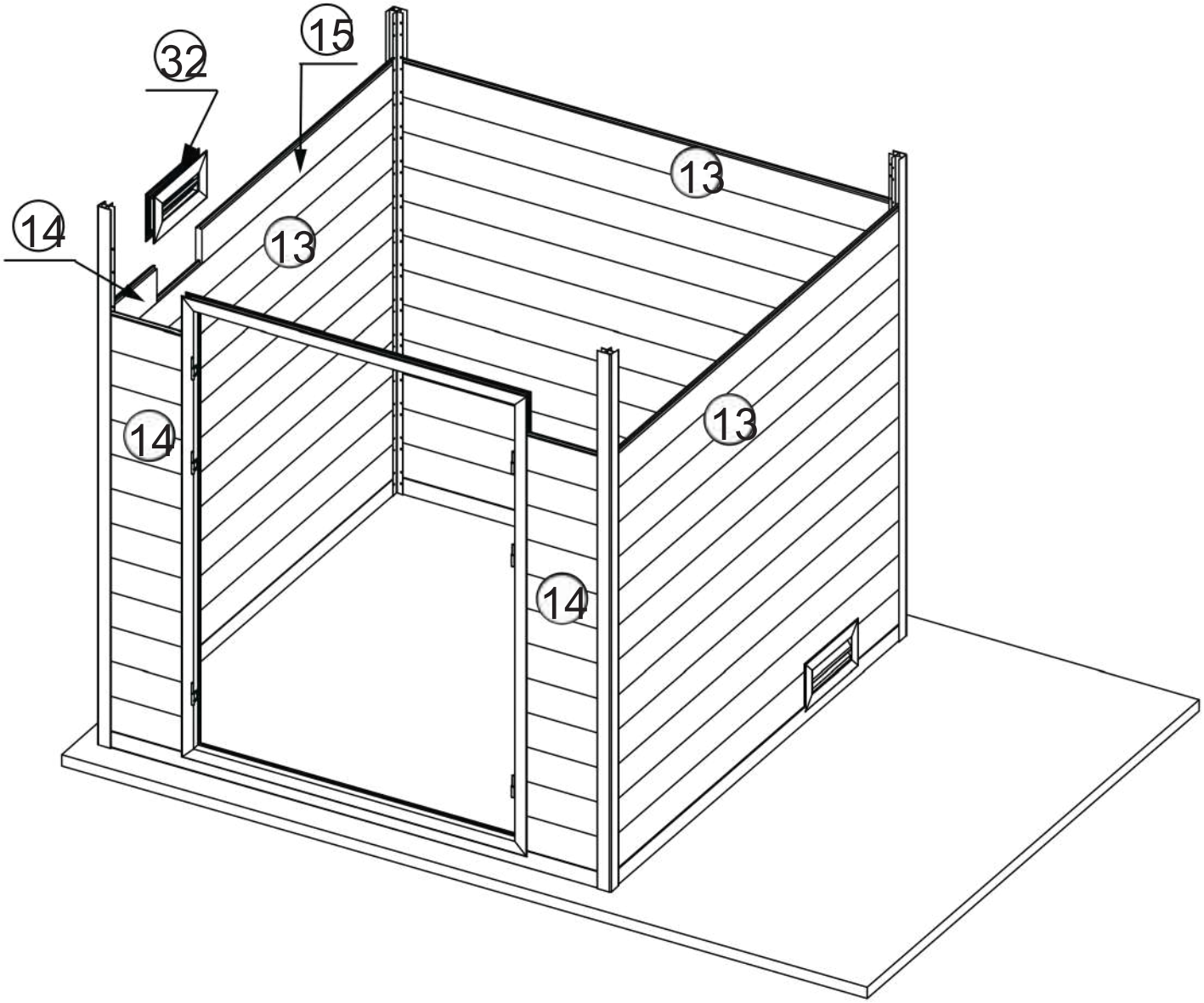

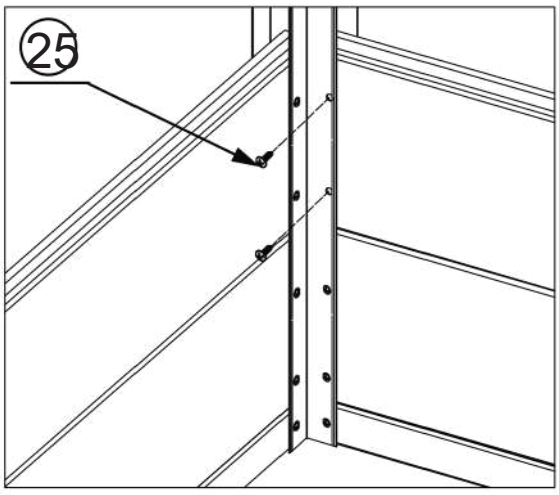

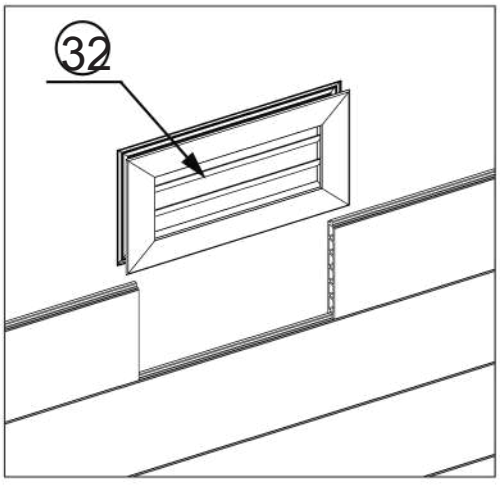

6. Continuez à insérer les panneaux muraux et fixez-les avec des vis. Installez les grilles de ventilation une fois les panneaux muraux montés, à une hauteur appropriée (comme indiqué sur le schéma ci-dessus).

Etape 7

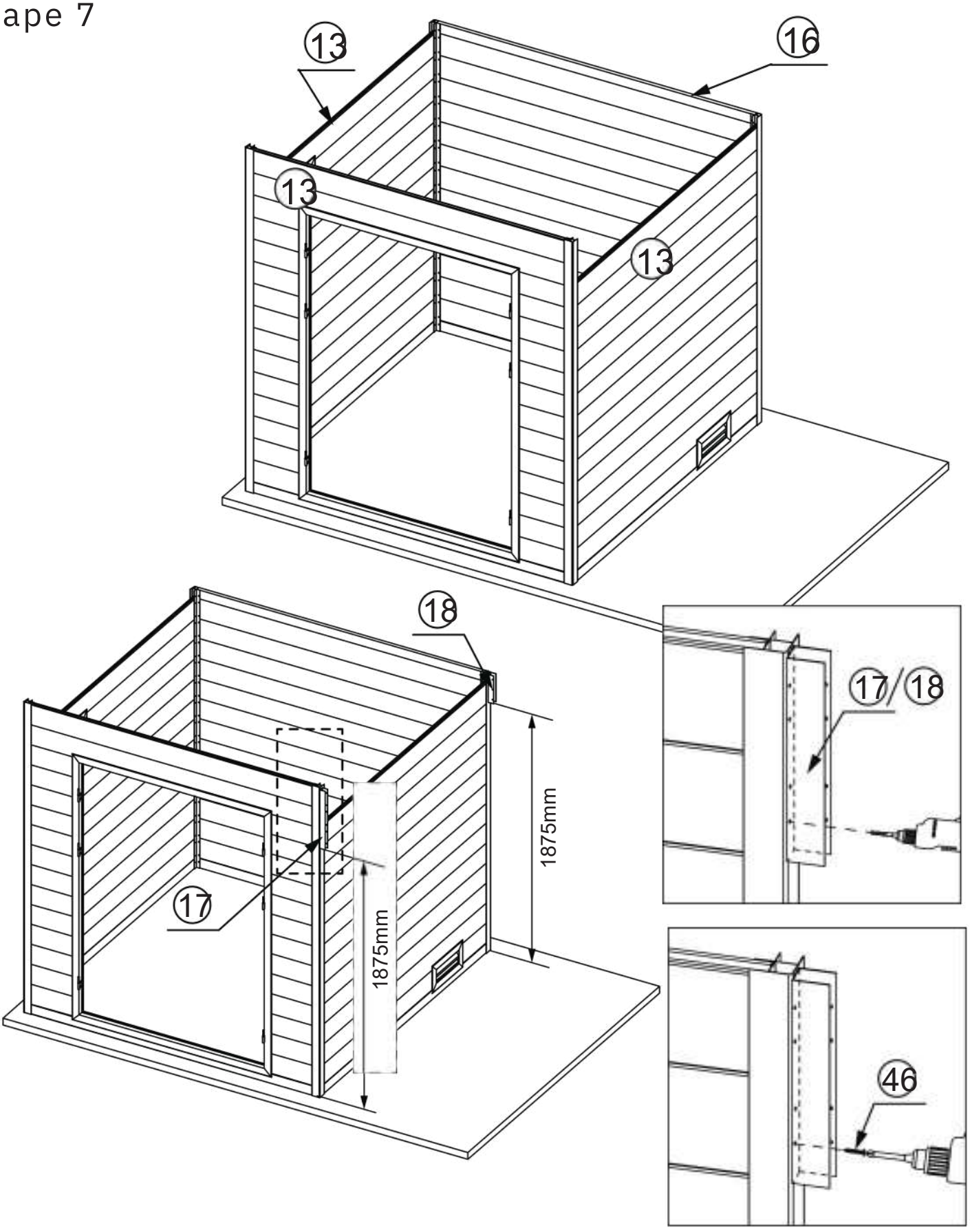

7. Installez le reste des panneaux muraux, puis installez les profilés en aluminium en forme de U sur les poteaux latéraux. Les profilés en forme de U du mur avant doivent être positionnés à 1875 mm au-dessus du sol. Utilisez un foret de 3 mm pour préperce les trous, puis fixez-les avec des vis. Veuillez prêter attention aux numéros des composants (comme indiqué sur le schéma).

Etape 8

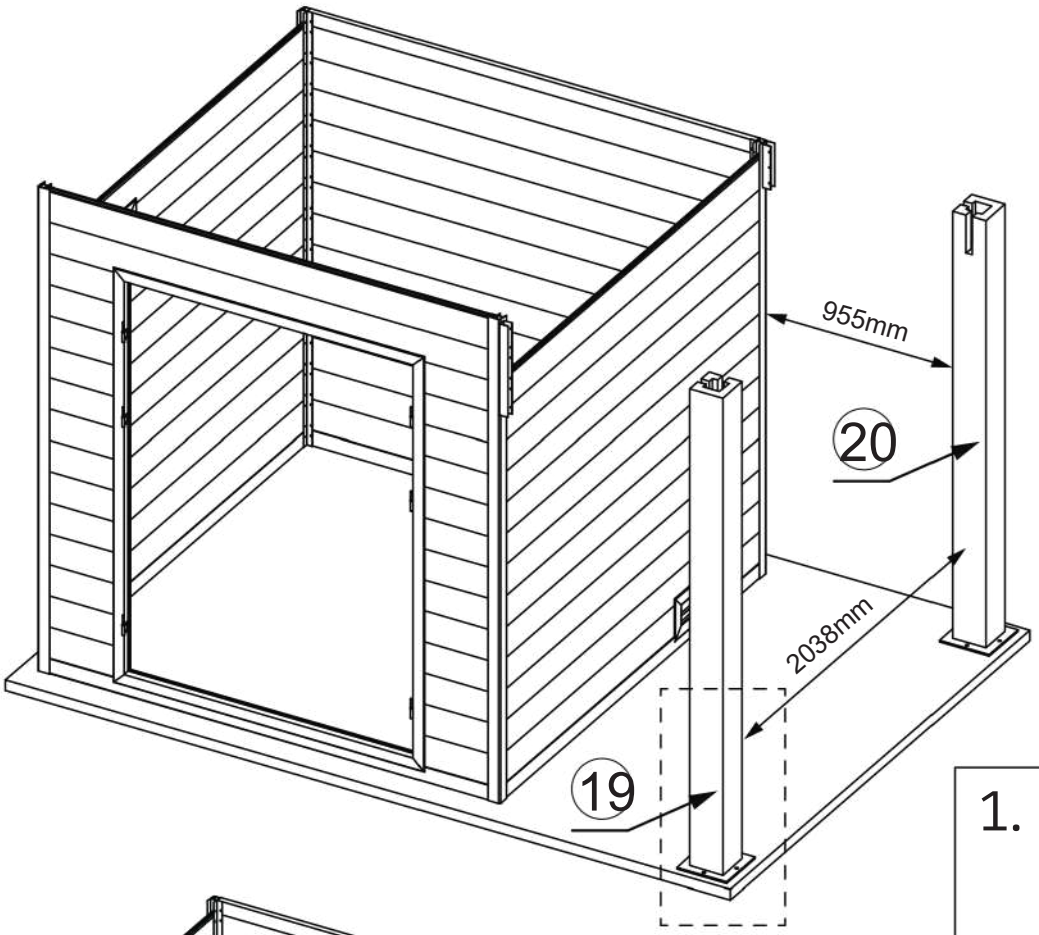

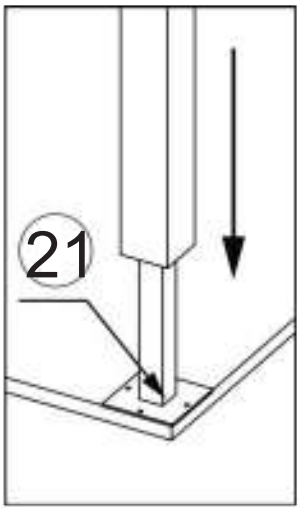

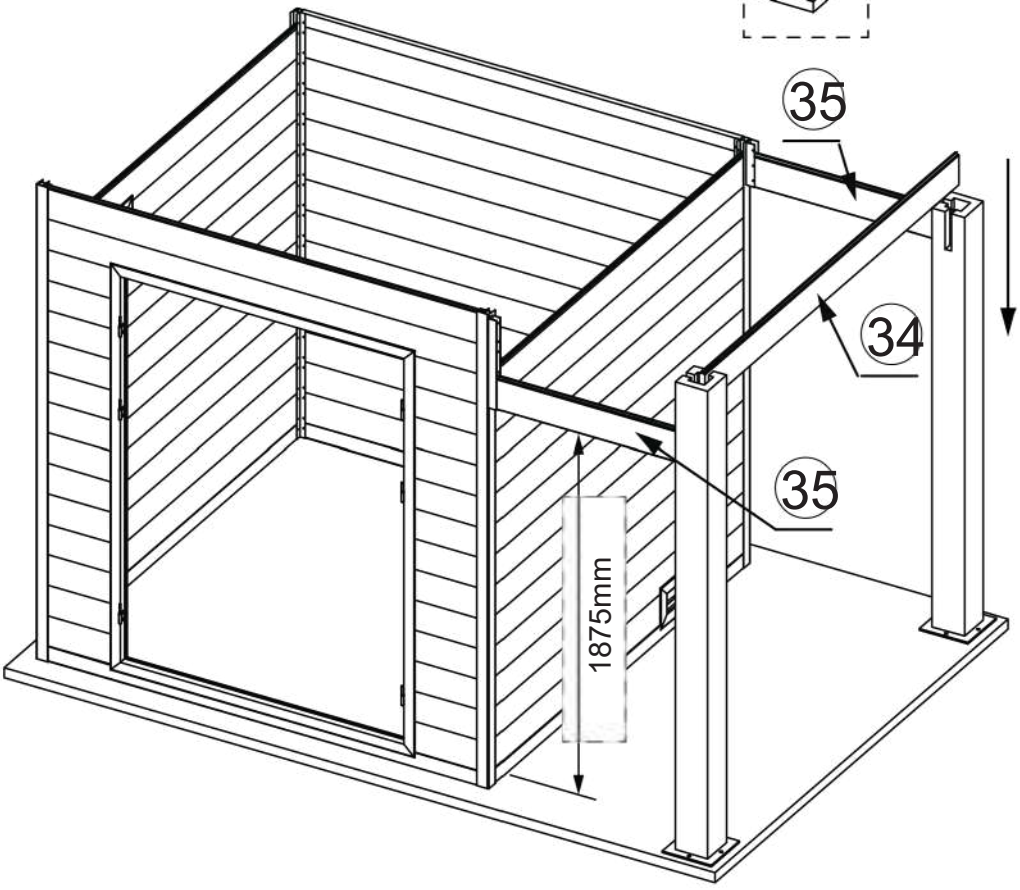

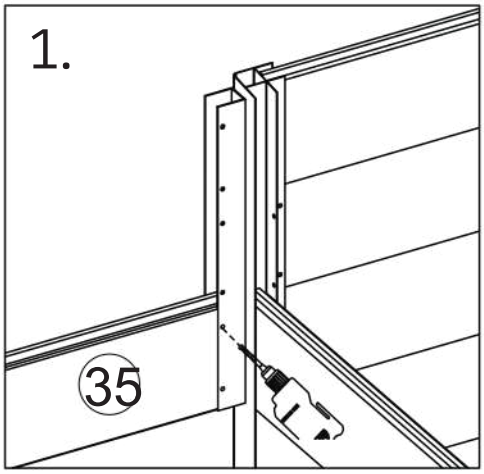

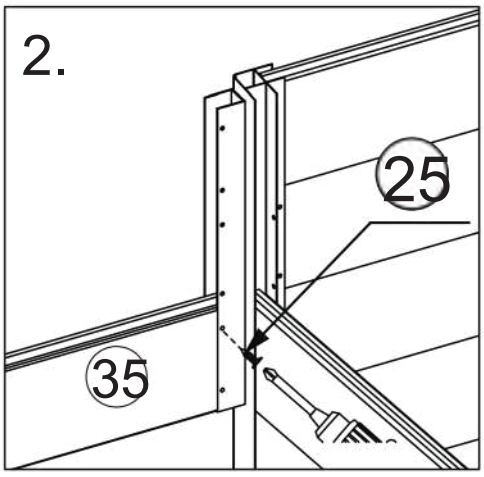

8. Insérez le poteau en composite dans la base en métal ; selon les dimensions indiquées sur le schéma ci-dessus, placez-le à la position correcte en veillant à ce que les espaces du poteau soient disposés de manière symétrique. Ensuite, insérez le panneau mural en aluminium dans l'espace de la bordure courte du poteau en composite ; installez les panneaux muraux triangulaires à l'avant et à l'arrière, et fixez-les avec des vis en utilisant le profil en aluminium en U. Veuillez noter qu'il est nécessaire de pré-percer les trous avant de fixer le profil en aluminium, et faites attention aux numéros des pièces. (Voir le schéma ci-dessus)

Etape 9

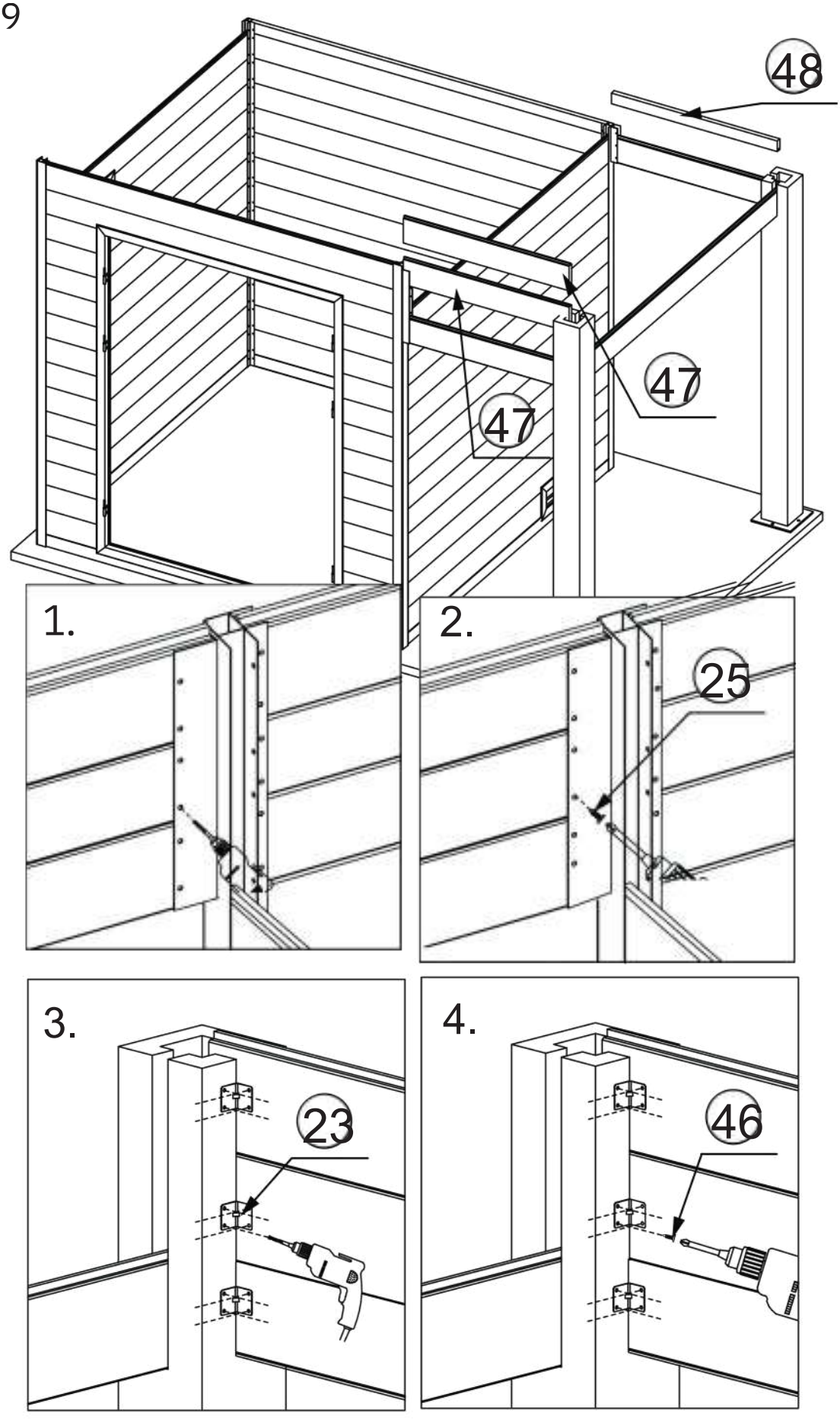

9.Installez les panneaux muraux en composite à l'avant et à l'arrière, et fixez-les aux profils en aluminium en U à l'aide de vis. Utilisez des équerres en acier en L pour relier les poteaux en composite aux panneaux muraux ; veuillez noter qu'il est nécessaire de pré-percer les trous avant de fixer le profil en aluminium. (Voir le schéma ci-dessus)

Etape 10

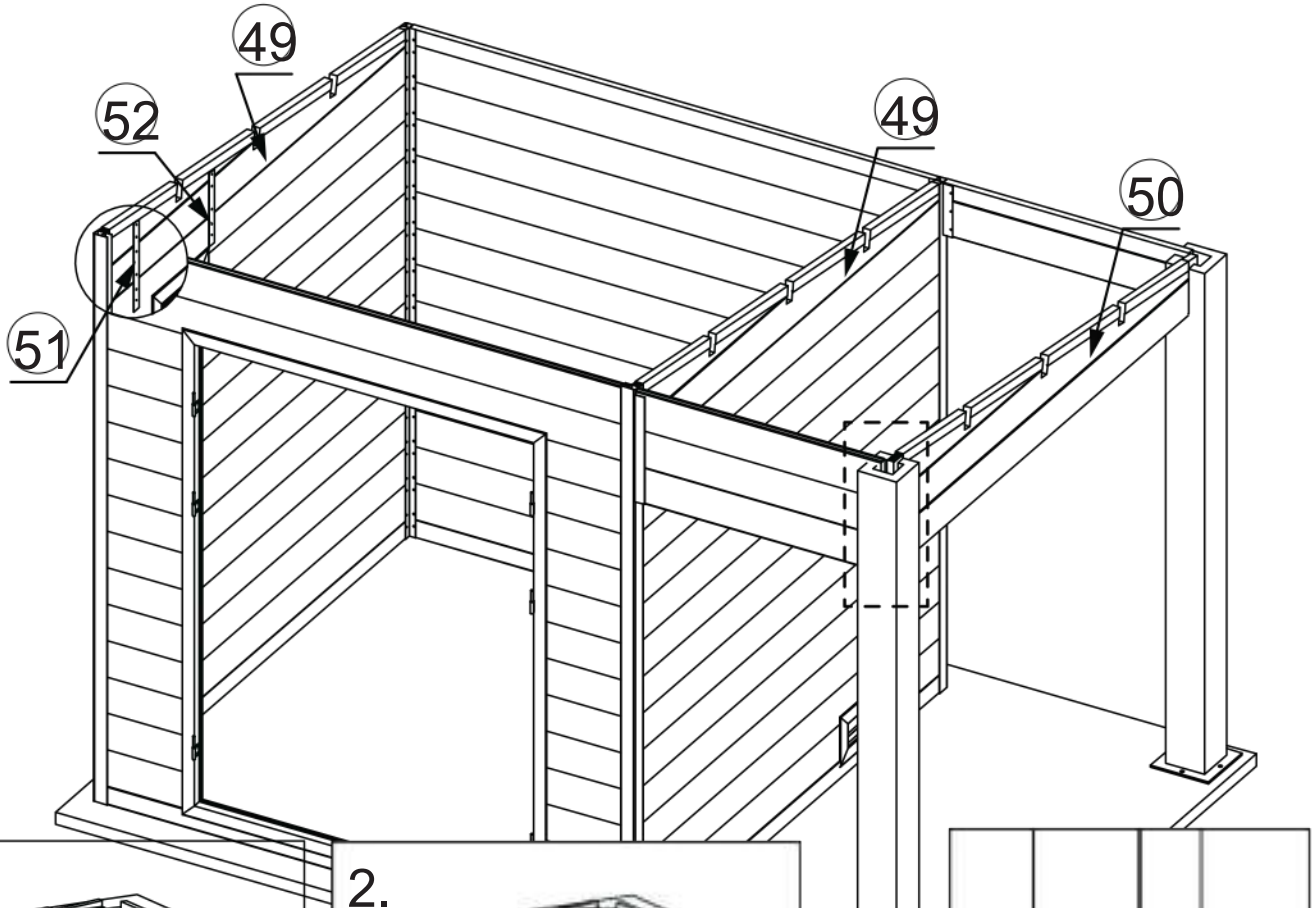

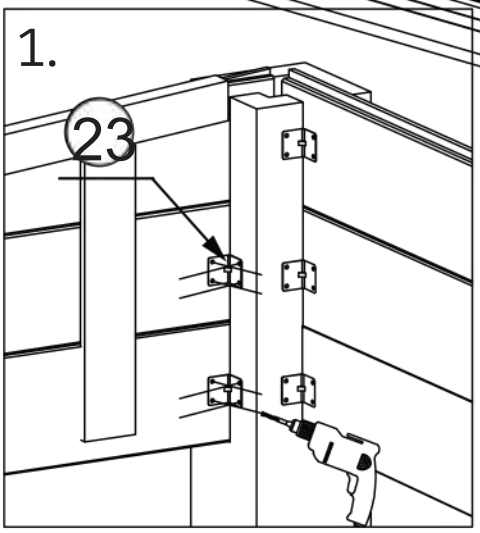

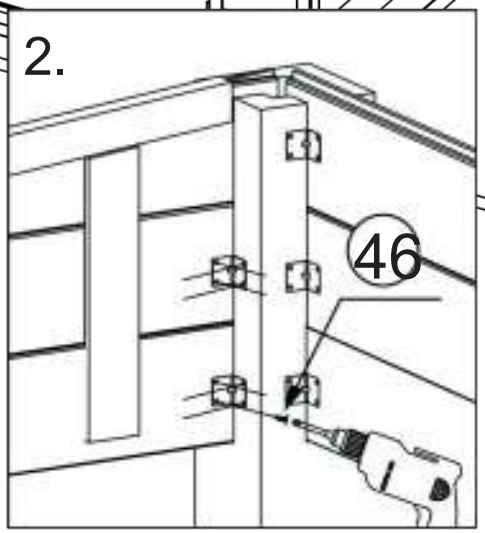

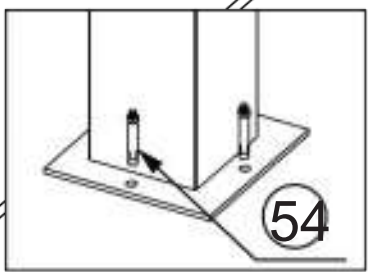

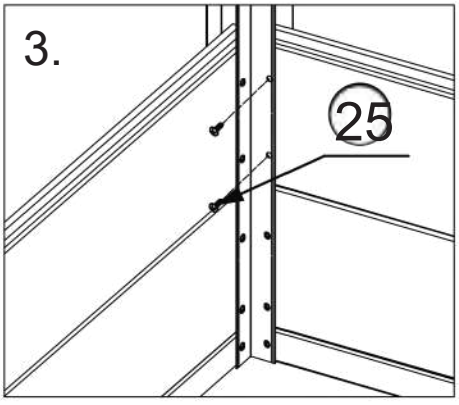

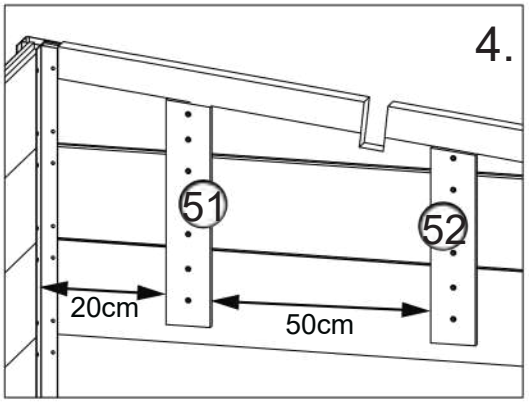

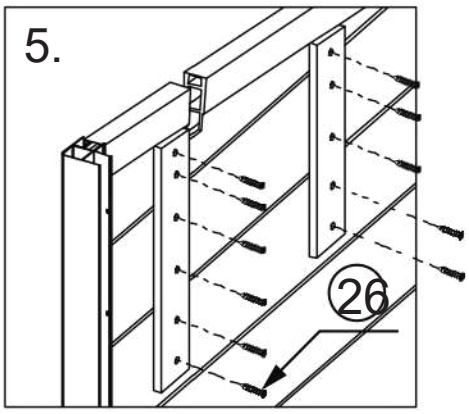

10 . Installez le panneau mural triangulaire en composite : fixez le panneau mural triangulaire en composite aux panneaux muraux inférieurs en composite à travers les trous des lames. Utilisez une équerre en fer en forme de L pour connecter le panneau mural triangulaire en composite au poteau en composite. Enfin, fixez la base en fer au sol en béton avec des vis à expansion (comme indiqué sur le schéma ci-dessus).

Etape 11

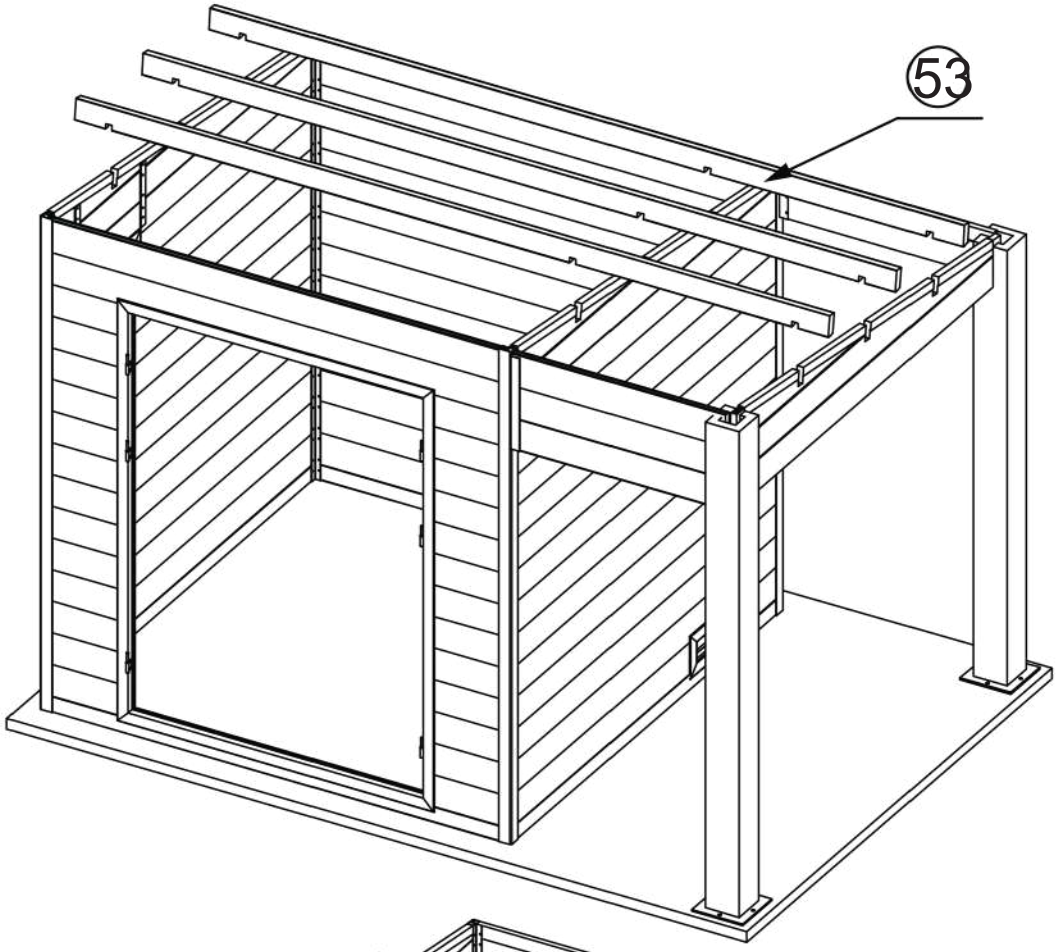

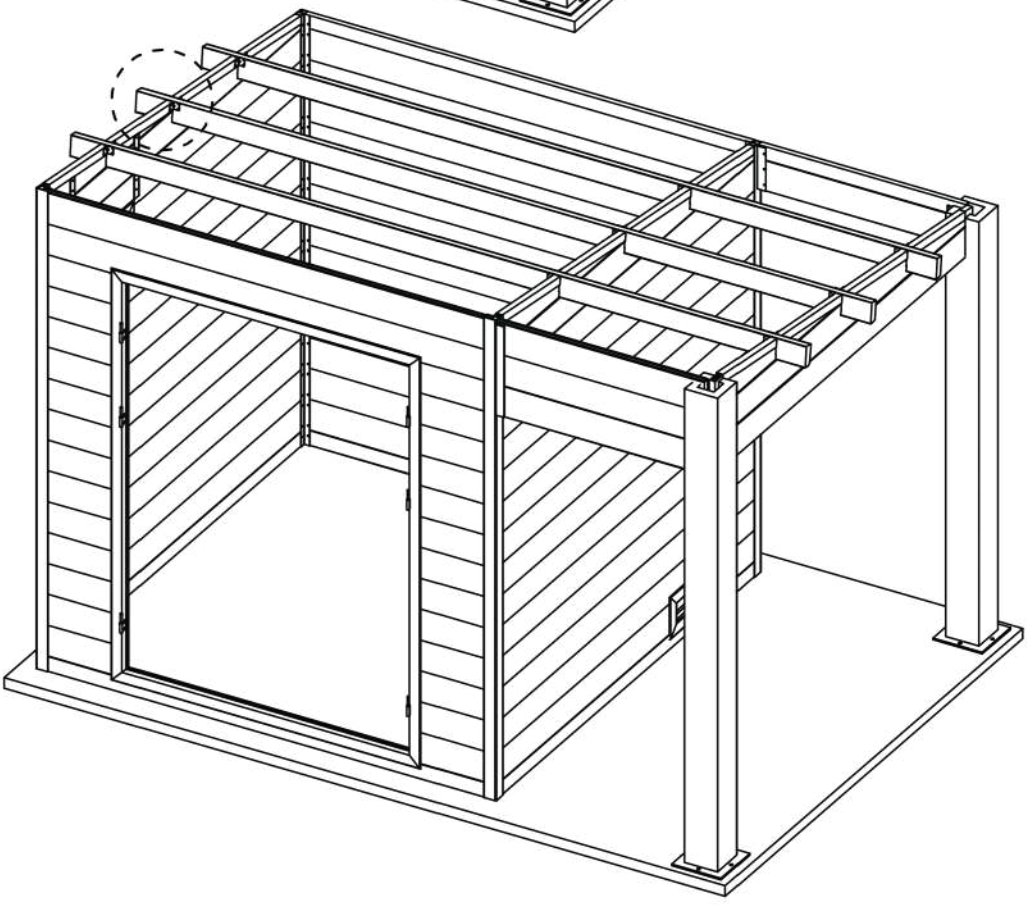

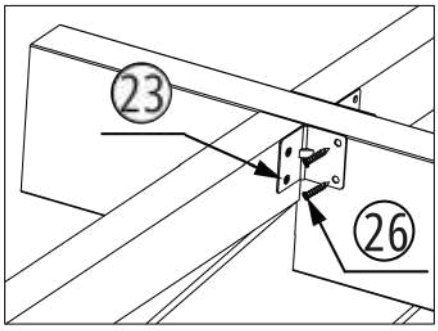

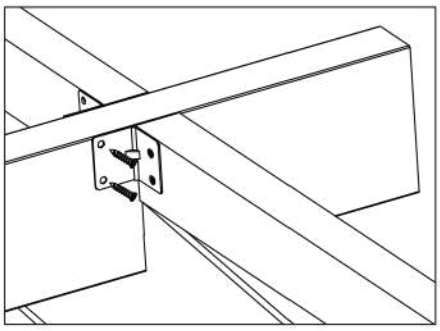

11. Insérez la traverse en aluminium et la faîtière dans la rainure du panneau mural triangulaire composite. Utilisez une équerre en fer en forme de L pour assembler la traverse en aluminium, la faîtière et le panneau mural triangulaire. Utilisez un foret de 3 mm pour prépercer le trou, puis fixez avec des vis ST4*23mm (comme indiqué sur le schéma ci-dessus).

Etape 12

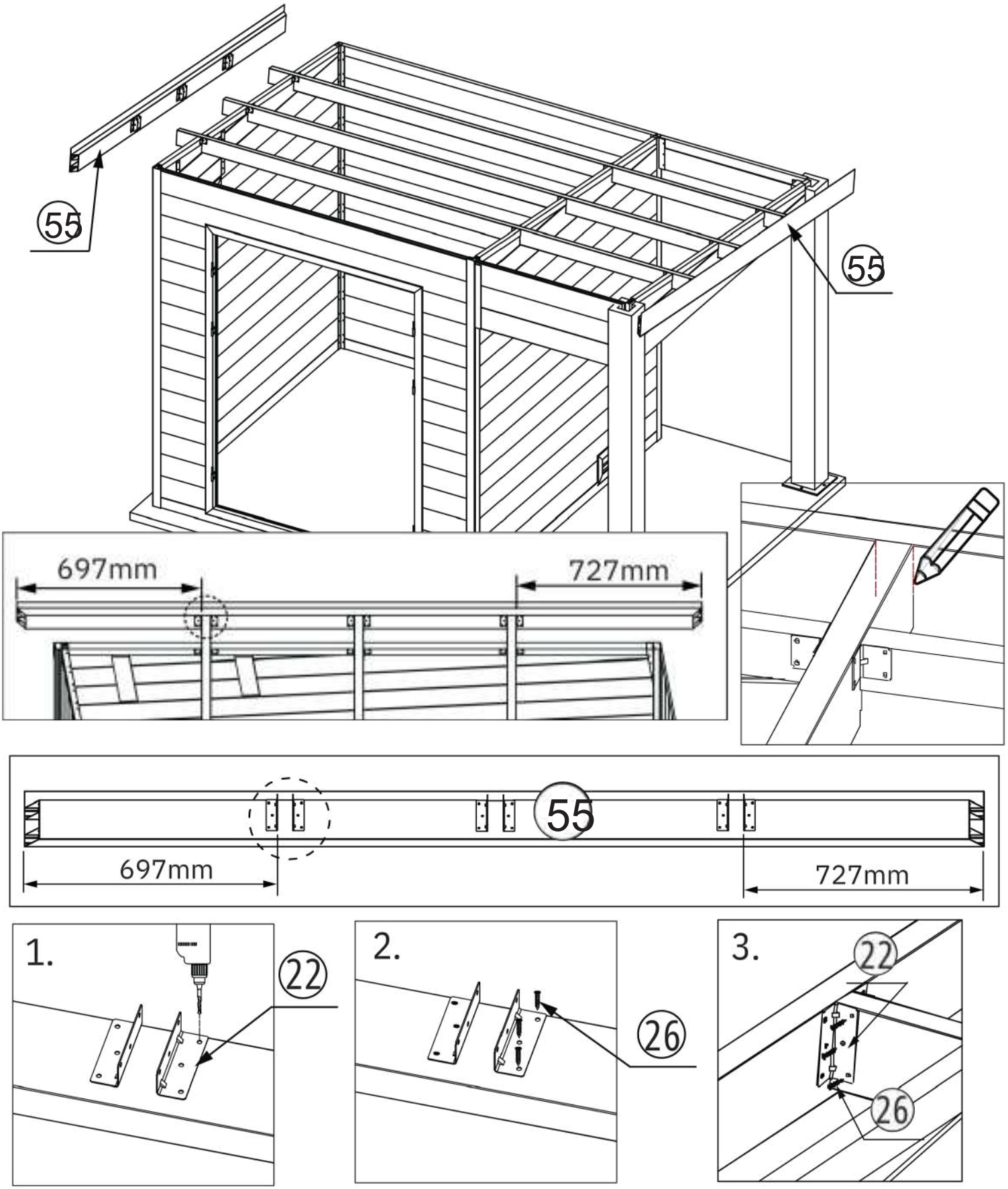

12. La cornière en aluminium doit être installée des deux côtés. La dimension avant de la cornière est de 697 mm, et la dimension arrière est de 727 mm. La position de la ligne doit être tracée. Utilisez une longue équerre en fer en forme de L pour la connecter à la cornière en aluminium en fonction de la position de la ligne. Ensuite, connectez-la et fixez-la avec la traverse en aluminium. Utilisez un foret de 3 mm pour prépercer le trou, puis fixez-le avec des vis ST4* 23mm (comme indiqué sur le schéma ci-dessus).

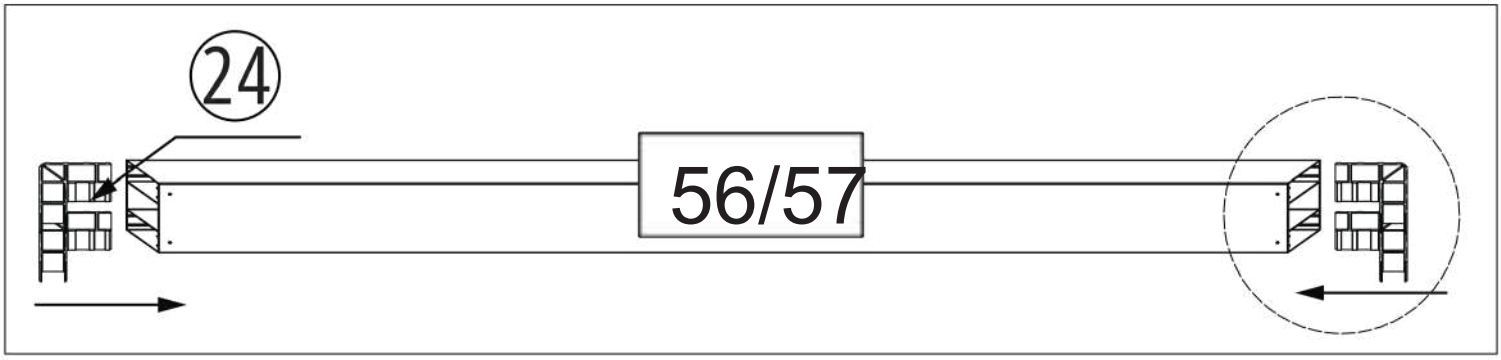

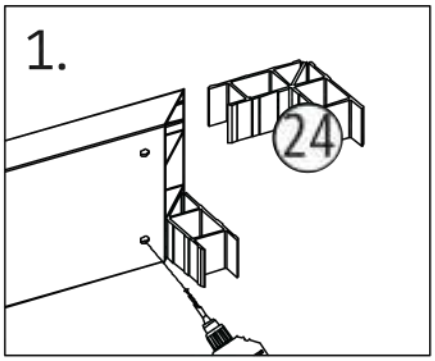

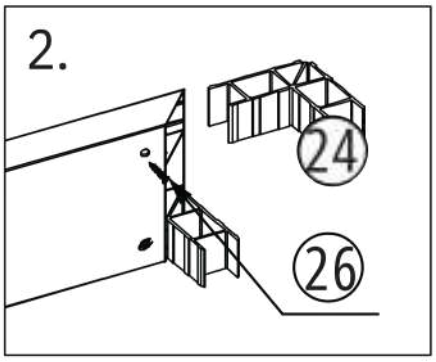

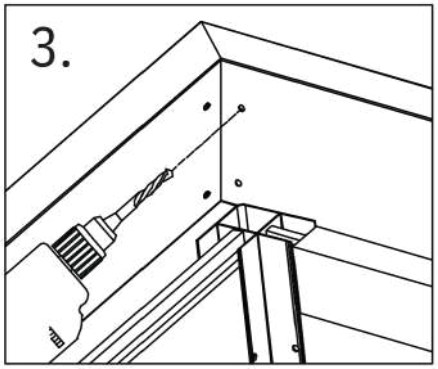

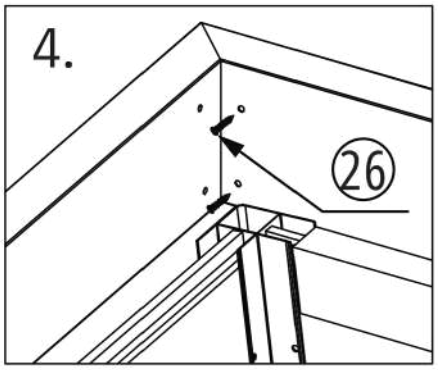

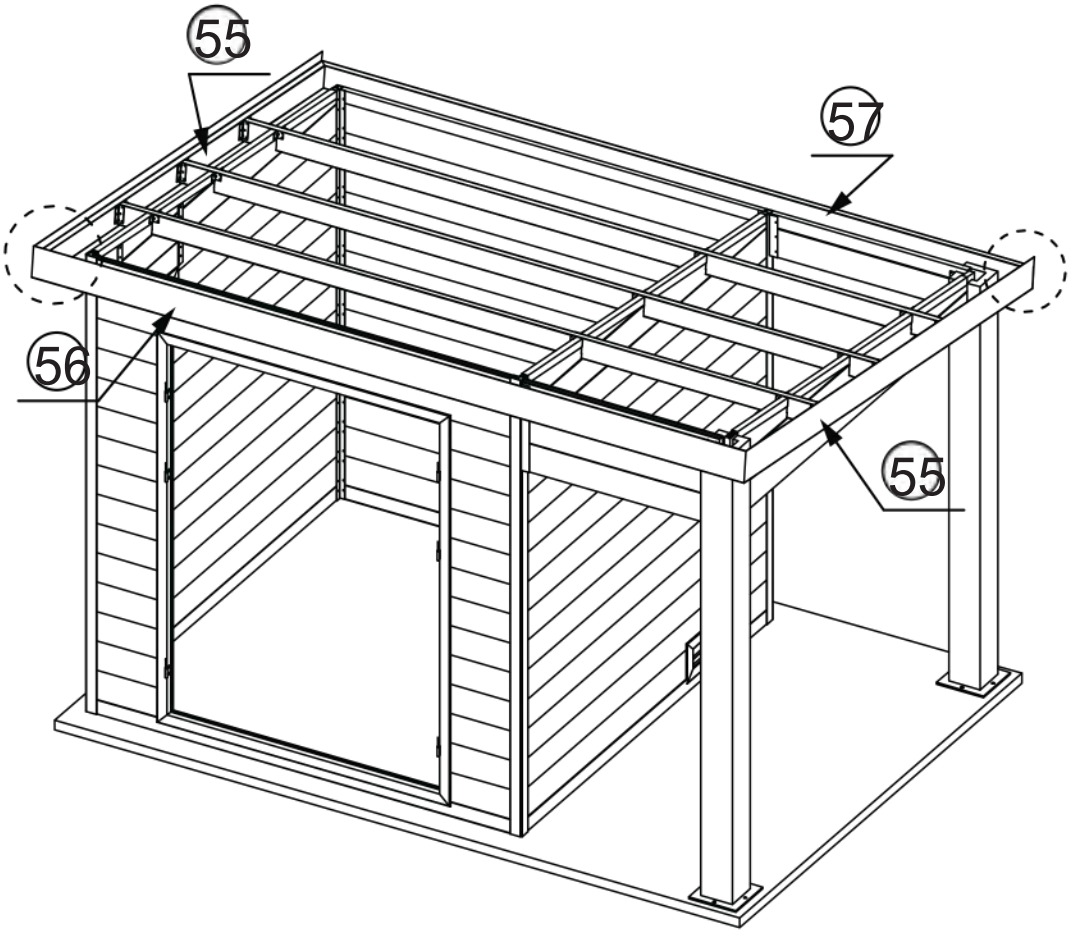

13. Installez la cornière en aluminium en faisant attention aux positions d'installation selon le numéro de composant correspondant. Insérez la pièce d'angle en aluminium dans la cornière en aluminium, utilisez un foret de 3 mm pour prépercer les trous sur la pièce d'angle en aluminium en fonction des trous de la cornière, puis fixez avec des vis ST4*23mm(comme indiqué sur le schéma ci-dessus).

Etape 14

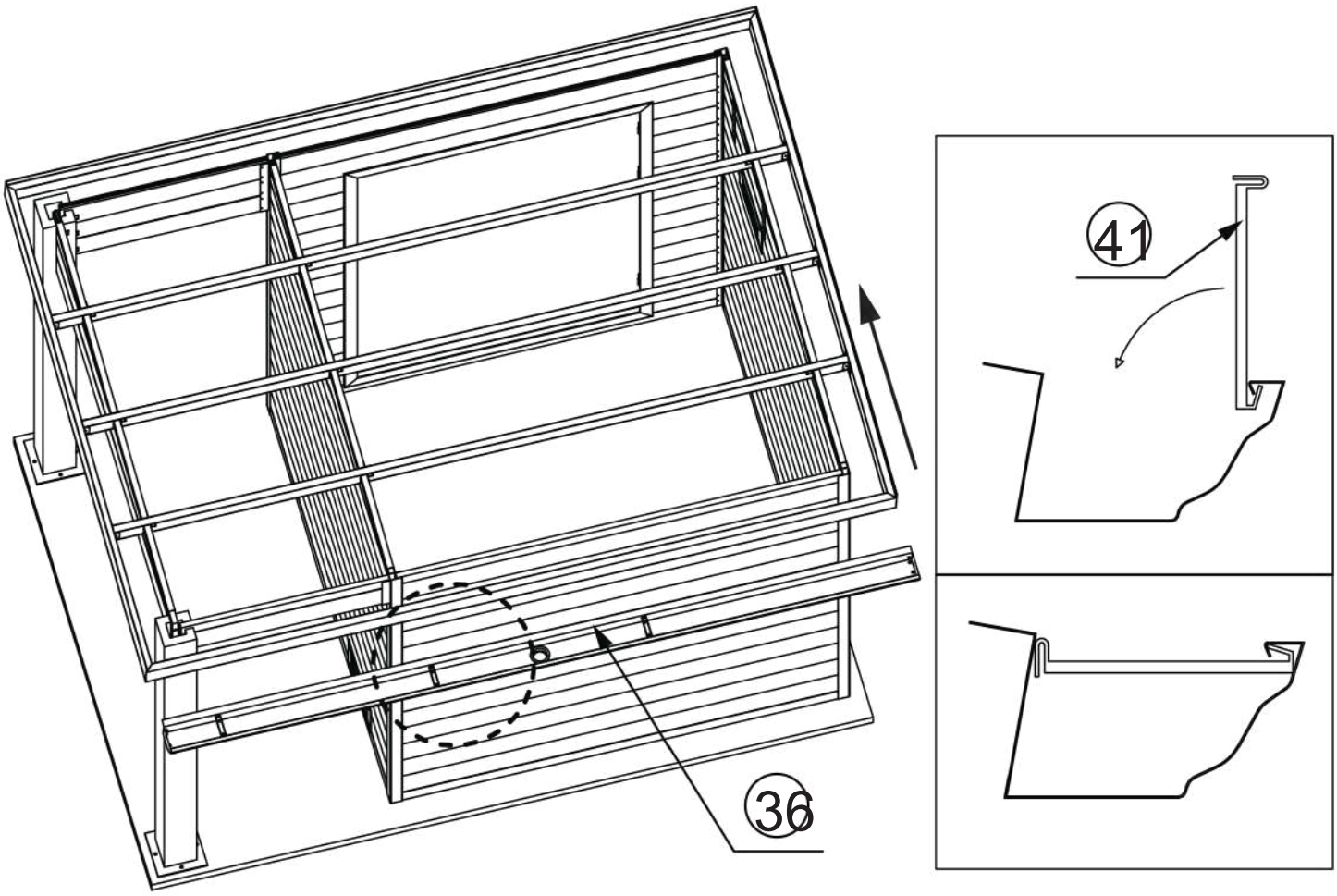

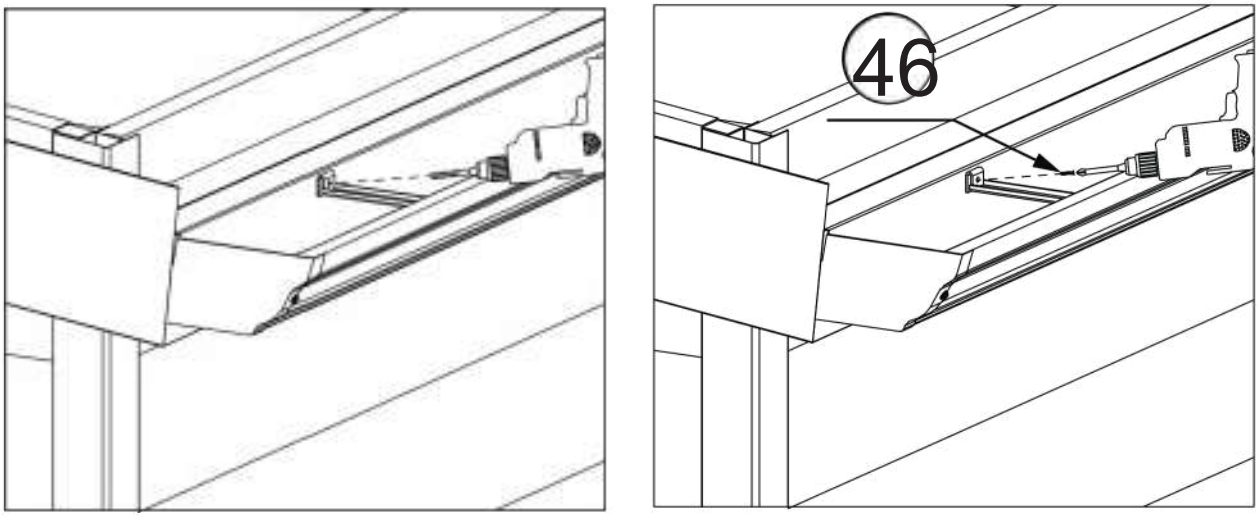

14. Insérez la tranchée de drainage dans la cornière arrière, puis installez les supports de suspension. Utilisez un foret de 3 mm pour prépercer les trous dans les avancées de toits à travers les trous des supports, puis installez-les et fixez-les avec des vis. (comme indiqué sur le schéma ci-dessus)

Etape 15

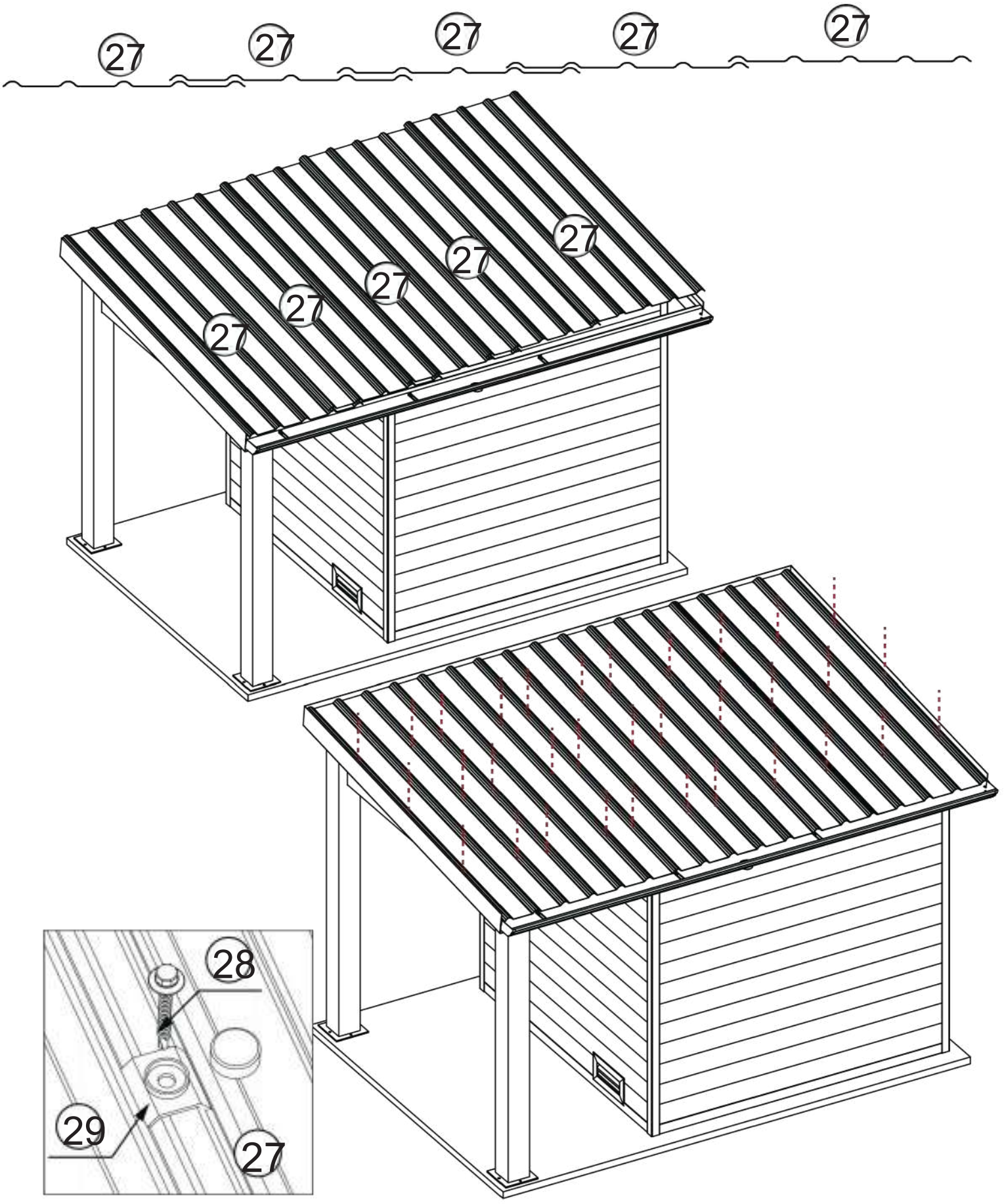

15. Installez le panneau de toit en résine PVC sur le dessus de l'abri. Placez une couche de panneau de toit en résine PVC sur le toit, comme indiqué sur le schéma ci-dessus. Utilisez des capuchons en plastique (ST5*60 mm) pour fixer le panneau de toit en résine PVC à la cornière en aluminium et à la traverse en aluminium (comme indiqué sur le schéma ci-dessus).

Etape 16

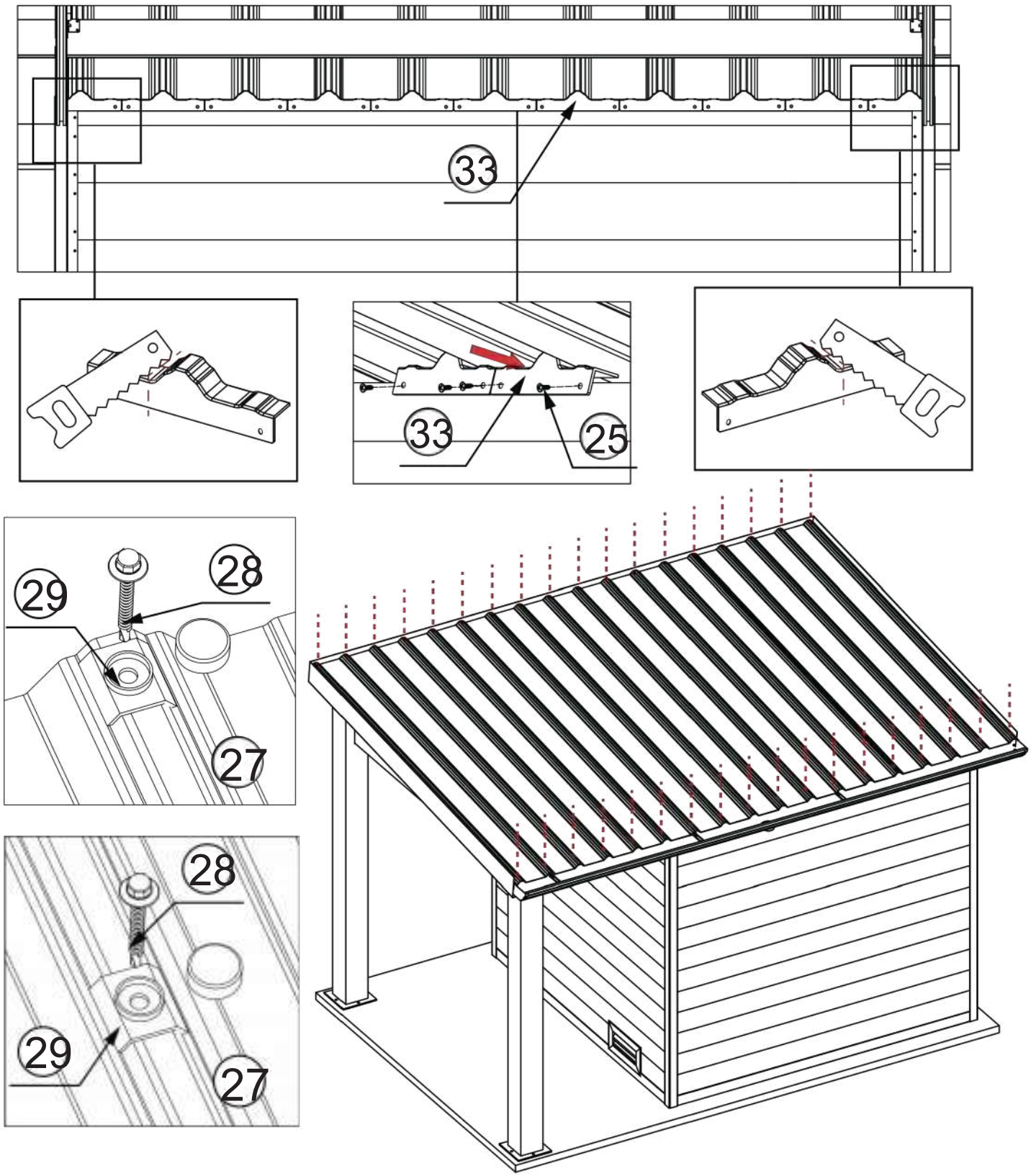

16. Utilisez les bouchons pour bloquer la partie creuse entre le sommet du mur et les panneaux de toit. Veuillez découper les parties excédentaires des bouchons lors de l'installation sur les deux côtés du mur. Utilisez des vis ST5*60 mm avec capuchon en plastique pour fixer les panneaux de toit en résine PVC aux panneaux muraux en composite ainsi qu'à la cornière en aluminium. Assurez-vous que chaque position sur la cornière en aluminium est vissée. (comme indiqué sur le schéma ci-dessus)

Etape 17

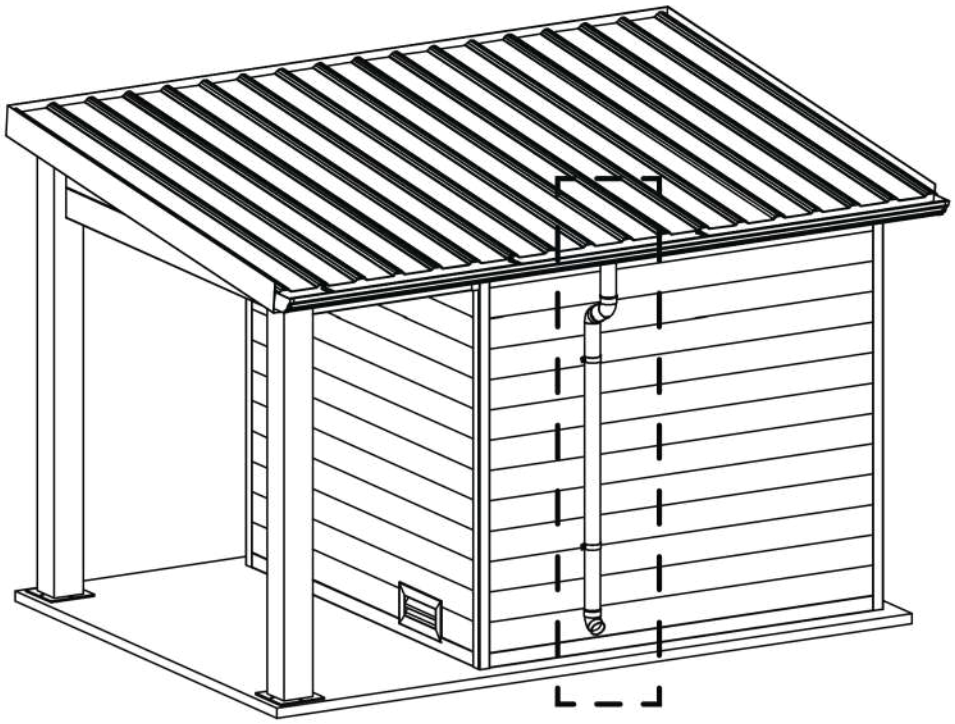

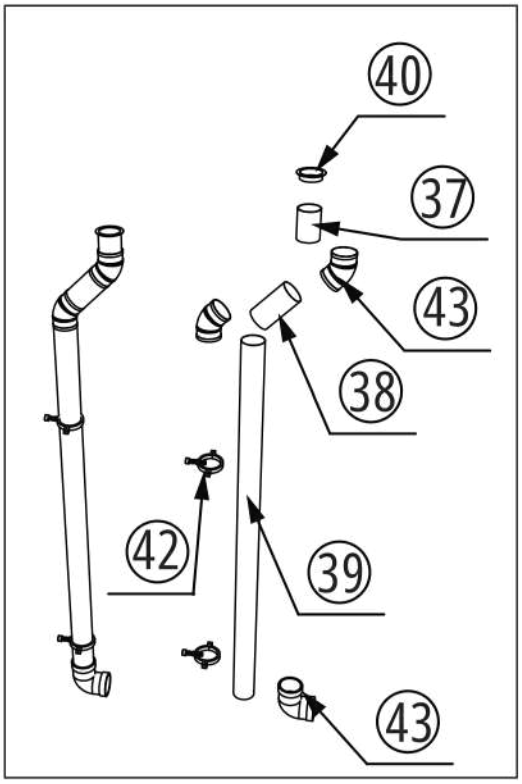

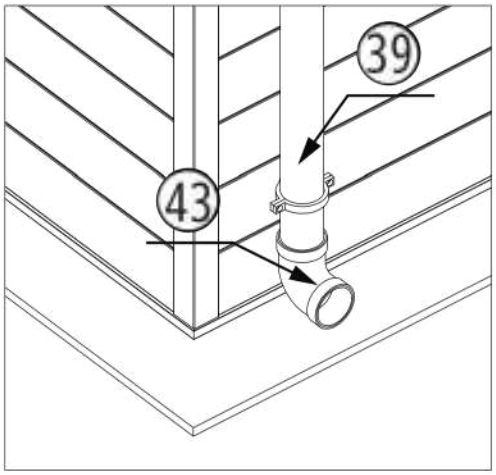

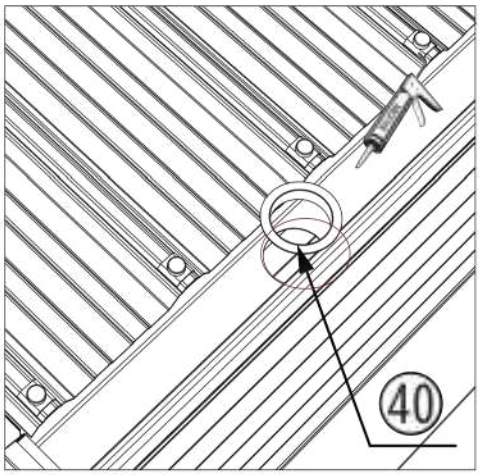

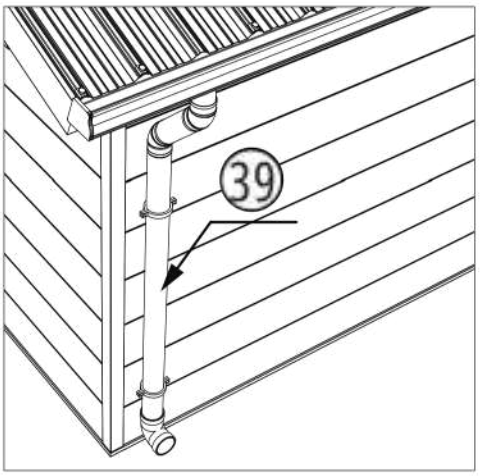

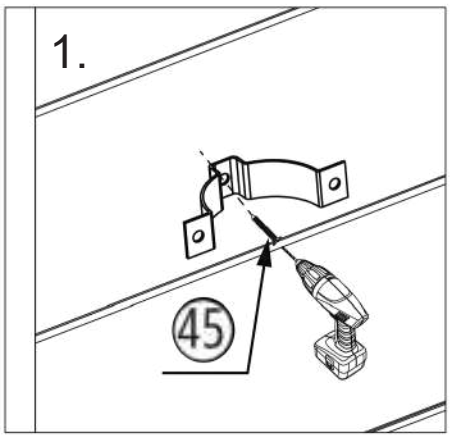

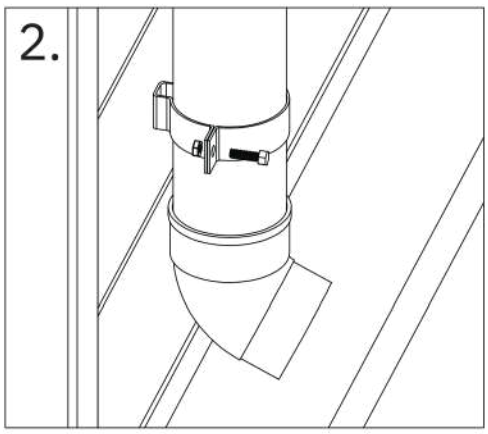

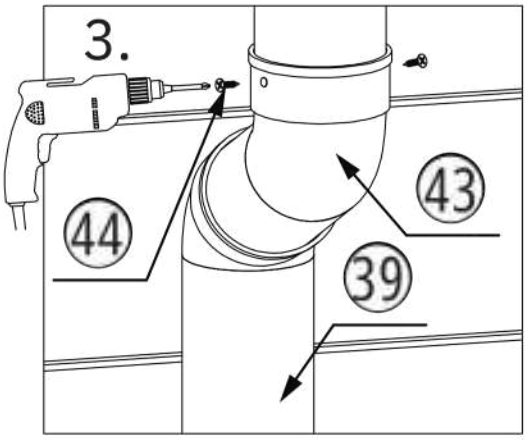

17. Installez d'abord le drain dans l'ouverture de la gorge de la cornière, en utilisant de la colle . Ensuite, installez le tuyau d'évacuation des eaux pluviales, marquez la position du support, puis fixez-le aux panneaux muraux en composite avec des vis ST5*20mm. Utilisez ensuite des forets de Ø3mm pour pré-percer les trous à chaque interface de drainage et fixez-les avec des vis automatiques ST4*12mm. (Comme indiqué sur le schéma ci-dessus).

Etape 18

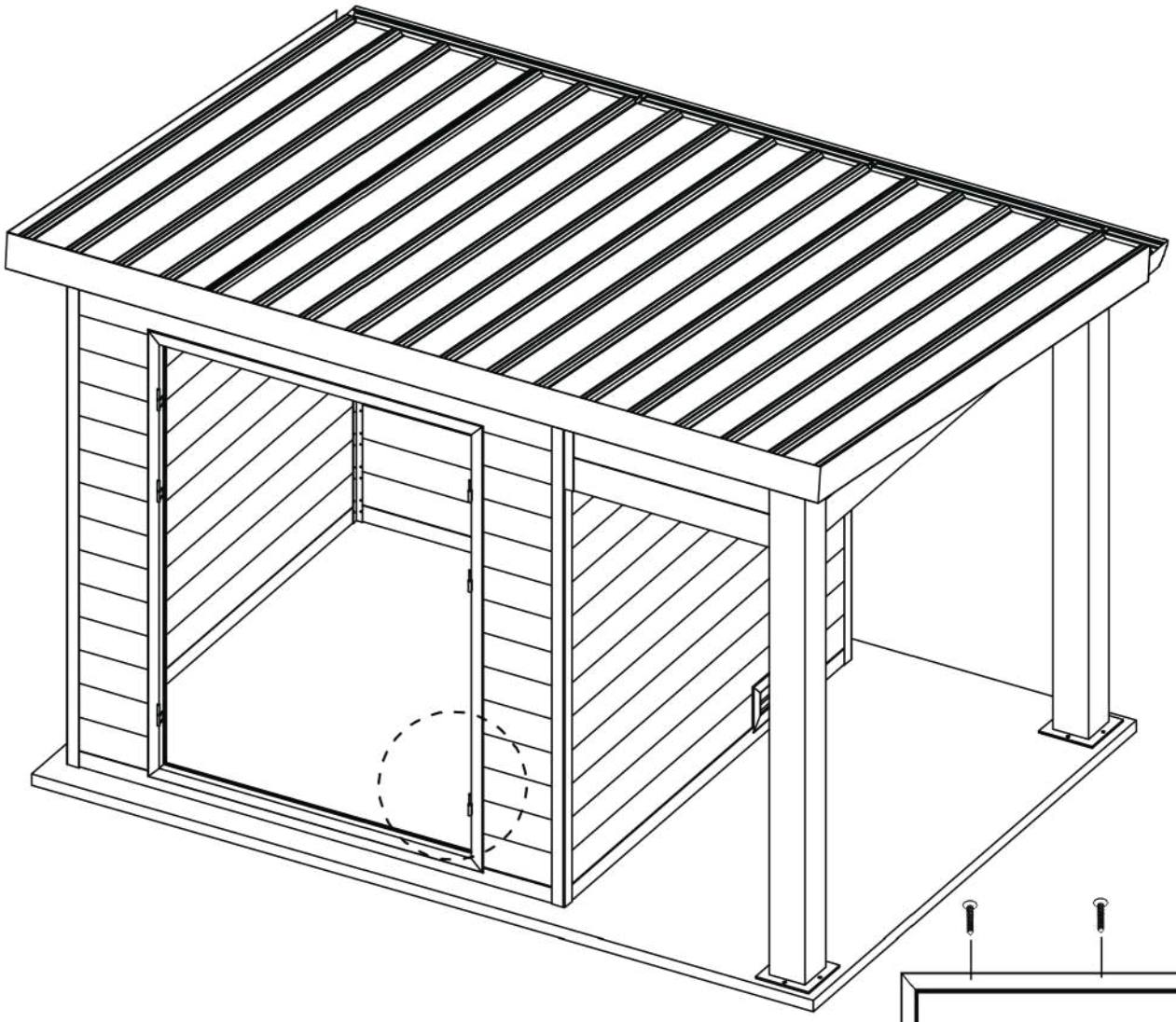

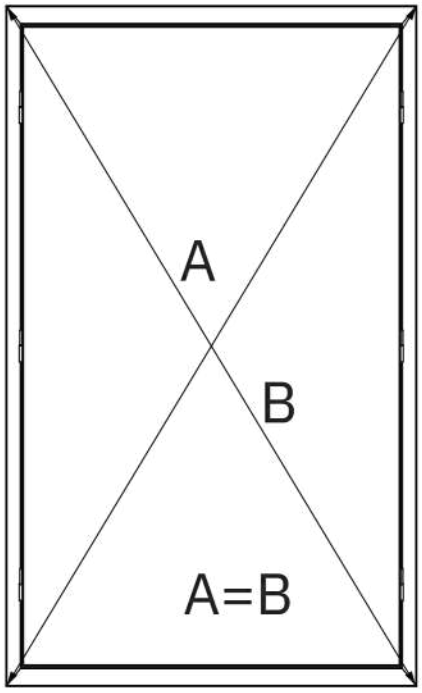

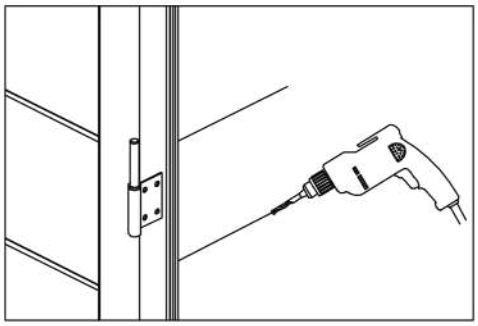

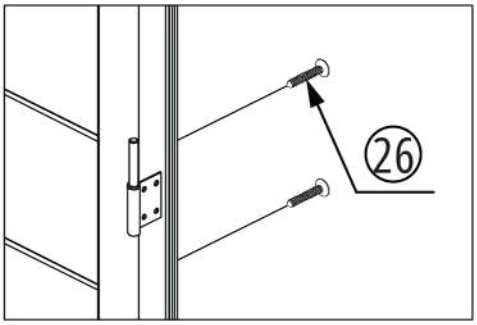

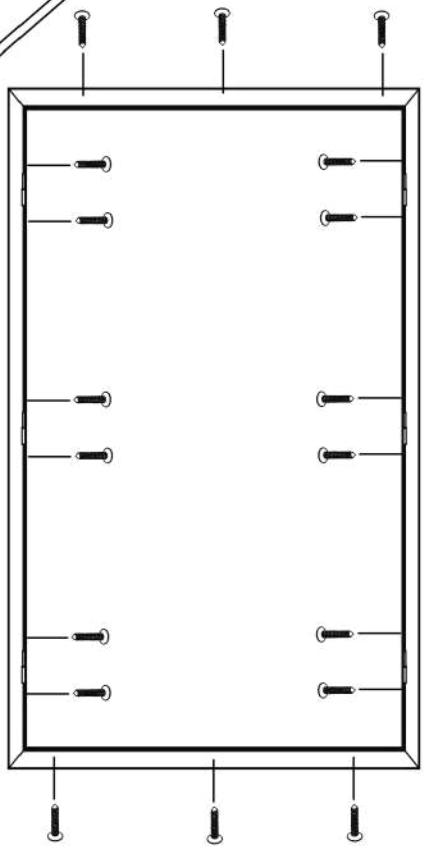

18. Utilisez un outil de mesure pour égaliser les diagonales du cadre de la porte. A l'aide d'un foret de 3 mm, prépercez des trous à l'intérieur du cadre de la porte, puis serrez le cadre de la porte avec des vis (comme indiqué sur le schéma ci-dessus).

Etape 19

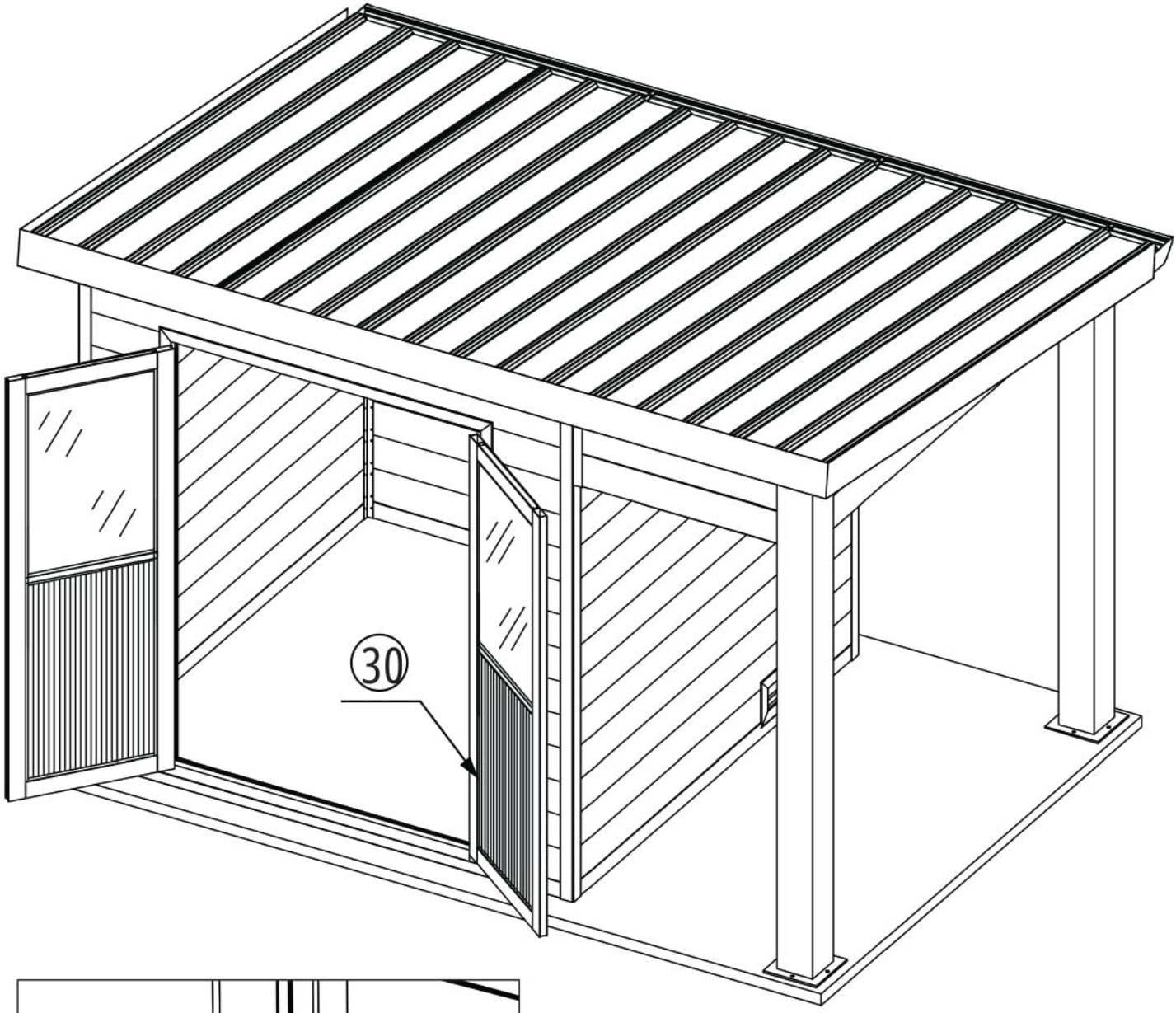

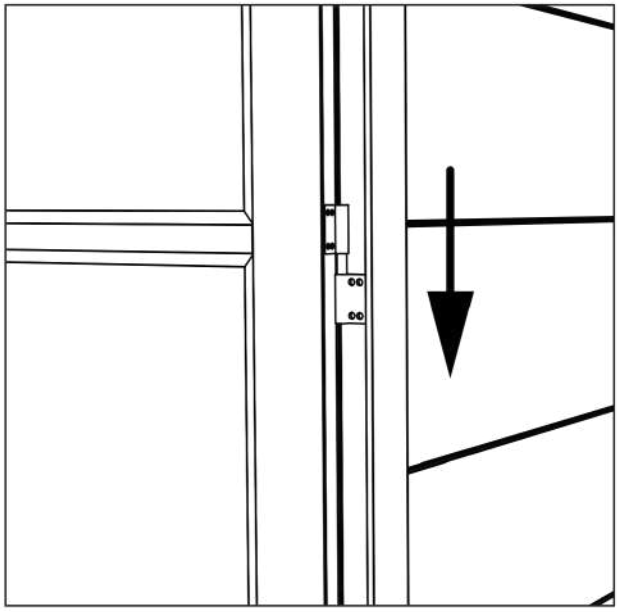

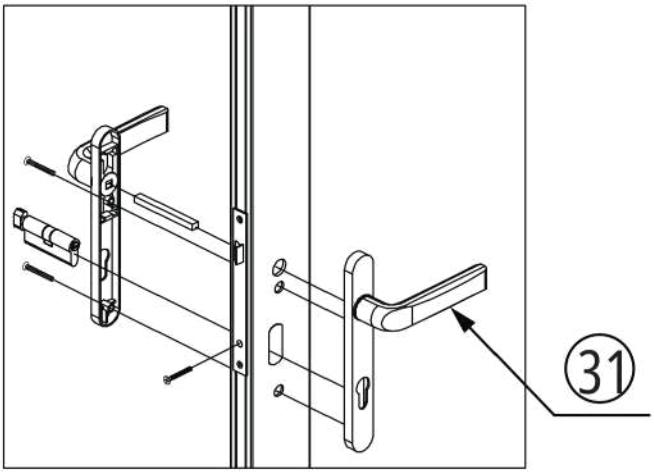

19. Insérez la porte dans la charnière du cadre de la porte, testez l'ouverture et la fermeture de la porte, et ajustez si nécessaire. Ensuite, installez les serrures de porte et le panneau décoratif (comme indiqué sur le schéma ci-dessus).