Notice

Dimensions (2.23+1.12)×2.23m

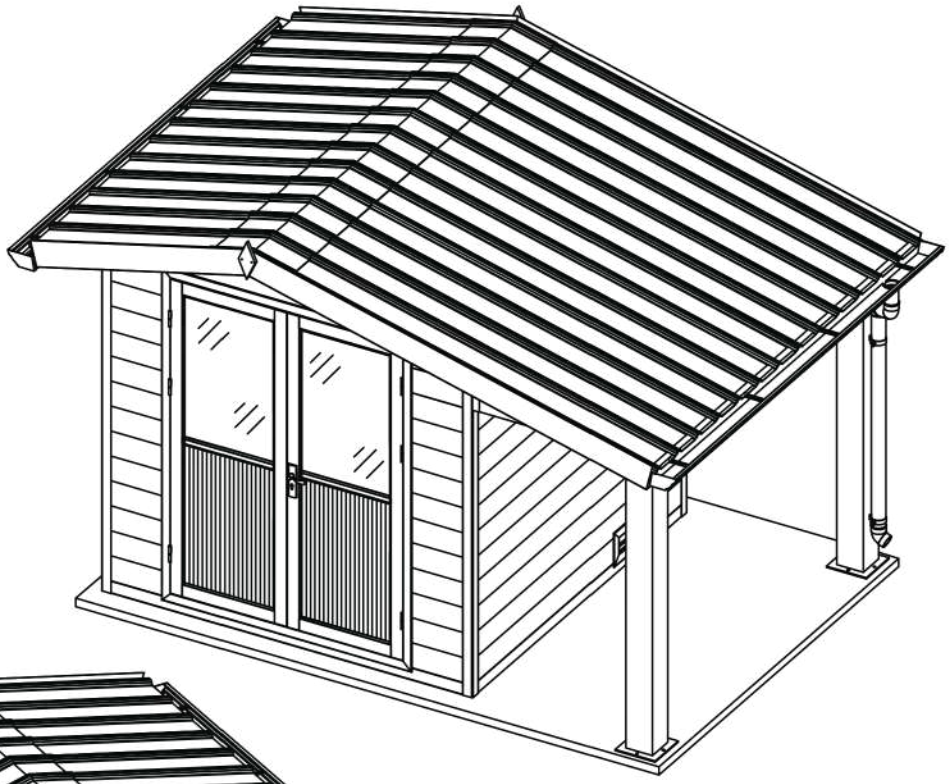

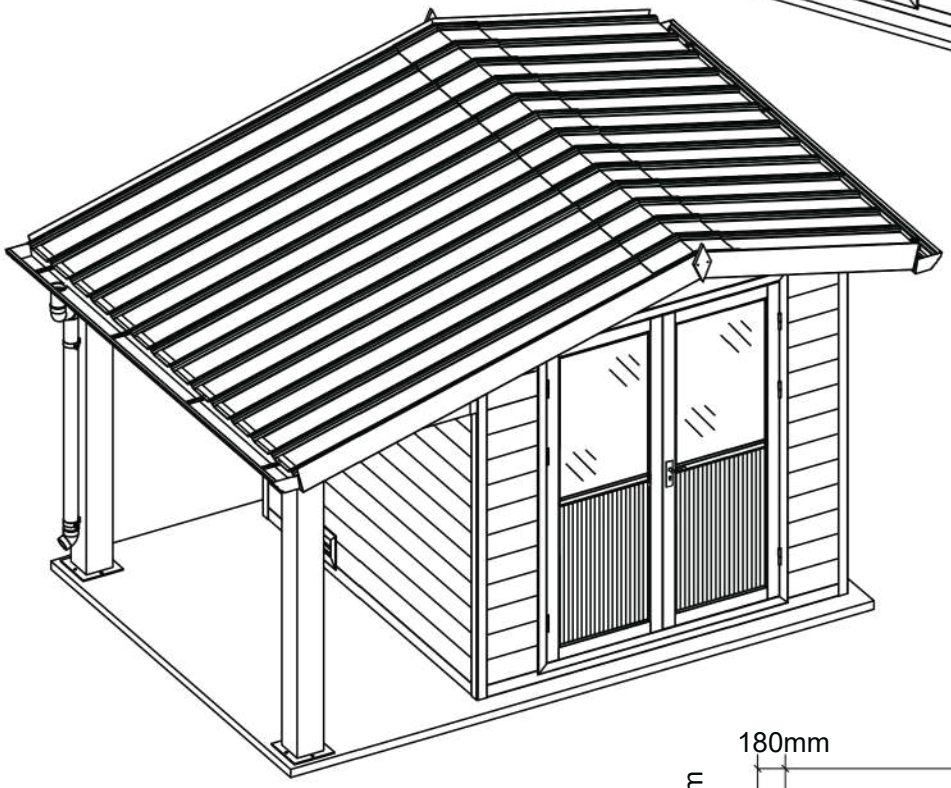

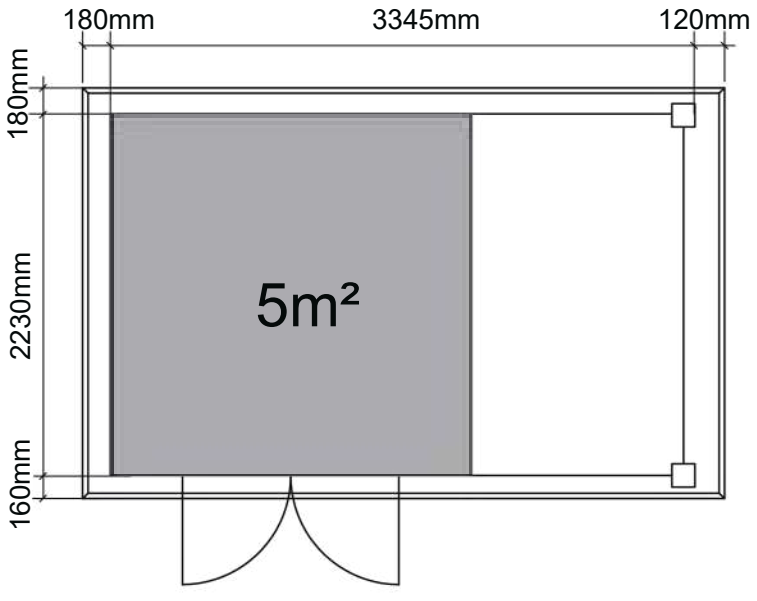

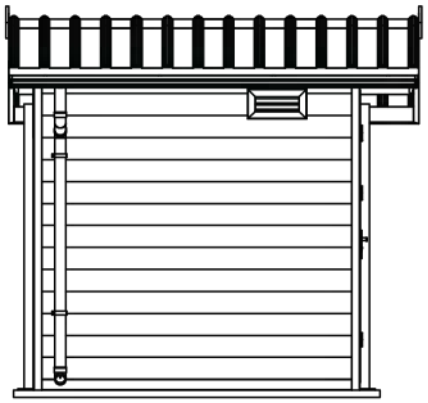

Vue côté gauche

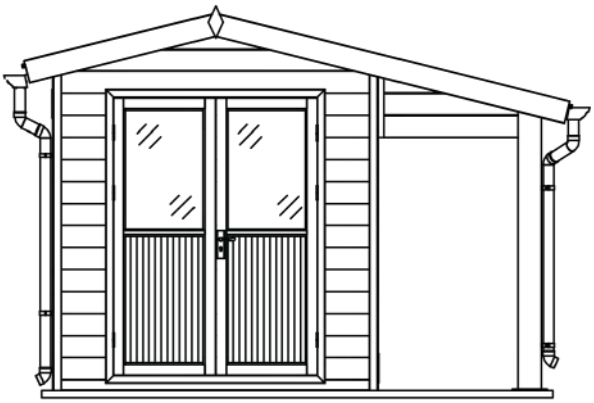

Vue de face

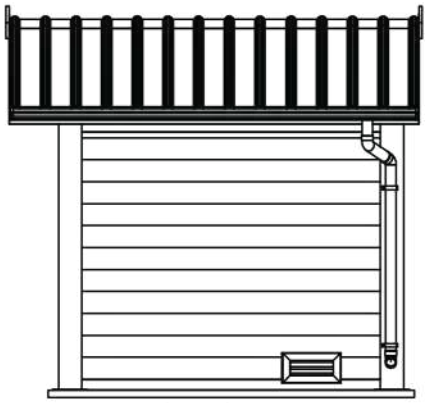

Vue côté droit

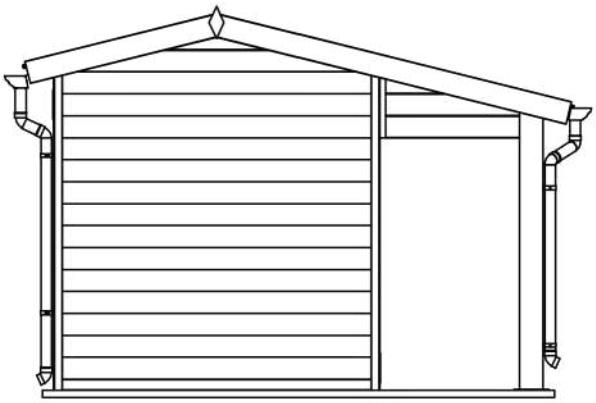

Vue arrière

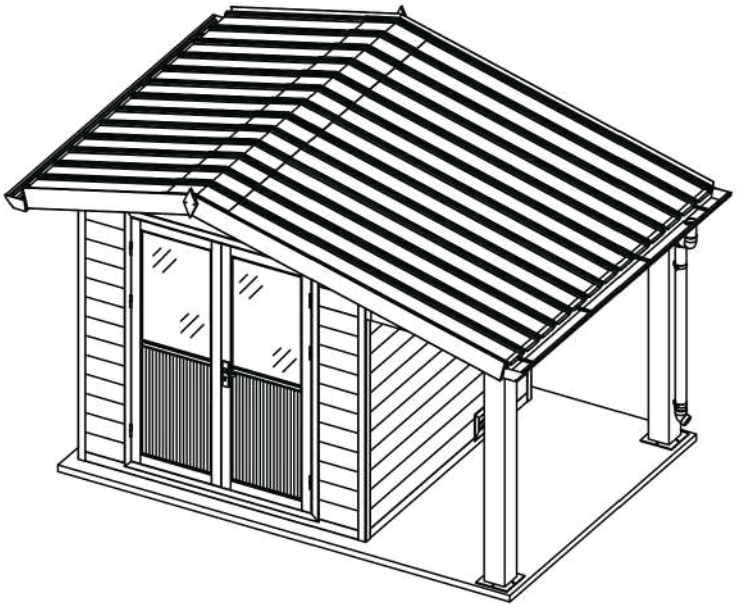

Vue de côté

Outils :

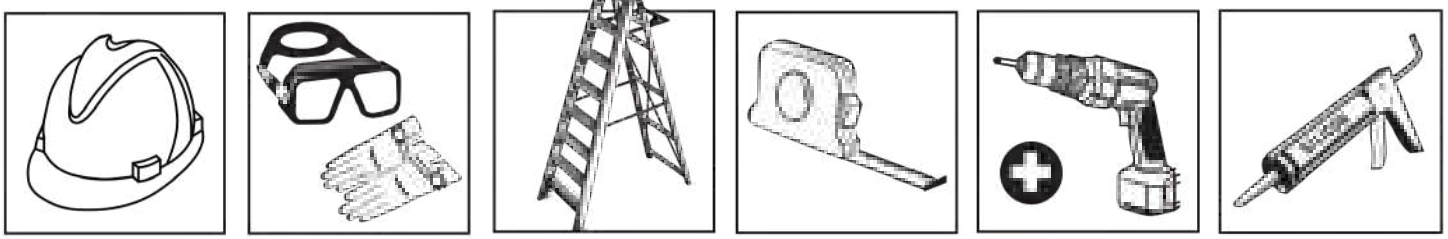

Inventaire des pièces

No.	STRUCTURE	DESCRIPTION	QTE
1	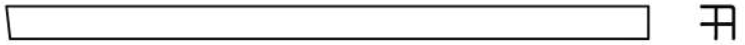	Colonne aluminium 58*58 L=2250mm	2
2	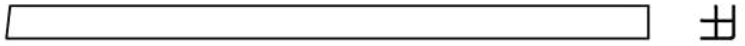	Colonne aluminium 58*58 L=2250mm	2
3		Panneau mural alu B 85*29 L=2165mm	4
4	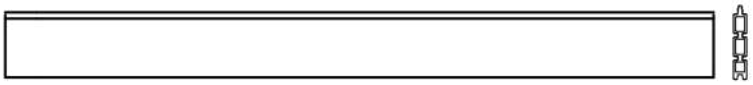	Panneau mural 160*28 L=2165mm	41
5	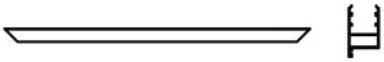	Cadre supérieur de porte	1
6		Cadre inférieur de porte	1
7	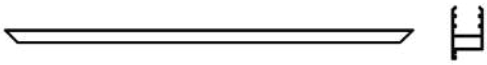	Cadre de porte droite	1
8		Cadre de porte gauche	1
9		Système de verrouillage de porte	4
10		Système d'assemblage de porte	8
11	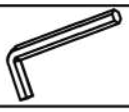	Clé hexagonale	1
12	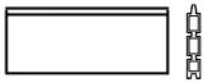	Panneau mural 160*28 L=362mm	28
13	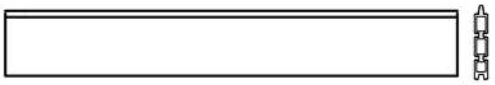	Panneau mural 160*28 L= 1462mm	2
14	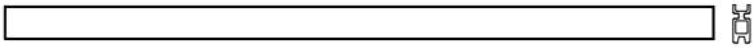	Panneau mural 65*28 L=2165mm	3
15	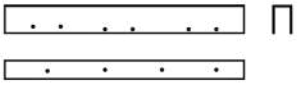	Profilé alu en U 40*32 L=500mm Alu.	2
16	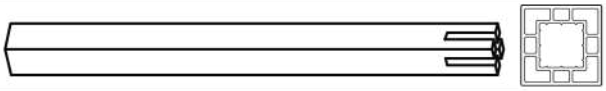	Poteau en composite 160*160 L=1945mm	2
17	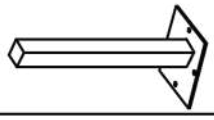	Base platine en métal 240*240 L= 500 mm	2
18		Panneau mural alu A 160*29 L=2165mm	1

Inventaire des pièces

No.	STRUCTURE	DESCRIPTION	QTE
19	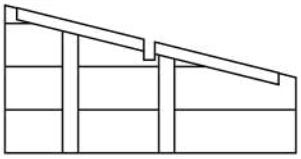	Fronton	2
20	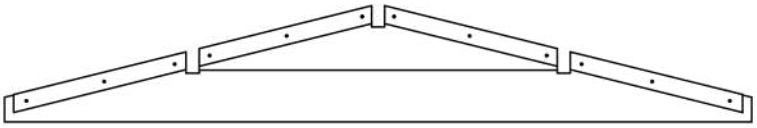	Fronton	2
21	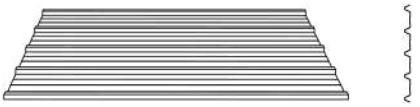	Tuiles en PVC L=2510mm	4
22	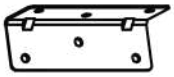	Cornière d'angle métal 28*28 L=86mm	16
23	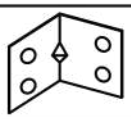	Angle en métal 30*30 L=35mm	24
24		Connecteur alu L=30mm	8
25		Vis auto-taraudeuses 4*15mm	350
26		Vis auto-taraudeuses 4*23mm	330
27	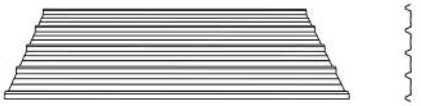	Tuiles en PVC L=1360mm	4
28		Vis 5x60	125
29		Protection anti-pluie pour vis de toit	110
30	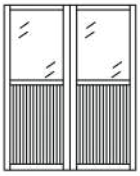	Porte	1
31		Poignée de porte	1
32	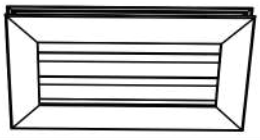	Grilles de ventilation	2
33		Tuiles PVC pour le faîtage	4

Inventaire des pièces

No.	STRUCTURE	DESCRIPTION	QTE
34		Panneau décoratif	2
35		Bouchons pour panneaux de toit	36
36		Tranchée de drainage 175*90 L=2790mm	2
37		Tuyau d'évacuation des eaux pluviales Ø75mm L=200mm	2
38		Tuyau d'évacuation des eaux pluviales Ø75mm L=120mm	2
39		Tuyau d'évacuation des eaux pluviales Ø75mm L=1600mm	1
40		Drain	2
41		Suspension	8
42	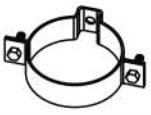	Dispositif de serrage	4
43		Coude de drainage	6
44		Vis auto-taraudeuses 4*12mm	40
45		Vis auto-taraudeuses 5*20mm	8
46		Vis auto-taraudeuses 4*30mm	50
47		Tuyau d'évacuation des eaux pluviales Ø75mm L=1300mm	1
48	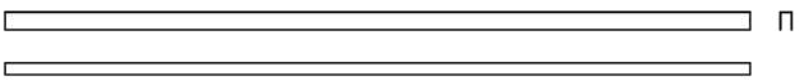	Profilé alu en U gauche 40*32 L=2110mm Alu.	2
49	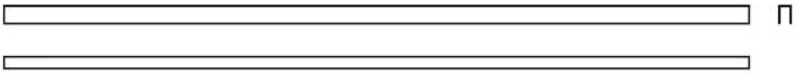	Profilé alu en U gauche 40*32 L=2035 mm Alu.	1

Inventaire des pièces

No.	STRUCTURE	DESCRIPTION	QTE
50	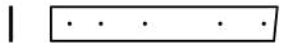	Barres anti-tempêtes 54*2.9 L=387mm	4
51		Barres anti-tempêtes 54*2.9 L=299mm	4
52	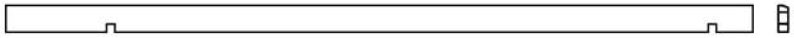	Poutre aluminium gauche 98*37 L=2726mm	2
53	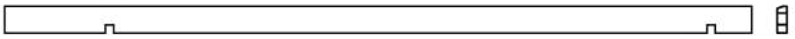	Poutre aluminium droite 98*37 L=2726mm	2
54	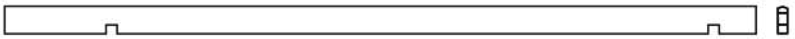	Faîtage aluminium 97*37 L=2726mm	1
55	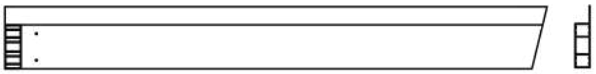	Cornière courte alu gauche 155*37 L=1350mm	2
56	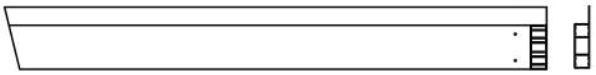	Cornière courte alu droite 155*37 L=2500mm	2
57	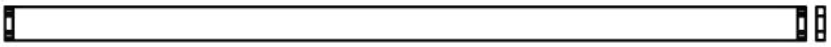	Cornière alu courte 110*37 L=2800mm	2
58	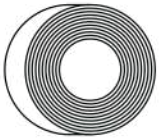	joint d'étanchéité	4
59		Vis de dilatation M10*100mm	8
60	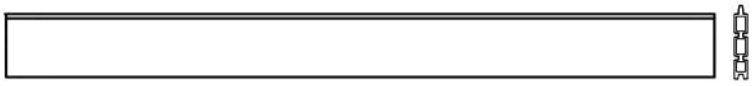 SPARE BEAM-ERZATZBOHLE-MADRIER DE RÉSERVE	Panneau mural 160*28 L=2165mm	1

Remarque : sur cette notice, l'extension est installée à droite. Si l'extension doit être placée à gauche, procédez à une installation réversible “en miroir”.

Etape 1

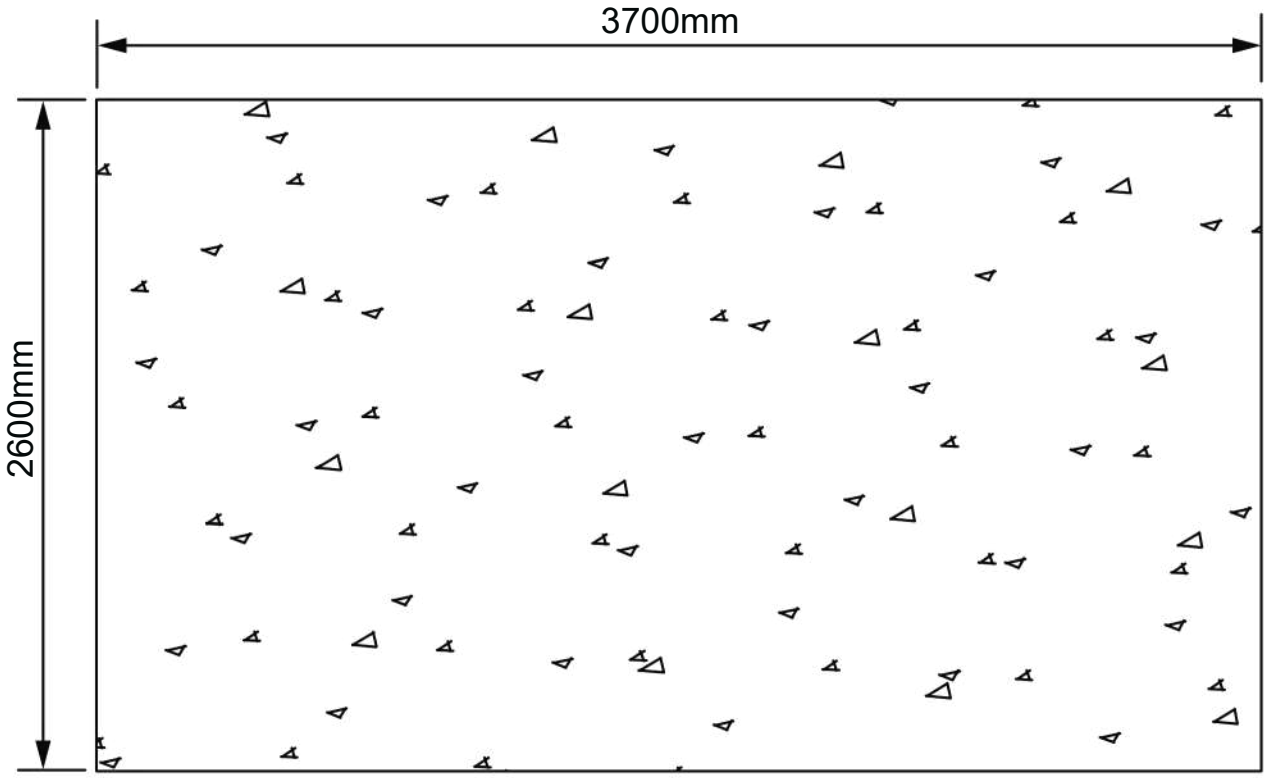

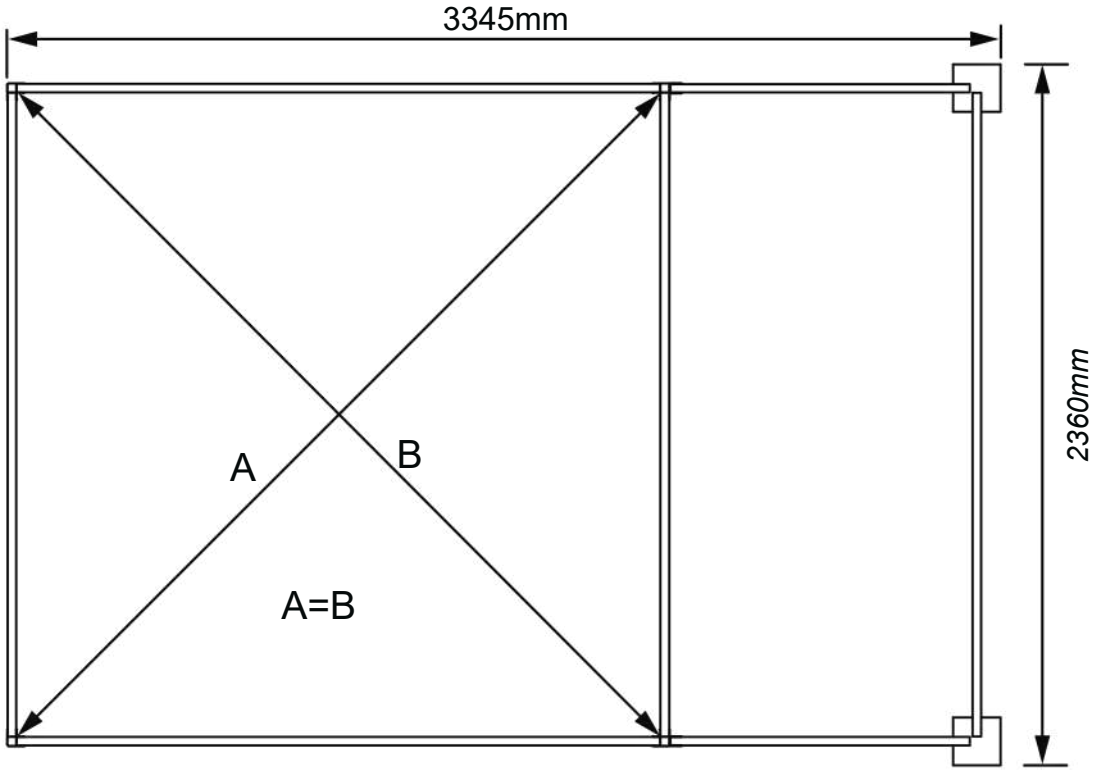

1. Les abris de jardin doivent être installés sur une fondation stable et plane, comme une dalle de béton. La surface doit être plane et conforme aux dimensions indiquées ci-dessus. L'intérieur de l'abri doit être d'équerre, avec des diagonales de longueur égale.

Etape 2

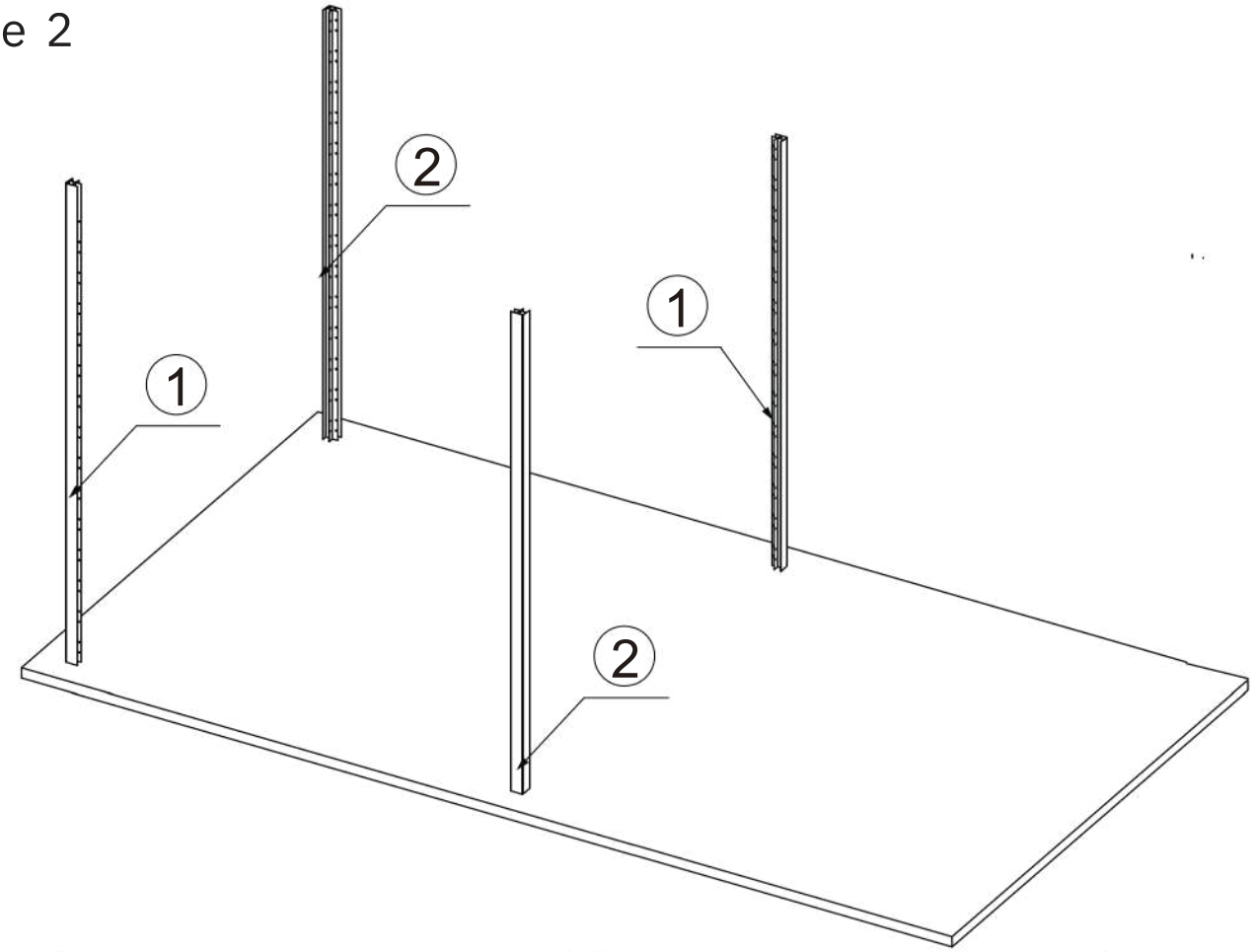

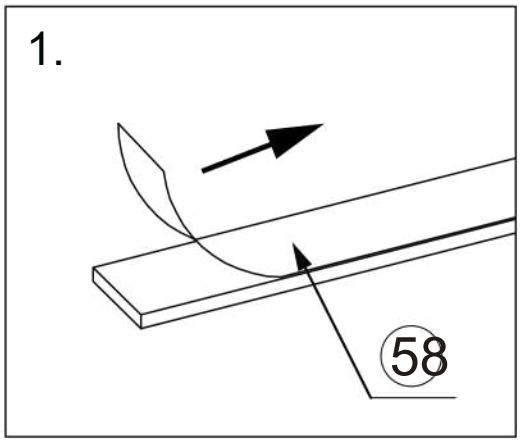

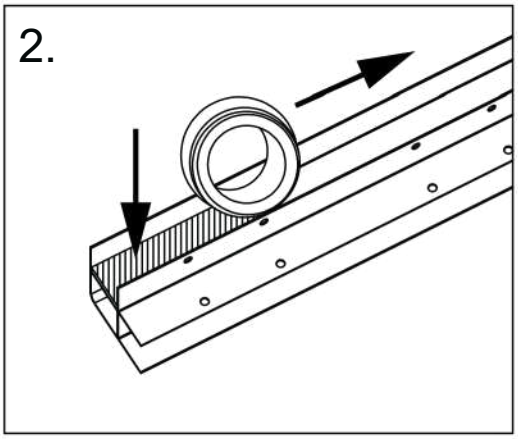

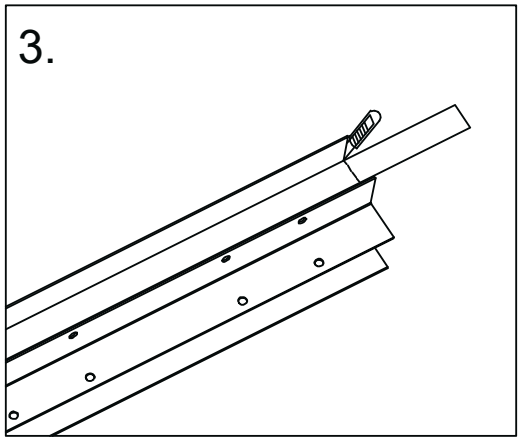

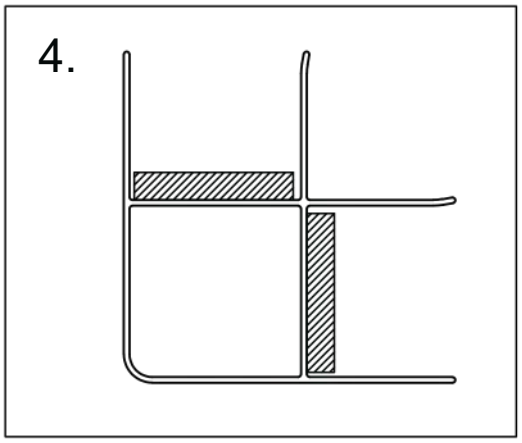

2.Veuillez suivre les étapes ci-dessus pour coller les joints sur le poteau en aluminium.

Etape 3

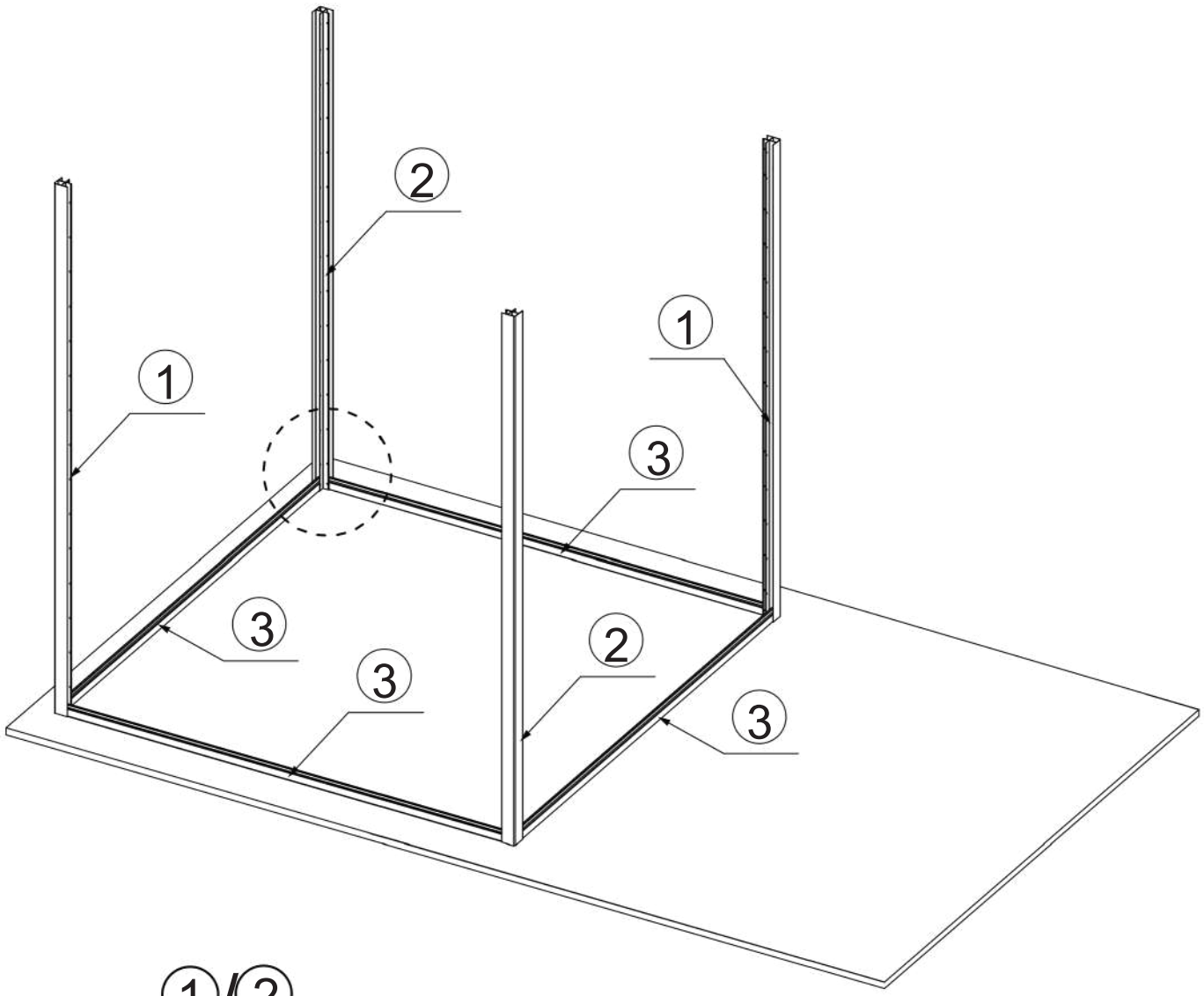



3. Insérez les panneaux inférieurs en aluminium dans le cadre en aluminium. En fonction de la position des trous dans le cadre en aluminium, utilisez un foret de 3 mm pour prépercer les trous dans les panneaux inférieurs en aluminium, puis vissez lentement les vis ST4*15 dans la direction verticale. Faites attention aux numéros de composants correspondants (comme indiqué sur le schéma ci-dessus).

Etape 4

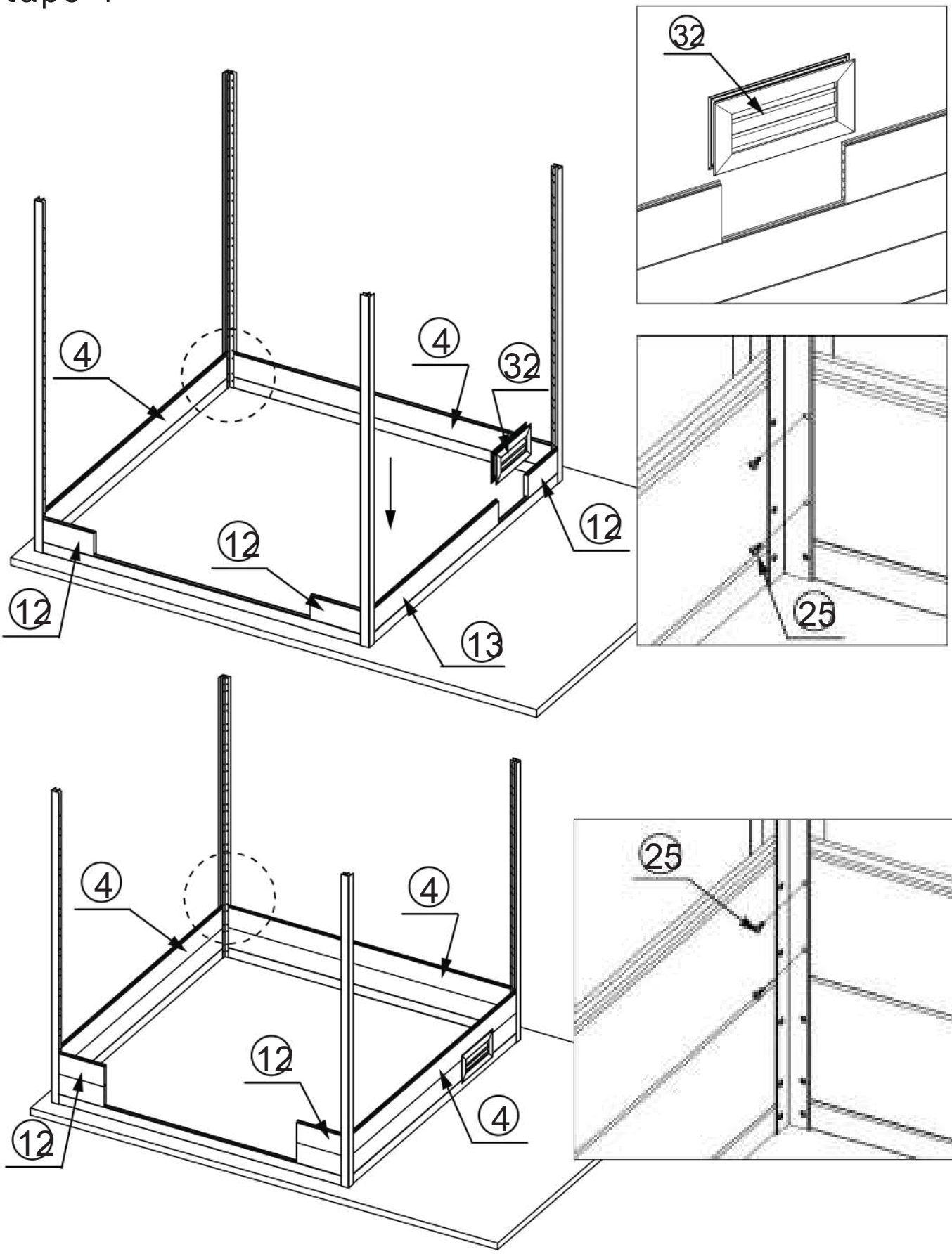

4. Insérez les panneaux muraux en composite dans le cadre en aluminium en prêtant attention aux numéros de pièces. Utilisez des vis ST4*15 et vissez-les lentement dans la direction verticale. Chaque panneau mural nécessite deux vis (comme indiqué sur le schéma ci-dessus).

Etape 5

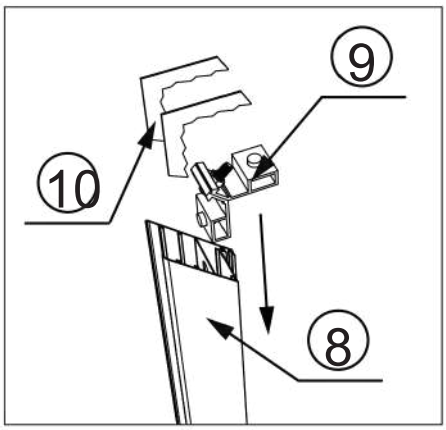

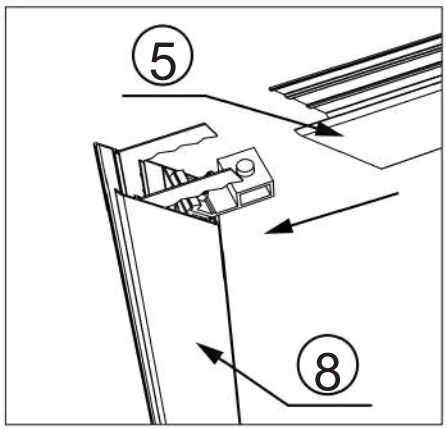

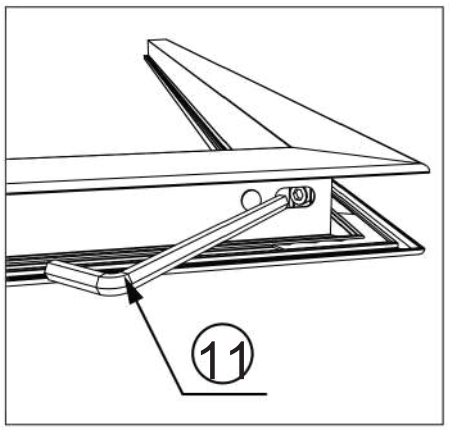

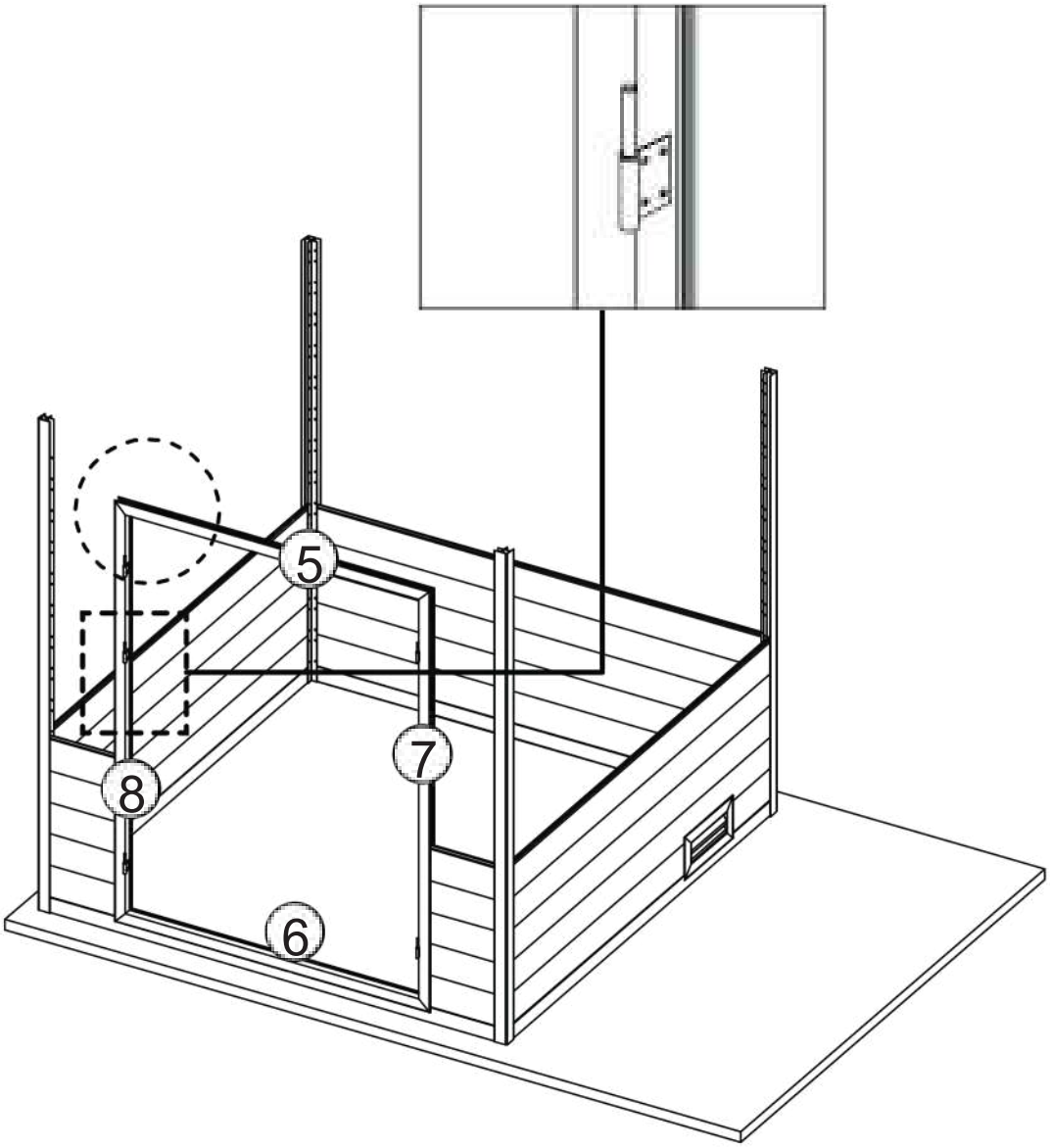

5. Insérez le système de verrouillage de porte dans la rainure interne du cadre de porte, puis assemblez le cadre de porte en suivant les numéros indiqués sur le schéma ci-dessus. Ensuite, insérez le cadre de porte dans le panneau mural en veillant à ce que le cadre de porte soit orienté vers l'extérieur (comme indiqué sur le schéma ci-dessus).

Etape 6

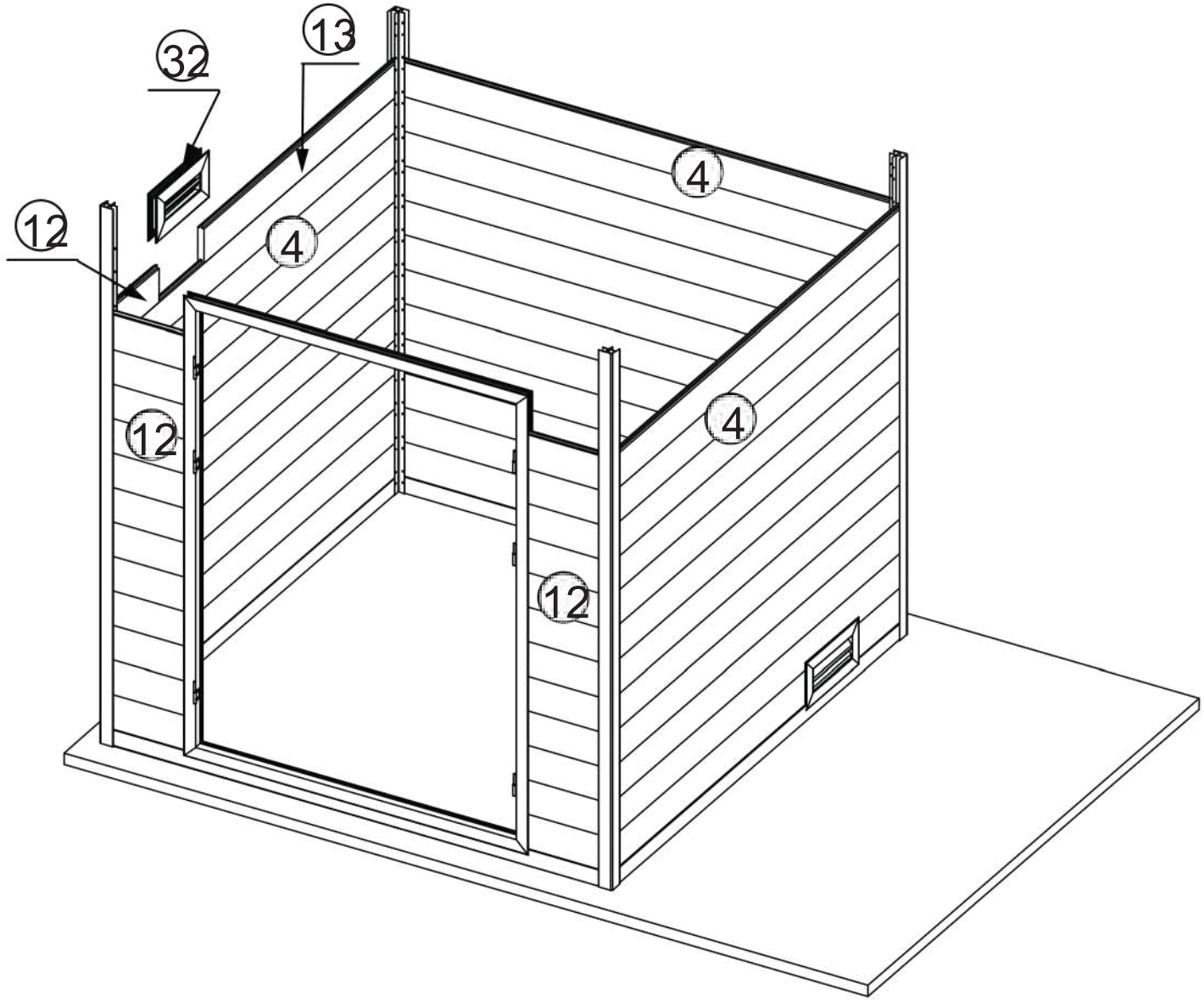

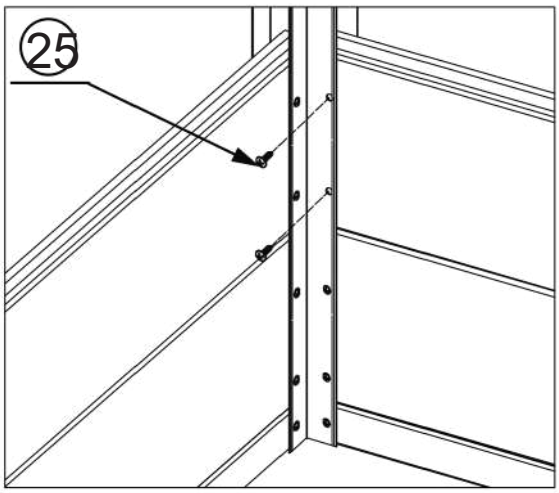

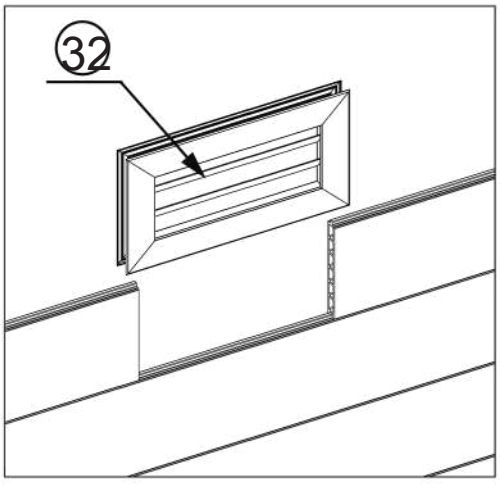

6. Continuez à insérer les panneaux muraux et fixez-les avec des vis. Installez les grilles de ventilation une fois les panneaux muraux montés, à une hauteur appropriée (comme indiqué sur le schéma ci-dessus).

Etape 7

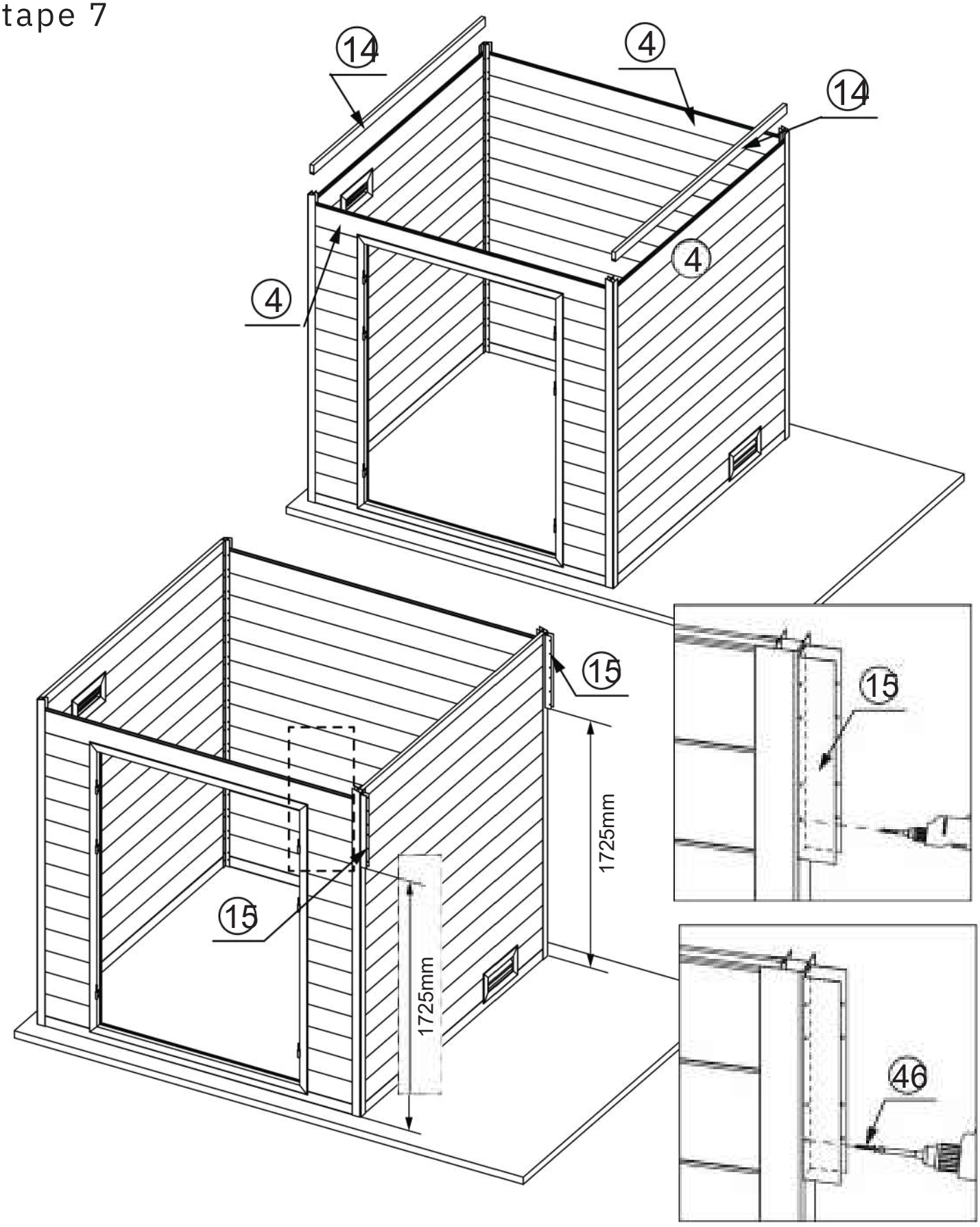

7. Installez le reste des panneaux muraux, puis installez les profilés en aluminium en forme de U sur les poteaux latéraux. Les profilés en forme de U du mur avant doivent être positionnés à 1725 mm au-dessus du sol. Utilisez un foret de 3 mm pour préperce les trous, puis fixez-les avec des vis. Veuillez prêter attention aux numéros des composants (comme indiqué sur le schéma).

Etape 8

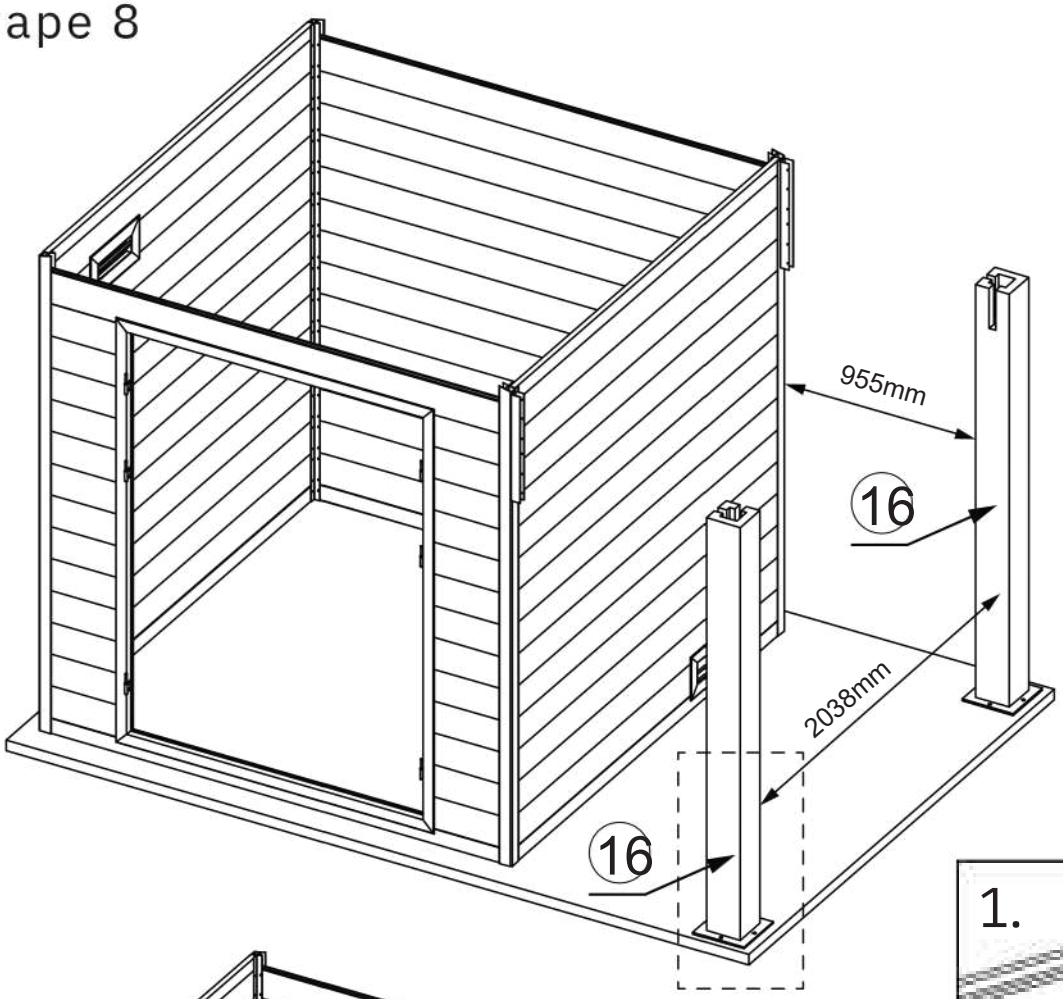

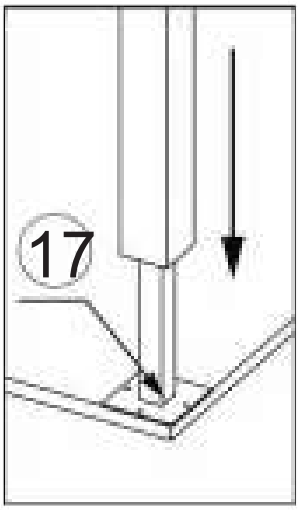

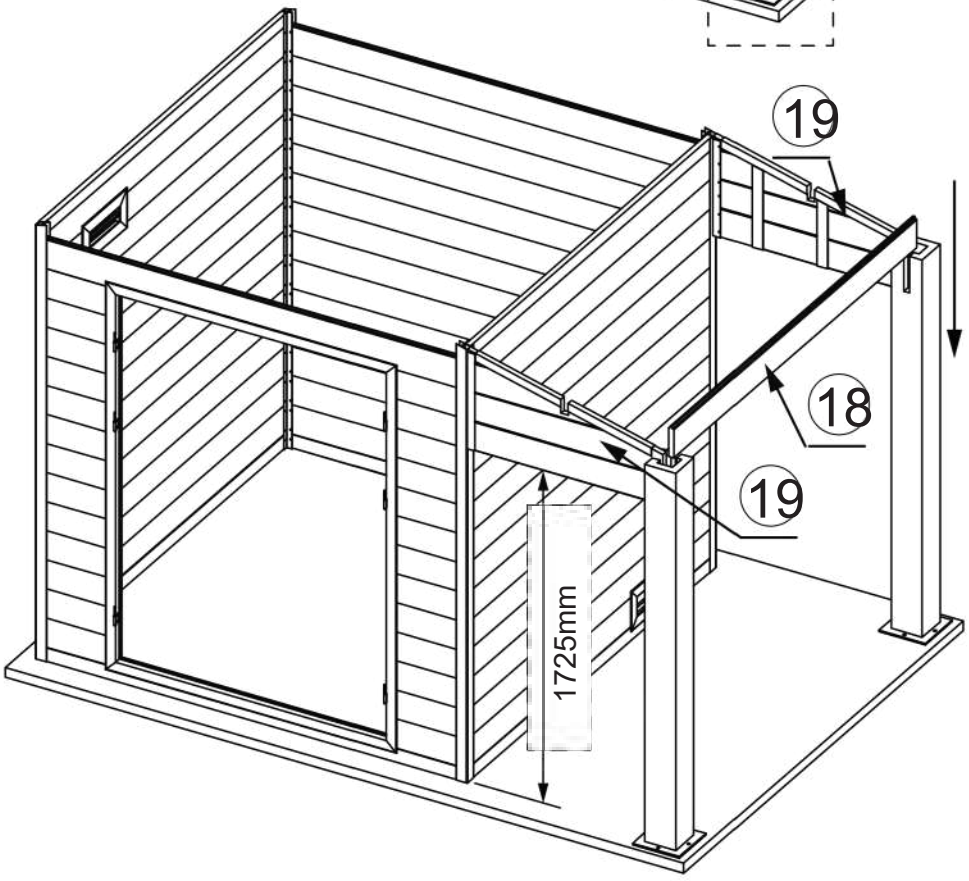

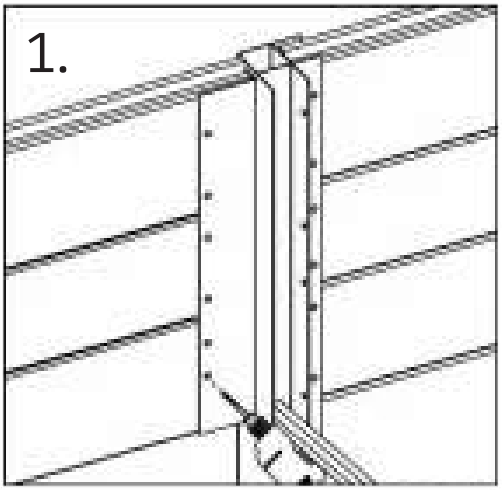

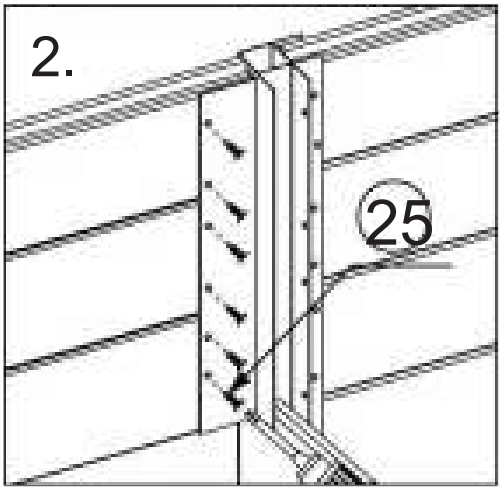

8. Insérez le poteau en composite dans la base en métal ; selon les dimensions indiquées sur le schéma ci-dessus, placez-le à la position correcte en veillant à ce que les espaces du poteau soient disposés de manière symétrique. Ensuite, insérez le panneau mural en aluminium dans l'espace de la bordure courte du poteau en composite ; installez les panneaux muraux triangulaires à l'avant et à l'arrière, et fixez-les avec des vis en utilisant le profil en aluminium en U. Veuillez noter qu'il est nécessaire de pré-percer les trous avant de fixer le profil en aluminium, et faites attention aux numéros des pièces. (Voir le schéma ci-dessus)

Etape 9

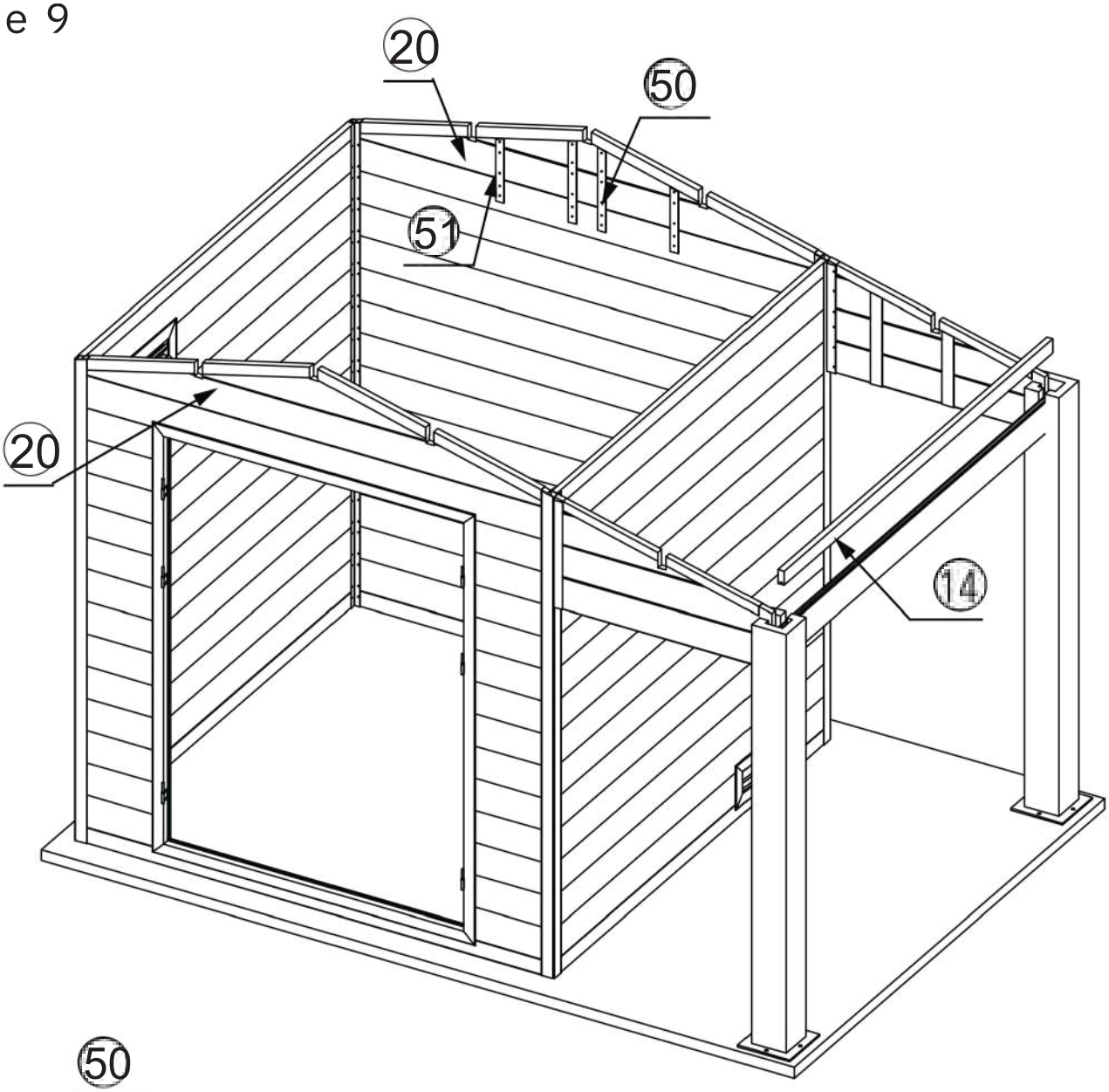

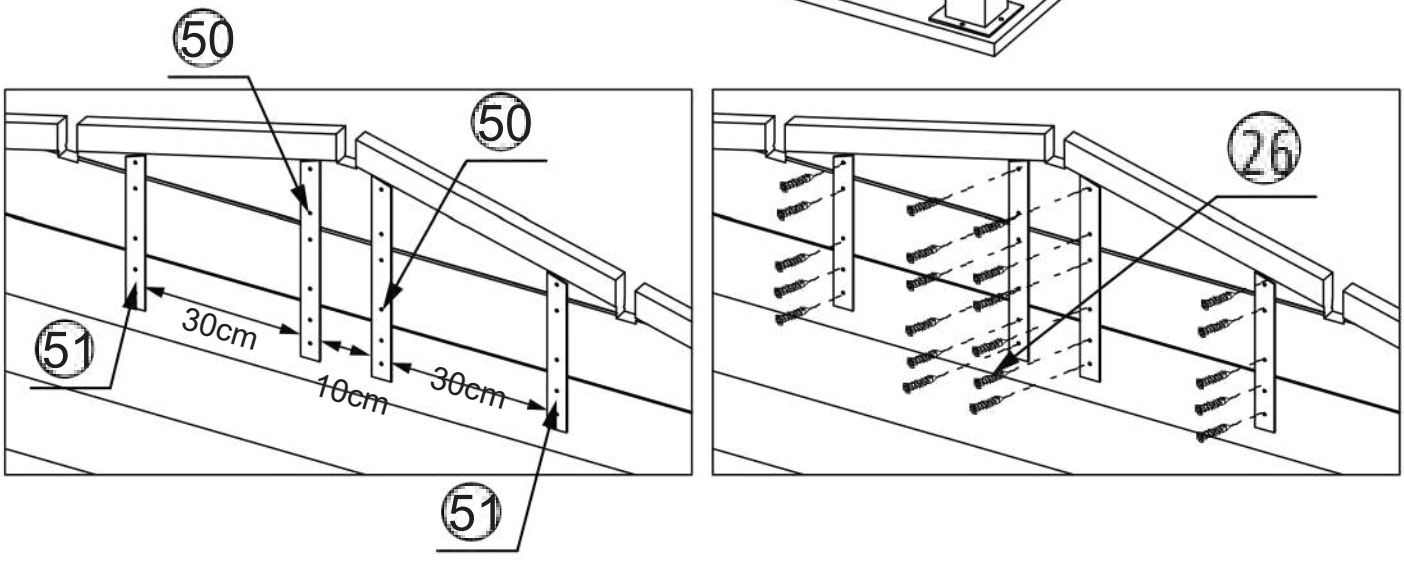

9. Installez tous les panneaux muraux en fonction de la hauteur du cadre en aluminium, puis installez les panneaux muraux triangulaires composites à l'avant et à l'arrière. Selon les dimensions indiquées sur le schéma ci-dessus, utilisez des lattes en composite pour connecter les panneaux muraux en composite aux panneaux muraux triangulaires composites, puis fixez-les avec des vis (comme indiqué sur le schéma ci-dessus).

Etape 10

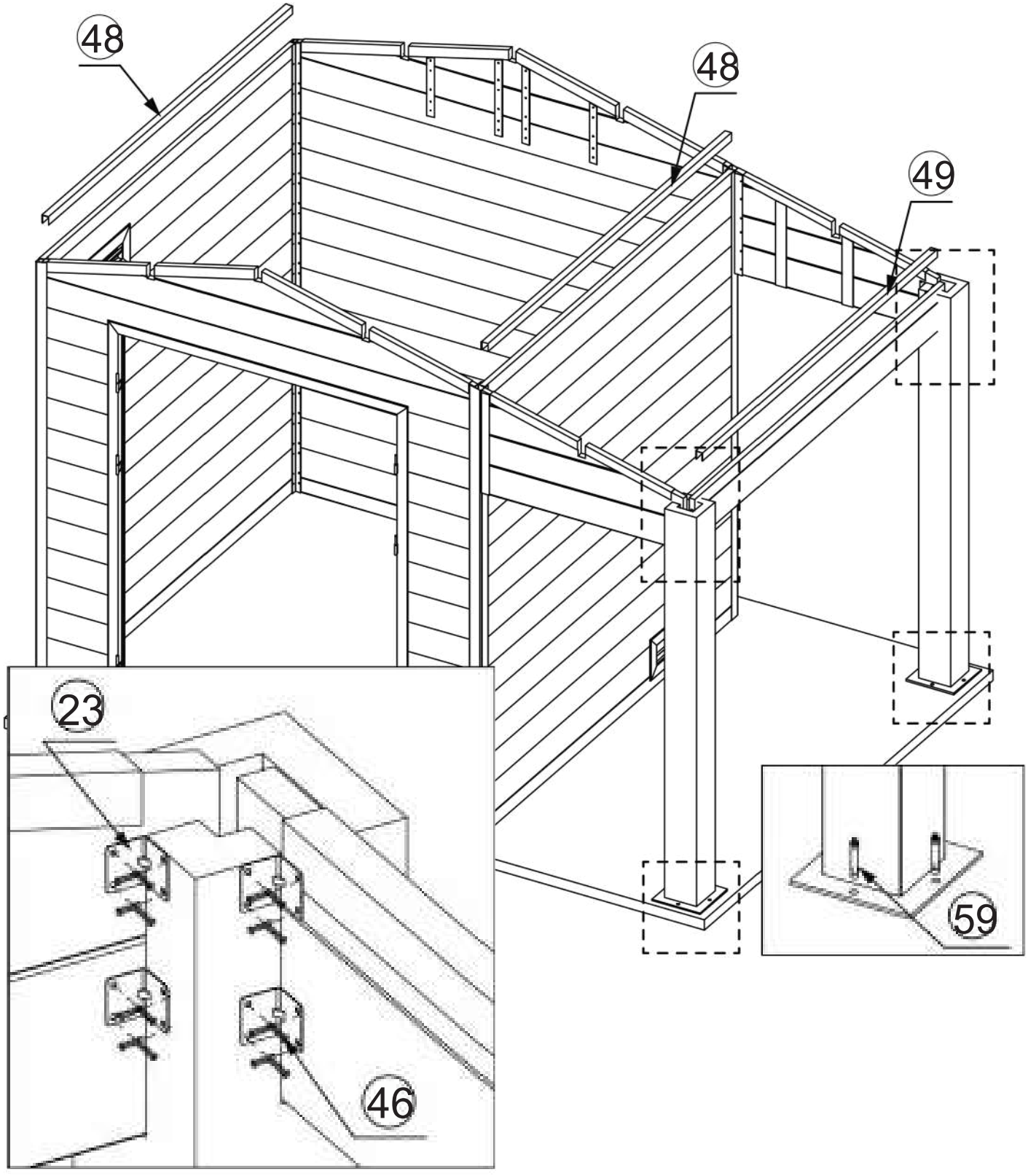

10. Le profil en aluminium en U est placé sur le mur supérieur de l’abri ; puis utilisez des équerres en acier en L pour relier le poteau et le mur. Il est nécessaire de pré-percer les trous avant de fixer le profil en aluminium ; enfin, fixez la base en métal au sol à l’aide de chevilles à expansion. (Voir le schéma ci-dessus)

Etape 11

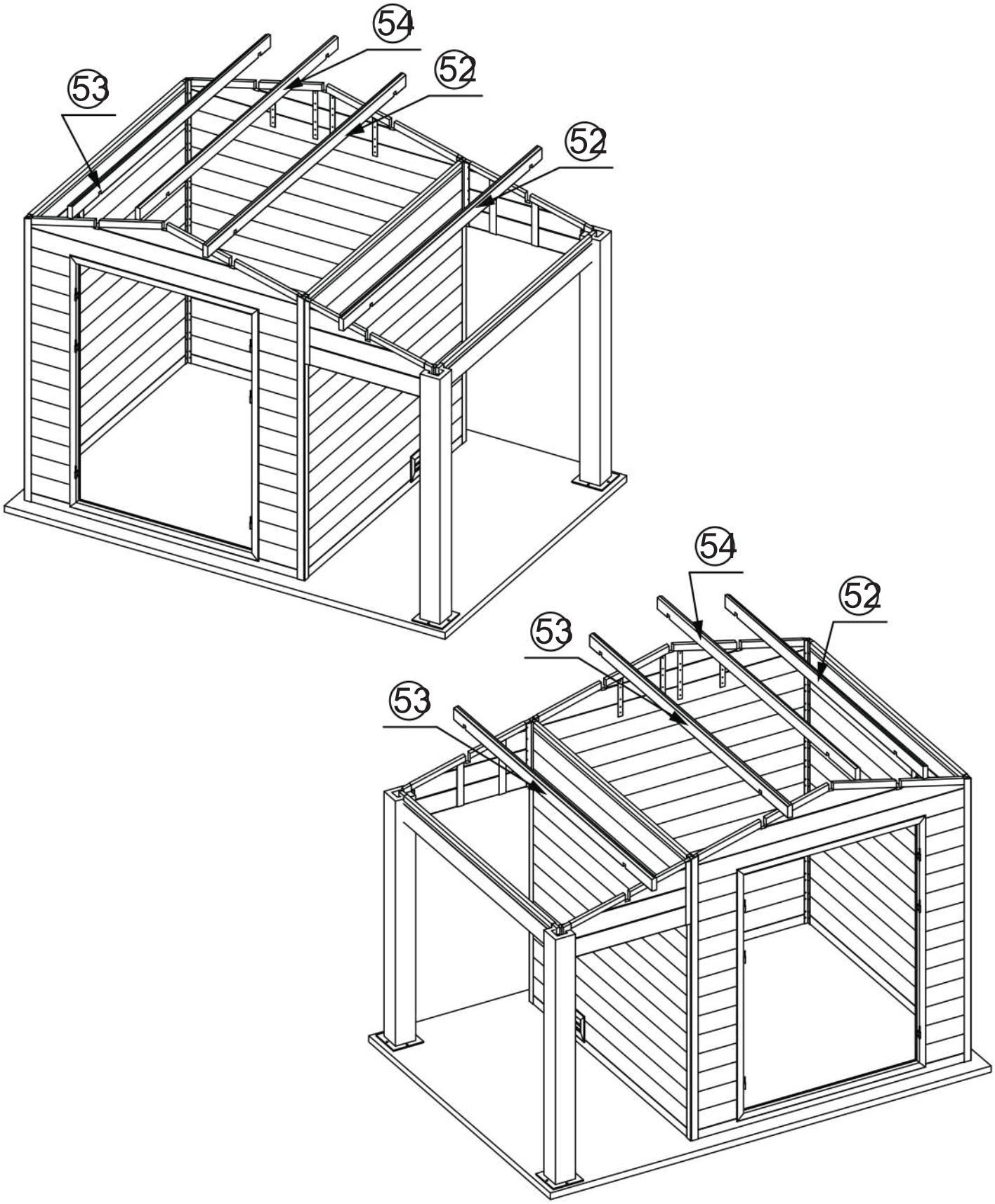

11. Insérez la lisse et l’arête en aluminium dans la rainure du panneau mural triangulaire en composite ; veuillez noter que, lors de l’installation de la partie prolongée à gauche, la lisse en aluminium doit être replacée en conséquence. (Voir le schéma ci-dessus)

Etape 12

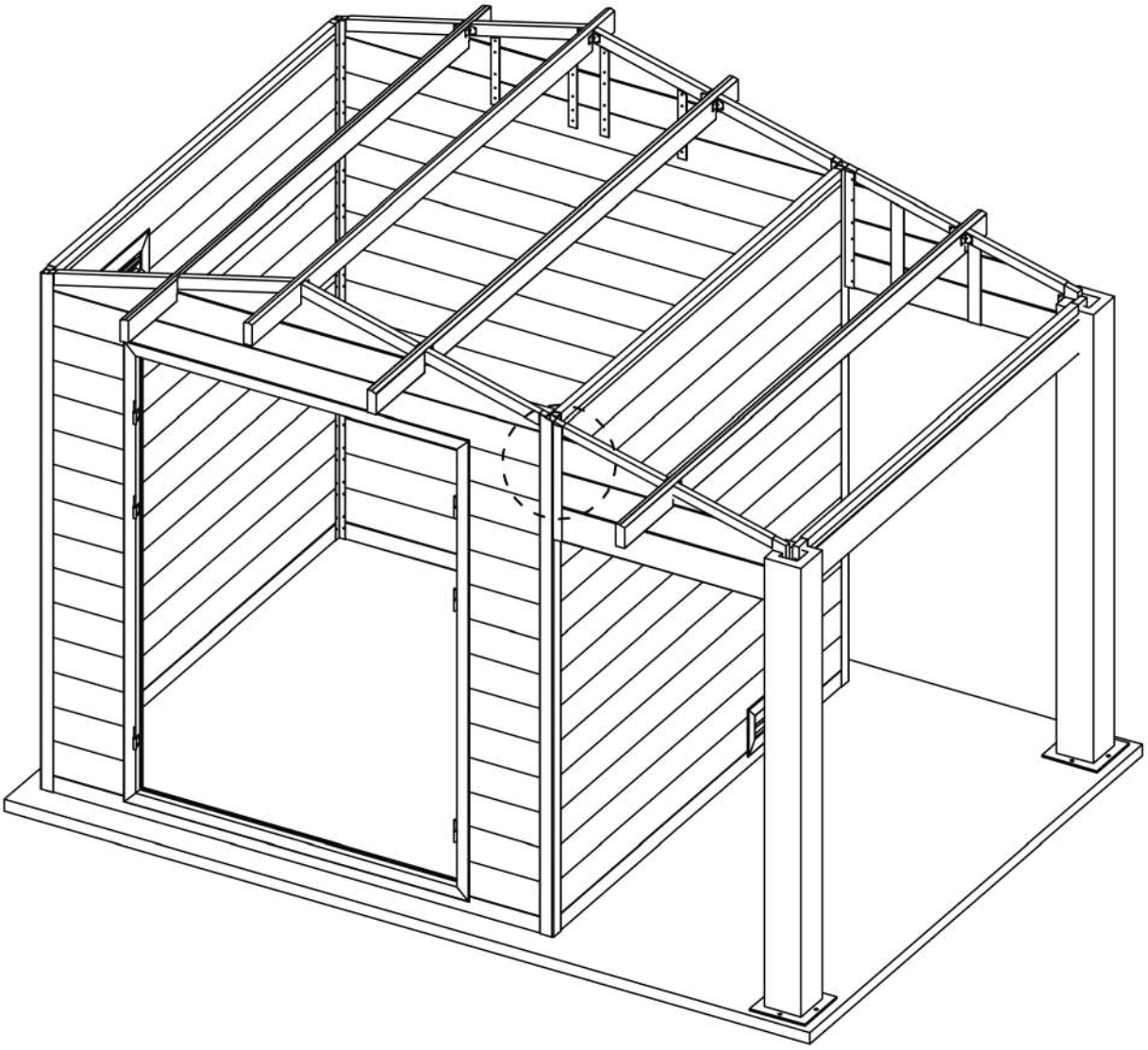

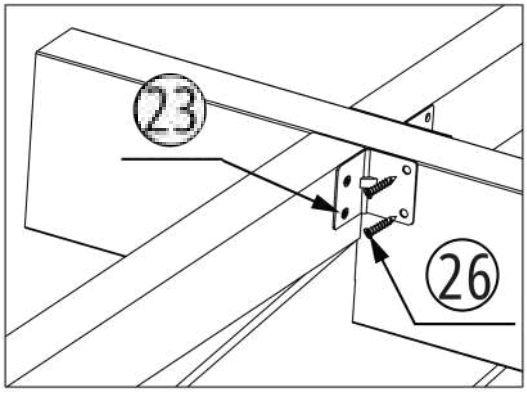

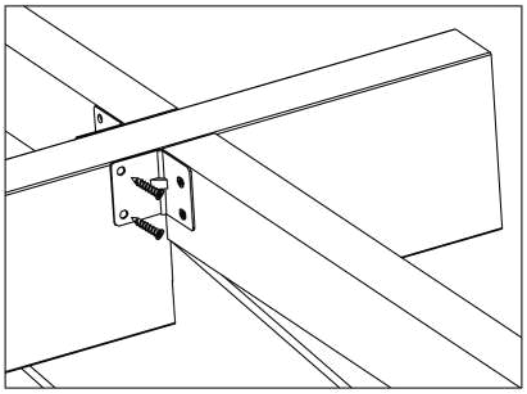

12. Utilisez la petite équerre en acier en L pour fixer la connexion entre la lisse et l’arête en aluminium ainsi que le panneau mural triangulaire en composite. Veuillez pré-percer avec un foret de diamètre 3 mm et fixez-le avec des vis. (Voir le schéma ci-dessus)

Etape 13

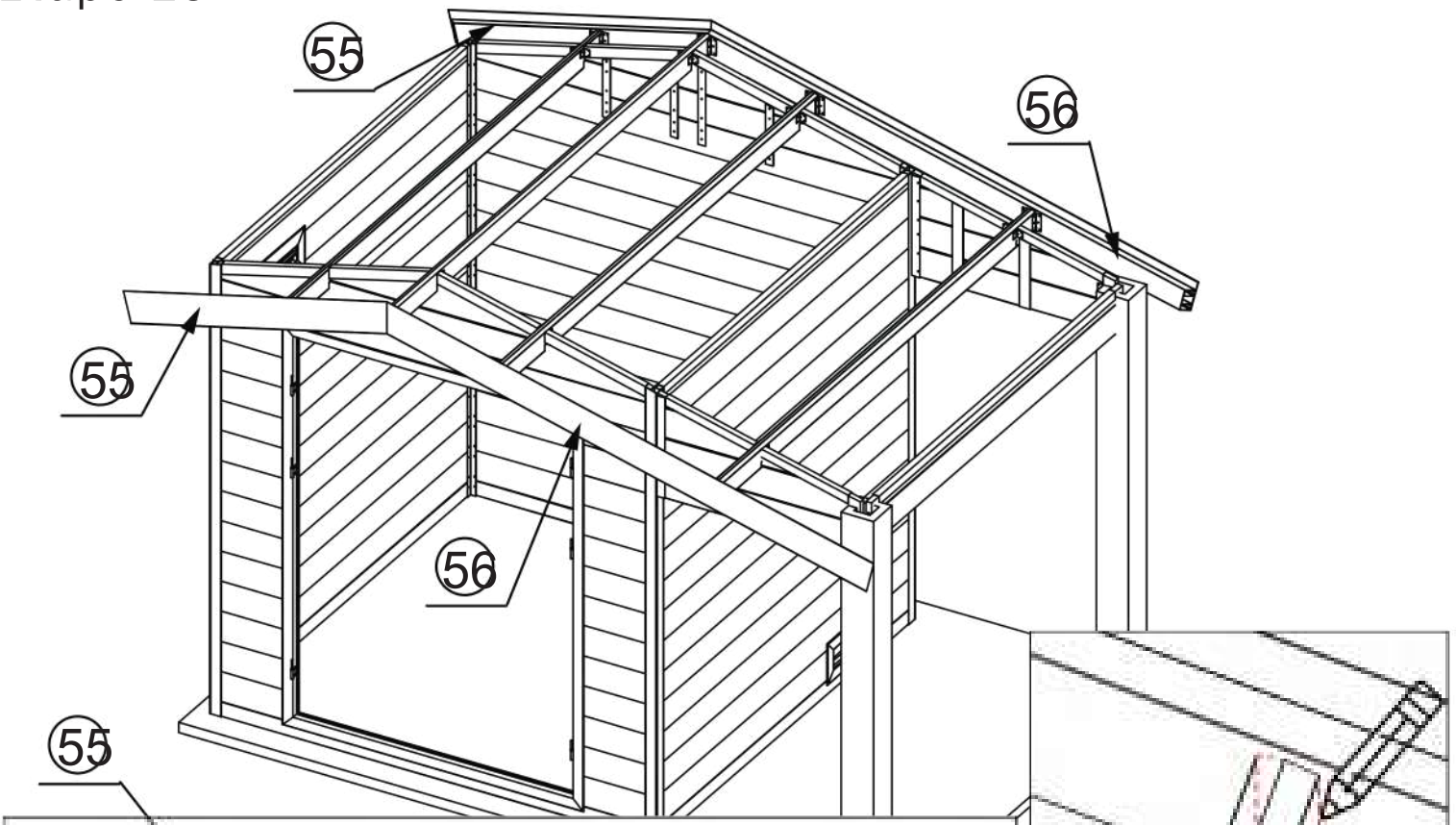

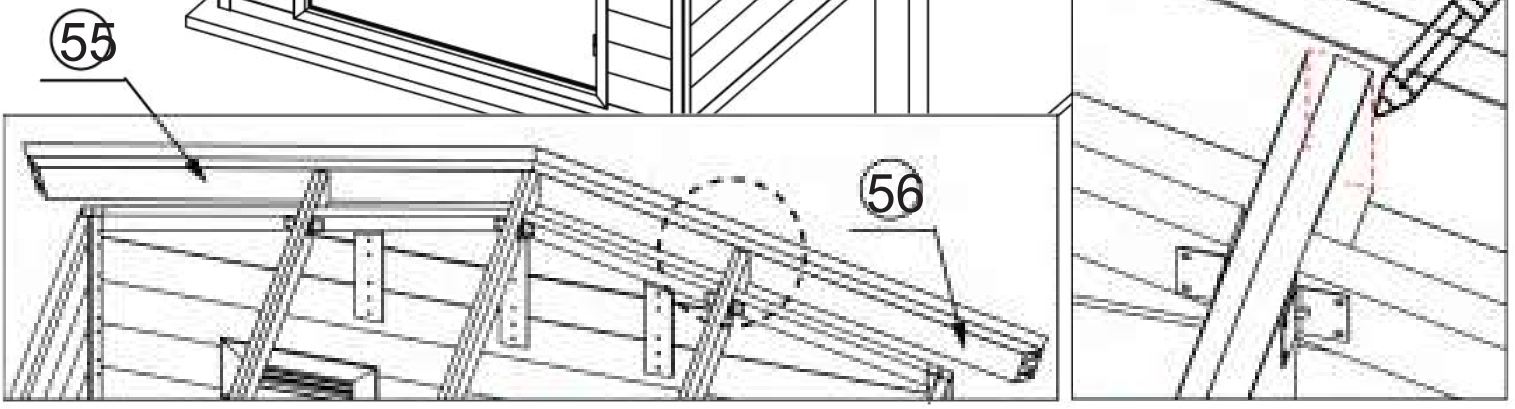

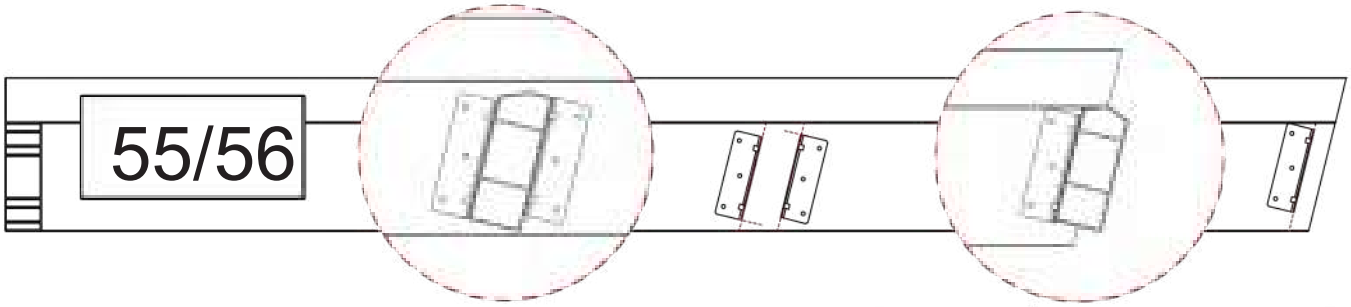

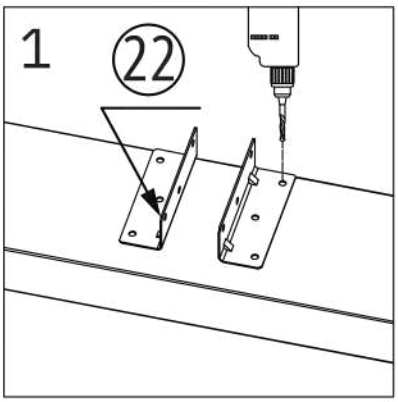

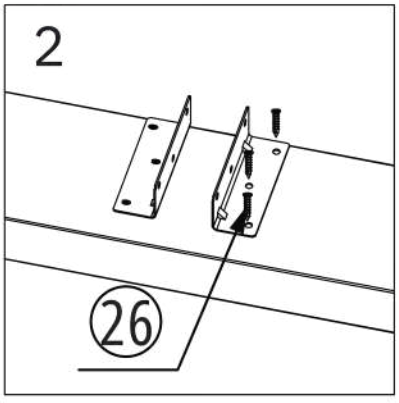

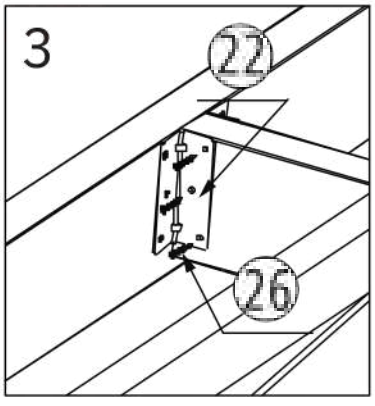

13. La cornière en aluminium doit être installée des deux côtés, avant et arrière, et la position de la ligne doit être tracée selon le schéma ci-dessus. Utilisez une longue équerre en fer en forme de L pour la connecter à la corniche en aluminium en fonction de la position de la ligne. Ensuite, connectez-la et fixez-la avec la traverse en aluminium et la faîtière. Utilisez un foret de 3 mm pour prépercer le trou, puis fixez avec des vis (comme indiqué sur le schéma ci-dessus).

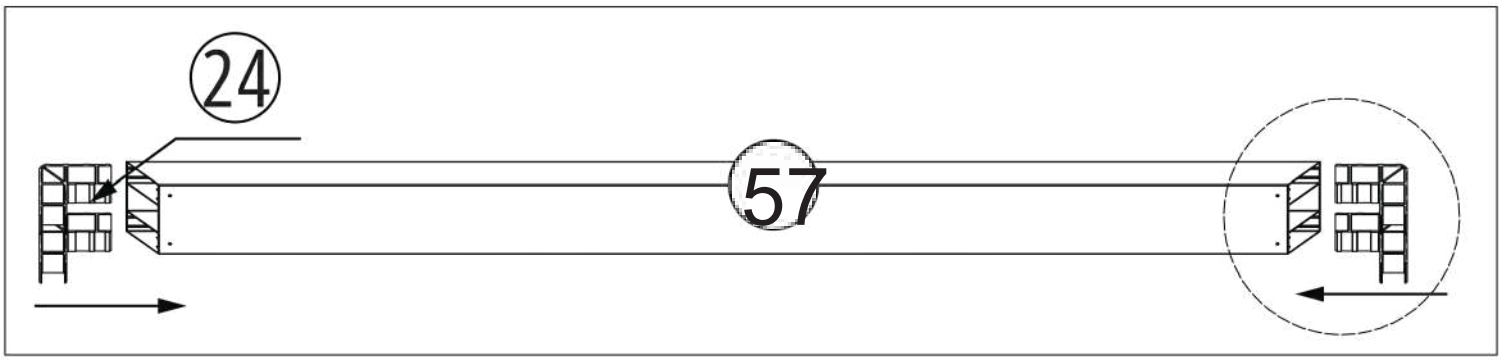

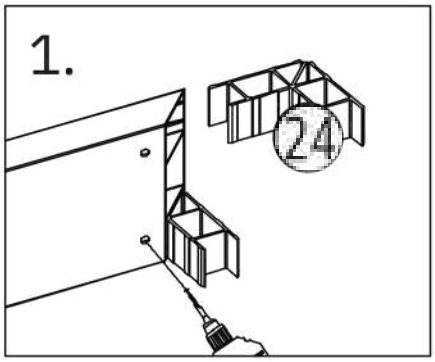

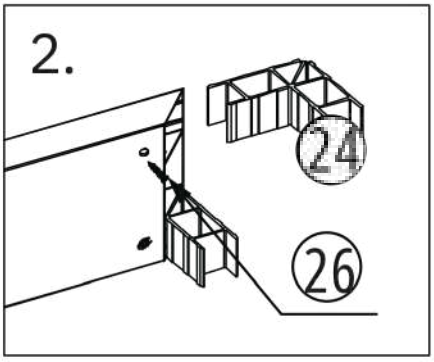

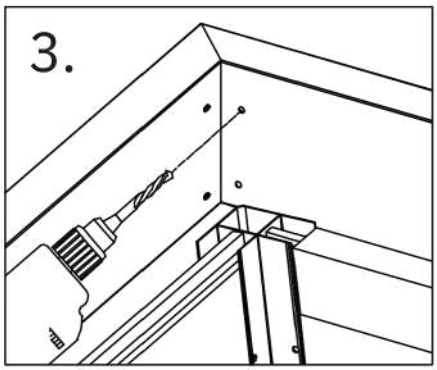

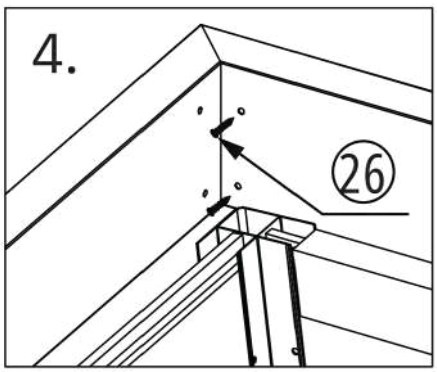

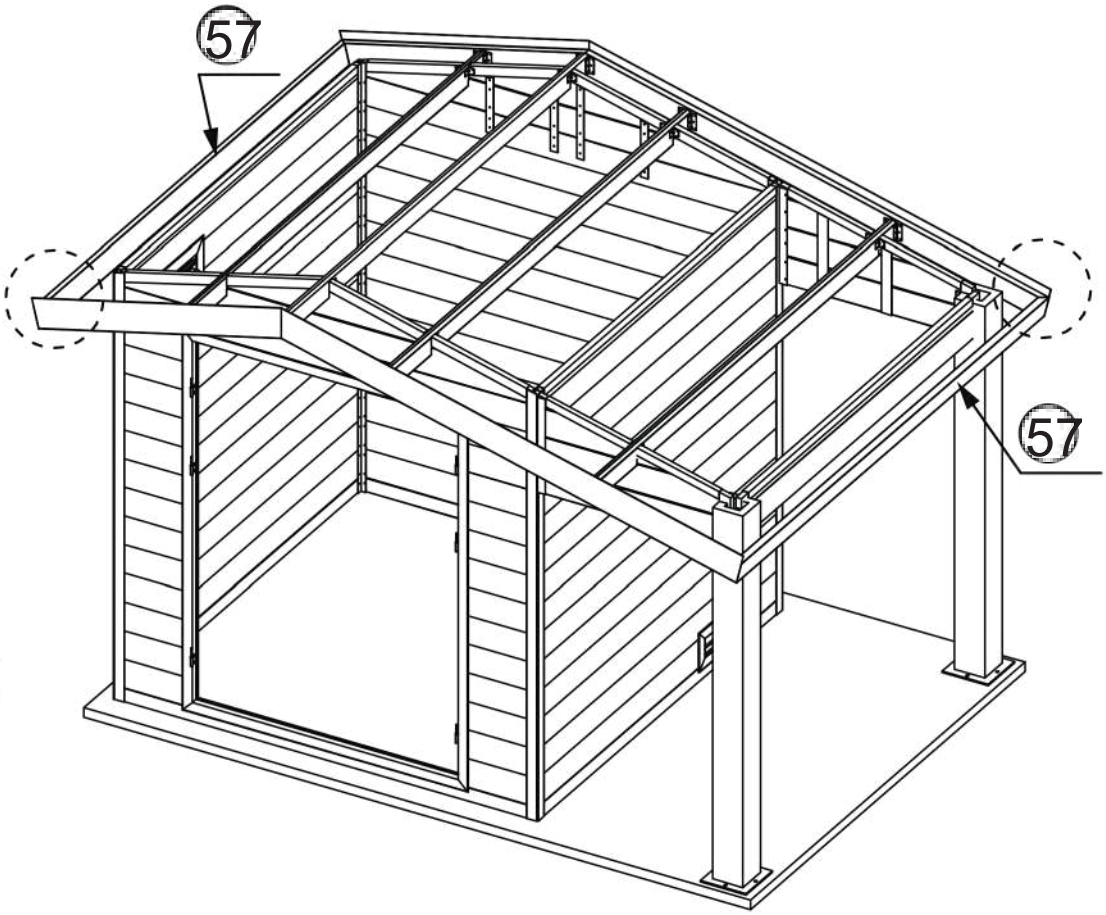

14. Installez la cornière en aluminium en faisant attention aux positions d'installation selon le numéro de composant correspondant. Insérez la pièce d'angle en aluminium dans la cornière en aluminium, utilisez un foret de 3 mm pour prépercer les trous sur la pièce d'angle en aluminium en fonction des trous de la cornière, puis fixez avec des vis (comme indiqué sur le schéma ci-dessus).

Etape 15

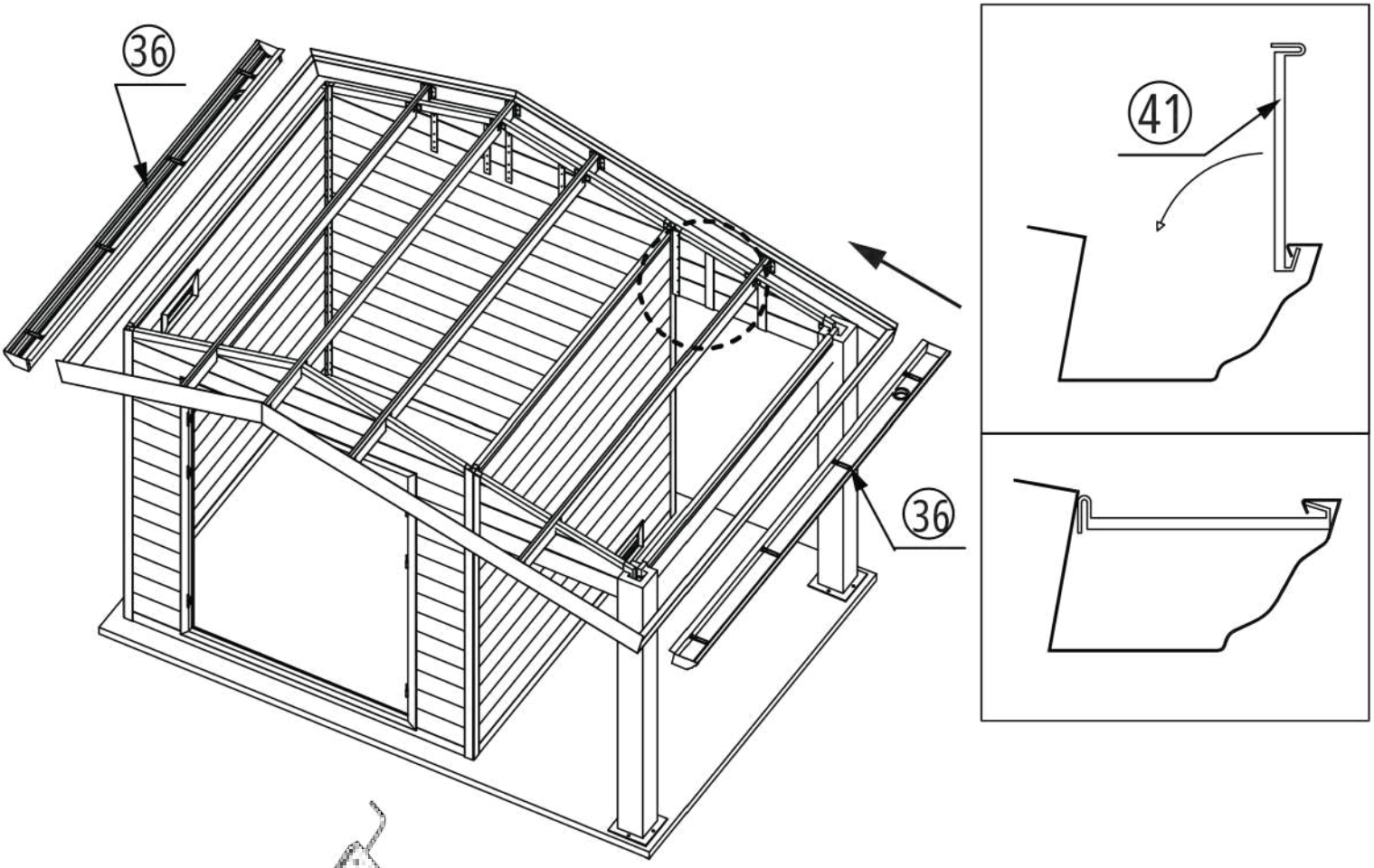

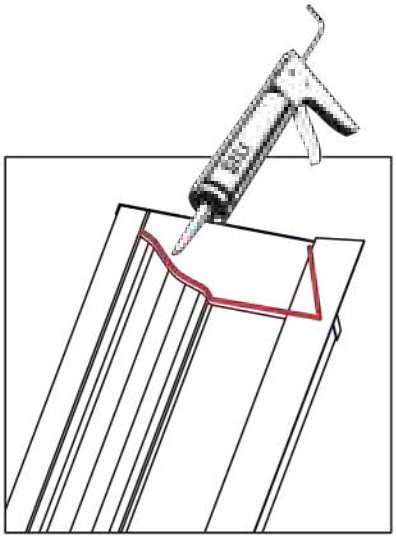

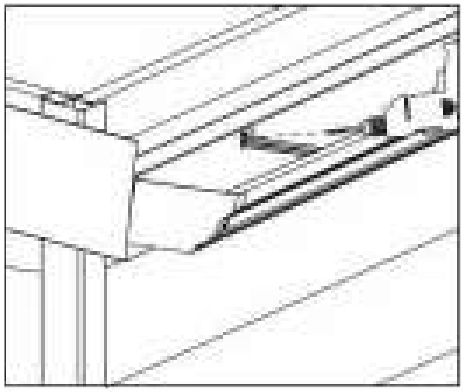

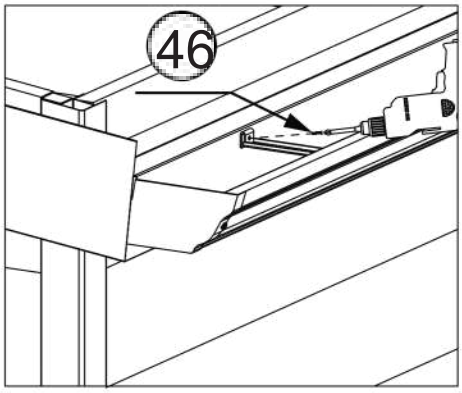

15.Appliquez de la colle aux deux extrémités du drainage ; puis insérez la tranchée de drainage dans l'avancée de toit du mur arrière et installez les pièces de suspension. Utilisez un foret de Ø3 mm pour pré-percer les trous sur la cornière à travers les trous des pièces de suspension et fixez-les avec des vis. (Comme indiqué sur le schéma ci-dessus).

Etape 16

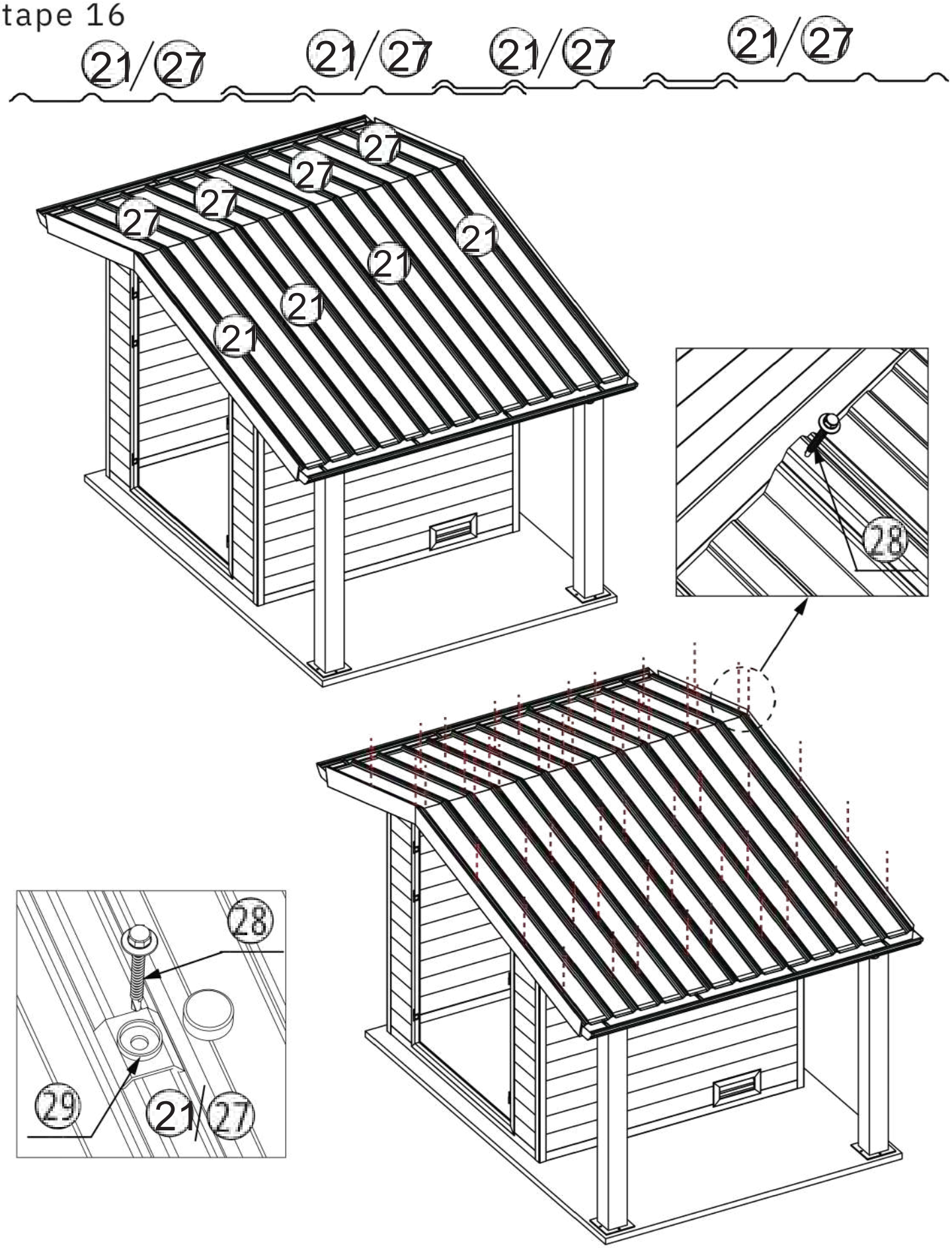

16.Installez le panneau de toit en résine PVC sur le dessus de l'abri. Placez une couche de panneau de toit en résine PVC sur le toit comme indiqué sur le schéma ci-dessus ; Utilisez un capuchon en plastique (ST5*60 mm) pour fixer le panneau de toit en résine PVC à la cornière en alu et à la traverse en alu. (Comme indiqué sur le schéma ci-dessus).

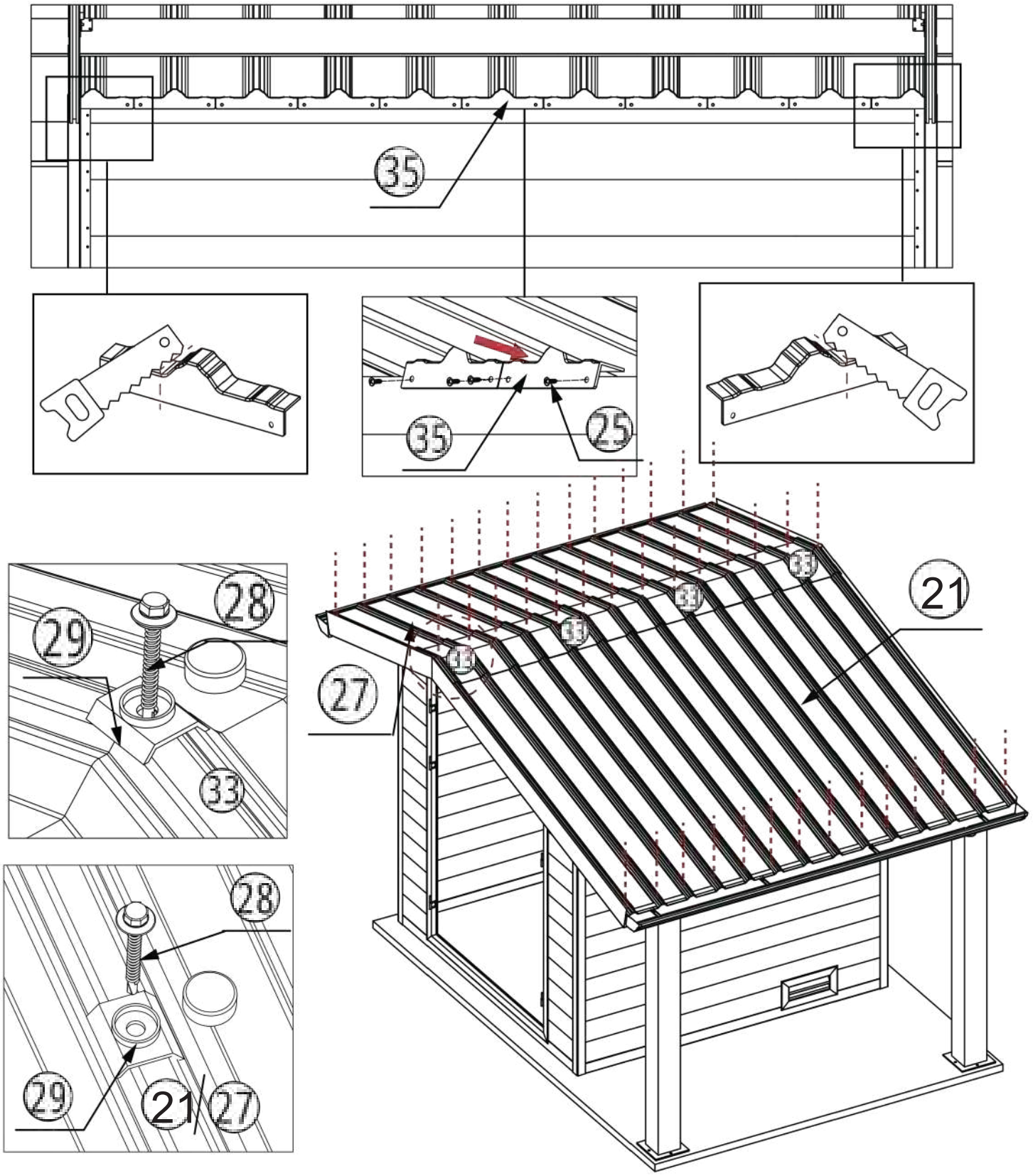

17.Utilisez les bouchons pour bloquer la partie creuse entre le sommet du mur et les panneaux de toit. Veuillez découper les parties excédentaires des bouchons lors de l'installation sur les deux côtés du mur. Placez le panneau de toit PVC/ faîtière et utilisez des vis ST5*60 mm avec capuchon en plastique pour fixer les panneaux de toit en résine aux panneaux muraux en composite ainsi qu'à la cornière en aluminium. Assurez-vous que chaque position sur la cornière en aluminium est vissée. (comme indiqué sur le schéma ci-dessus)

Etape 18

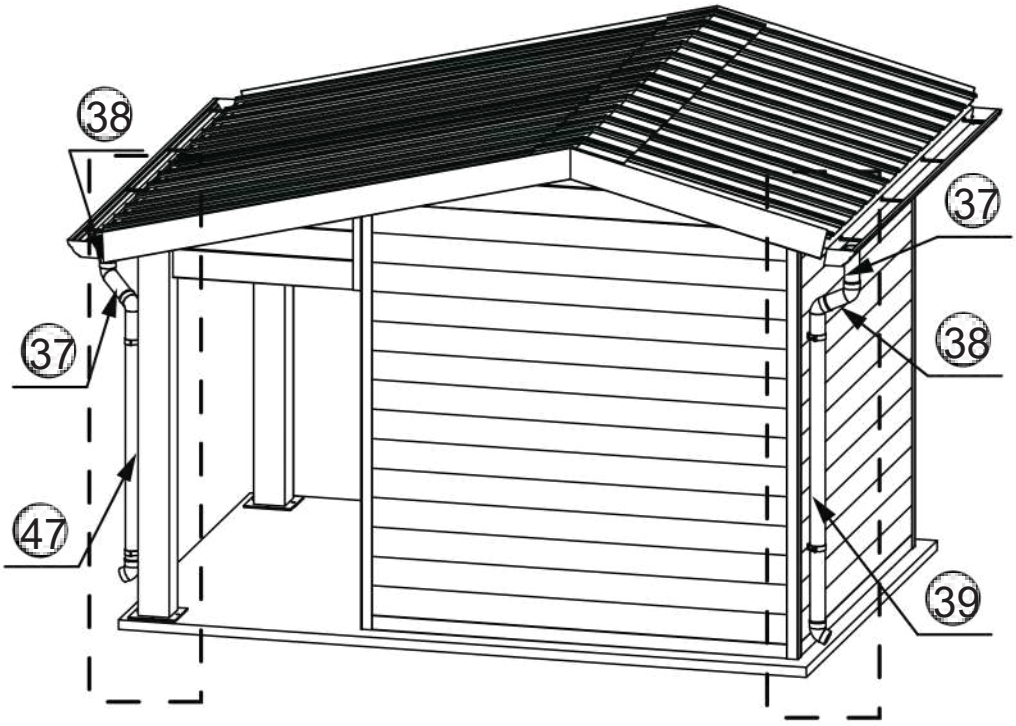

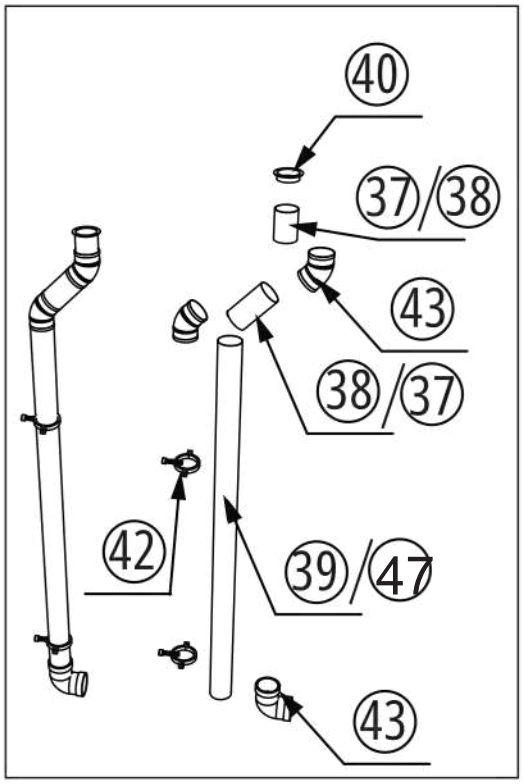

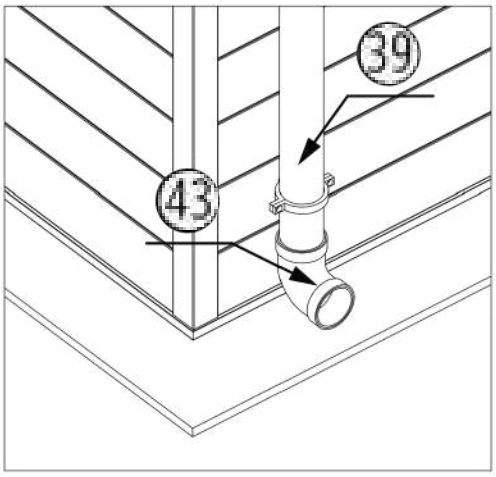

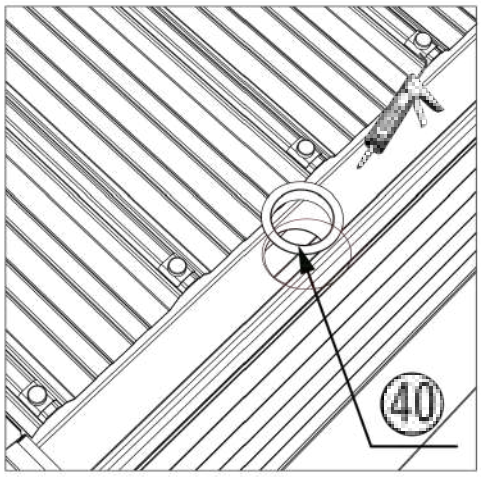

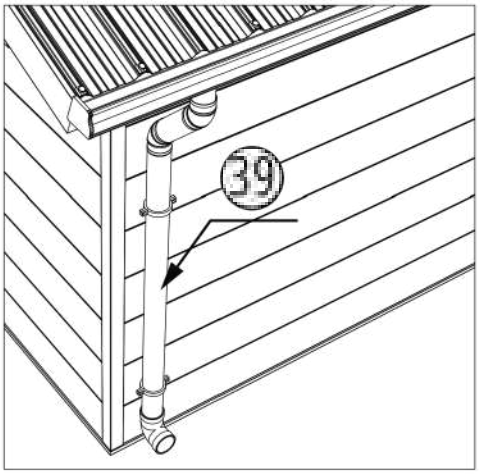

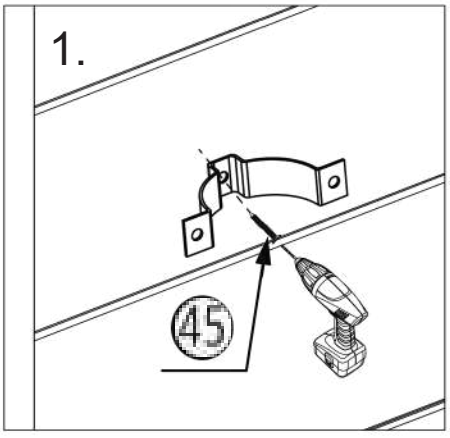

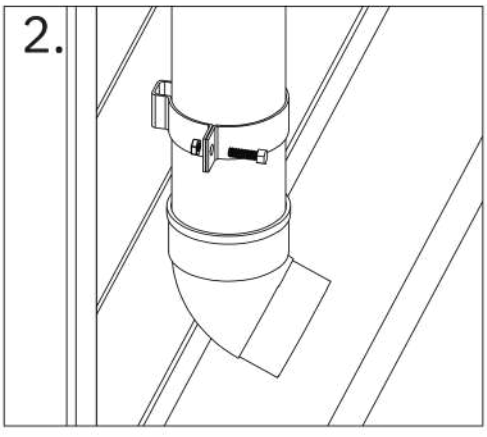

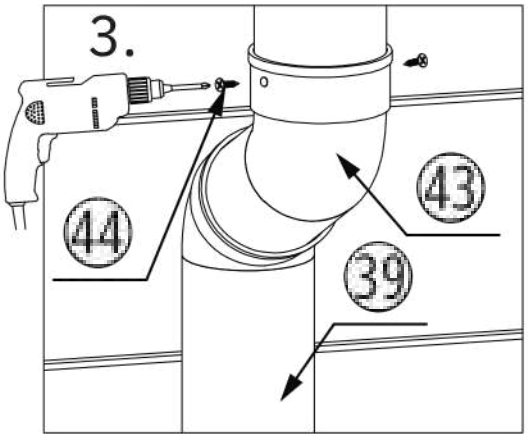

18. Installez d'abord le drain sur l'ouverture de la rainure de la cornière avec de la colle , puis installez le tuyau de descente. Marquez la position du support et fixez-le aux panneaux muraux en composite avec des vis ST5*20 mm. Utilisez ensuite un foret de 3 mm pour pré-percer les trous à chaque interface de drainage et fixez-les avec des vis automatiques ST4*12 mm (comme indiqué sur le schéma ci-dessus).

Etape 19

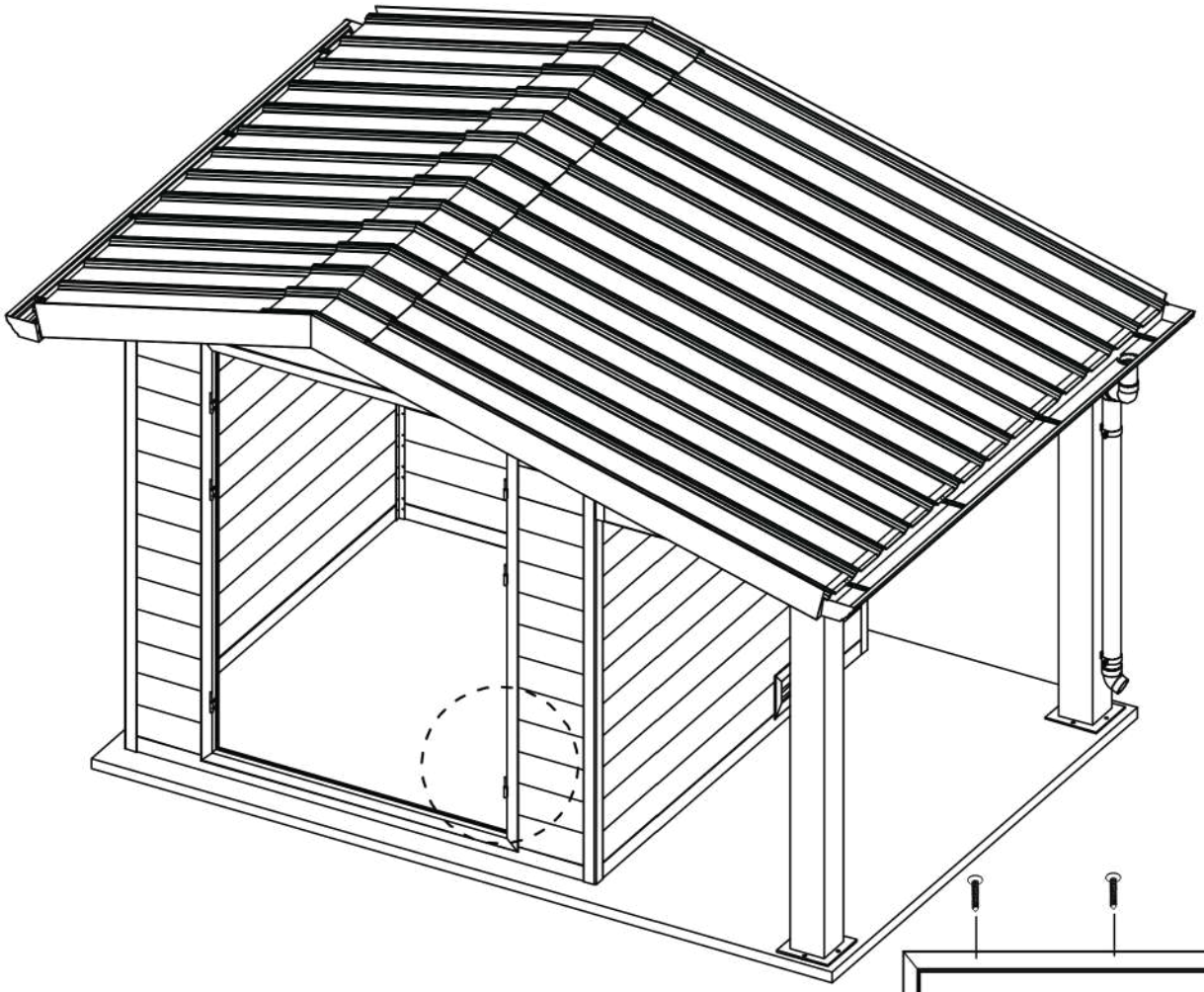

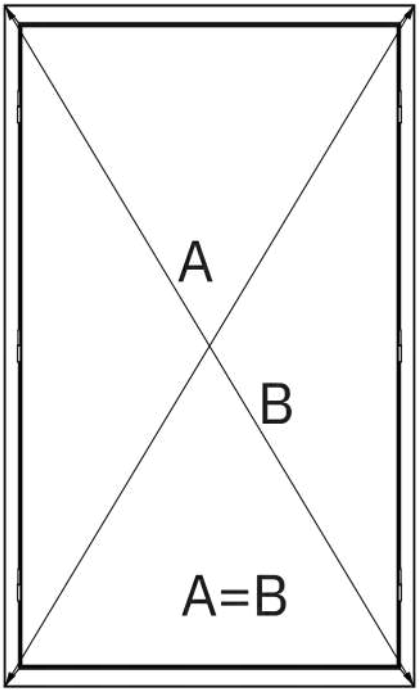

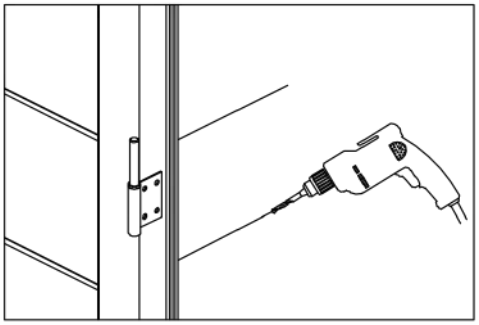

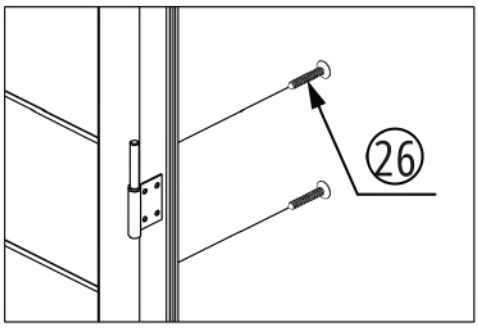

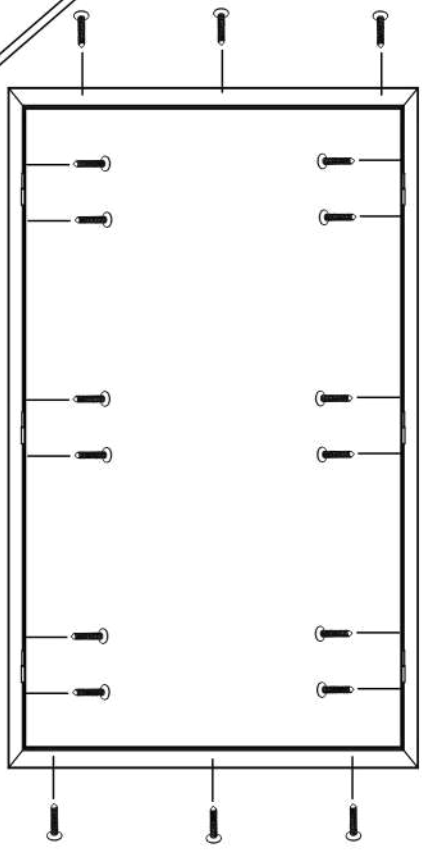

19. Utilisez un outil de mesure pour égaliser les diagonales du cadre de la porte. A l'aide d'un foret de 3 mm, prépercez des trous à l'intérieur du cadre de la porte, puis serrez le cadre de la porte avec des vis (comme indiqué sur le schéma ci-dessus).