univers-abri-jardin

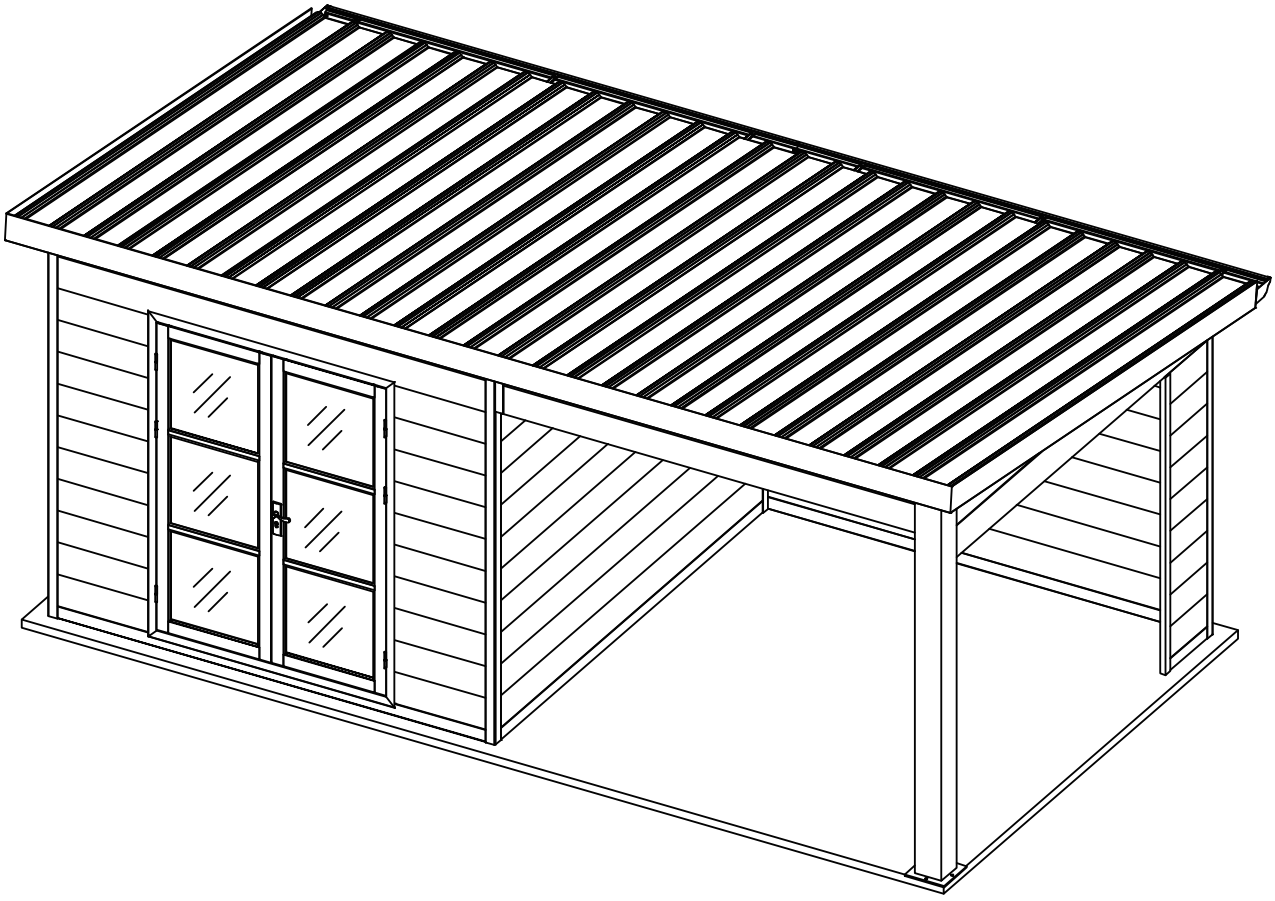

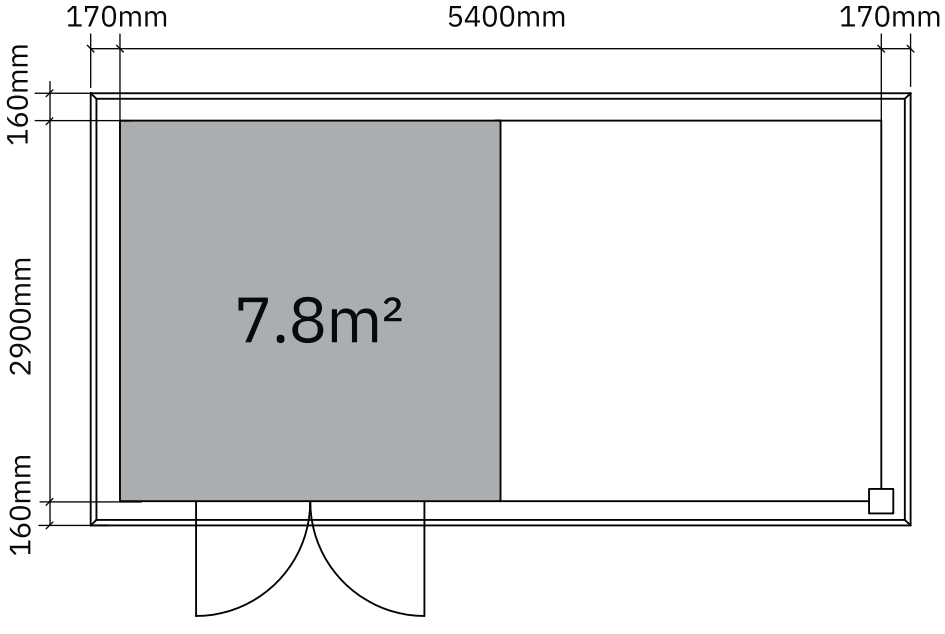

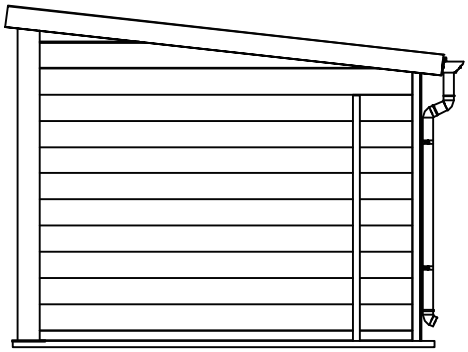

Vue côté gauche



Vue de face

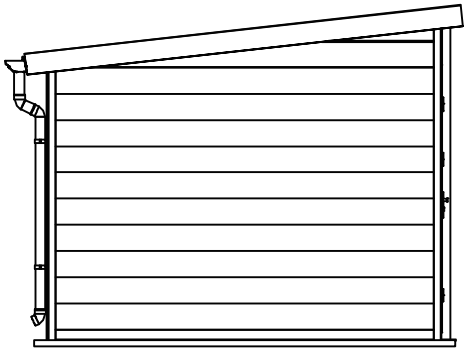

Vue côté droit

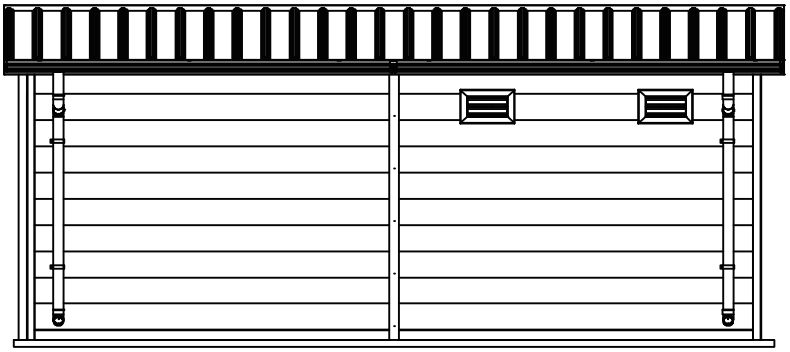

Vue arrière

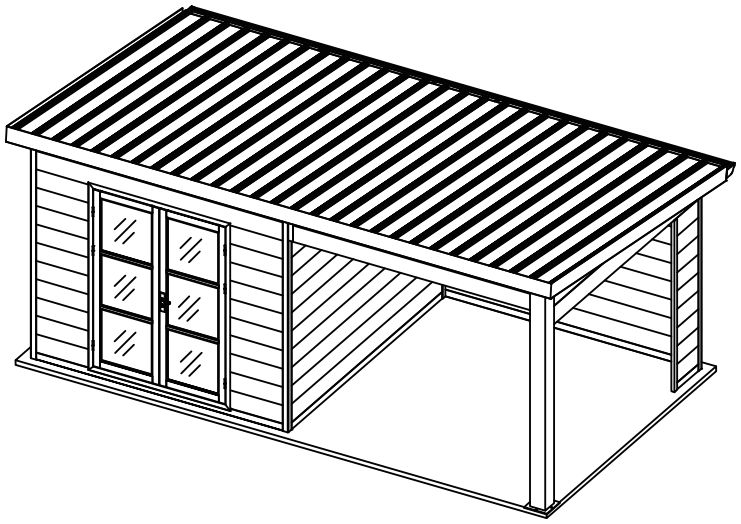

Vue de côté

Outils :

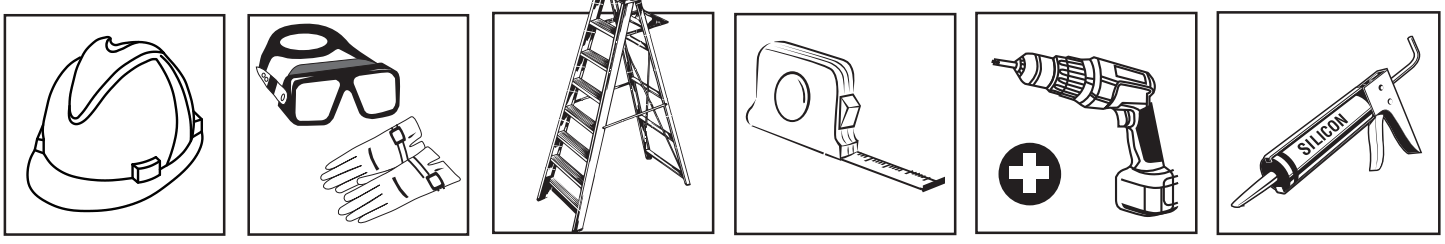

Inventaire des pièces

No.	STRUCTURE	DESCRIPTION	QTE
1	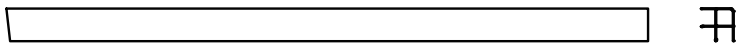	Colonne aluminium 58*58 L=2391 mm	1
2	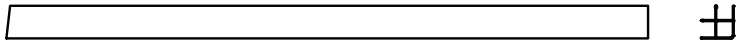	Colonne aluminium 58*58 L=2391 mm	1
3	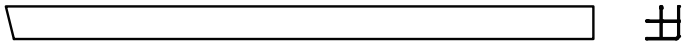	Colonne aluminium 58*58 L=2076mm	1
4	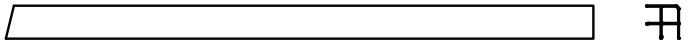	Colonne aluminium 58*58 L=2076mm	1
5	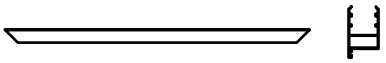	Cadre supérieur de porte	1
6	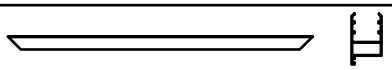	Cadre inférieur de porte	1
7	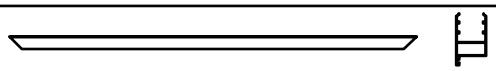	Cadre de porte gauche	1
8	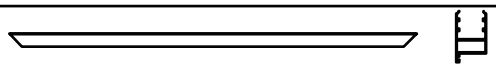	Cadre de porte droit	1
9		Système de verrouillage de porte	4
10		Système d’assemblage de porte	8
11	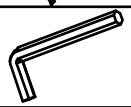	Clé hexagonale	1
12	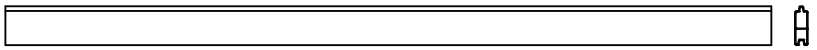	Panneau mural alu B 85*29 L=2835mm	2
13	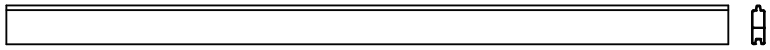	Panneau mural alu B 85*29 L=2654mm	1
14	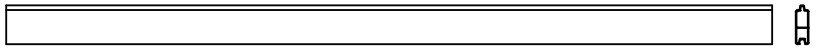	Panneau mural alu B 85*29 L=5340mm	1
15	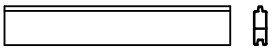	Panneau mural alu B 85*29 L=465mm	1
16	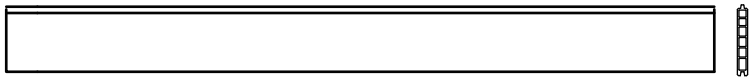	Panneau mural 193*28 L=2835mm	21
17	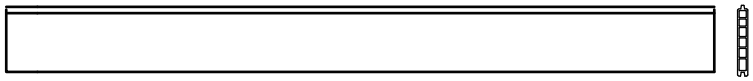	Panneau mural 193*28 L=5340mm	9
18	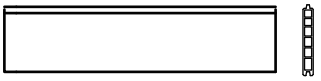	Panneau mural 193*28 L=465mm	9
19	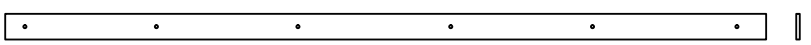	Latte en composite 70*10 L=2065mm	1
20	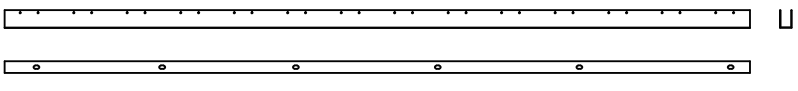	Profilé alu en U 70*10 L=2065mm	1

Inventaire des pièces

No.	STRUCTURE	DESCRIPTION	QTE
21	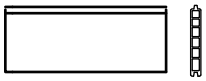	Panneau mural 193*28 L=606mm	20
22	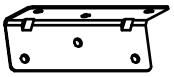	Cornière d'angle métal 28*28 L=86mm	16
23	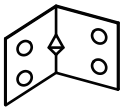	Angle en métal 30*30 L=35mm	30
24		Connecteur en aluminium	8
25		Vis auto-taraudeuses 4*15mm	250
26	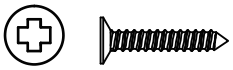	Vis auto-taraudeuses 4*25mm	300
27	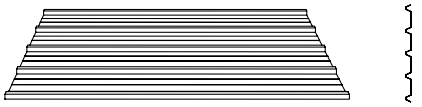	Tuiles en PVC	7
28	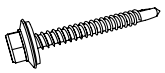	Vis 5x75	160
29		Protection anti-pluie pour vis de toit	160
30	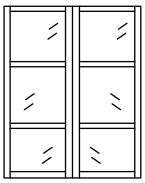	Porte	1
31		Poignée de porte	1
32	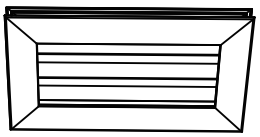	Grille de ventilation	2
33	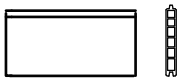	Panneau mural 193*28 L=500mm	1
34	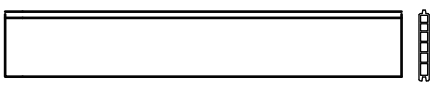	Panneau mural 193*28 L=972mm	1
35		Boulons M6 L=36mm	7

Inventaire des pièces

No.	STRUCTURE	DESCRIPTION	QTE
36	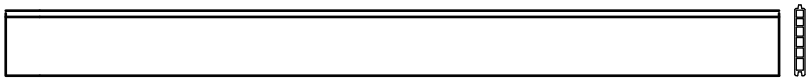	Panneau mural 193*28 L=3186mm	1
37	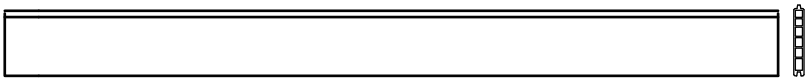	Panneau mural 193*28 L=2654mm	2
38	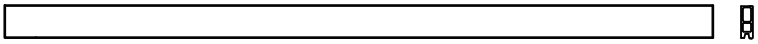	Panneau mural 75*28 L=5340mm	1
39	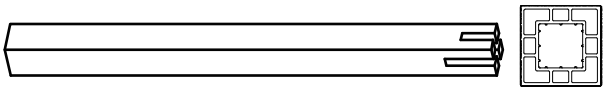	Poteau composite 160*160 L=2350mm	1
40	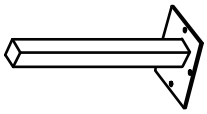	Base platine en métal 240*240 L=500mm	1
41	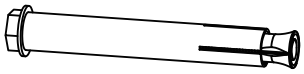	Vis de dilatation	4
42	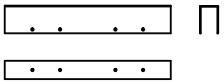	Profilé alu en U 50*33 L=360mm	1
43	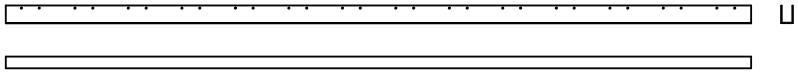	Profilé alu en U 50*33 L=1807mm Alu.	1
44	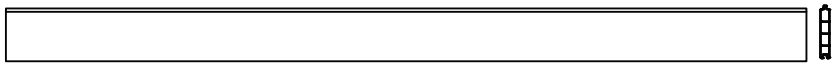	Panneau mural C 172.5*29 L=2640mm	1
45	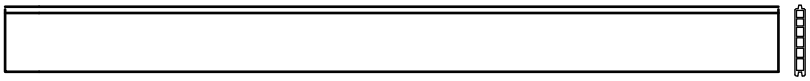	Panneau mural 193*28 L=2640mm	1
46	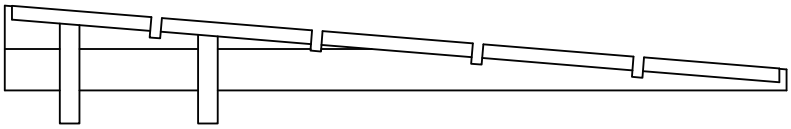	Fronton	1
47	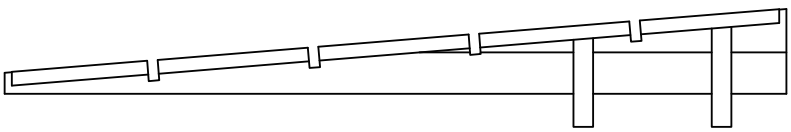	Fronton	1
48	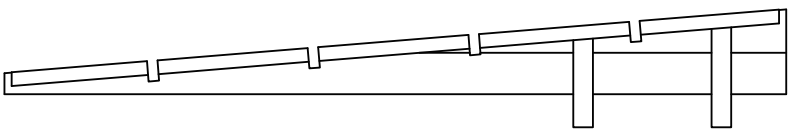	Fronton	1
49	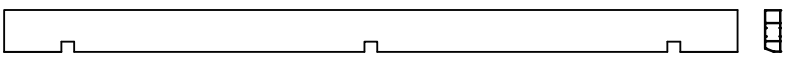	Poutre aluminium 98*37 L=5671mm	4
50	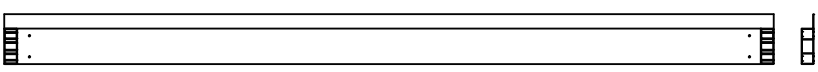	Cornière courte alu 155*37 L=3230mm	2
51	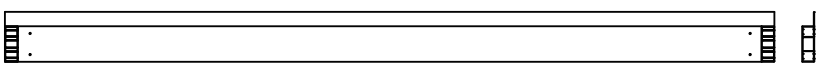	Cornière courte alu 155*37 L=5745mm	1
52	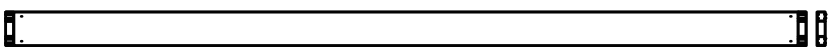	Cornière courte alu 110*37 L=5745mm	1

Inventaire des pièces

No.	STRUCTURE	DESCRIPTION	QTE
53	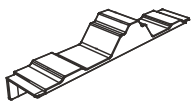	Bouchons pour panneaux de toit	54
54		Tranchée drainante 175*90 L=2865mm	2
55	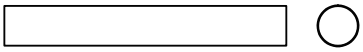	Tuyau d'évacuation des eaux pluviales Ø75mm L=200mm	2
56	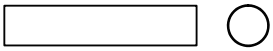	Tuyau d'évacuation des eaux pluviales Ø75mm L=110mm	2
57	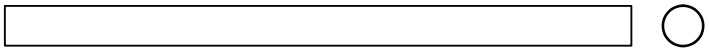	Tuyau d'évacuation des eaux pluviales Ø75mm L=1450mm	2
58	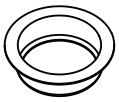	Drain	2
59		Pièce de suspension	6
60	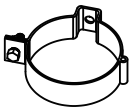	Pince de serrage	4
61		Coude de drainage	6
62	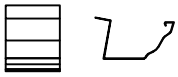	Raccord de tranchée drainante	1
63	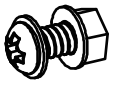	Jeu de vis 4*12mm	10
64		Vis auto-taraudeuses 4*12mm	40
65		Vis auto-taraudeuses 5*20mm	8

Etape 1

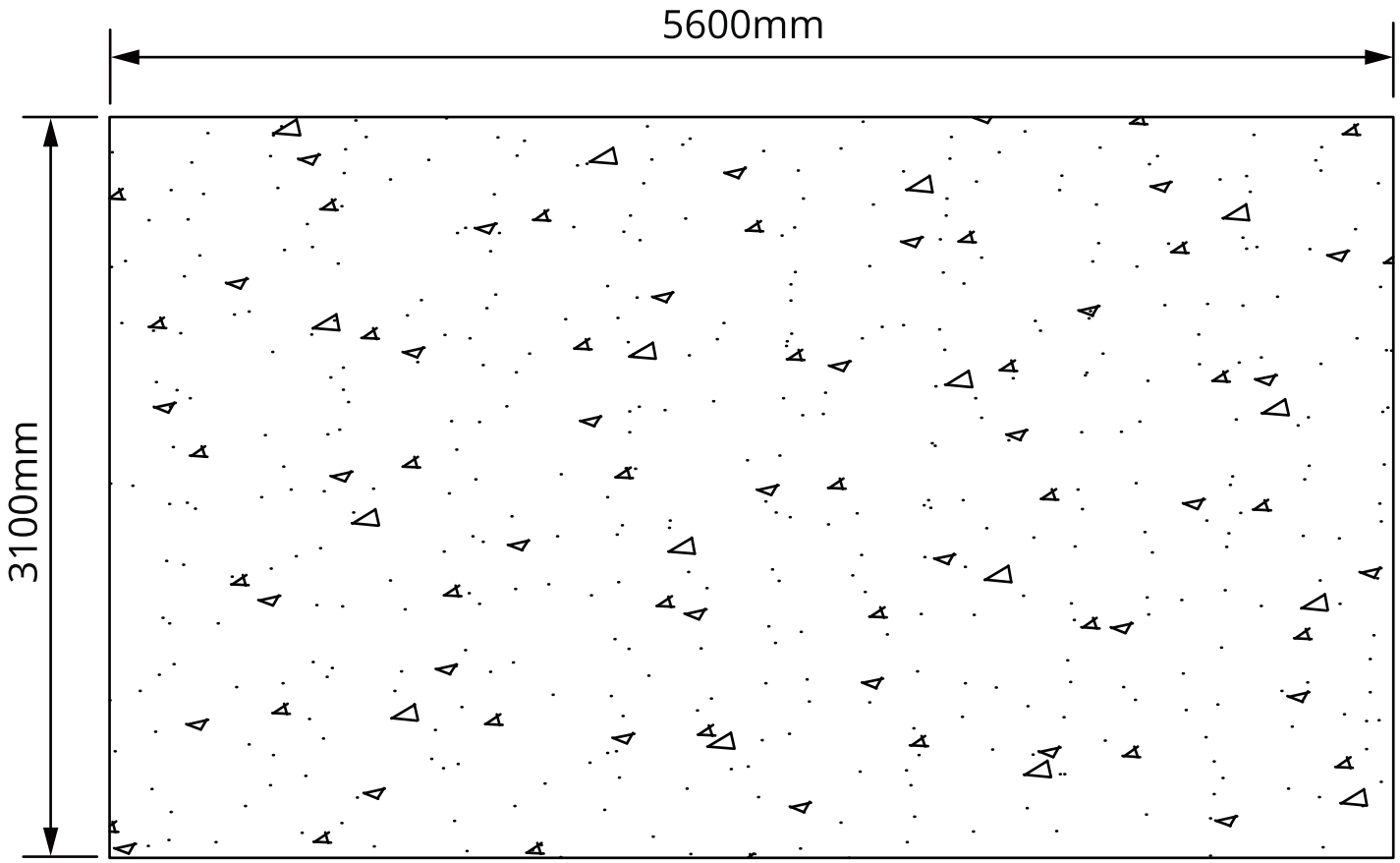

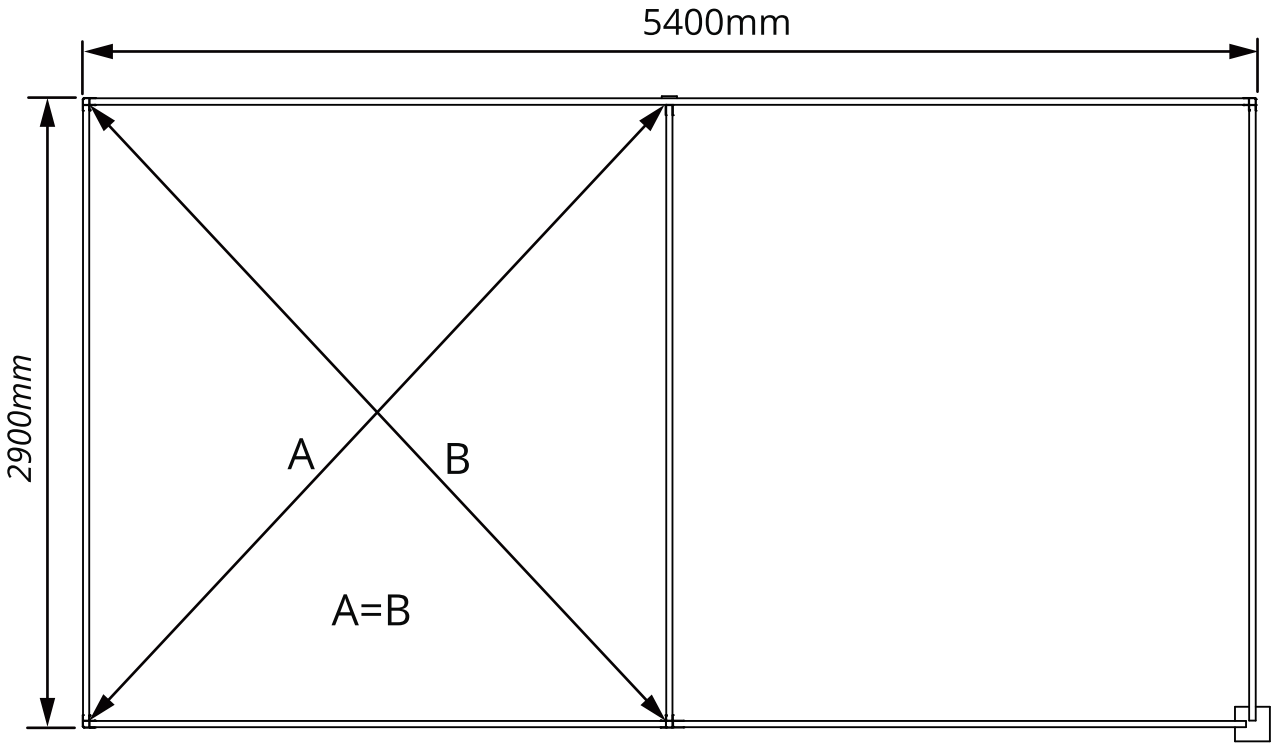

1. Les abris de jardin doivent être installés sur une fondation stable et plane, comme une dalle de béton. La surface doit être plane et conforme aux dimensions indiquées ci-dessus. L'intérieur de l'abri doit être d'équerre, avec des diagonales de longueur égale.

Etape 2

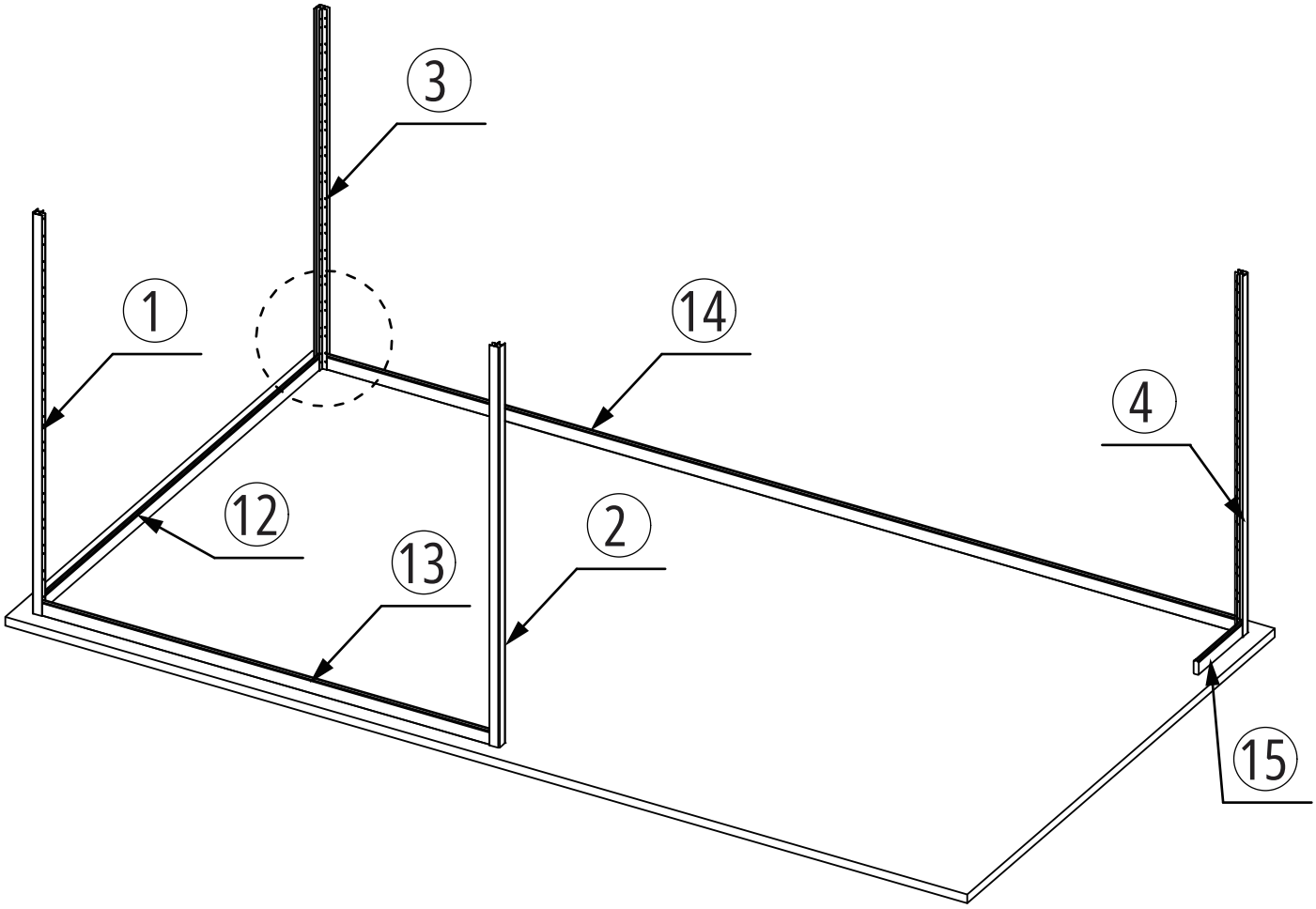

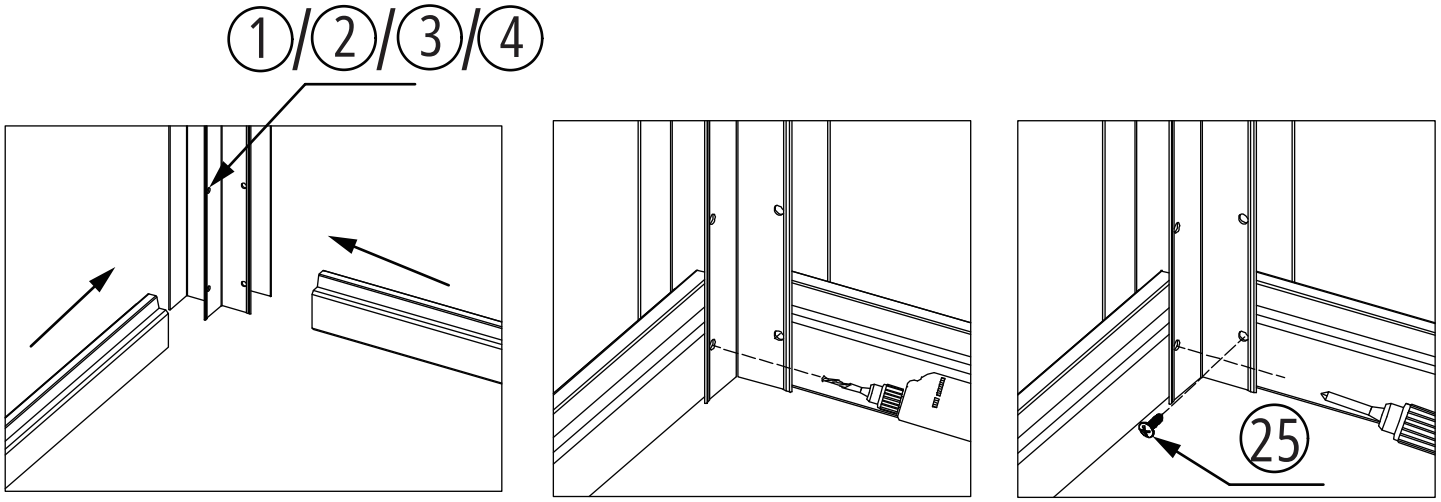

2. Insérez les panneaux inférieurs en aluminium dans le cadre en aluminium, en fonction des positions des trous du cadre en aluminium. Utilisez un foret de 3 mm pour prépercer les trous dans les panneaux inférieurs en aluminium, puis utilisez des vis ST4*15 pour les visser lentement dans le sens vertical. Faites attention aux numéros des composants correspondants. (comme indiqué sur le schéma ci-dessus)

Etape 3

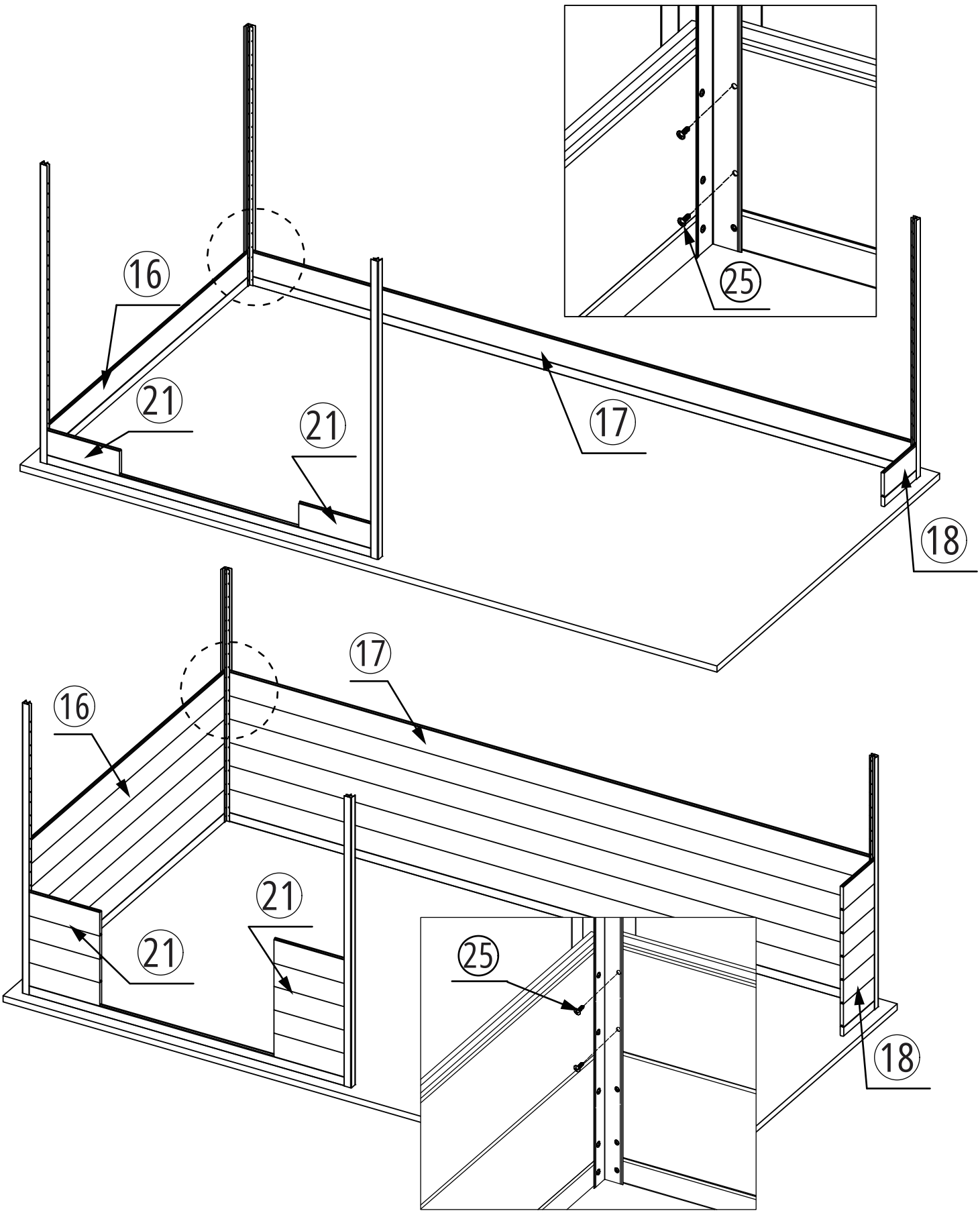

3. Insérez les panneaux muraux en composite dans le cadre en aluminium en prêtant attention aux numéros de pièces. Utilisez des vis ST4*15 et vissez-les lentement dans la direction verticale. Chaque panneau mural nécessite deux vis (comme indiqué sur le schéma ci-dessus).

Etape 4

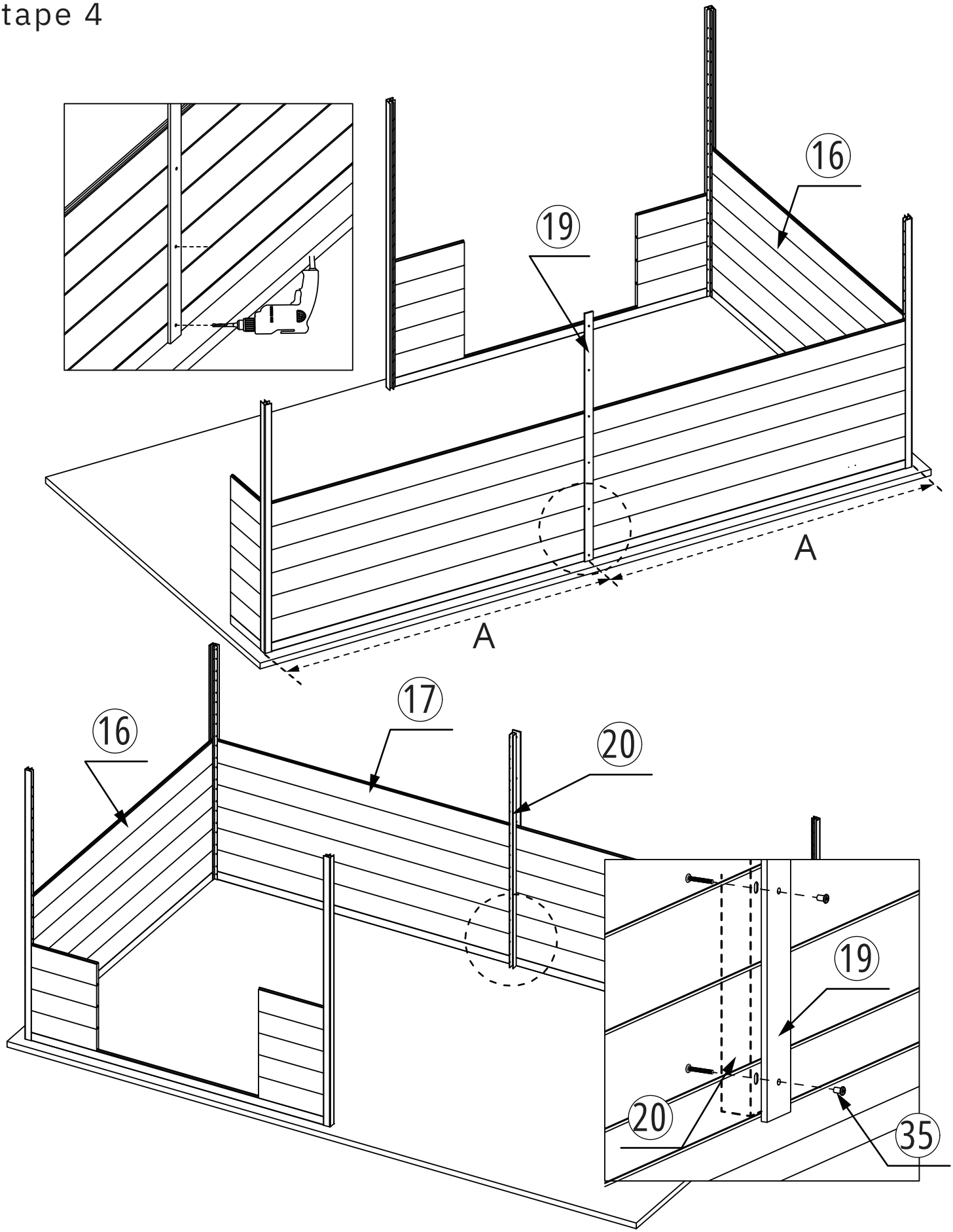

4. Utilisez un foret de 9 mm pour prépercer des trous dans le panneau mural en suivant les trous des bandes en composite, en veillant à ce que la position des trous soit au centre du panneau mural arrière. Fixez les bandes en composite, les panneaux muraux et les bandes en aluminium en forme de U avec des vis M6x36 mm (comme indiqué sur le schéma ci-dessus).

Etape 5

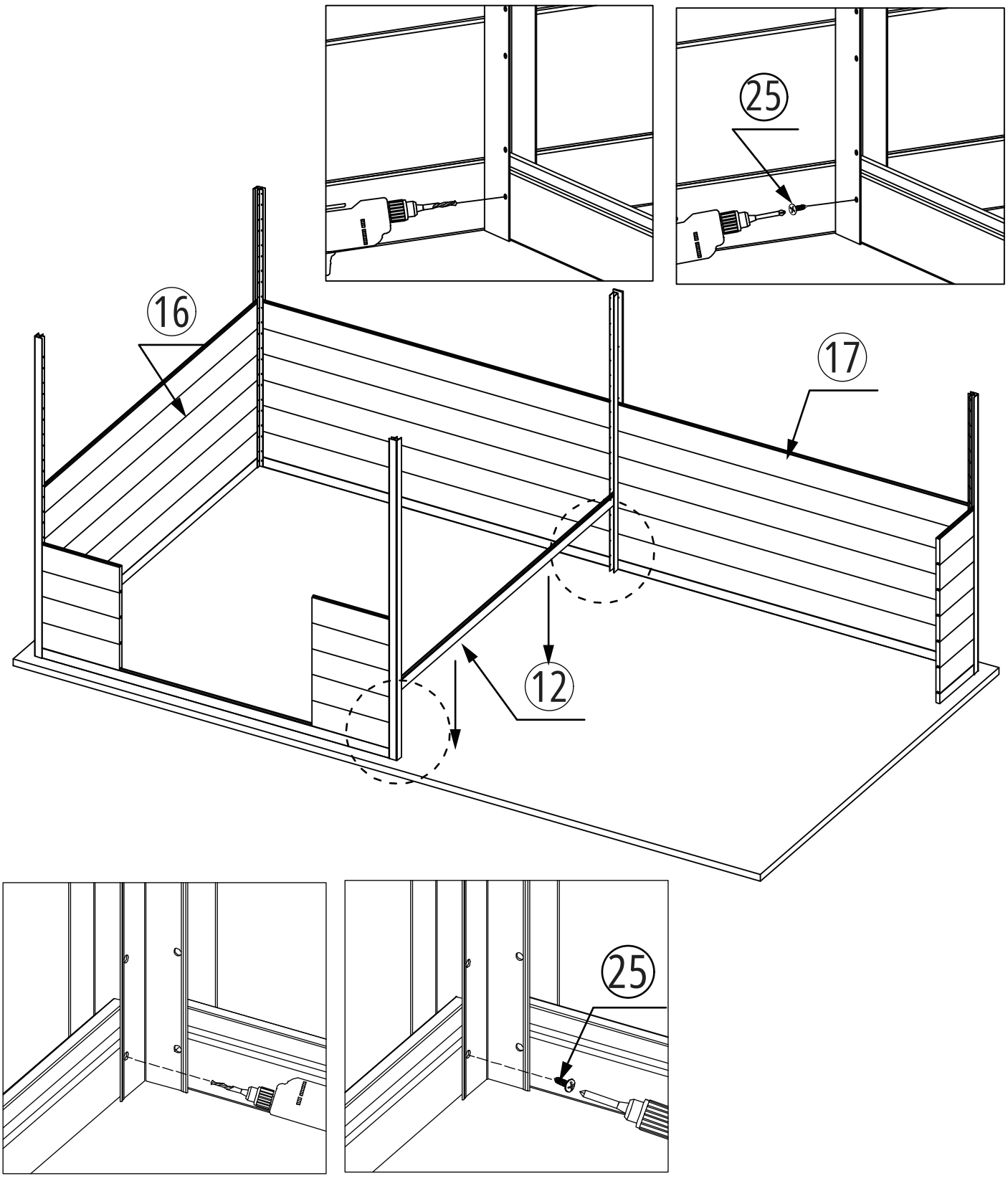

5. Installez le panneau inférieur en aluminium de la même manière que lors de l'étape 1 (comme indiqué sur le schéma ci-dessus).

Etape 6

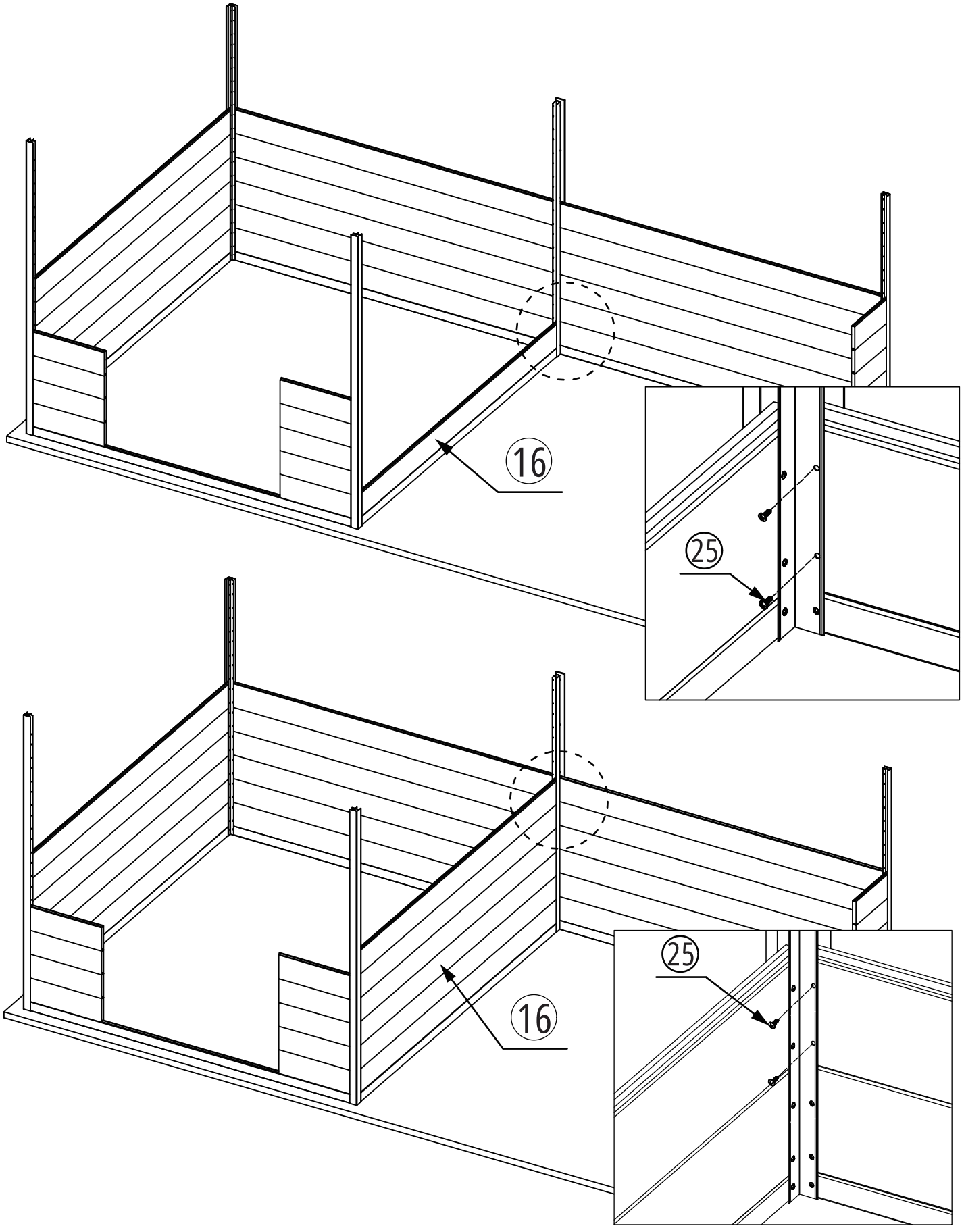

6. Installez les panneaux muraux de la même manière qu'à l'étape 3 (comme indiqué sur le schéma ci-dessus).

Etape 7

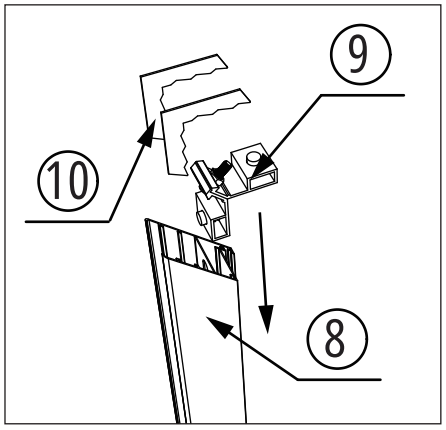

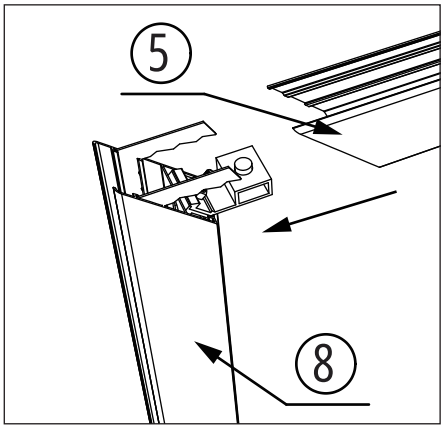

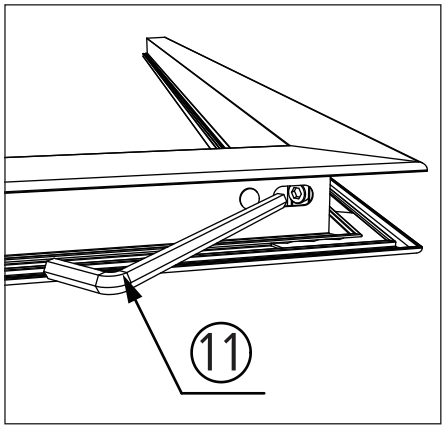

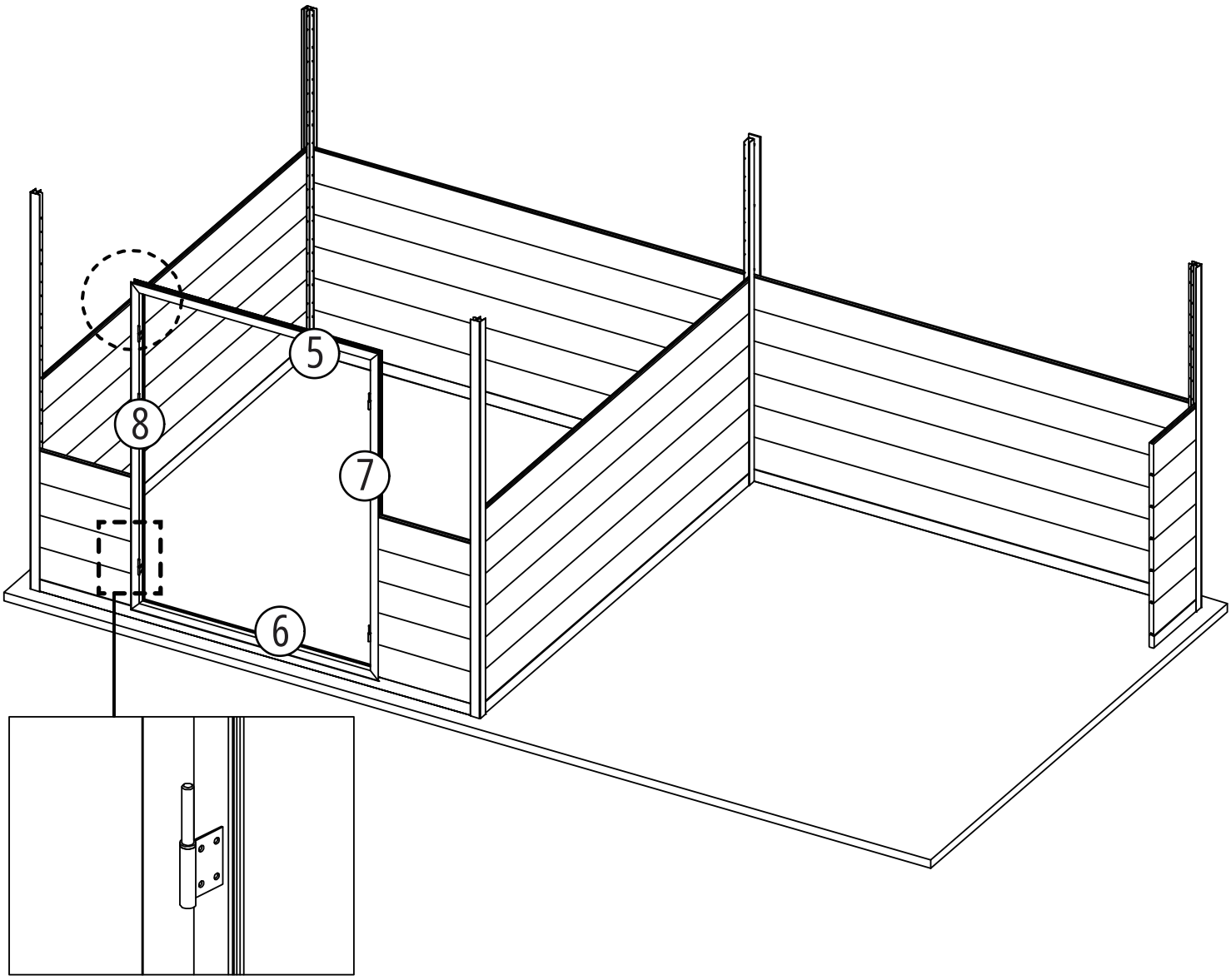

7. Insérez le système de verrouillage de porte dans la rainure interne du cadre de porte, puis assemblez le cadre de porte en suivant les numéros indiqués sur le schéma ci-dessus. Ensuite, insérez le cadre de porte dans le panneau mural en veillant à ce que le cadre de porte soit orienté vers l'extérieur (comme indiqué sur le schéma ci-dessus).

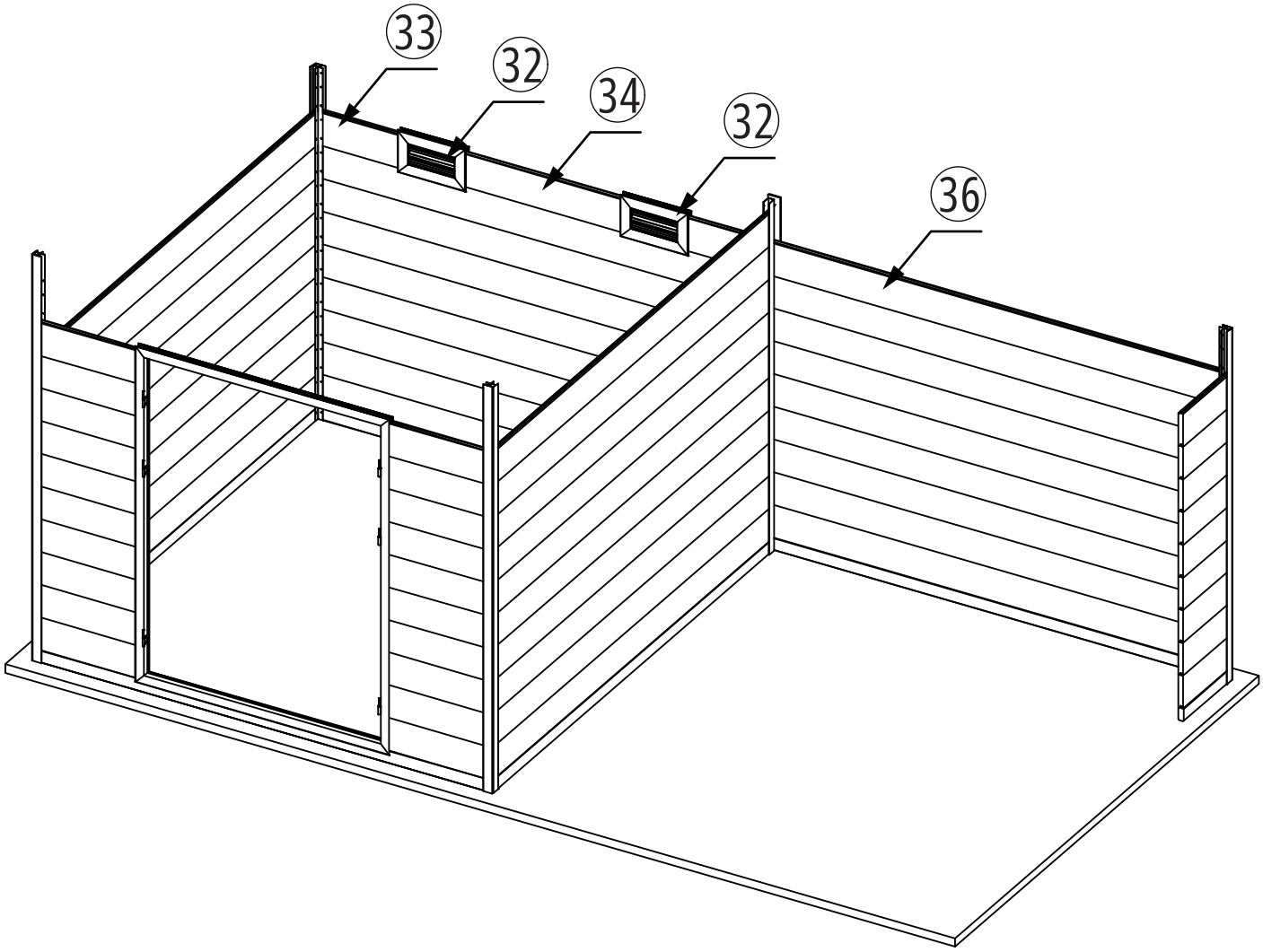

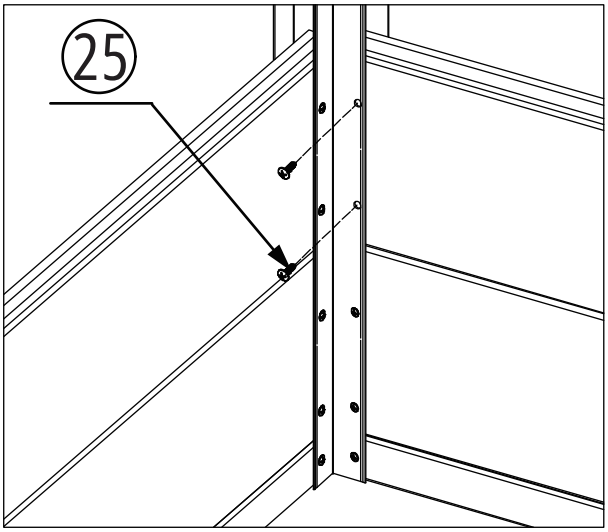

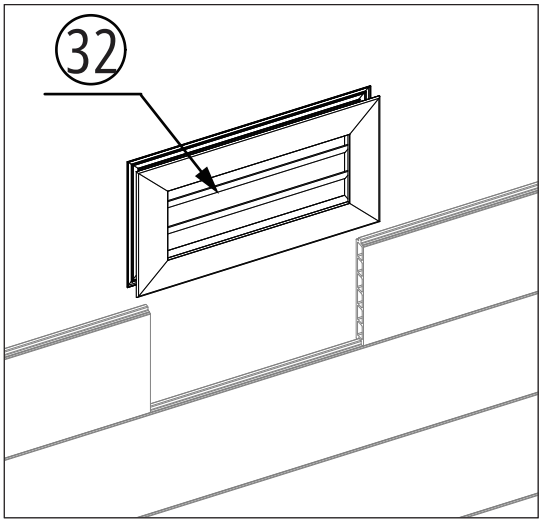

8. Continuez à insérer les panneaux muraux et fixez-les avec des vis. Installez les grilles de ventilation une fois les panneaux muraux montés, à une hauteur appropriée (comme indiqué sur le schéma ci-dessus).

Etape 9

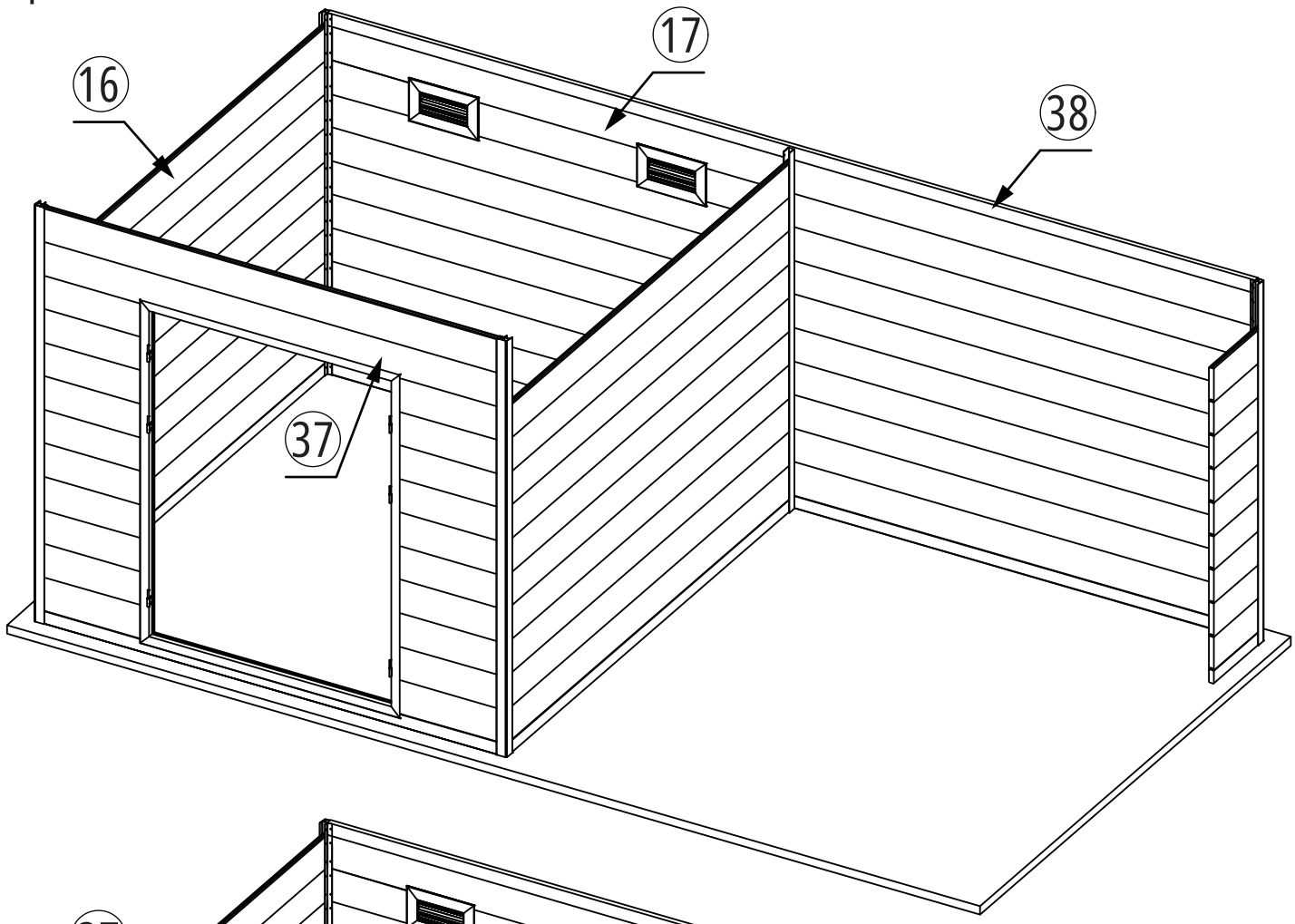

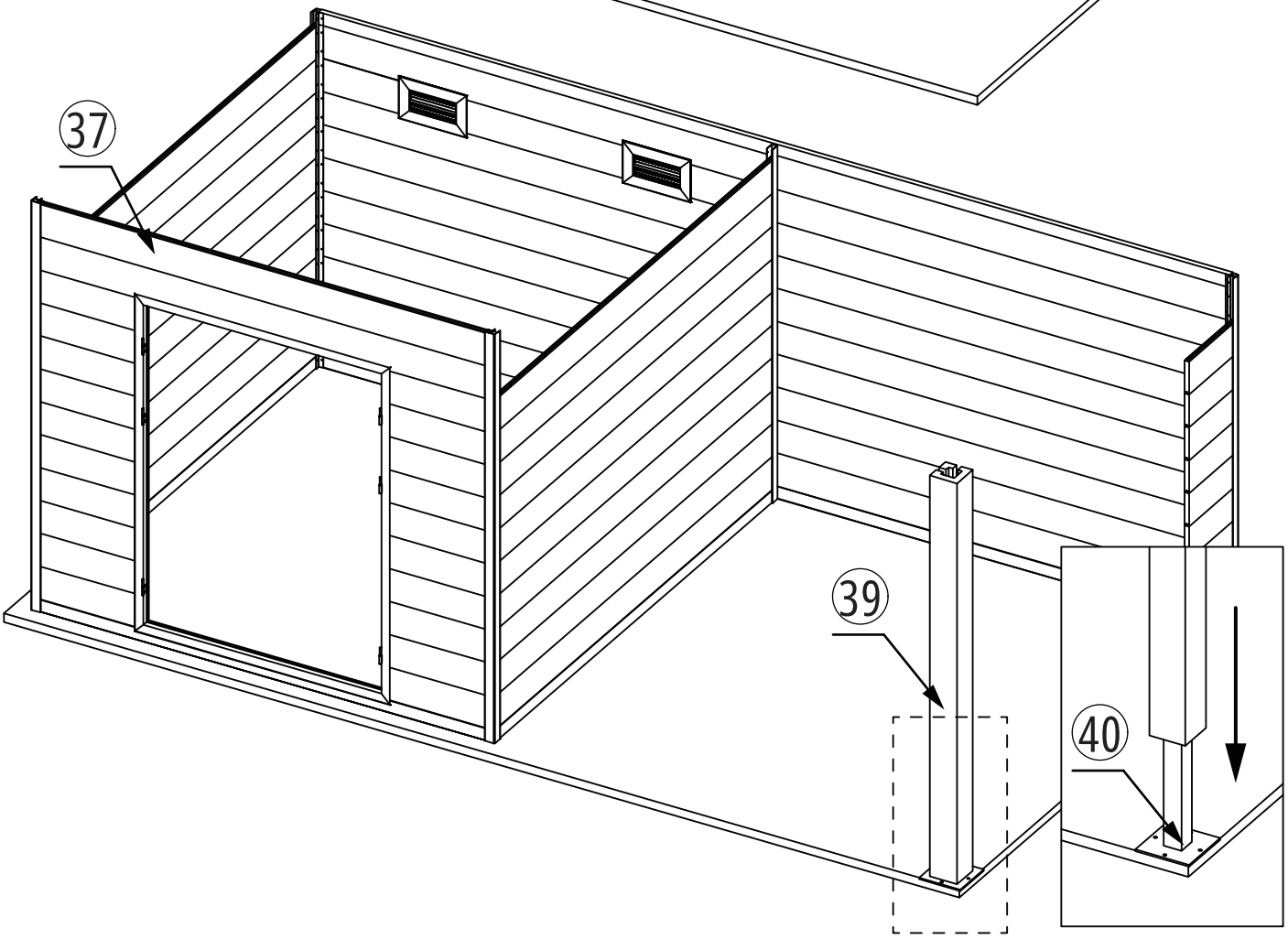

9. Continuez à insérer les panneaux muraux et fixez-les avec des vis. Ensuite, placez la base platine en métal à l'emplacement correspondant et positionnez le poteau dessus (comme indiqué sur le schéma ci-dessus).

Etape 10

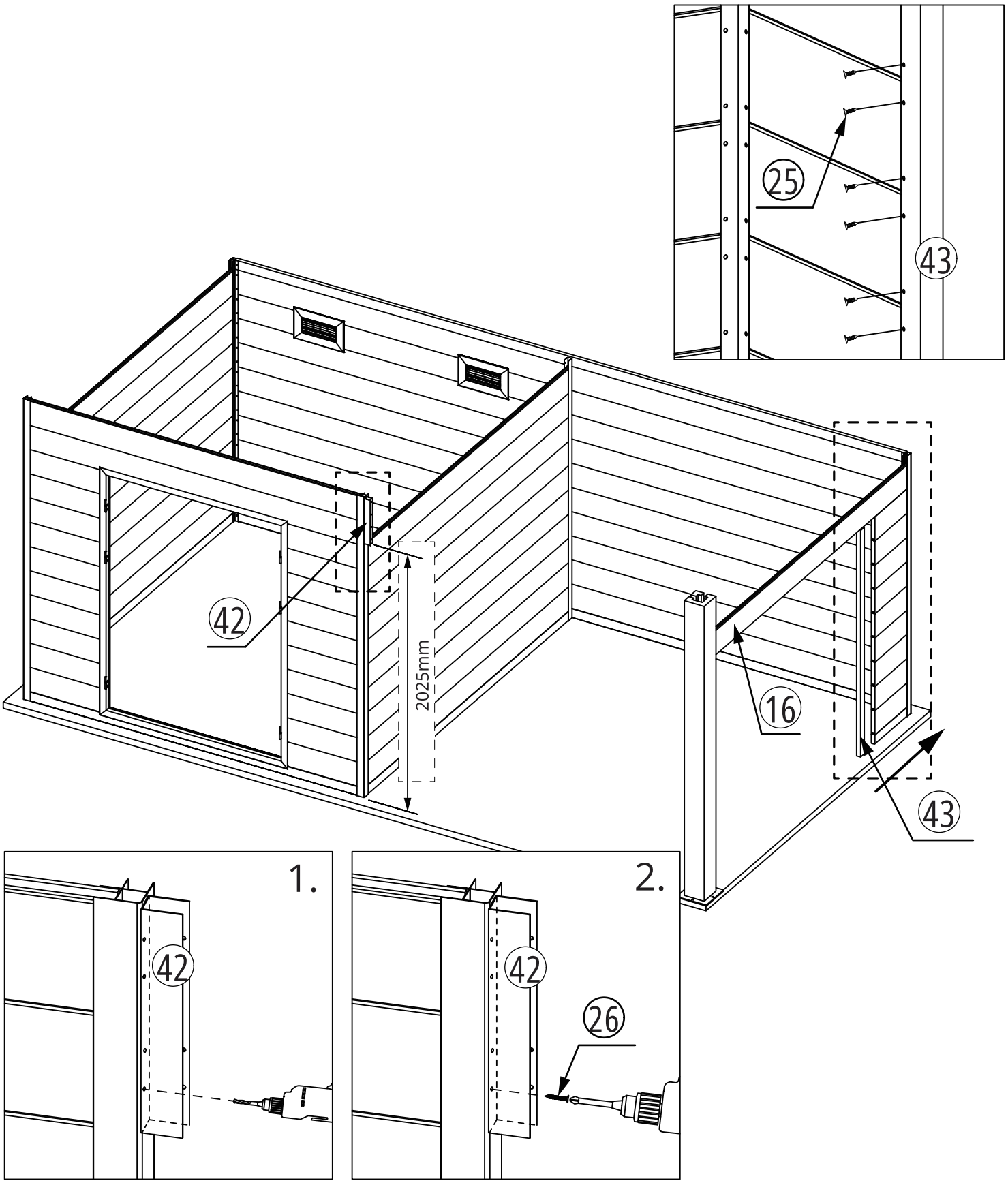

10. Installez la bande en aluminium en forme de U, puis installez les panneaux muraux en aluminium sur le côté. Maintenez la bande en aluminium en forme de U à 2025 mm du sol pour le mur avant. Utilisez un foret de 3 mm pour prépercer le trou, puis fixez avec des vis en faisant attention au numéro de pièce (comme indiqué sur le schéma ci-dessus).

Etape 11

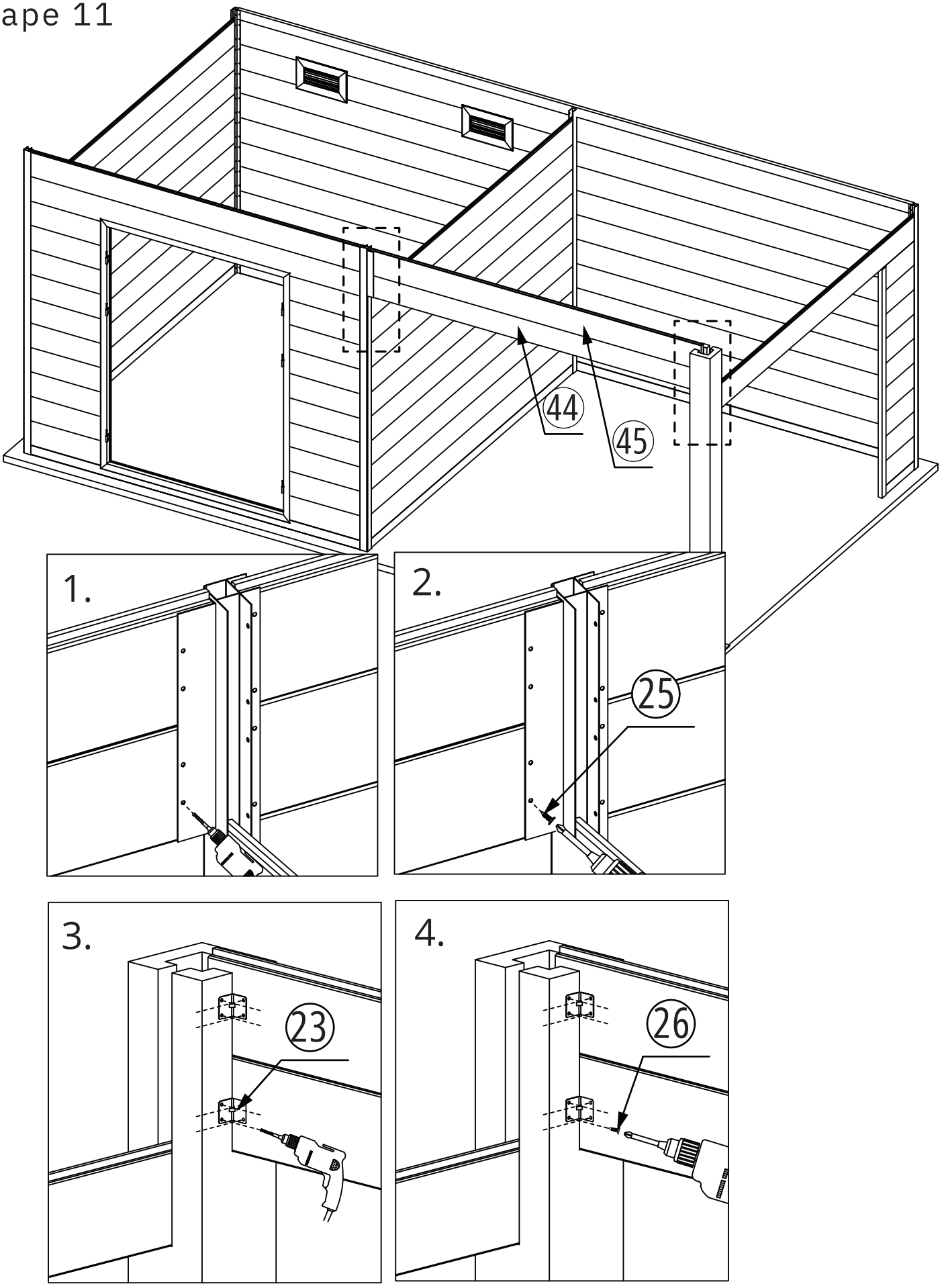

11. Installez le panneau mural en aluminium et le panneau mural en composite du mur avant. Connectez le poteau en composite aux panneaux muraux à l'aide d'une équerre en fer en forme de L. Utilisez un foret de 3 mm pour prépercer les trous, puis fixez avec des vis. Faites attention aux numéros de composants (comme indiqué sur le schéma ci-dessus).

Etape 12

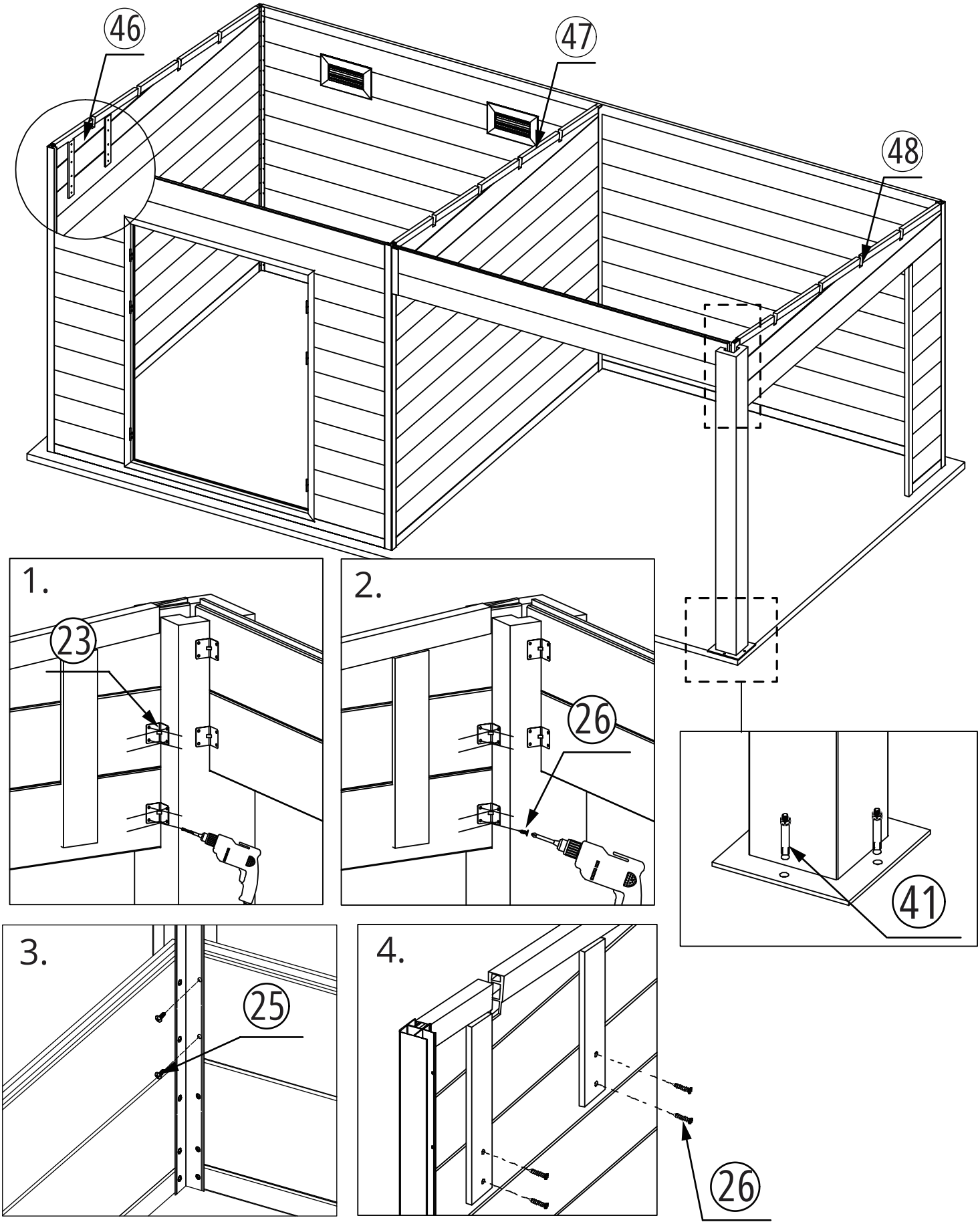

12. Installation du panneau mural triangulaire : en fonction des trous présents sur les lattes du panneau mural triangulaire, utilisez des vis ST4*25 mm pour le fixer avec le panneau mural inférieur en composite. Connectez le panneau mural triangulaire au poteau en composite à l'aide d'une équerre en forme de L, comme à l'étape 11. Enfin, fixez la base platine en fer au sol avec des vis d'expansion (comme indiqué sur le schéma ci-dessus).

Etape 13

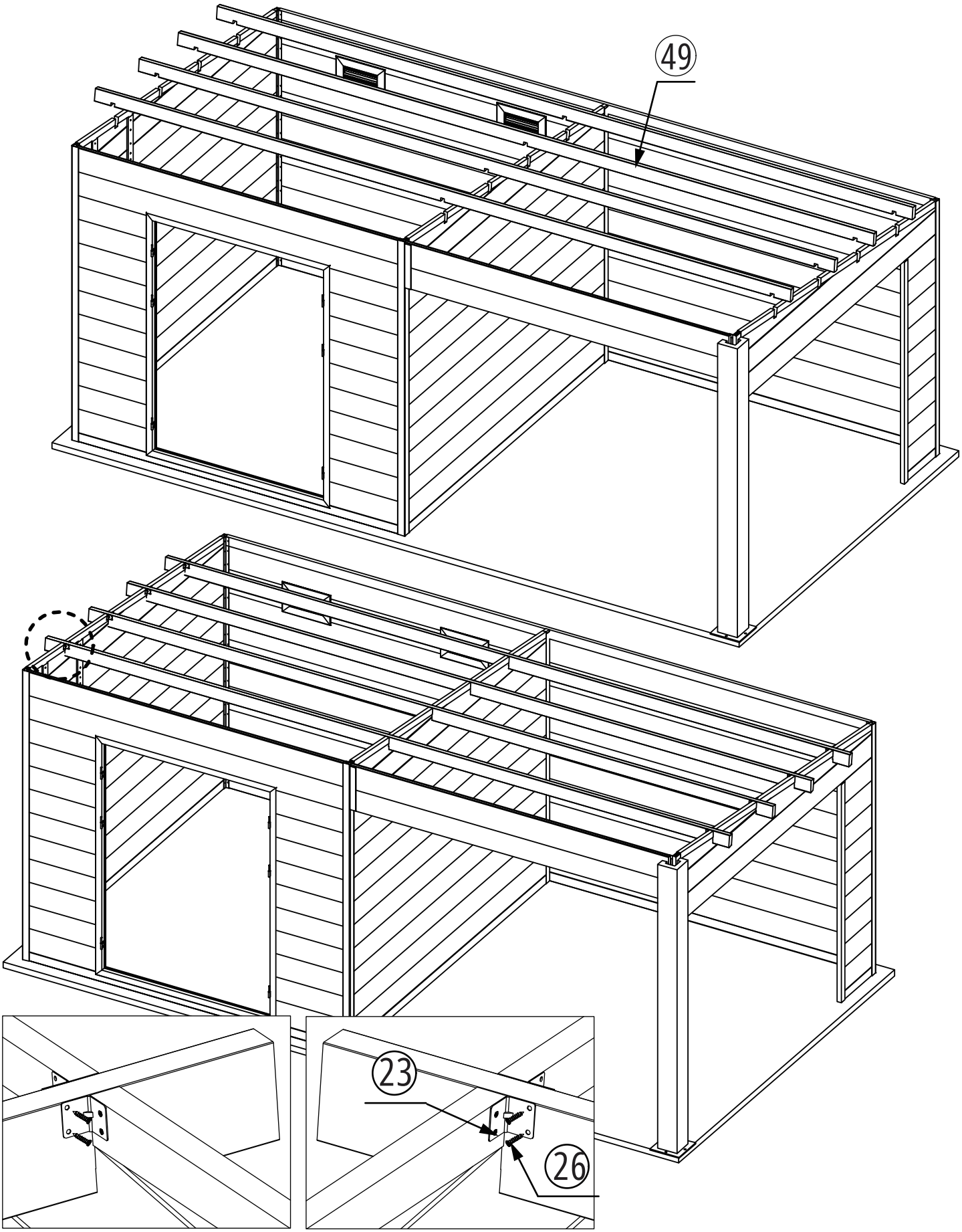

13. Insérez la traverse en aluminium dans la fente du panneau mural composite triangulaire. Utilisez un support d’angle en forme de L pour fixer la connexion entre la traverse en aluminium et le panneau mural triangulaire. Avec un foret de 3 mm, prépercez le trou, puis fixez-le avec des vis. (comme indiqué sur le schéma ci-dessus)

Etape 14

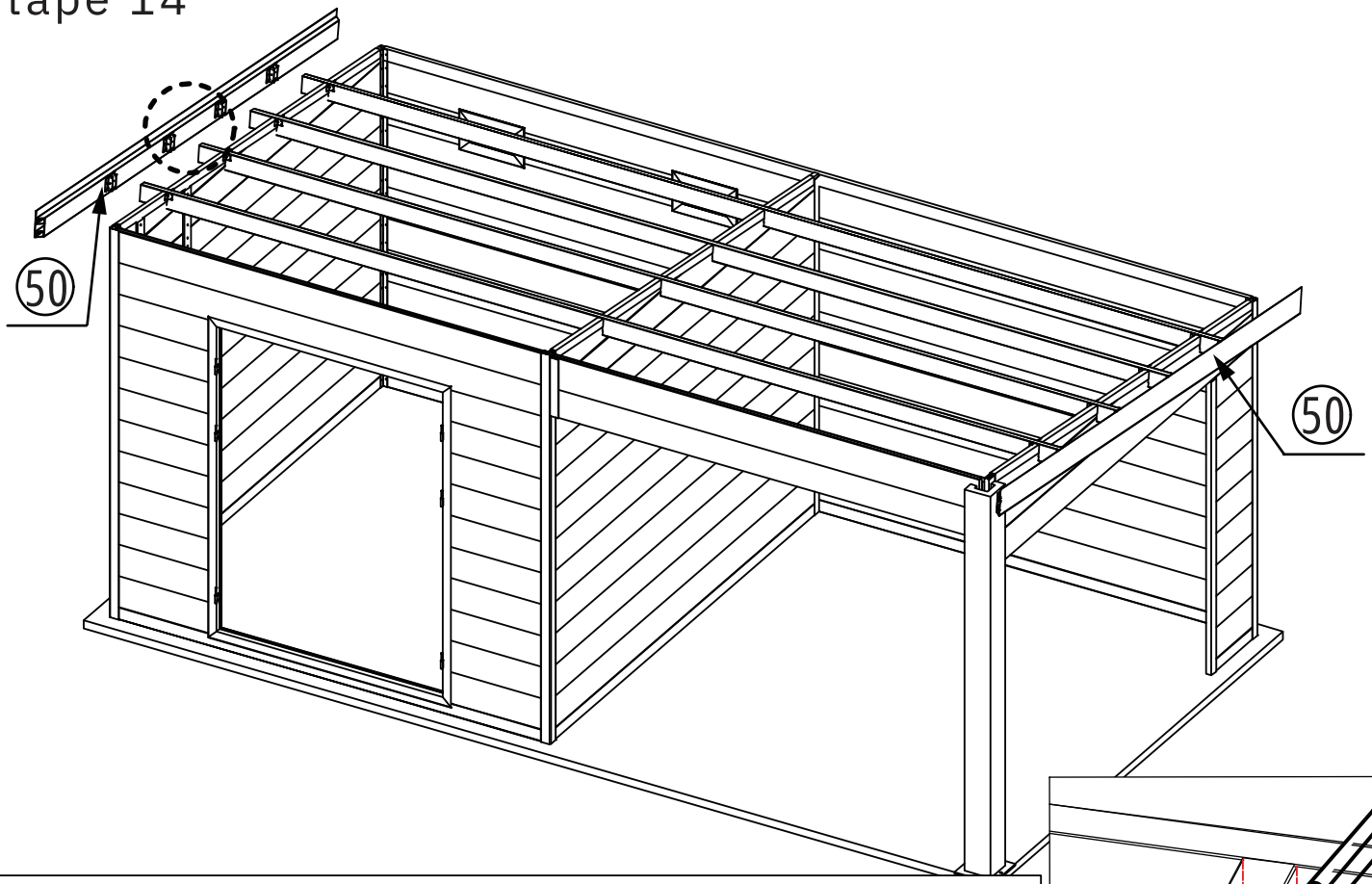

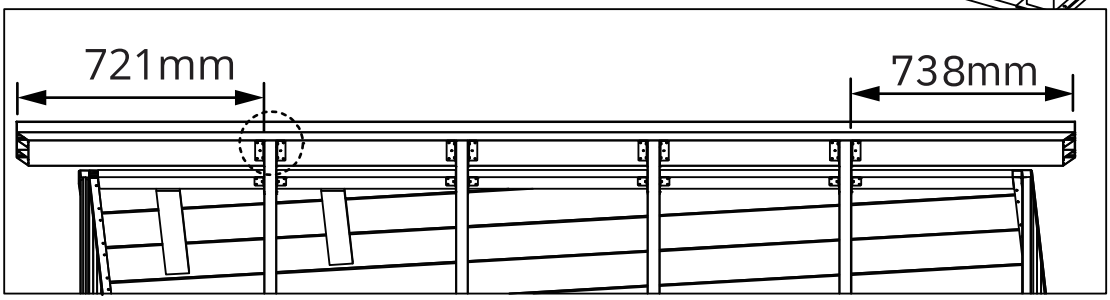

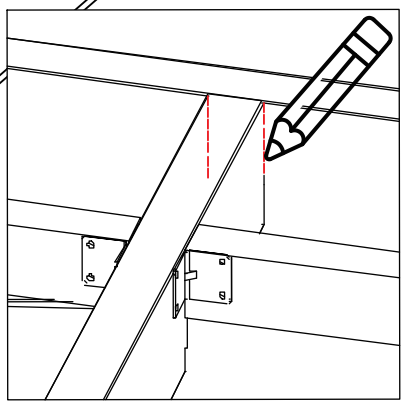

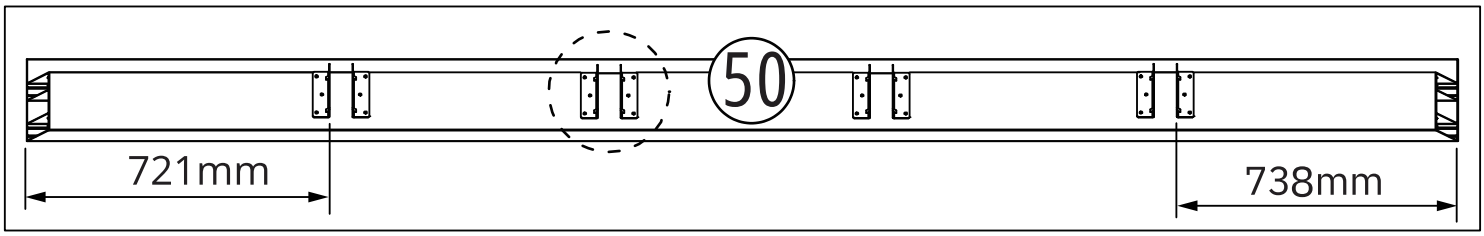

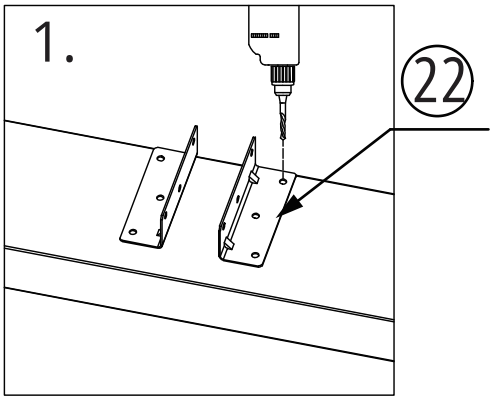

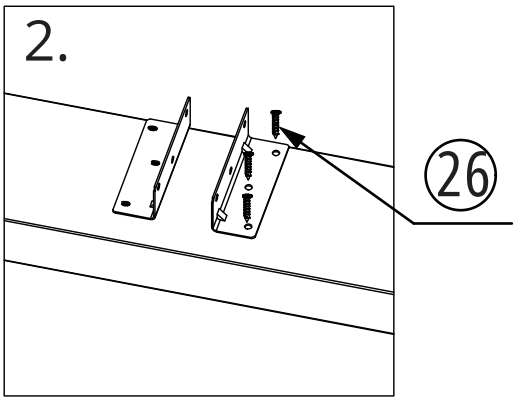

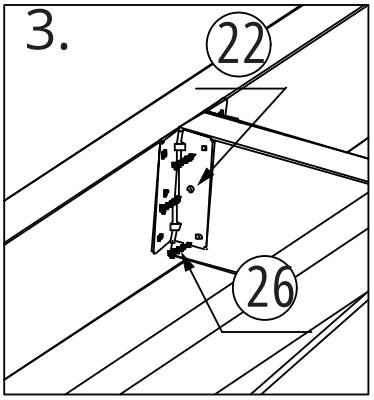

14. Les cornières en aluminium doivent être installées des deux côtés. La dimension avant de la cornière est de 721 mm, et la dimension arrière est de 738 mm ; il est nécessaire de marquer la position de la ligne. Utilisez un long support d'angle en forme de L pour connecter la cornière en aluminium en fonction de la ligne marquée. Ensuite, connectez-la et fixez-la à la traverse en aluminium. Utilisez un foret de 3 mm pour prépercer le trou, puis fixez-le avec des vis ST4*25mm. (comme indiqué sur le schéma ci-dessus)

Etape 15

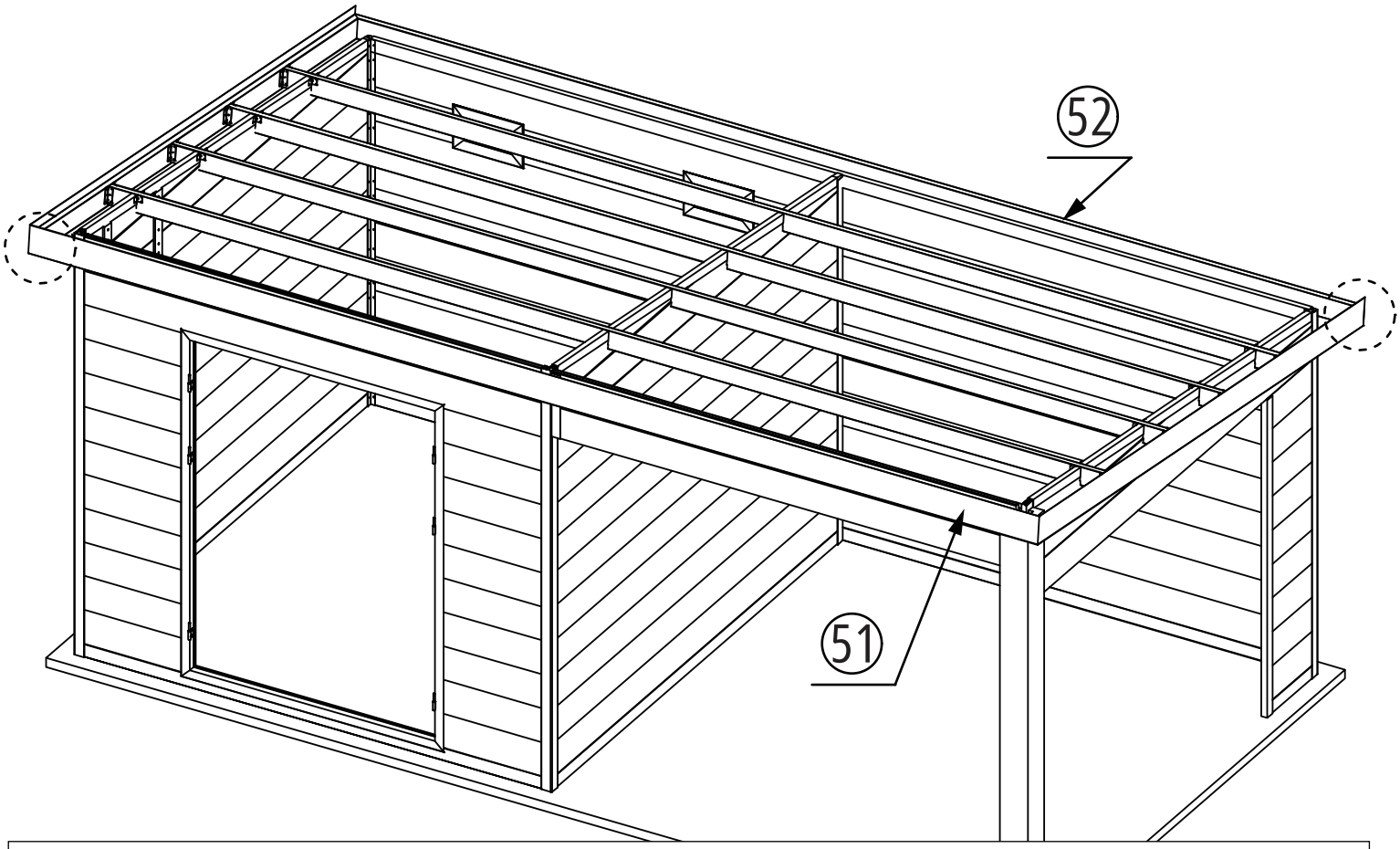

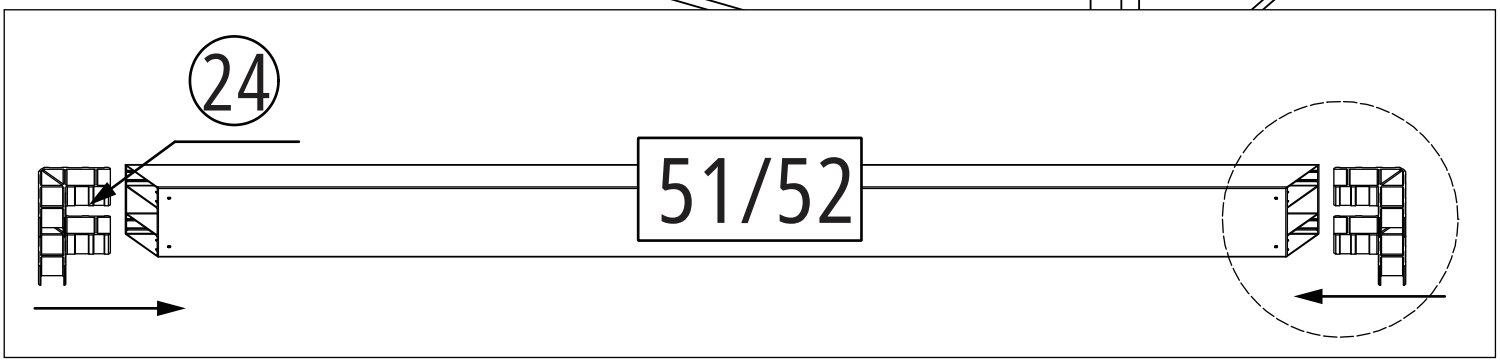

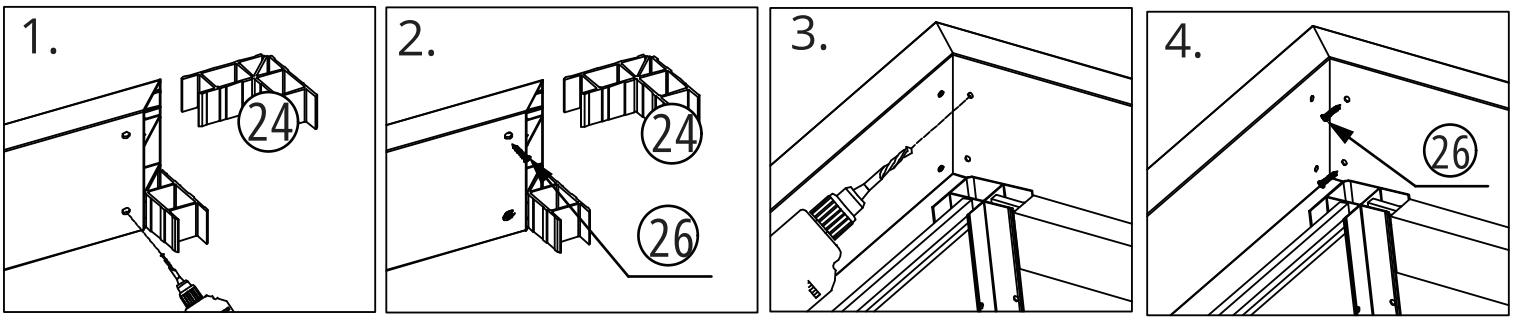

15. Installez la cornière en aluminium en respectant les positions d'installation indiquées par les numéros de composants correspondants. Insérez l’angle en aluminium dans la cornière en aluminium. Utilisez un foret de 3 mm pour prépercer les trous dans l’angle en fonction des trous de la cornière en aluminium, et fixez avec des vis (comme indiqué sur le schéma ci-dessus).

Etape 16

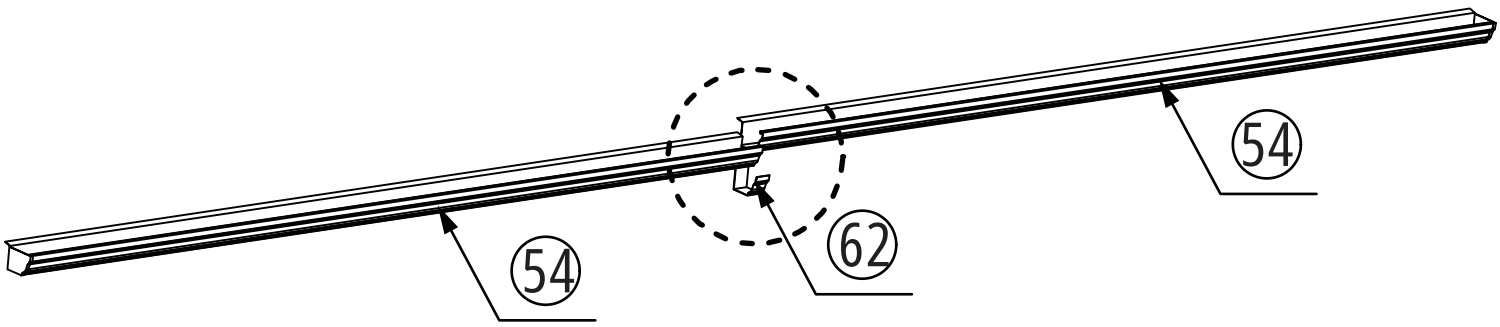

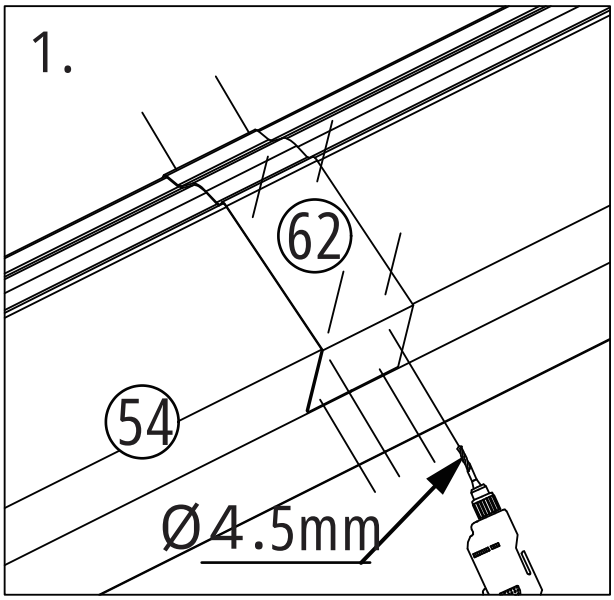

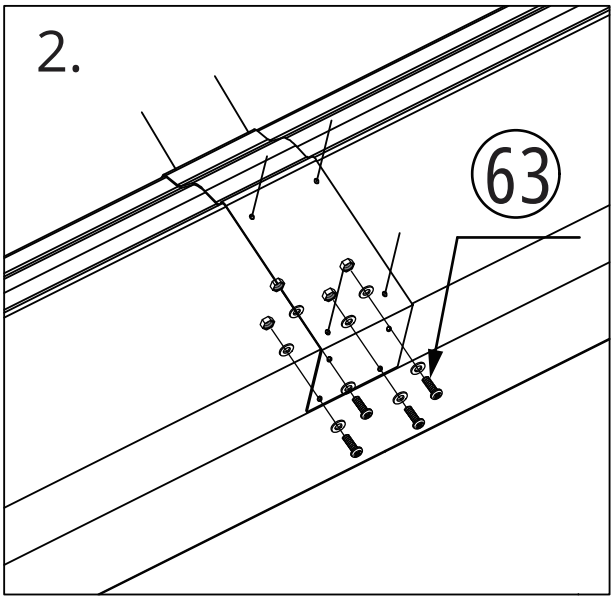

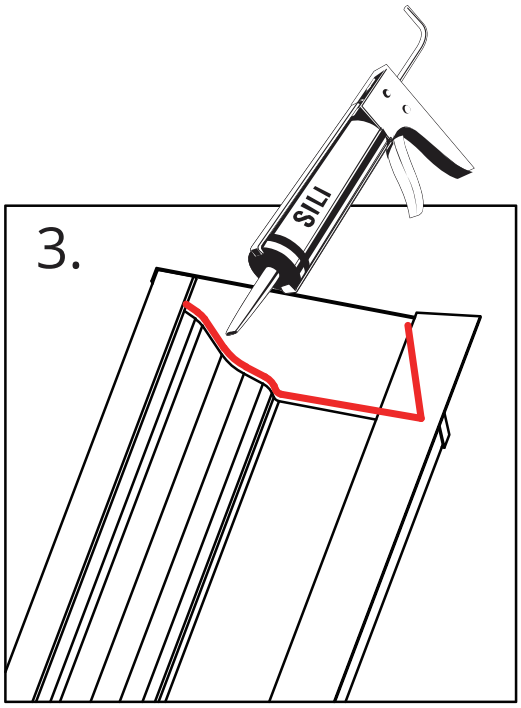

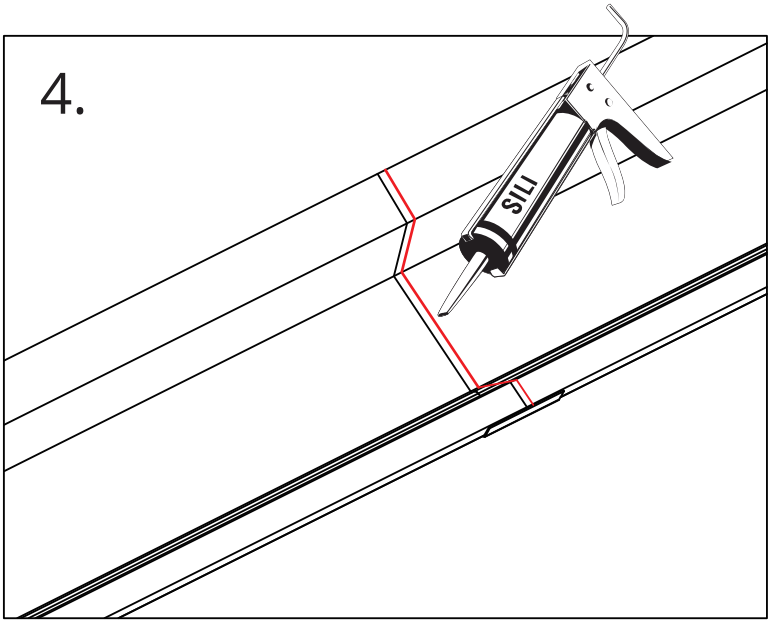

16. Connectez la tranchée de drainage à l’extrémité opposée et reliez-les à l'aide du connecteur de tranchée. Utilisez un foret de 4,5 mm pour prépercer à travers le connecteur de tranchée et la tranchée de drainage, puis fixez solidement avec une vis M4x12 mm. Enfin, appliquez de l'adhésif sur la jonction et aux deux extrémités (comme indiqué sur le schéma ci-dessus).

Etape 17

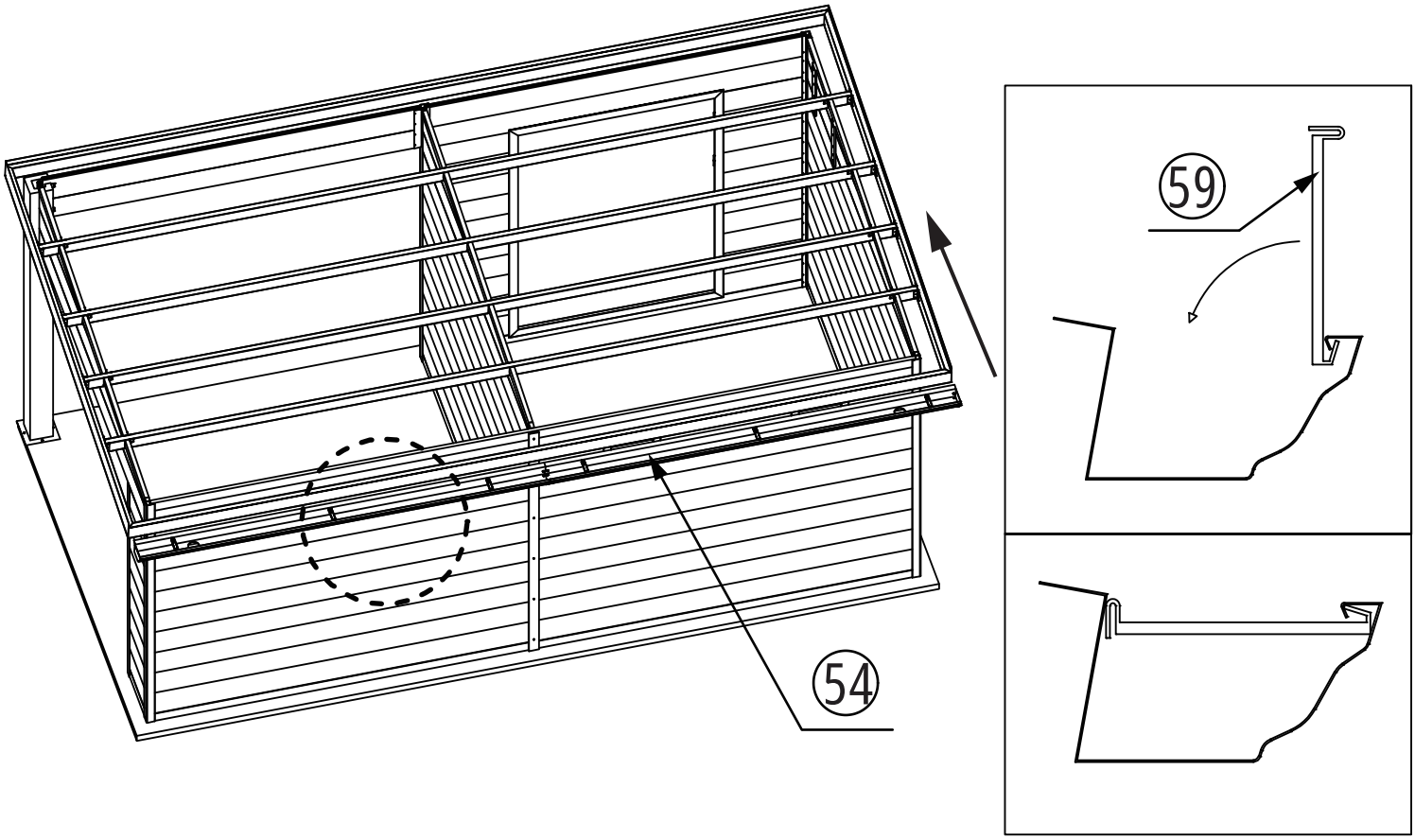

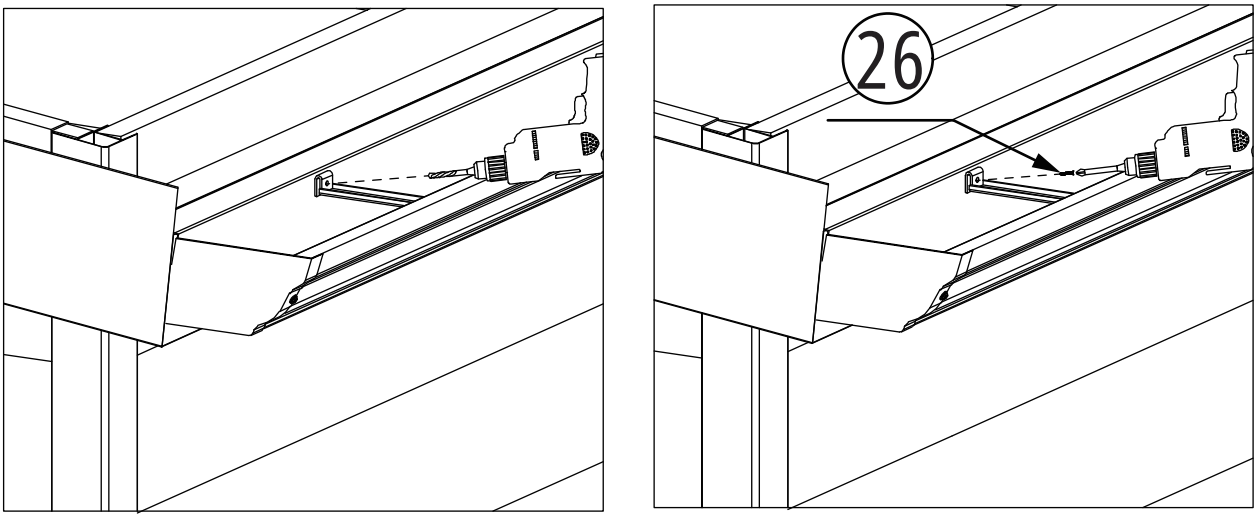

17. Insérez la tranchée de drainage dans la cornière arrière, puis installez les supports de suspension. Utilisez un foret de 3 mm pour prépercer les trous dans les avancées de toits à travers les trous des supports, puis installez-les et fixez-les avec des vis. (comme indiqué sur le schéma ci-dessus)

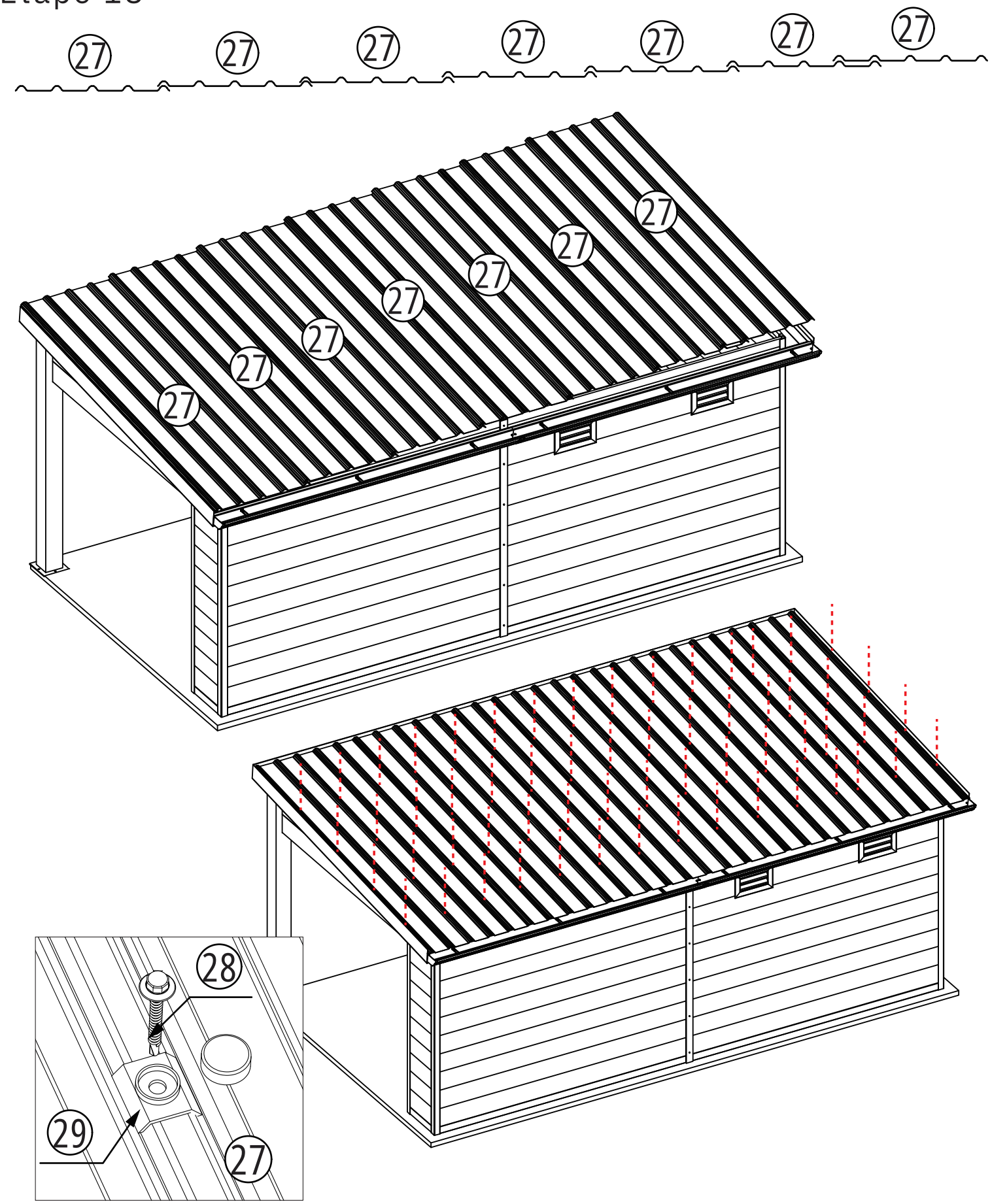

18. Installez le panneau de toit en résine PVC sur le dessus de l'abri. Placez une couche de panneau de toit en résine PVC sur le toit, comme indiqué sur le schéma ci-dessus. Utilisez des capuchons en plastique (ST5*75 mm) pour fixer le panneau de toit en résine PVC à la cornière en aluminium et à la traverse en aluminium (comme indiqué sur le schéma ci-dessus).

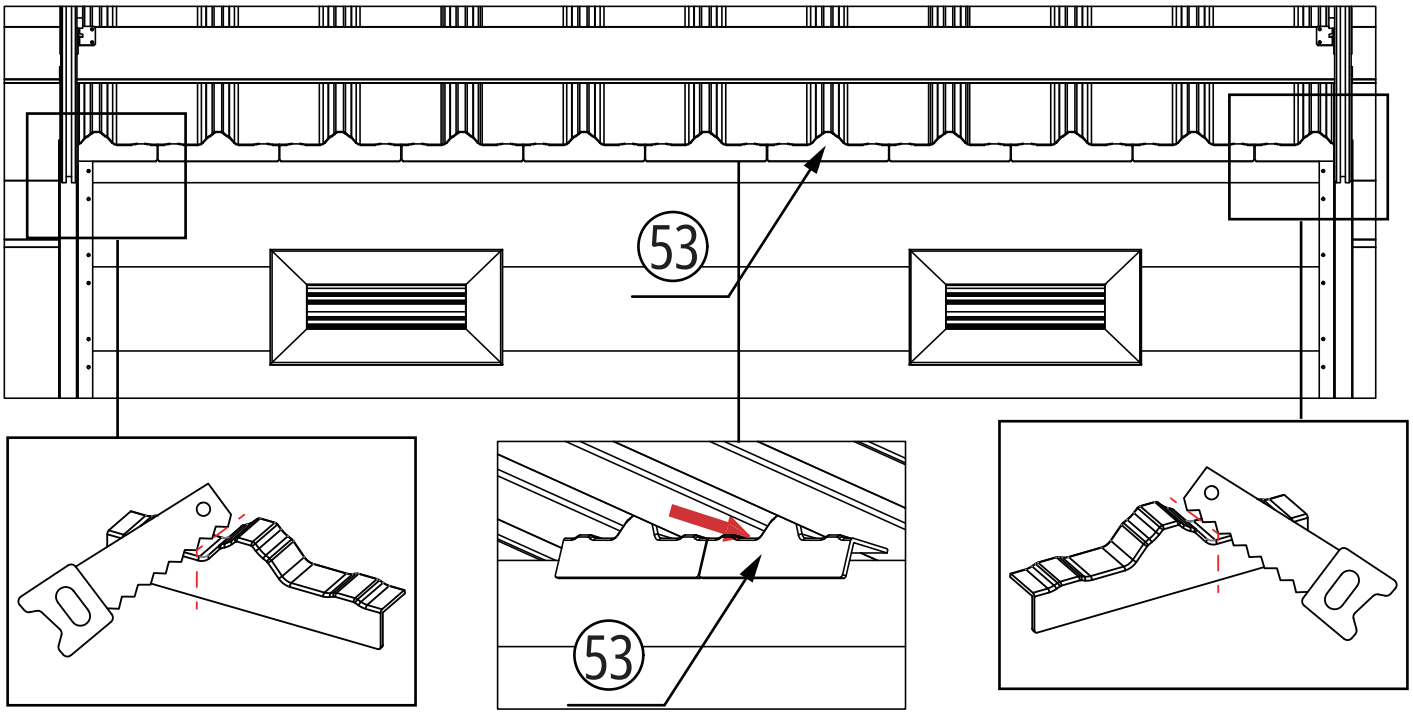

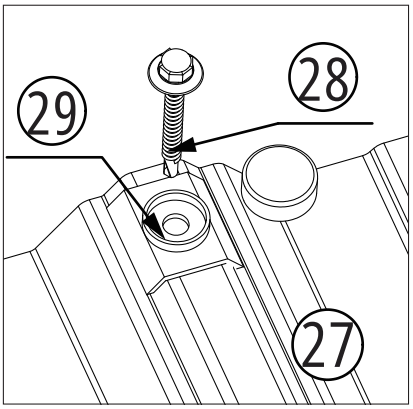

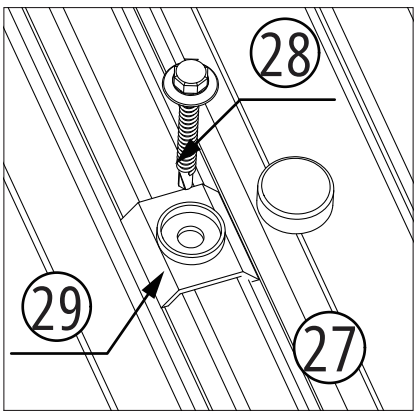

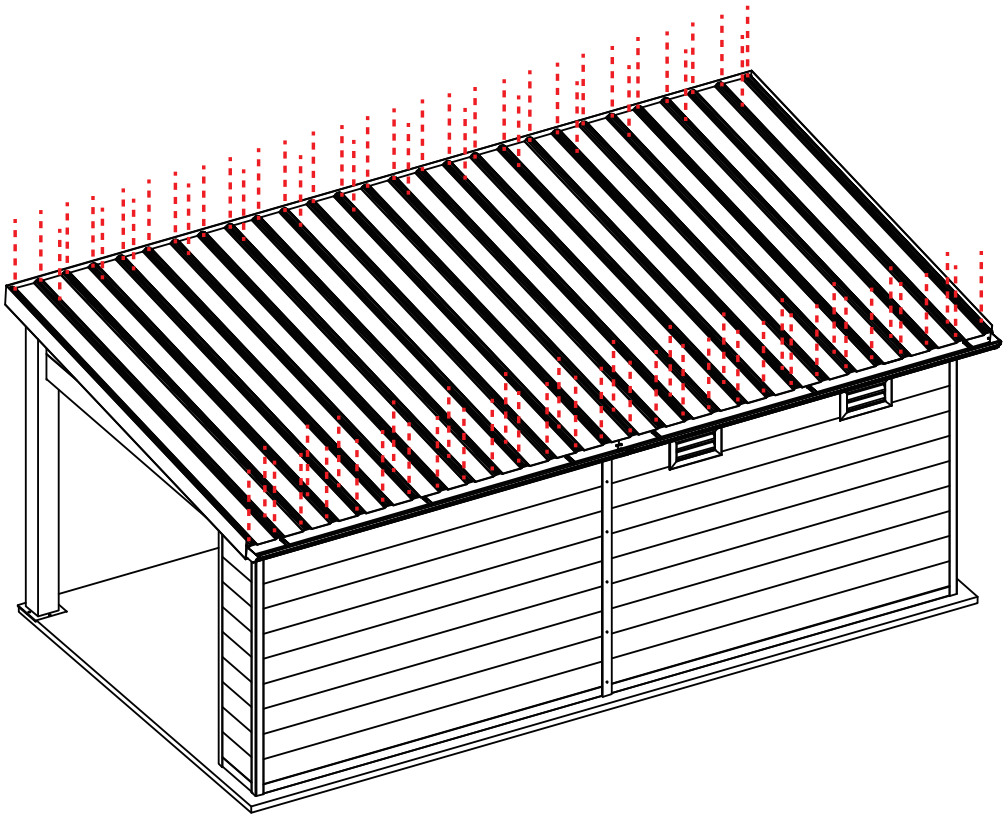

19.Utilisez les bouchons pour bloquer la partie creuse entre le sommet du mur et les panneaux de toit. Veuillez découper les parties excédentaires des bouchons lors de l'installation sur les deux côtés du mur. Utilisez des vis ST5*75 mm avec capuchon en plastique pour fixer les panneaux de toit en résine PVC aux panneaux muraux en composite ainsi qu'à la cornière en aluminium. Assurez-vous que chaque position sur la cornière en aluminium est vissée. (comme indiqué sur le schéma ci-dessus)

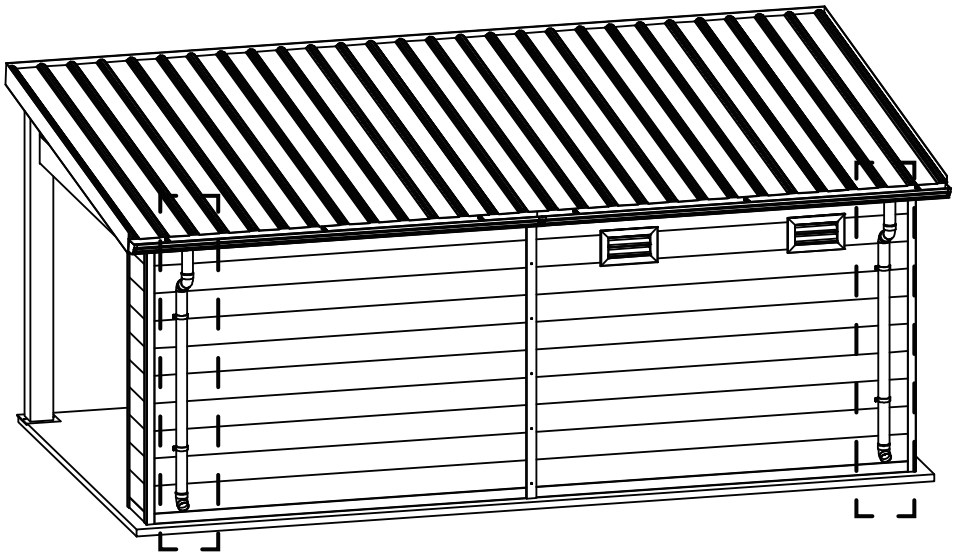

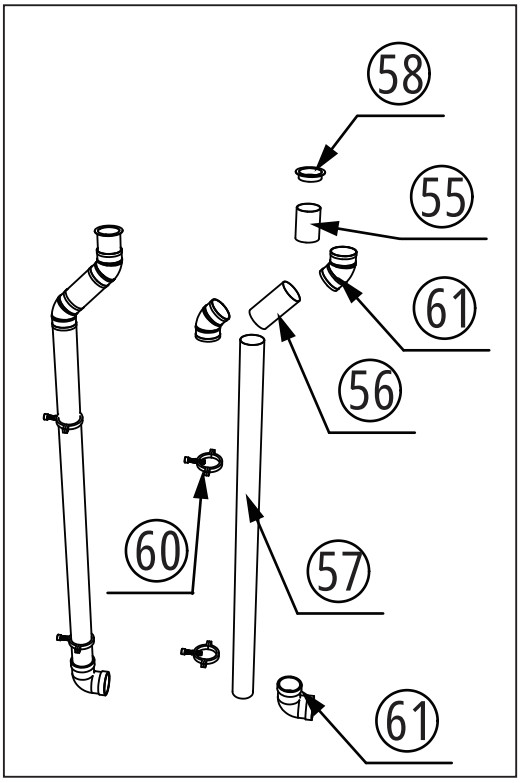

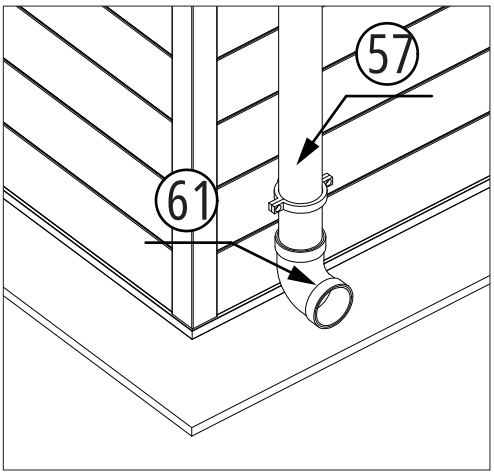

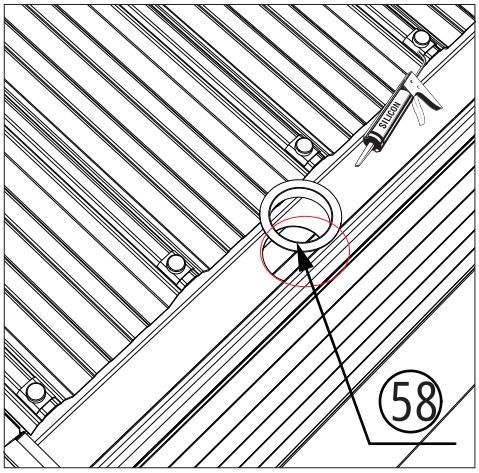

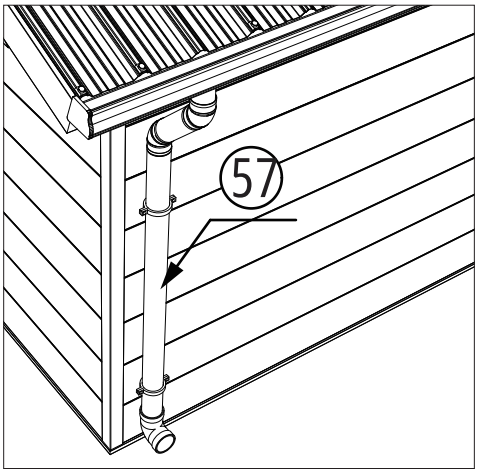

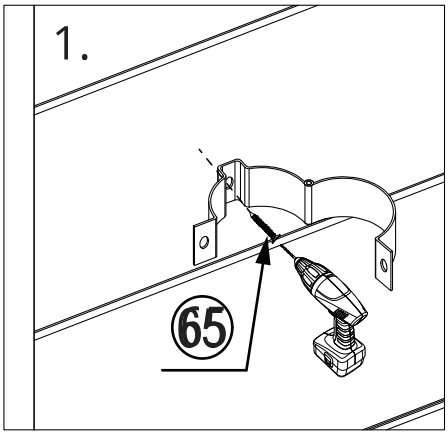

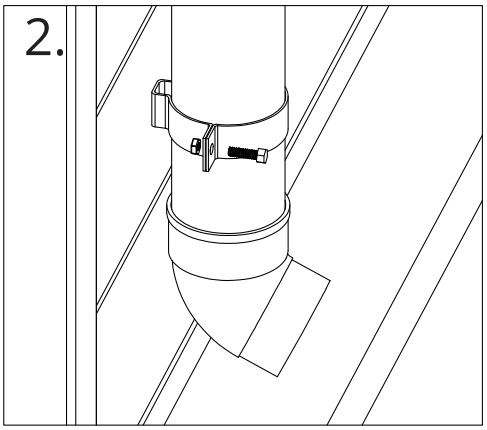

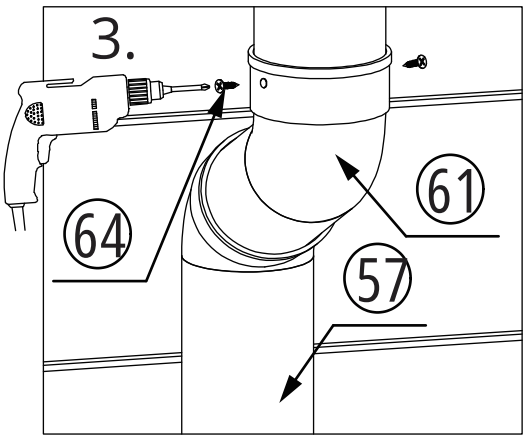

20. Installez d'abord le drain sur l'ouverture de la rainure de la cornière avec de la colle , puis installez le tuyau de descente. Marquez la position du support et fixez-le aux panneaux muraux en composite avec des vis ST5*20 mm. Utilisez ensuite un foret de 3 mm pour pré-percer les trous à chaque interface de drainage et fixez-les avec des vis automatiques ST4*12 mm (comme indiqué sur le schéma ci-dessus).

Etape 21

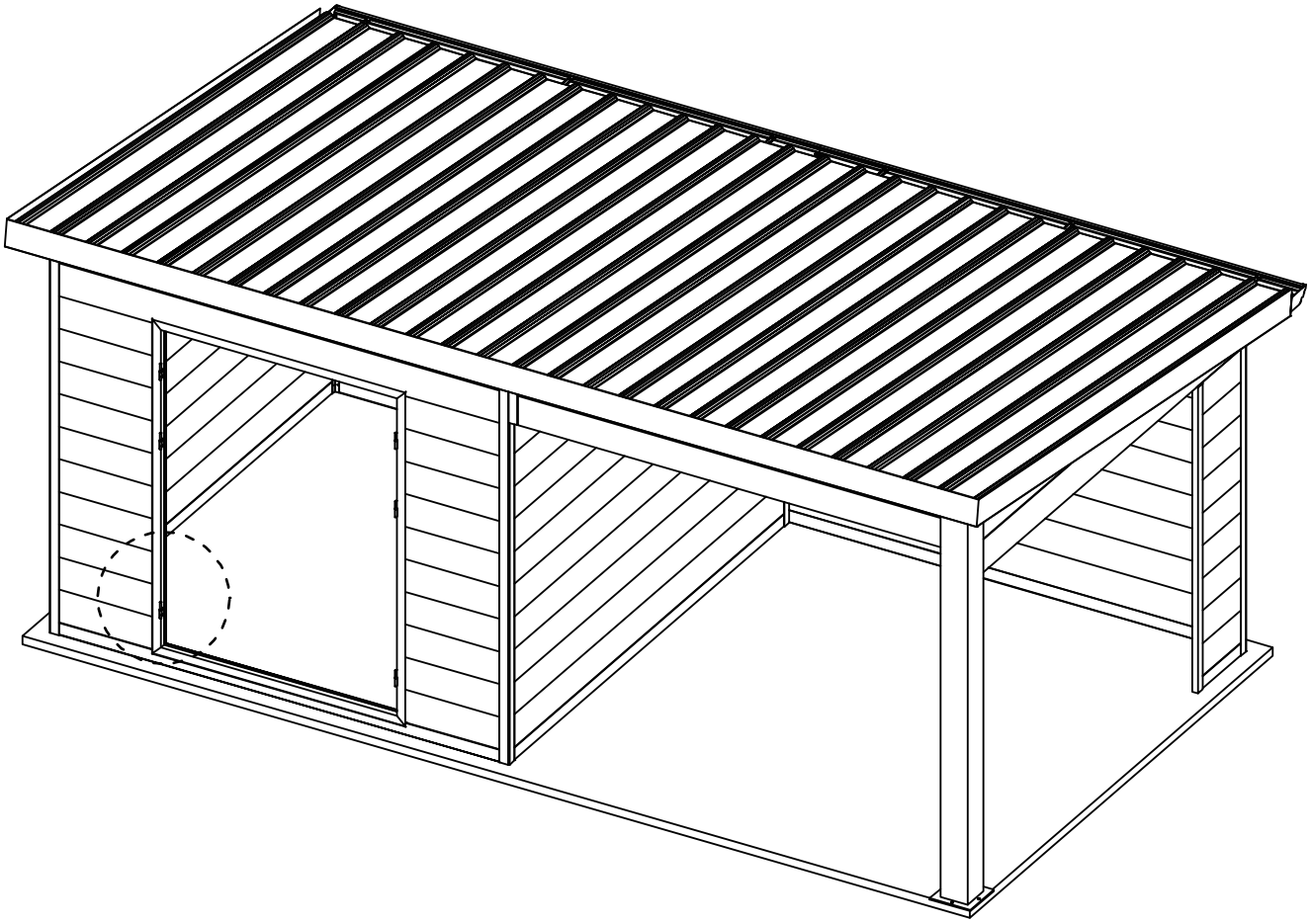

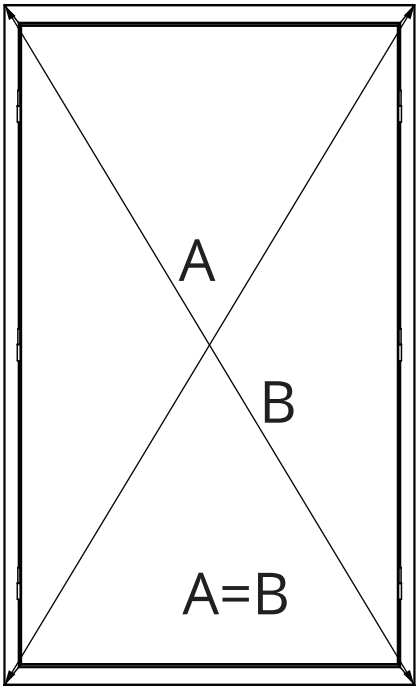

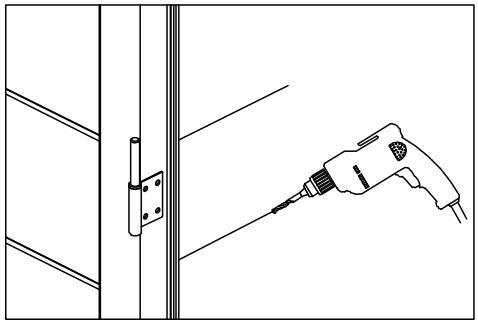

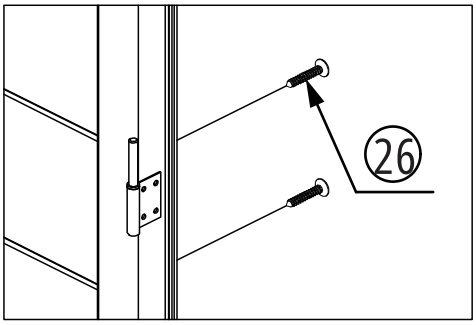

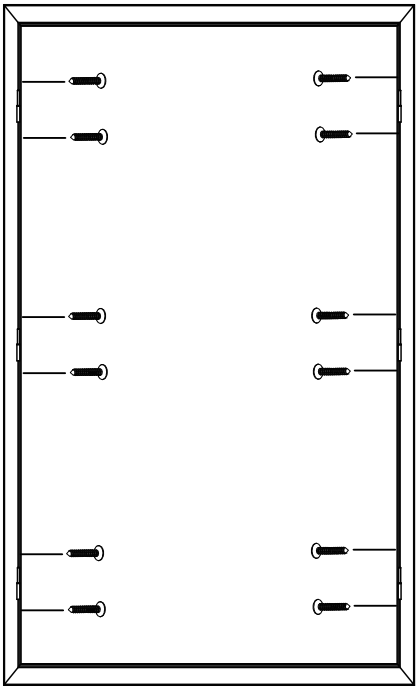

21. Utilisez un outil de mesure pour égaliser les diagonales du cadre de la porte. A l’aide d’un foret de 3 mm, prépercez des trous à l'intérieur du cadre de la porte, puis serrez le cadre de la porte avec des vis (comme indiqué sur le schéma ci-dessus).

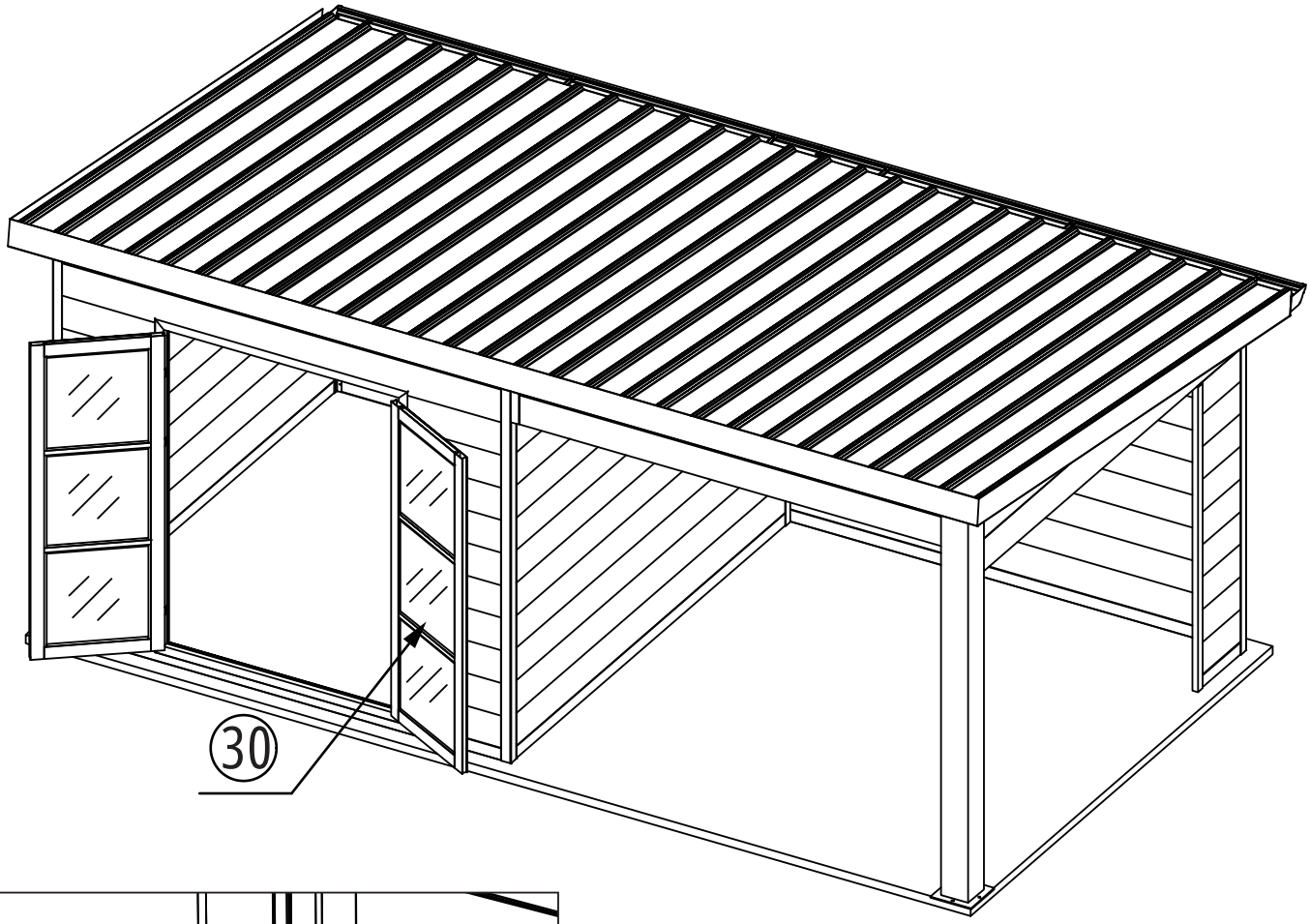

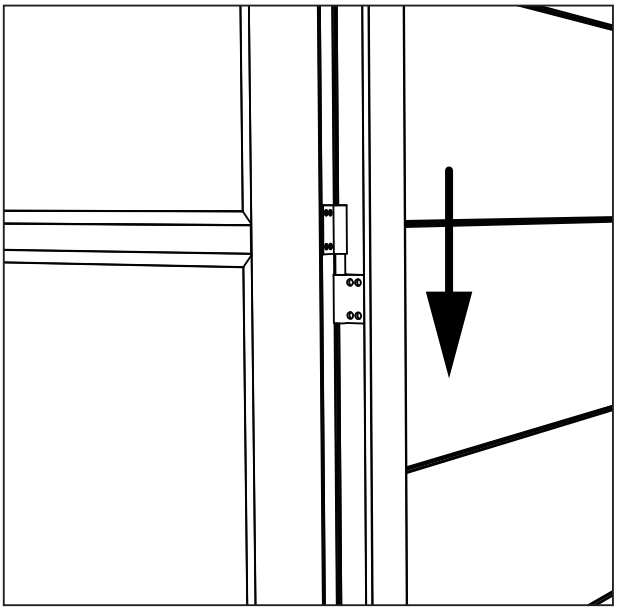

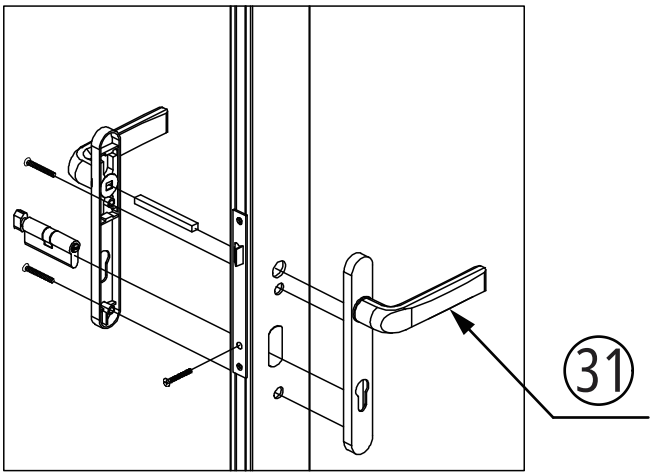

22. Insérez la porte dans la charnière du cadre de la porte, testez l'ouverture et la fermeture de la porte, et ajustez si nécessaire. Ensuite, installez les serrures de porte et le panneau décoratif (comme indiqué sur le schéma ci-dessus).