univers-abri-jardin

4mx4m



Instruction Manual
Manuel d'instructions
Bedienungsanleitung

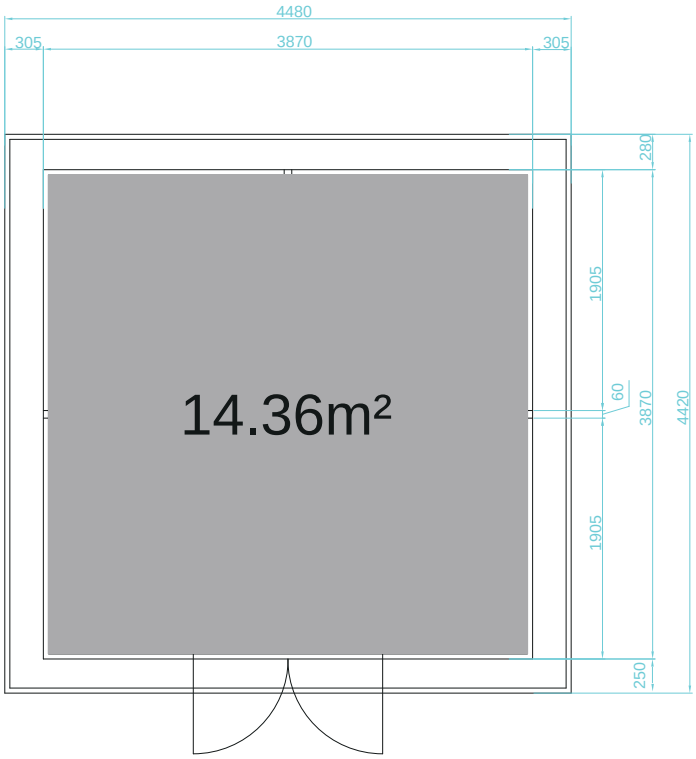

NOTES

- Before starting installation, ensure all parts required for assembly are present and undamaged.
- Read the entire assembly instructions thoroughly and do not skip any steps.
- Do not place objects on the wall panels, do not step on them, and handle them with care.
- At least two people are required to assemble this garden shed.
- Leave sufficient space around the garden shed to avoid restrictions during assembly.
- Remove all parts from the cartons, place them on a clean surface, and sort them into Zones A, B, and C.
- Due to the high wood content, the surface may show different shades and discolor over time.
- No special treatment is required for this, and the service life of the garden shed will not be affected.If you wish to paint the garden shed, seek advice from a professional painter.
- Do not use caustic or other aggressive cleaning agents that could damage the garden shed. endommager le cabanon de jardin.

WARNINGS

- The garden shed is not suitable for use as a dwelling.
- The foundation must be level, stable, and solid: We recommend a concrete slab foundation.
- Do not assemble in rainy or windy weather.
- Handle parts with steel edges with caution.
- Use only the tools listed in the manual for assembly.
- Wear protective clothing during assembly: work gloves, safety glasses, and clothing that covers your limbs.
- Always wear safety glasses and follow the instructions when using power tools.
- Clean the garden shed with clear water and soap. You may also use a non-abrasive, non-degreasing brush.
- Cleaning agents containing oil or acetone can cause stains or damage.
- Do not store hot items in the shelter, such as recently used grills or torches, or flammable chemicals.
- To prevent deformation of the garden shed, do not lean heavy objects against the walls. Clear snow from the roof when snow accumulates.
- Ensure the garden shed is adequately ventilated to prevent mold growth.
- Wind direction is an important factor; avoid placing the garden shed, especially the doors, in a highly windy area. Keep doors closed and locked at all times when the garden shed is not in use to prevent damage.
- Please contact your local authority to inquire whether a building permit is required.

REMARQUES

- Avant de commencer l'installation, assurez-vous que toutes les pièces nécessaires au montage sont présentes et non endommagées.
- Lisez l'intégralité des instructions de montage et ne sautez aucune étape.
- Ne placez pas d'objets sur les panneaux muraux, ne marchez pas dessus et manipulez-les avec précaution.
- Au moins deux personnes sont nécessaires pour assembler ce cabanon de jardin.
- Laissez suffisamment d'espace autour du cabanon de jardin pour ne pas être limité pendant le montage.
- Retirez toutes les pièces des cartons, placez-les sur une surface propre et triez-les dans les Zones A, B et C.
- En raison de la forte teneur en bois, la surface peut présenter des nuances différentes et se décolorer avec le temps. Aucun traitement spécial n'est nécessaire, et la durée de vie du cabanon de jardin ne sera pas affectée.
- Si vous souhaitez peindre le cabanon de jardin, consultez un peintre professionnel.
- N'utilisez pas de produits de nettoyage caustiques ou autres agents agressifs qui pourraient endommager le cabanon de jardin.

WARNHINWEISE

- Le cabanon de jardin ne peut pas être utilisé comme logement.
- La fondation doit être plane, stable et solide : Nous recommandons une fondation de type dalle en béton.
- Ne procédez pas au montage par temps pluvieux ou venteux.
- Manipulez les pièces avec des bords en acier avec précaution.
- Utilisez uniquement les outils listés dans le manuel pour le montage.
- Portez des vêtements de protection pendant le montage : gants de travail, lunettes de sécurité et vêtements couvrant vos membres.
- Portez systématiquement des lunettes de sécurité et respectez les consignes lors de l'utilisation d'outils électriques.
- Nettoyez le cabanon de jardin avec de l'eau claire et du savon. Vous pouvez également utiliser une brosse non abrasive et non dégraissante. Les produits de nettoyage contenant de l'huile ou de l'acétone peuvent causer des taches ou des dommages.
- Ne stockez pas d'objets chauds dans l'abri, tels que des barbecues ou des torches récemment utilisés, ou des produits chimiques inflammables.
- Pour éviter toute déformation du cabanon de jardin, ne placez pas d'objets lourds contre les murs.
- Dégagez le toit de la neige en cas de chute de neige.
- Assurez-vous que le cabanon de jardin est suffisamment ventilé pour éviter la formation de moisissure.
- La direction du vent est un facteur important ; évitez d'exposer le cabanon de jardin, et notamment les portes, à une zone très venteuse. Maintenez les portes fermées et verrouillées en permanence lorsque le cabanon de jardin n'est pas utilisé pour éviter tout dommage.
- Veuillez contacter votre autorité locale pour vous renseigner sur la nécessité d'un permis de construire.

HINWEISE

- Vergewissern Sie sich vor Beginn der Installation, dass alle für den Zusammenbau erforderlichen Teile vorhanden und unbeschädigt sind.
- Lesen Sie die Montageanleitung vollständig durch und überspringen Sie keine Schritte.
- Legen Sie keine Gegenstände auf die Wandpaneele, treten Sie nicht darauf und gehen Sie vorsichtig damit um.
- Zum Aufbau dieses Gartenhauses sind mindestens zwei Personen erforderlich.
- Lassen Sie genügend Platz um das Gartenhaus herum, damit Sie bei der Montage nicht eingeschränkt werden.
- Entnehmen Sie alle Teile aus den Kartons, legen Sie sie auf eine saubere Oberfläche und ordnen Sie sie den Zonen A, B und C zu.
- Aufgrund des hohen Holzanteils kann die Oberfläche unterschiedliche Schattierungen aufweisen und sich im Laufe der Zeit verfärben. Hierfür ist keine besondere Behandlung erforderlich, und die Nutzungsdauer des Gartenhauses wird dadurch nicht beeinträchtigt.
- Wenn Sie das Gartenhaus streichen möchten, holen Sie den Rat eines professionellen Malers ein.
- Verwenden Sie keine ätzenden oder anderen aggressiven Reinigungsmittel, die das Gartenhaus beschädigen könnten.

WARNHINWEISE

- Das Gartenhaus kann nicht für Wohnzwecke genutzt werden.
- Das Fundament muss eben, stabil und fest sein: Wir empfehlen ein Fundament vom Typ Betonplatte.
- Nicht bei regnerischem oder windigem Wetter aufbauen.
- Behandeln Sie Teile mit Stahlkanten mit Vorsicht.
- Verwenden Sie für die Montage nur die im Handbuch aufgeführten Werkzeuge.
- Tragen Sie während der Montage Schutzkleidung: Arbeitshandschuhe, Schutzbrille und Kleidung, die Ihre Gliedmaßen bedeckt.
- Tragen Sie stets eine Schutzbrille und befolgen Sie die Anweisungen bei der Verwendung von Elektrowerkzeugen.
- Reinigen Sie das Gartenhaus mit klarem Wasser und Seife. Sie können auch eine nicht scheuernde, nicht entfettende Bürste verwenden. Reinigungsmittel, die Öl oder Aceton enthalten, können Flecken oder Schäden verursachen.
- Lagern Sie keine heißen Gegenstände im Schutzraum, wie z.B. kürzlich benutzte Grillgeräte oder Fackeln, oder brennbare Chemikalien.
- Um eine Verformung des Gartenhauses zu verhindern, lehnen Sie keine schweren Gegenstände gegen die Wände.
- Bei Schnee ist das Dach zu räumen.
- Stellen Sie sicher, dass das Gartenhaus ausreichend belüftet ist, um Schimmelbildung zu vermeiden.
- Die Windrichtung ist ein wichtiger Faktor, vermeiden Sie es, das Gartenhaus und insbesondere die Türen einem sehr windigen Gebiet auszusetzen.
- Halten Sie die Türen immer geschlossen und verriegelt, wenn das Gartenhaus nicht in Gebrauch ist, um Schäden zu vermeiden.
- Bitte wenden Sie sich an Ihre örtliche Behörde und erkundigen Sie sich, ob eine Baugenehmigung erforderlich ist.

No.	STRUCTURE	DESCRIPTION	QTY	ZONE
1		40x35 L=3870mm	3	A
2		40x35 L=3870mm	1	A
3	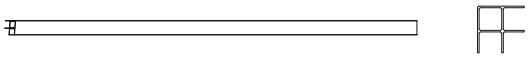	60x60 L=2443mm	1	A
4		60x60 L=2443mm	1	A
5	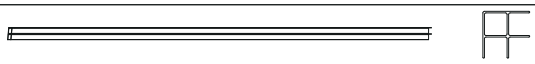	60x60 L=2042mm	1	A
6	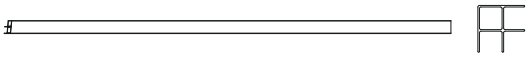	60x60 L=2042mm	1	A
7		40x63L=1485mm	1	A
8		40x63 L=1485mm	1	A
9		40x35 L=2010mm	1	A
10		40x35 L=2010mm	1	A
11		120x40 L=4391mm	5	B
12		180x40 L=4428mm	2	B
13		180x40 L=4471mm	1	B
14		140x40 L=4471mm	1	B
15		37x30 L=654mm	8	B
16		37x30 L=552mm	2	B
17		37x30 L=419mm	2	B
18	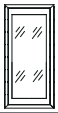	2010x600mm	2	B
19		500x230mm	2	A
20		2010x1485mm	1	C
21		1110X4430mm	5	C
22	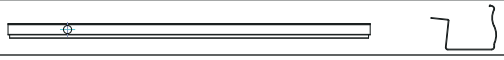	133x91 L=4491mm	1	C
23		191x28 L=293mm	44	A
24		191x28 L=717mm	4	A
25		191x28 L=1127mm	4	A
26		191x28 L=1470mm	2	A

No.	STRUCTURE	DESCRIPTION	QTY	ZONE
27		191x28 L=1877mm	62	A
28		191x28 L=1127mm	2	A
30		191x28 L=1470mm	1	A
31		191x28 L=1877mm	2	A
32	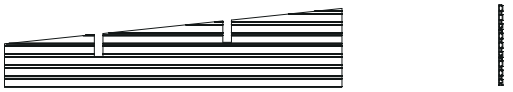	191x28 L=1877mm	1	A
33		191x28 L=1877mm	1	A
34		191x28 L=1877mm	1	A
35	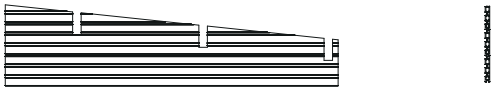	191x28 L=1877mm	1	A
36		61x33 L=2443mm	2	A
37	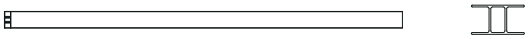	60x33 L=2242mm	2	A
38	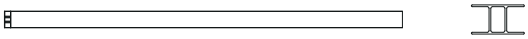	60x33 L=2034mm	1	A
39	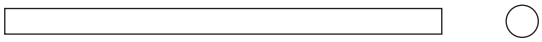	φ=75mm L=2000mm	1	C

No.	STRUCTURE	DESCRIPTION	QTY	ZONE
A		Plastic dowel 8x80	16	A
B		Screws 3.9x19	620	A
C		L bracket for column 65x65mm	18	A
D		L bracket for column 40x40mm	34	B
E		Hexagon key	1	A
F		Screws 5x75	100	C
G		Rain cap for roof screw	100	C
H		Gutter cover	1	C
I		Gutter cover	1	C
J		Beam clamp plug	10	C
K	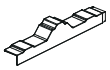	Roof plug	36	B
L		Door connector	4	B
M		Door frame	8	B
N		Door lock	1	B
O		Dachrinnenauslass	1	C
P		Dachrinses-Bogs +Clip	3	C
Q		L bracket for roof frame	4	B
R		Connector rail	2	B
S		Connector rail	1	B
T	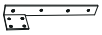	L Connect right 234x30x50	10	B
U		L Connect left 234x30x50	10	B

*Pieces are separated and identified in 3 parts for an easy installation.
A:first installed part; B:second installed; C:last installed part.

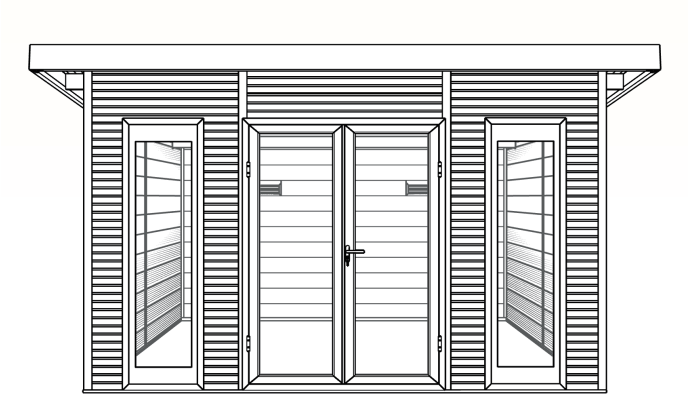

FRONT VIEW
VUE FRONTALE
FRONTANSICHT

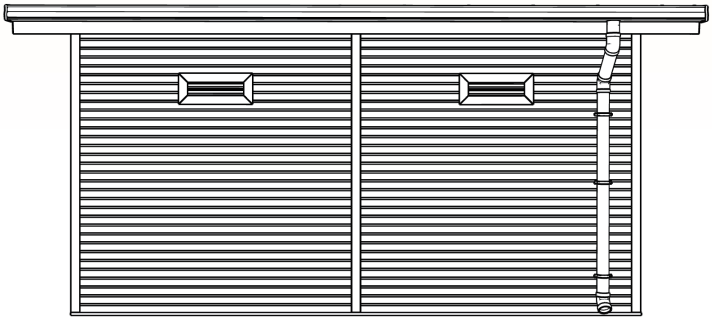

BACK VIEW
VUE ARRIÈRE
RÜCKANSICHT

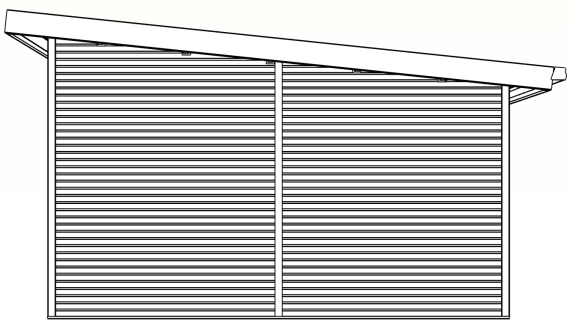

SIDE VIEW
VUE LATÉRALE
SEITENANSICHT

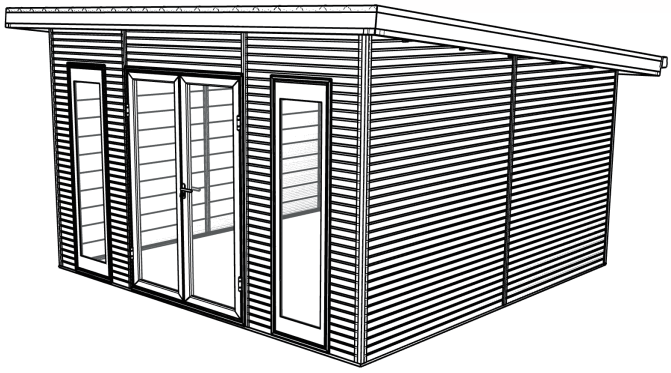

AXONOMETRIC VIEW
PERSPECTIVE
PERSPEKTIVE

TOOLS REQUIRED FOR INSTALLATION / OUTILS NÉCESSAIRES / BENÖTIGTE WERKZEUGE

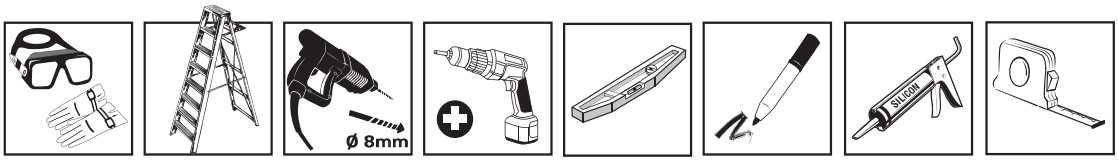

GROUND REQUIREMENTS / PRÉ-REQUIS AU SOL / BODEN-VORAUSSETZUNGEN

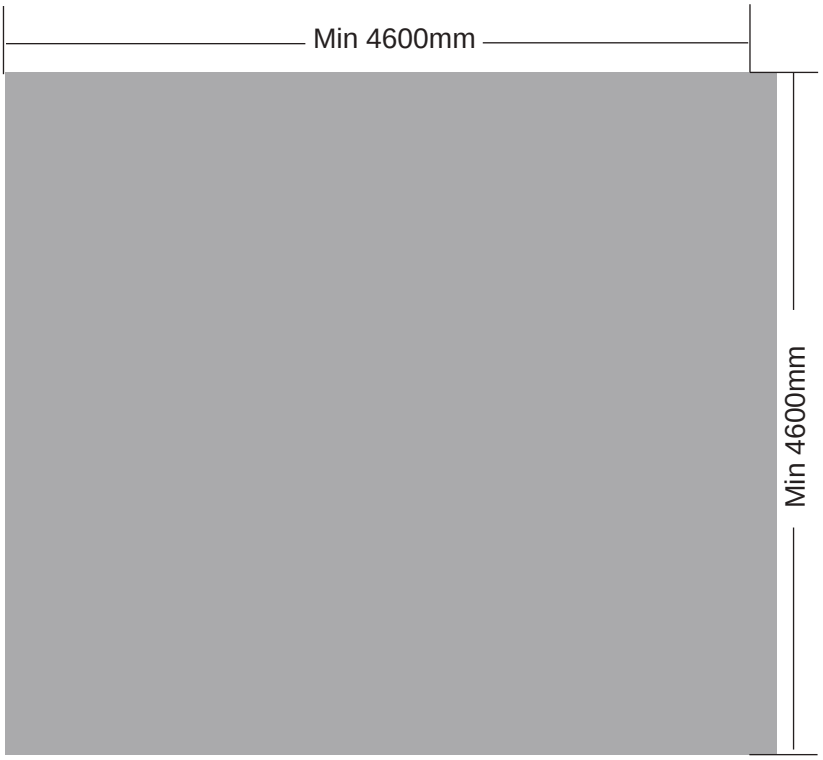

A good foundation is one of the most important things to guarantee the safety and durability of your garden shed. A foundation that is completely level and processed at the right angles guarantees a problem-free installation and the durability of your garden shed. This is especially important for the exact fit of the doors.We recommend the following: 1) Concrete or pavement slab foundation 2) Cast concrete foundation

Une bonne foundation est très importante pour garantir sécurité et solidité de votre abri. La fondation doit être plane, à angle droit et stable afin d'éviter tout problème à l'installation et à l'usage. Ces critères sont particulièrement importants pour l'installation des portes. Nous recommandons une fondation de type dalle béton.

Ein solides Fundament ist sehr wichtig, um die Sicherheit und Stabilität Ihres Gartenhauses zu gewährleisten. Das Fundament muss eben, rechtwinklig und stabil sein, um Probleme bei der Montage und Nutzung zu vermeiden. Diese Kriterien sind besonders wichtig für den Einbau von Türen. Wir empfehlen ein Fundament vom Typ Betonplatte.

①

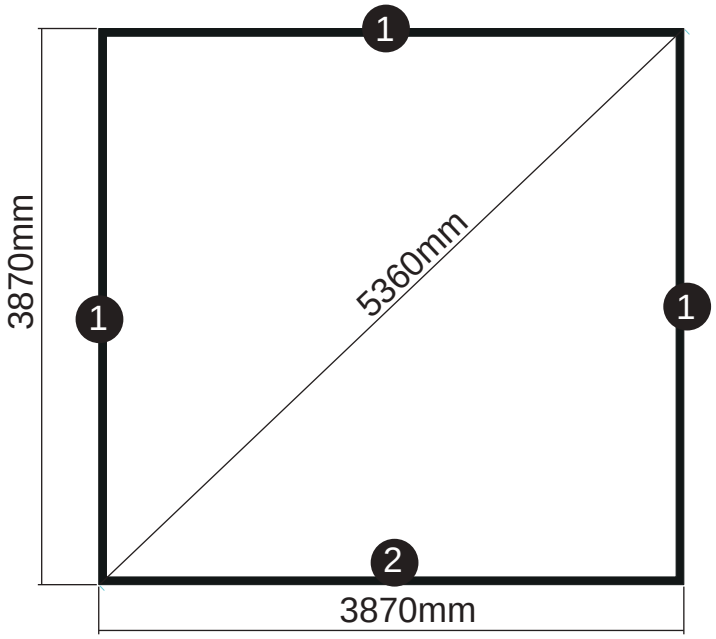

Frame out the installation area by using chalk. Check the leveling before starting the installation process the foundation is the key to guarantee the safety and the durability of your garden shed(s).

Définissez la zone d'installation à la craie. Une bonne fondation est très importante pour garantir sécurité et solidité de votre abri, vérifiez que celle-ci est bien plane.

Legen Sie den Montagebereich mit Kreide fest. Ein gutes Fundament ist sehr wichtig, um die Sicherheit und Stabilität Ihres Gartenhauses zu gewährleisten. Vergewissern Sie sich, dass das Fundament eben ist.

②

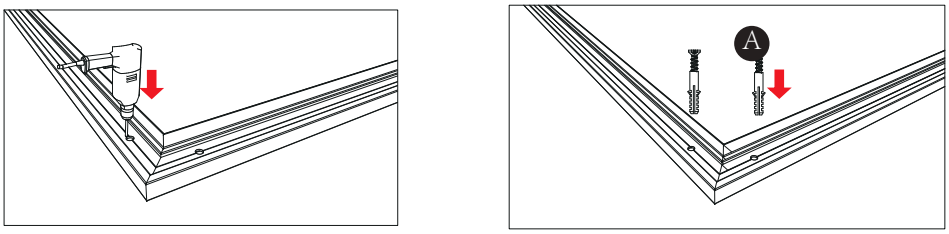

Place the dowels in the holes and screw them into the ground as much as possible.

Placez les chevilles dans les trous et vissez dans le sol autant que possible.

Setzen Sie die Dübel in die Löcher und schrauben Sie sie so weit wie möglich in den Boden ein.

③

COLUMN POSITION VIEW / POSITION DES COLONNES /POSITION DER SÄULEN

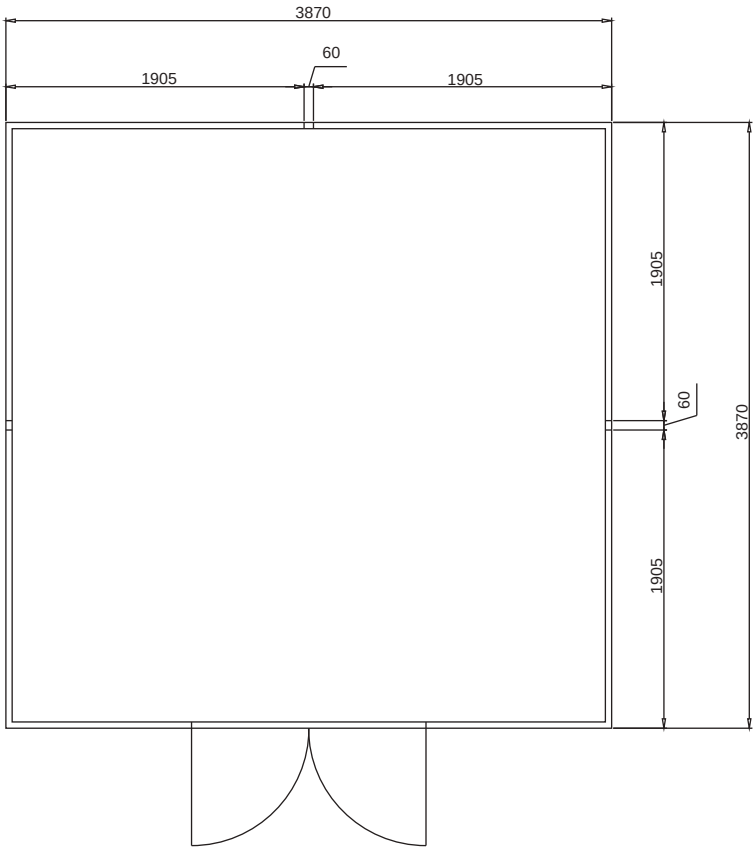

Respect the above spacing when installing the columns.

Veuillez respecter l'espacement ci-dessus pour l'installation des colonnes.

Bitte beachten Sie bei der Montage der Säulen die oben genannten Abstände.

④

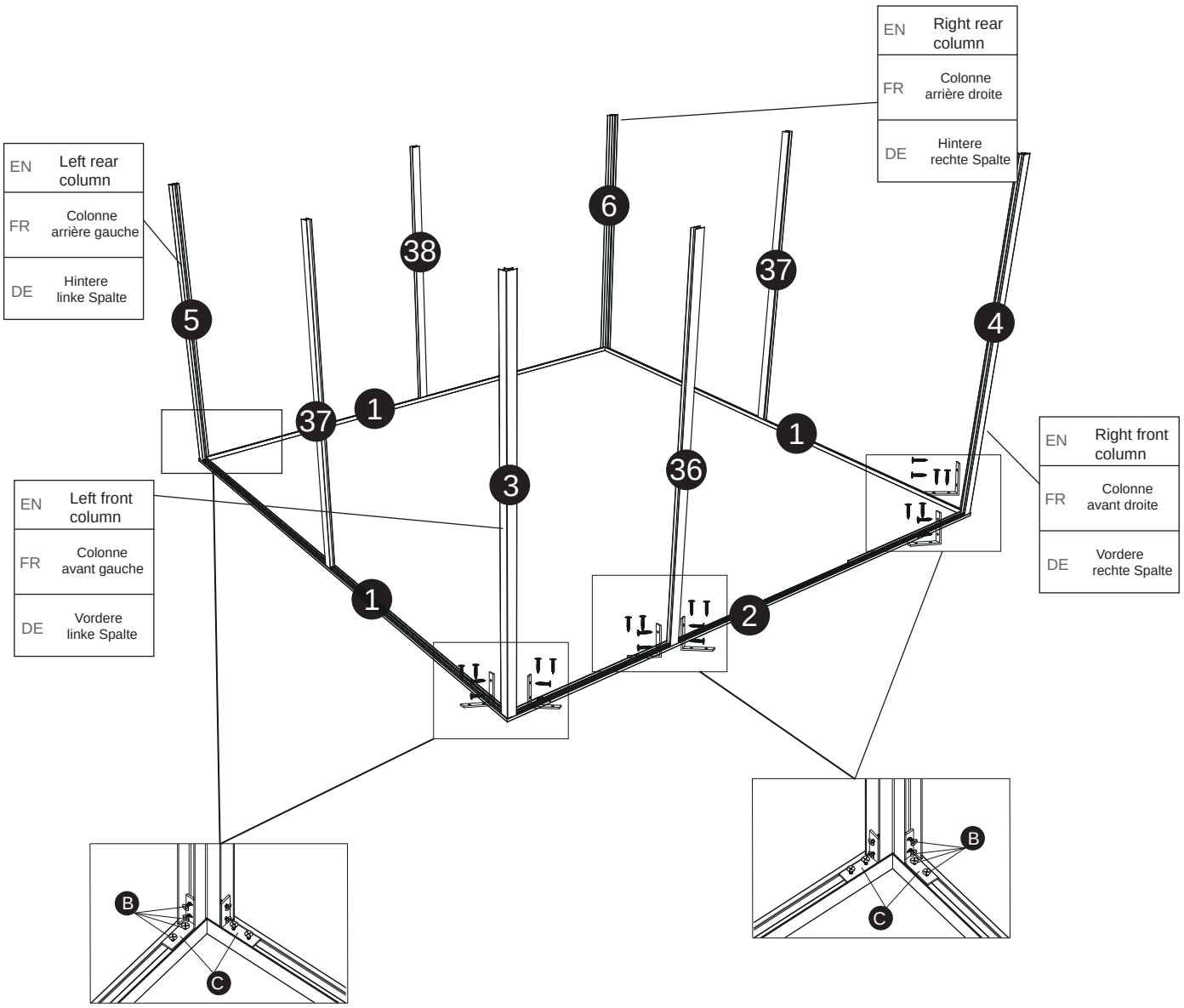

Position the column to the right position and fix them with the L bracket and screws. Be careful, the columns don't all have the same weight nor the same height or shape. Make sure that they are placed vertically.

Mettez les colonnes dans le bon sens et fixez les en vissant les connecteurs de colonnes en L. Attention, les colonnes n'ont pas toutes le même poids ou le même profil. Assurez vous de leur verticalité.

Legen Sie die Säulen in die richtige Position und befestigen Sie sie durch Verschrauben der L-förmigen Säulenverbinder. Achtung, nicht alle Säulen haben das gleiche Gewicht oder Profil. Achten Sie darauf, dass sie gerade sind.

⑤

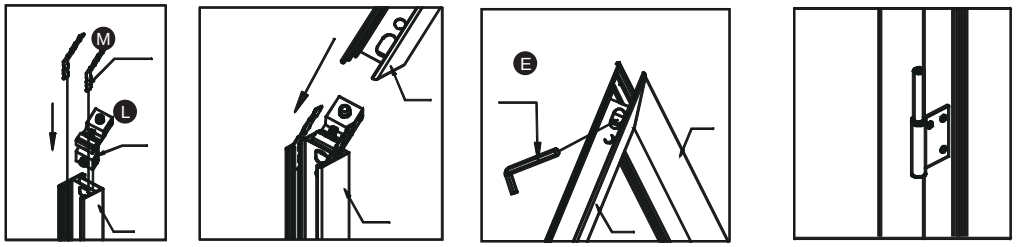

Fix the door frame with the connection acc. and fasten with the hexagon key. The hinges are in front of the frame.

Assemblez les cadres de porte grâce aux connecteurs de porte et à la clé Allen. Les charnières doivent être à l'avant du cadre.

Montieren Sie die Türrahmen mit Hilfe der Verbindungselemente und des Imbuschlüssels. Die Scharniere müssen sich an der Vorderseite des Rahmens befinden.

⑥

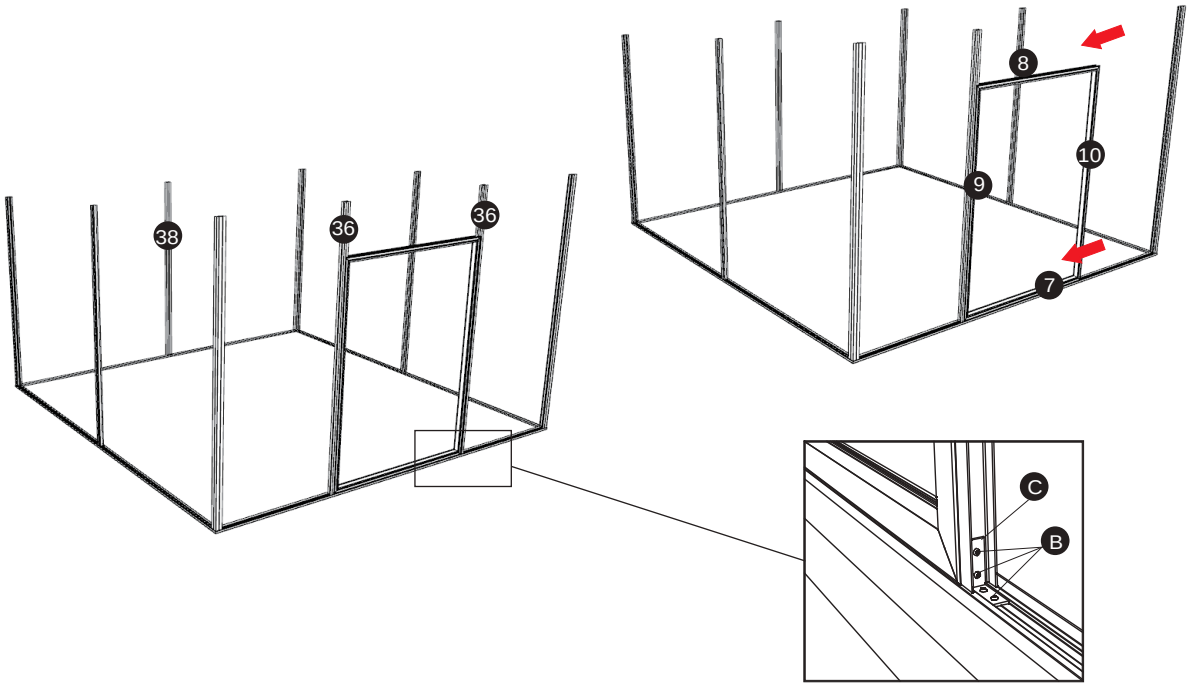

Put the door frame on the aluminum bottom frame, fixing them by screwing the connectors of the L-shaped columns..

Insérez le cadre de porte sur le cadre inférieur en aluminium et fixez l'autre colonne avec un connecteur de colonne en L.

etzen Sie den Türrahmen auf den unteren Aluminiumrahmen und befestigen Sie die andere Säule mit einem L-förmigen Säulenverbinde.

⑦

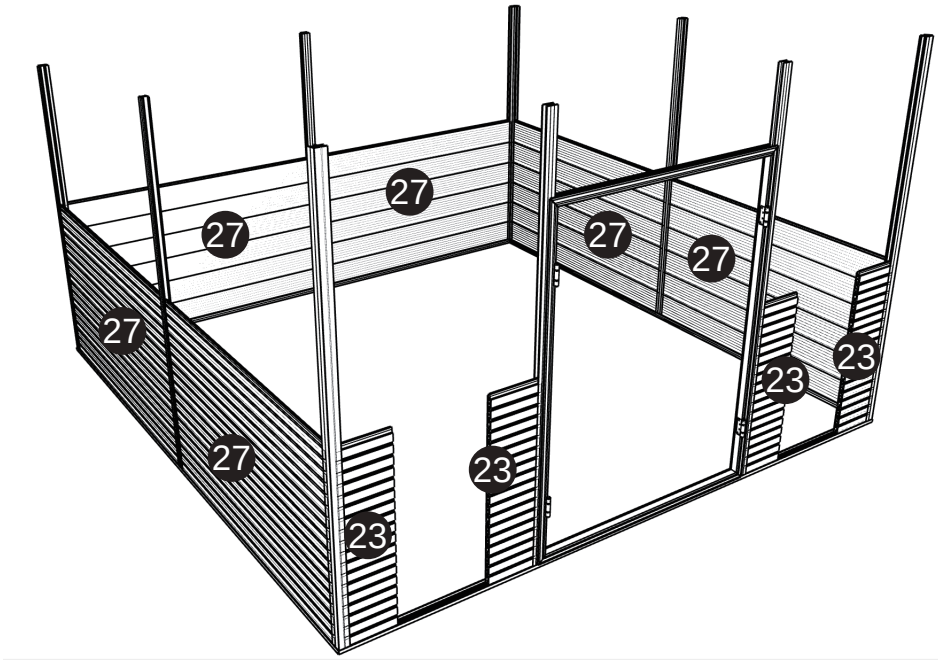

Install the wall panel one by one. We suggest that you install them equally to each unit so that the whole frame becomes stable.

Installez la première ligne de mure murale sur chaque pan de mur et procédez de la même façon pour les autres.

Montieren Sie die erste Reihe von Wandbrettern an jedem Wandabschnitt und gehen Sie bei den anderen in gleicher Weise vor.

⑧

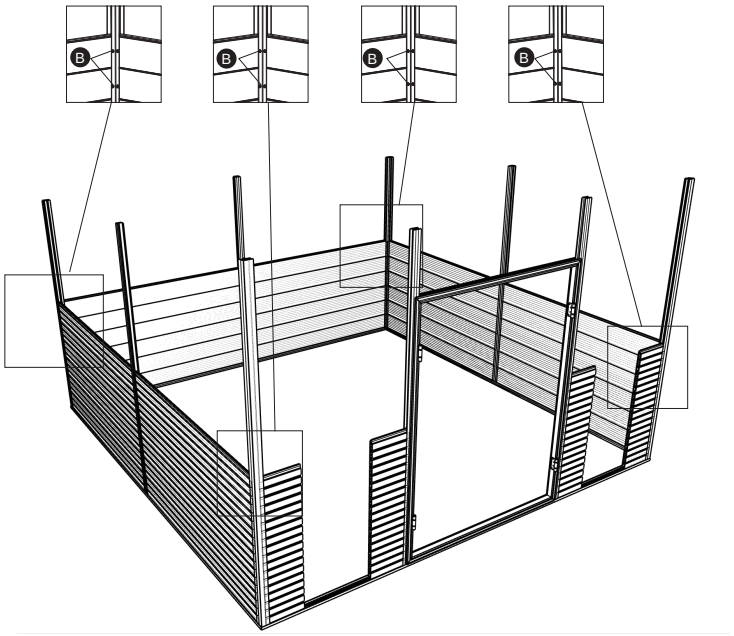

Screw through each column to the wall panel every boards - make sure that the columns are vertical.

Toutes les lames, vissez cette dernière à la colonne murale afin de s'assurer de la verticalité des colonnes.

Schrauben Sie alle Bretter an die Wandsäule, um die Rechtwinkligkeit der Säulen zu gewährleisten.

⑨

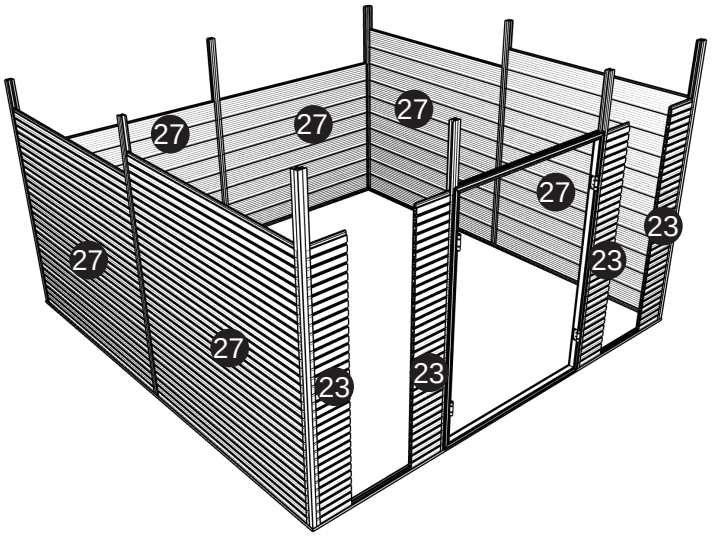

Install the wall panels according to the picture shown above.

Installez les lamules murales comme illustré ci-dessus.

Befestigen Sie die Wandbretter wie oben gezeigt.

⑩

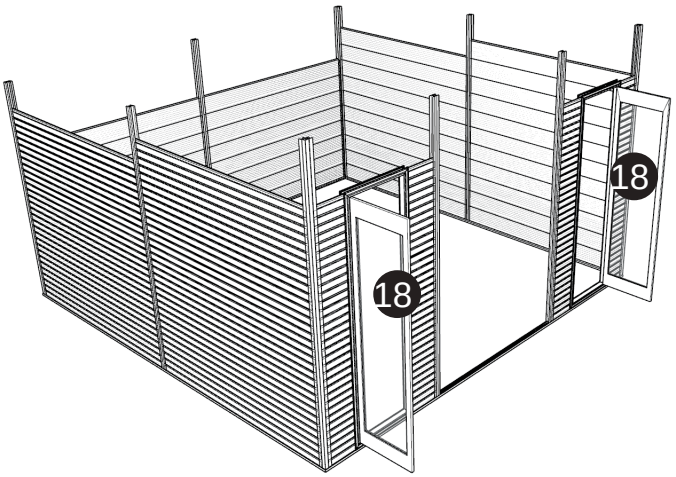

Screw everyboards and make sure to check the verticality of the columns before screwing them in. Put the vent kits upon the 10th board of the wall panel back side - put the short wall panel as per in the picture.

N'oubliez pas de visser au colonnes toutes les lames.Mettez les grilles de ventilation au dessus de la 10ème lame à l'arrière de l'abri. Entourez les ventilations de lames murales plus courtes comme présenté sur l'illustration.

Vergessen Sie nicht, alle Platten an die Säulen zu schrauben.Bringen Sie die Lüftungsgitter über die 10. Platte an der Rückseite des Unterstandes an. Umgeben Sie die Öffnungen mit kürzeren Wandplatten, wie in der Abbildung gezeigt.

11

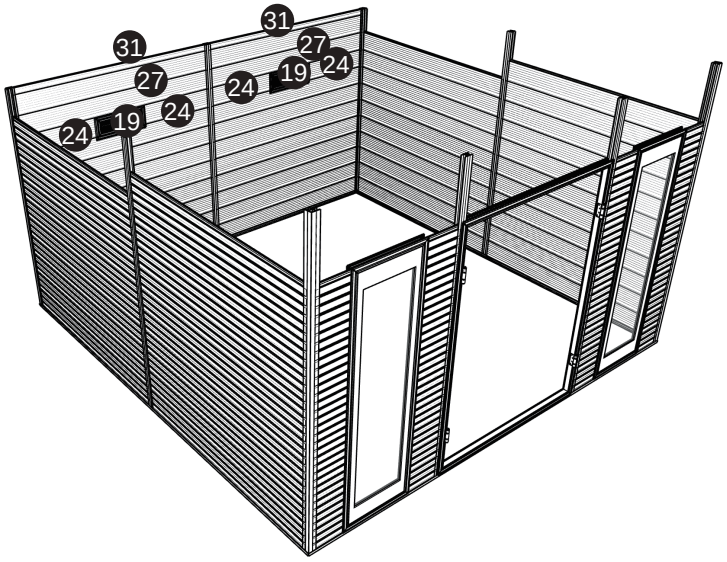

Place the ventilation kit over the 8th board on the back of the wall panel; install the short wall panel according to the illustration.

Posez la grille de ventilation au-dessus de la 8ème lame à l'arrière du panneau mural. Installez la lame murale courte conformément à l'illustration.

Bringen Sie das Lüftungssystem über die 8. Platte an der Rückseite des Wandpaneels an. Bringen Sie das kurze Wandpaneel wie in der Abbildung gezeigt an.

12

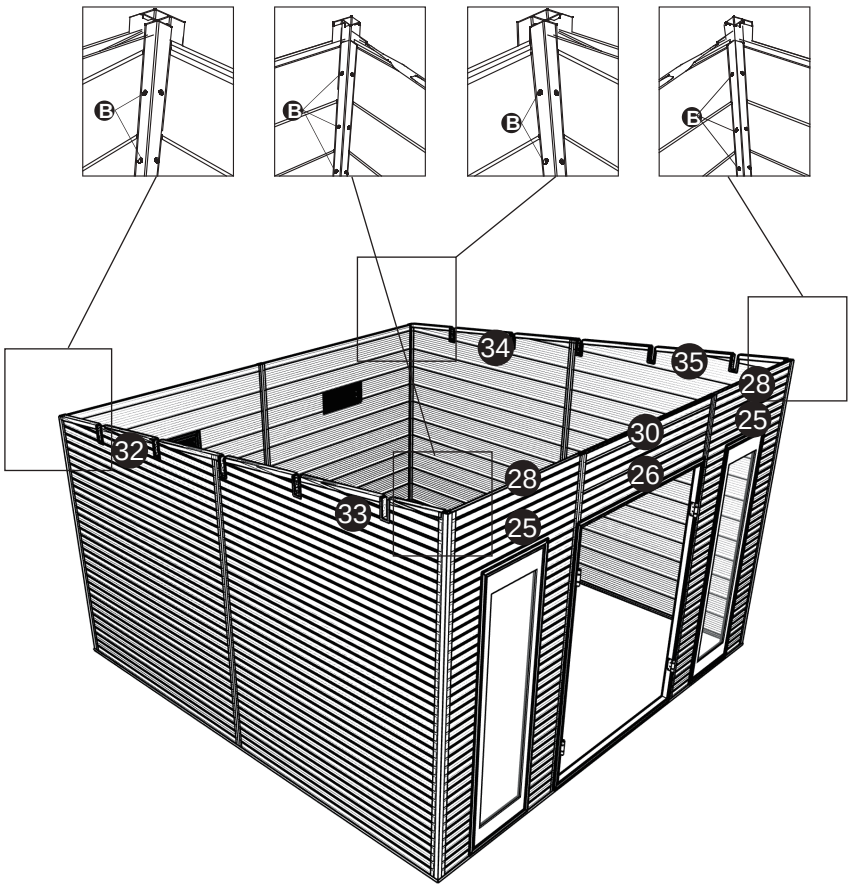

12

After the wallboard is installed in place, fix it with screws between where the top wall panel and the column meet. (Note: keep the column vertical) Slide the beam clip into the board slot.

Finalisez la pose des lames murales en positionnant les panneaux triangulaires et en les vissant en haut des colonnes. (NOTE : gardez les colonnes verticales) Placez les serre-poutres dans les encoches.

Beenden Sie die Montage der Wandbretter, indem Sie die dreieckigen Paneele in Position bringen und oben auf den Säulen schrauben. (HINWEIS: Halten Sie die Säulen senkrecht) Platzieren Sie die Trägerklammern in den Einkerbungen.

13

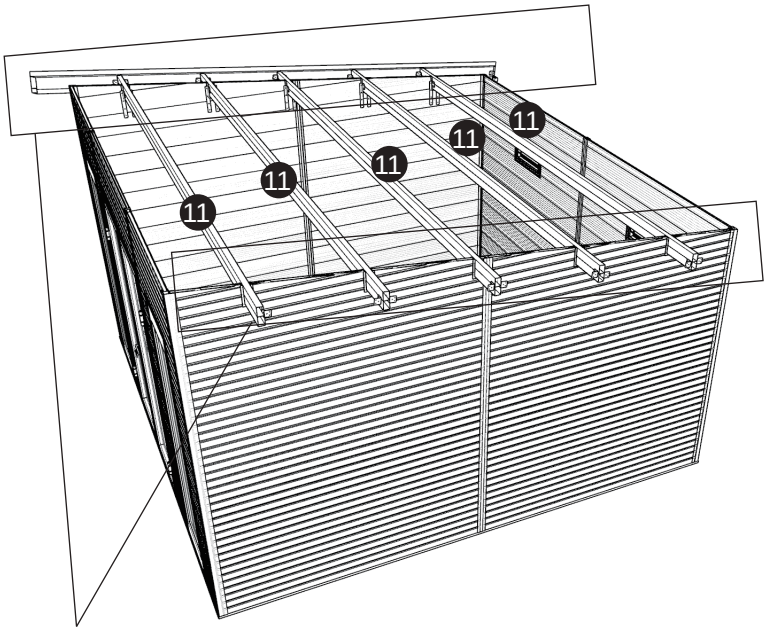

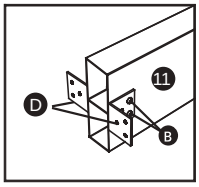

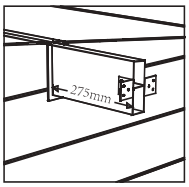

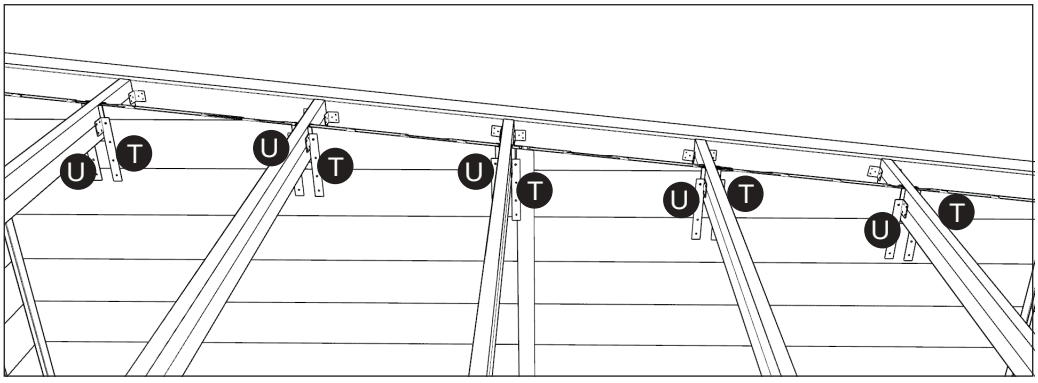

Position the aluminium beams in the respective opposing notches of the wall panels. Fasten the outer side roof frame to the beams using the L-beam connectors. Observe the spacing between the beams shown above.

Positionnez les poutres en aluminium dans les encoches opposées respectives des panneaux muraux. Fixez le cadre de toit latéral extérieur aux poutres à l'aide des connecteurs en L pour poutres. Respectez l'entrefer entre les poutres indiqué ci-dessus.

13

Positionieren Sie die Aluminium-Träger in den jeweils gegenüberliegenden Einkerbungen der Wandplatten.Befestigen Sie den äußeren seitlichen Dachrahmen mit den L-Träger-Verbindern an den Trägern. Beachten Sie den oben abgebildeten Abstand zwischen den Trägern.

Secure the beams and WPC panels with connectors.

Fixez les poutres et les panneaux WPC à l'aide de connecteurs.

Befestigen Sie die Träger und die WPC-Platten mit Verbindern.

14

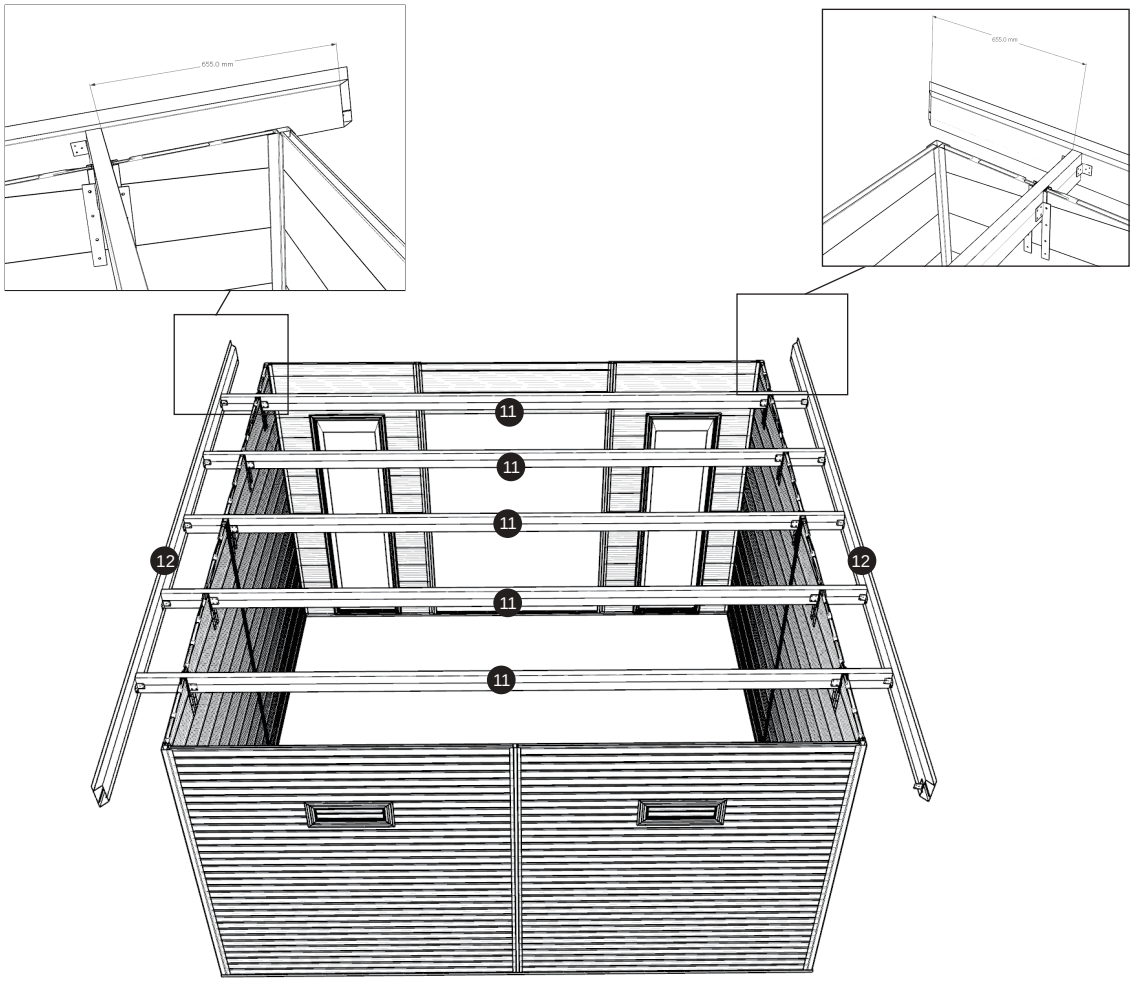

Put outer beams and fix with L brackets and screws. The position of the inner opening of the side beam should be 655 mm away from the beam.

Fixez le cadre extérieur de toit latéral aux poutres grâce aux connecteurs de poutre en L. Chaque extrémité du cadre doit se trouver à 655 mm de la poutre la plus proche (cf illustration).

Befestigen Sie den äußeren seitlichen Dachrahmen mit den L-Träger-Verbindern an den Trägern. Jedes Ende des Rahmens sollte 655 mm vom nächsten Träger entfernt sein (siehe Abbildung).

15

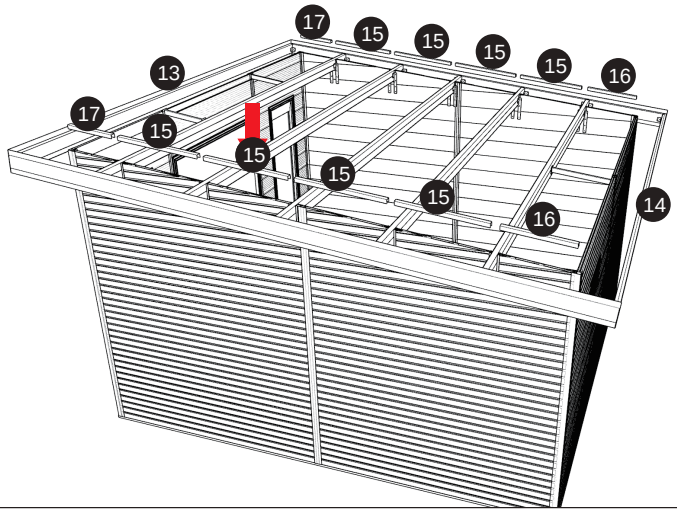

Insert the aluminium U-profile.

Insérez le profilé en U en aluminium.

Setzen Sie das Aluminium U-Profil ein.

16

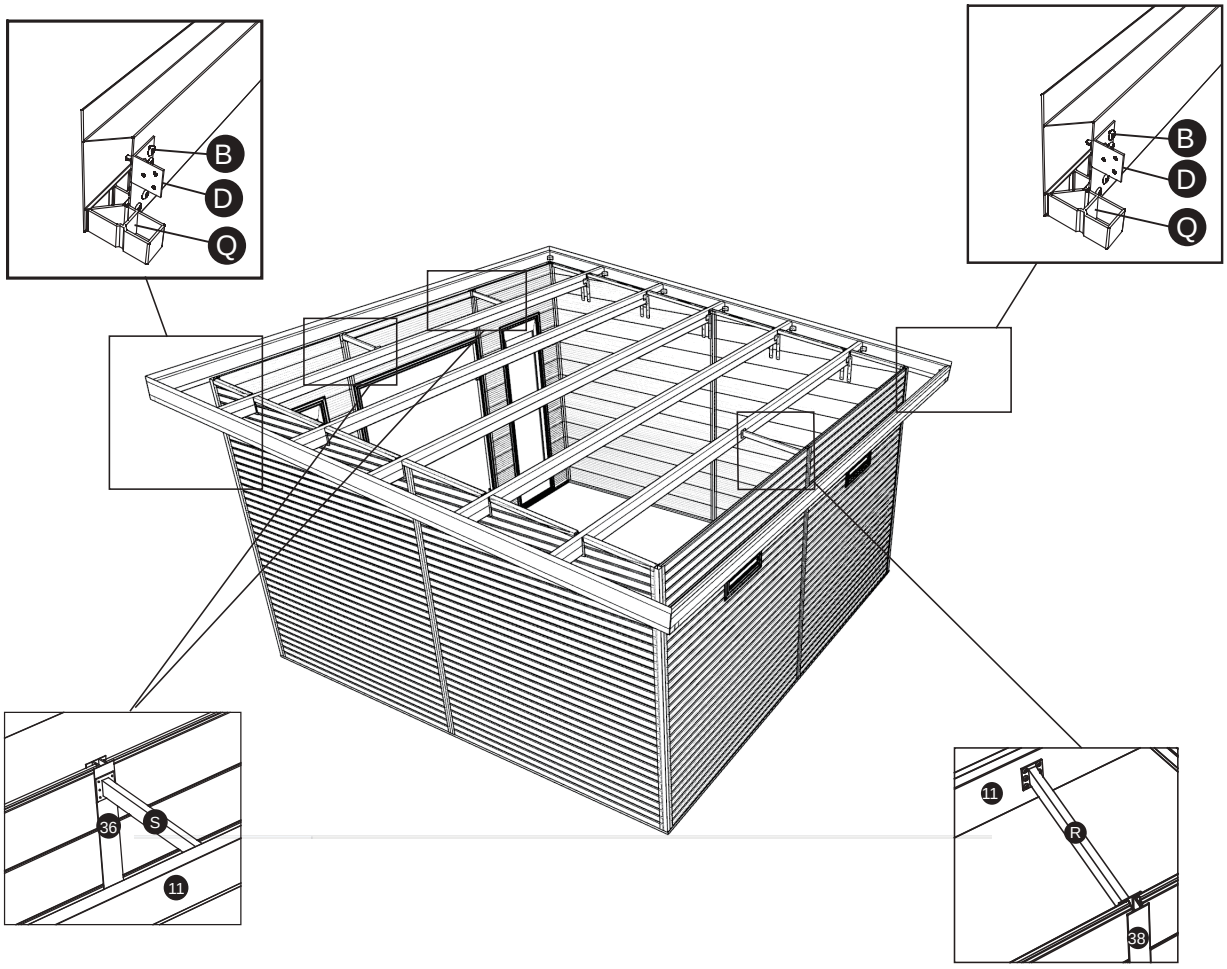

Fix the outer frames of the front and the back with L brackets. Screw the connecting rail between the last beam and the column.

Fixez ensuite les cadres extérieurs de toit frontal arrière grâce aux connecteurs de L. Vissez le rail de connexion entre la dernière poutre et la colonne.

Befestigen Sie dann den vorderen und hinteren äußeren Dachrahmen mit L-Verbindern. Schrauben Sie die Verbindungsleiste zwischen dem letzten Träger und der Säule an.

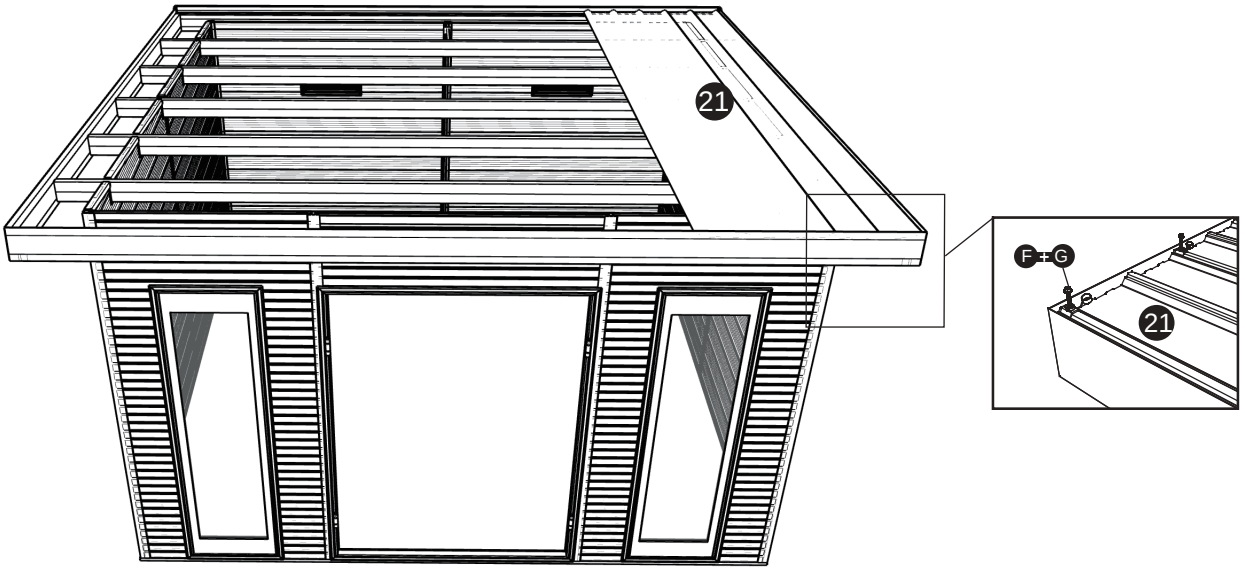

Position the first roof panel (gray side out) on the beams. Make sure that the top of the wall panel is close to the center beam so that the top of the wall panel is close to the center beam. Screw the panel onto each of the beams, with the exception of the exterior side roof frame. Leave a 10 mm space between the roof panel and the front/back frames. NOTE: Don’t fix the last row of screws to the outer beams for the time being.

Positionnez le premier panneau de toit (face grise à l'extérieur) sur les poutres. Assurez-vous que le sommet du panneau mural soit proche de la poutre centrale afin d'y placer une vis. Vissez le panneau sur chacune des poutres, à l'exception du cadre de toit latéral extérieur. Laissez un espace de 10mm entre le panneau de toit et le cadre de toit extérieur frontal et arrière.

Platzieren Sie die erste Dachplatte (graue Seite nach außen) auf den Balken. Stellen Sie sicher, dass die Oberseite des Wandpaneels nahe am Mittelträger liegt, um eine Schraube einzusetzen. Schrauben Sie das Paneel an jeden der Träger, mit Ausnahme des äußeren seitlichen Dachrahmens. Lassen Sie einen Abstand von 10 mm zwischen dem Dachpaneel und dem vorderen und hinteren äußeren seitlichen Dachrahmen.

18

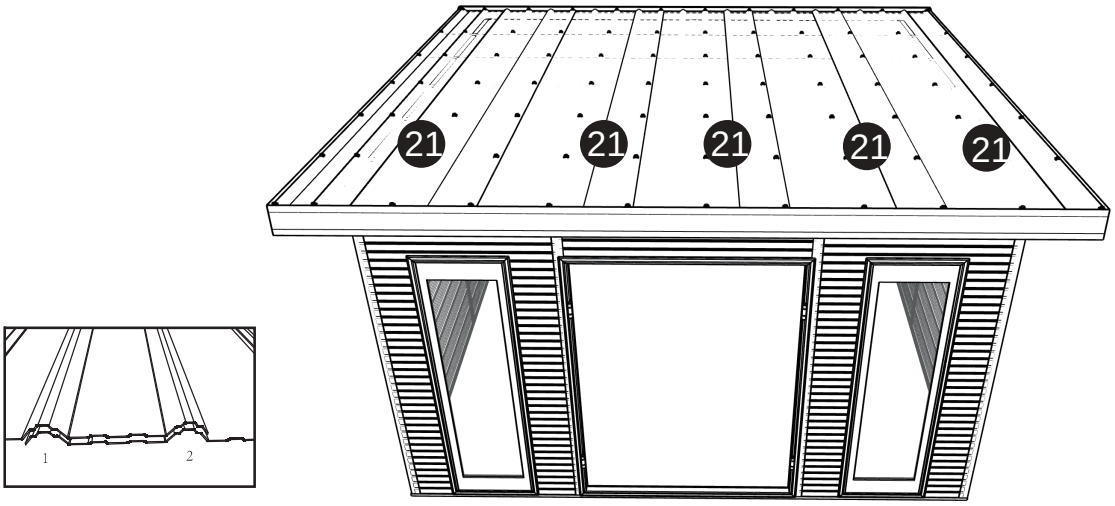

One by one, install the other panels. The next roof panel must always cover two corrugations of the previous roof panel.

Un par un, installez les autres panneaux de toit. Le panneau de toit suivant doit toujours recouvrir deux ondulations du panneau de toit précédent.

Installieren Sie nacheinander die anderen Dachpaneele. Die nächste Dachplatte muss immer zwei Wellen der vorherigen Dachplatte abdecken.

19

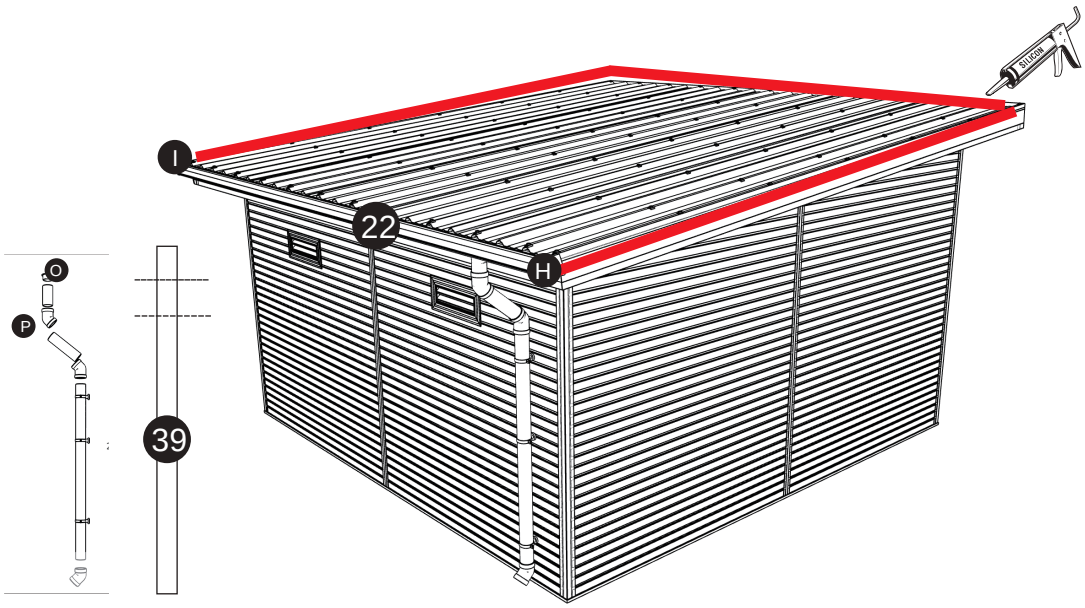

Install the gutter downspouts (purchased separately) ≥75mm. Using the caulking gun, create a joint between the rain panel and the front and rear outer roof frame.

Installez le descente de gouttière (vendu en option) ≥75mm. À l'aide du pistolet, créez un joint entre le panneau de toit et le cadre de toit latéral extérieur frontal et arrière.

IStellen Sie mit einem Spritzrohr eine Verbindung zwischen dem Dachblech und dem vorderen und hinteren äußeren seitlichen Dachrahmen her.

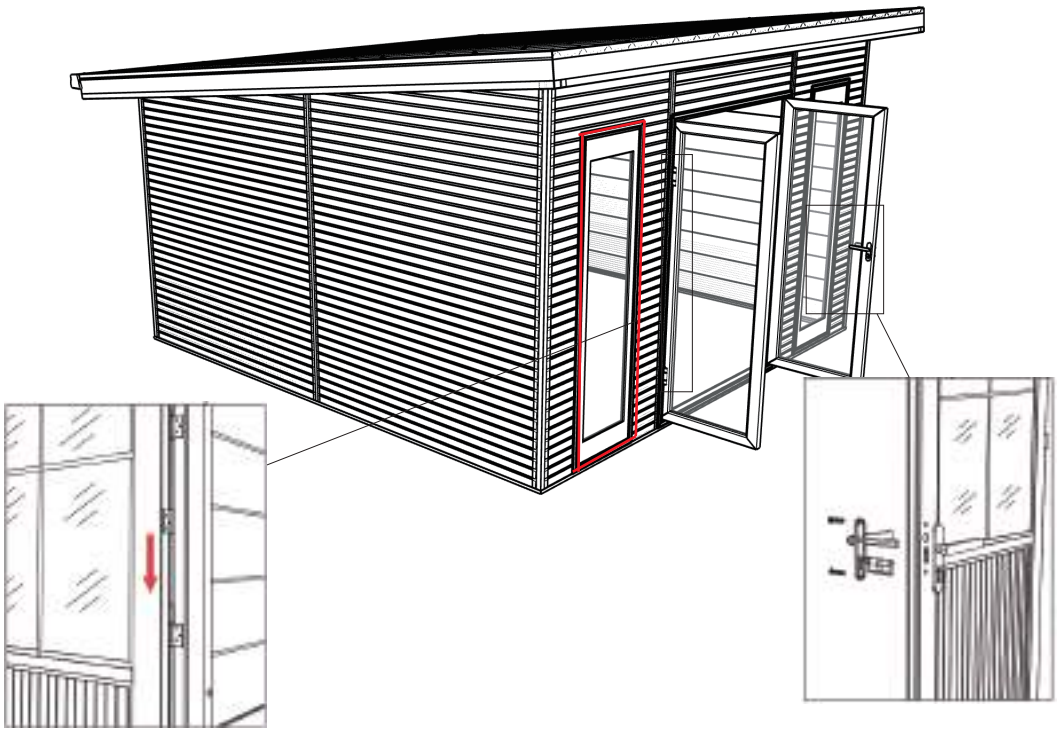

Now install the door – Fit the double door using the hinges. Test the opening/closing of the door and adjust if necessary. As soon as the positioning is convenient for you, screw the door frame to the back of the wall panel.With the help of the caulking gun, create a seal at the base, around the windows and the doors to insulate from rain (as shown in red).

Emboitez la double porte à l'aide des charnières. Testez l'ouverture/fermeture de la porte et ajustez si besoin. Dès que le positionnement vous convient, vissez à l'arrière du panneau mural le cadre de porte. À l'aide d'un pistolet, créez un joint à la base, autour des fenêtres et de la porte afin d'isoler de la pluie (l'illustration est en rouge).

Montieren Sie die Doppeltür mit den Scharnieren. Testen Sie das Öffnen/Schließen der Tür und passen Sie sie gegebenenfalls an. Sobald Sie mit der Position zufrieden sind, schrauben Sie den Türrahmen an die Rückseite des Wandpaneels. Stellen Sie mit einem Spritzpistole eine Dichtung an der Basis, um die Fenster und die Tür herum ein, um sie gegen Regen zu isolieren (wie in rot dargestellt).



Insert, one after the other, the roof covers between the roof panel and the wall panel.

Insérez, les uns après les autres, les bouchons de toit entre panneau de toit et panneau mural.

Setzen Sie nacheinander die Dachstopfen zwischen Dach- und Wandpaneel ein.


TOUS
CHALETS
.COM