univers-abri-jardin

4mx3m



Instruction Manual
Manuel d'instructions
Bedienungsanleitung

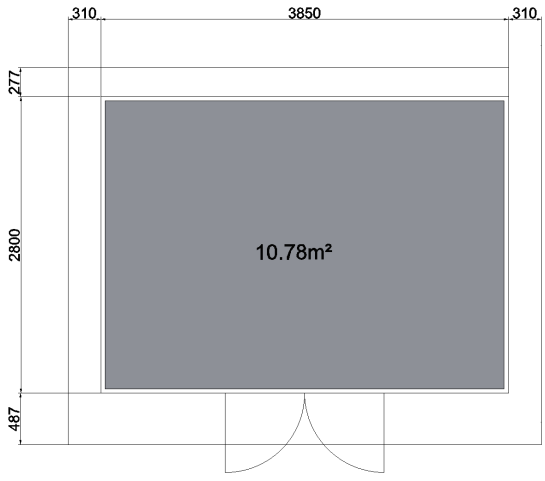

NOTES

- Before starting installation, ensure all parts required for assembly are present and undamaged.
- Read the entire assembly instructions thoroughly and do not skip any steps.
- Do not place objects on the wall panels, do not step on them, and handle them with care.
- At least two people are required to assemble this garden shed.
- Leave sufficient space around the garden shed to avoid restrictions during assembly.
- Remove all parts from the cartons, place them on a clean surface, and sort them into Zones A, B, and C.
- Due to the high wood content, the surface may show different shades and discolor over time.
- No special treatment is required for this, and the service life of the garden shed will not be affected.If you wish to paint the garden shed, seek advice from a professional painter.
- Do not use caustic or other aggressive cleaning agents that could damage the garden shed. endommager le cabanon de jardin.

WARNINGS

- The garden shed is not suitable for use as a dwelling.
- The foundation must be level, stable, and solid: We recommend a concrete slab foundation.
- Do not assemble in rainy or windy weather.
- Handle parts with steel edges with caution.
- Use only the tools listed in the manual for assembly.
- Wear protective clothing during assembly: work gloves, safety glasses, and clothing that covers your limbs.
- Always wear safety glasses and follow the instructions when using power tools.
- Clean the garden shed with clear water and soap. You may also use a non-abrasive, non-degreasing brush.
- Cleaning agents containing oil or acetone can cause stains or damage.
- Do not store hot items in the shelter, such as recently used grills or torches, or flammable chemicals.
- To prevent deformation of the garden shed, do not lean heavy objects against the walls. Clear snow from the roof when snow accumulates.
- Ensure the garden shed is adequately ventilated to prevent mold growth.
- Wind direction is an important factor; avoid placing the garden shed, especially the doors, in a highly windy area. Keep doors closed and locked at all times when the garden shed is not in use to prevent damage.
- Please contact your local authority to inquire whether a building permit is required.

REMARQUES

- Avant de commencer l'installation, assurez-vous que toutes les pièces nécessaires au montage sont présentes et non endommagées.
- Lisez l'intégralité des instructions de montage et ne sautez aucune étape.
- Ne placez pas d'objets sur les panneaux muraux, ne marchez pas dessus et manipulez-les avec précaution.
- Au moins deux personnes sont nécessaires pour assembler ce cabanon de jardin.
- Laissez suffisamment d'espace autour du cabanon de jardin pour ne pas être limité pendant le montage.
- Retirez toutes les pièces des cartons, placez-les sur une surface propre et triez-les dans les Zones A, B et C.
- En raison de la forte teneur en bois, la surface peut présenter des nuances différentes et se décolorer avec le temps. Aucun traitement spécial n'est nécessaire, et la durée de vie du cabanon de jardin ne sera pas affectée.
- Si vous souhaitez peindre le cabanon de jardin, consultez un peintre professionnel.
- N'utilisez pas de produits de nettoyage caustiques ou autres agents agressifs qui pourraient endommager le cabanon de jardin.

WARNHINWEISE

- Le cabanon de jardin ne peut pas être utilisé comme logement.
- La fondation doit être plane, stable et solide : Nous recommandons une fondation de type dalle en béton.
- Ne procédez pas au montage par temps pluvieux ou venteux.
- Manipulez les pièces avec des bords en acier avec précaution.
- Utilisez uniquement les outils listés dans le manuel pour le montage.
- Portez des vêtements de protection pendant le montage : gants de travail, lunettes de sécurité et vêtements couvrant vos membres.
- Portez systématiquement des lunettes de sécurité et respectez les consignes lors de l'utilisation d'outils électriques.
- Nettoyez le cabanon de jardin avec de l'eau claire et du savon. Vous pouvez également utiliser une brosse non abrasive et non dégraissante. Les produits de nettoyage contenant de l'huile ou de l'acétone peuvent causer des taches ou des dommages.
- Ne stockez pas d'objets chauds dans l'abri, tels que des barbecues ou des torches récemment utilisés, ou des produits chimiques inflammables.
- Pour éviter toute déformation du cabanon de jardin, ne placez pas d'objets lourds contre les murs.
- Dégagez le toit de la neige en cas de chute de neige.
- Assurez-vous que le cabanon de jardin est suffisamment ventilé pour éviter la formation de moisissure.
- La direction du vent est un facteur important ; évitez d'exposer le cabanon de jardin, et notamment les portes, à une zone très venteuse. Maintenez les portes fermées et verrouillées en permanence lorsque le cabanon de jardin n'est pas utilisé pour éviter tout dommage.
- Veuillez contacter votre autorité locale pour vous renseigner sur la nécessité d'un permis de construire.

HINWEISE

- Vergewissern Sie sich vor Beginn der Installation, dass alle für den Zusammenbau erforderlichen Teile vorhanden und unbeschädigt sind.
- Lesen Sie die Montageanleitung vollständig durch und überspringen Sie keine Schritte.
- Legen Sie keine Gegenstände auf die Wandpaneele, treten Sie nicht darauf und gehen Sie vorsichtig damit um.
- Zum Aufbau dieses Gartenhauses sind mindestens zwei Personen erforderlich.
- Lassen Sie genügend Platz um das Gartenhaus herum, damit Sie bei der Montage nicht eingeschränkt werden.
- Entnehmen Sie alle Teile aus den Kartons, legen Sie sie auf eine saubere Oberfläche und ordnen Sie sie den Zonen A, B und C zu.
- Aufgrund des hohen Holzanteils kann die Oberfläche unterschiedliche Schattierungen aufweisen und sich im Laufe der Zeit verfärben. Hierfür ist keine besondere Behandlung erforderlich, und die Nutzungsdauer des Gartenhauses wird dadurch nicht beeinträchtigt.
- Wenn Sie das Gartenhaus streichen möchten, holen Sie den Rat eines professionellen Malers ein.
- Verwenden Sie keine ätzenden oder anderen aggressiven Reinigungsmittel, die das Gartenhaus beschädigen könnten.

WARNHINWEISE

- Das Gartenhaus kann nicht für Wohnzwecke genutzt werden.
- Das Fundament muss eben, stabil und fest sein: Wir empfehlen ein Fundament vom Typ Betonplatte.
- Nicht bei regnerischem oder windigem Wetter aufbauen.
- Behandeln Sie Teile mit Stahlkanten mit Vorsicht.
- Verwenden Sie für die Montage nur die im Handbuch aufgeführten Werkzeuge.
- Tragen Sie während der Montage Schutzkleidung: Arbeitshandschuhe, Schutzbrille und Kleidung, die Ihre Gliedmaßen bedeckt.
- Tragen Sie stets eine Schutzbrille und befolgen Sie die Anweisungen bei der Verwendung von Elektrowerkzeugen.
- Reinigen Sie das Gartenhaus mit klarem Wasser und Seife. Sie können auch eine nicht scheuernde, nicht entfettende Bürste verwenden. Reinigungsmittel, die Öl oder Aceton enthalten, können Flecken oder Schäden verursachen.
- Lagern Sie keine heißen Gegenstände im Schutzraum, wie z.B. kürzlich benutzte Grillgeräte oder Fackeln, oder brennbare Chemikalien.
- Um eine Verformung des Gartenhauses zu verhindern, lehnen Sie keine schweren Gegenstände gegen die Wände.
- Bei Schnee ist das Dach zu räumen.
- Stellen Sie sicher, dass das Gartenhaus ausreichend belüftet ist, um Schimmelbildung zu vermeiden.
- Die Windrichtung ist ein wichtiger Faktor, vermeiden Sie es, das Gartenhaus und insbesondere die Türen einem sehr windigen Gebiet auszusetzen.
- Halten Sie die Türen immer geschlossen und verriegelt, wenn das Gartenhaus nicht in Gebrauch ist, um Schäden zu vermeiden.
- Bitte wenden Sie sich an Ihre örtliche Behörde und erkundigen Sie sich, ob eine Baugenehmigung erforderlich ist.

No.	STRUCTURE	DESCRIPTION	QTY	ZONE
1		40x35 L=3850mm	1	A
2		40x35 L=3850mm	1	A
3		40x35 L=2800mm	2	A
4	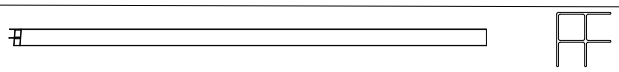	60x60 L=2153mm	1	A
5	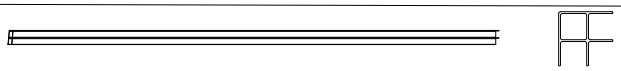	60x60 L=2153mm	1	A
6	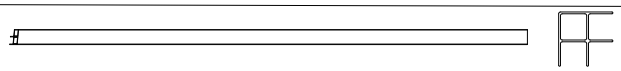	60x60 L=2153mm	1	A
7	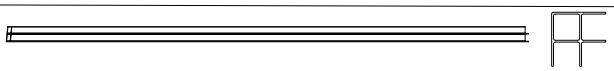	60x60 L=2153mm	1	A
8	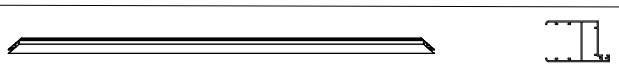	40x63 L=1485mm	1	A
9	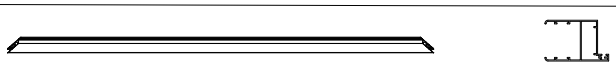	40x63L=1485mm	1	A
10	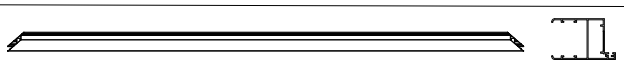	40x63 L=2010mm	1	A
11	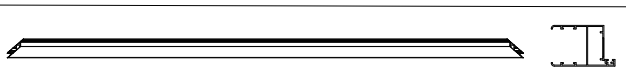	40x63 L=2010mm	1	A
12	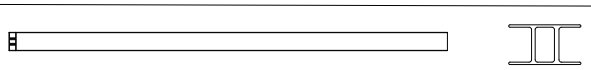	61x33 L=2568mm	4	A
13	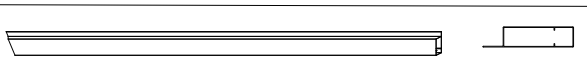	180x40 L=2425mm	2	B
14	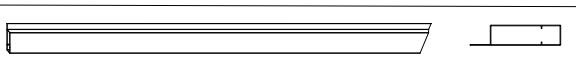	180x40 L=2425mm	2	B
15	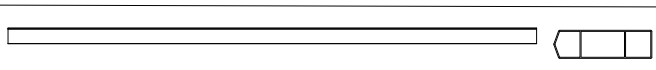	139.8x40 L=3550mm	1	B
16	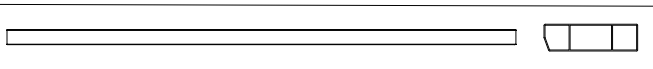	140x40 L=3550mm	6	B
17		140x40 L=3630mm	2	B
18	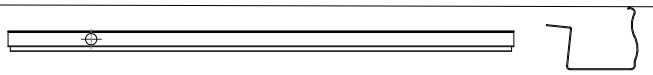	130.9x91.3 L=3650mm	1	C
19	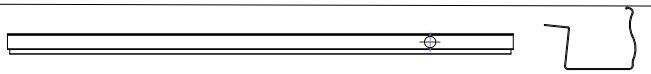	130.9x91.3 L=3650mm	1	C
20		37X30 L=564mm	12	C
21		37X30 L=192mm	4	C
23	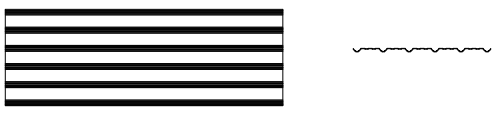	1110x2430mm	8	C
24		120x1100mm	4	C

No.	STRUCTURE	DESCRIPTION	QTY	ZONE
25		191x28 L=190mm	20	A
26		191x28 L=338mm	4	A
27		191x28 L=1118mm	30	A
28	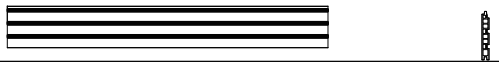	191x28 L=1470mm	15	A
29	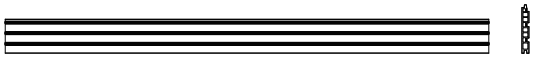	191x28 L=2715mm	22	A
30		191x28 L=1118mm	2	A
31	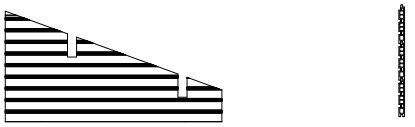	191x28 L=1118mm	2	A
32	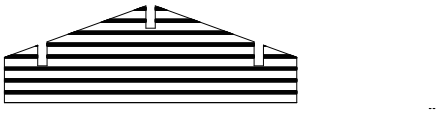	191x28 L=1470mm	2	A
33		191x28 L=1118mm	2	A
34		191x28 L=2715mm	2	A
35	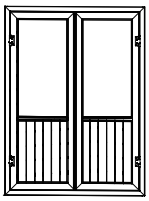	2010x1485mm	2	A
36		500x230mm	2	A
37	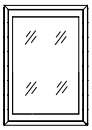	1080x795mm	1	C
38		φ=75mm L=2000mm	2	C

No.	STRUCTURE	DESCRIPTION	QTY	ZONE
A	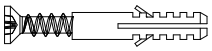	M8x80	16	A
B		st3.9x19	700	A
C		L bracket for column 65x65mm	16	A
D		L bracket for column 40x40mm	46	B
E		Hexagon key	1	A
F		Screws 5x75	160	C
G		Rain cap for roof screw	160	C
H		Gutter cover	2	C
I		Gutter cover	2	C
J		Beam clamp plug	14	C
K	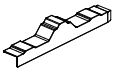	Roof plug	36	B
L		Door lock	1	B
M		Dachrinnenauslass	2	C
N		Dachrinses-Bogs+Clip	6	C
O		L bracket for roof frame	4	B
P		Door Frame	8	B
Q		Door Connector	4	B
R		Decoration panle	2	C
S	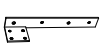	L Connect right 234x30x50	13	B
T	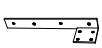	L Connect left 234x30x50	13	B

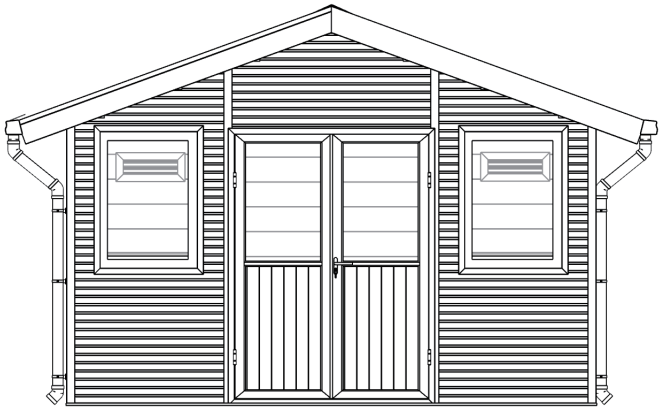

FRONT VIEW
VUE FRONTALE
FRONTANSICHT

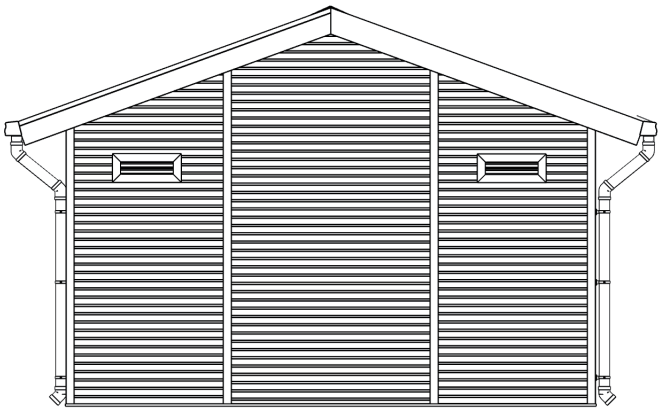

BACK VIEW
VUE ARRIÈRE
RÜCKANSICHT



SIDE VIEW
VUE LATÉRALE
SEITENANSICHT



AXONOMETRIC VIEW
PERSPECTIVE
PERSPEKTIVE

TOOLS REQUIRED FOR INSTALLATION / OUTILS NÉCESSAIRES / BENÖTIGTE WERKZEUGE

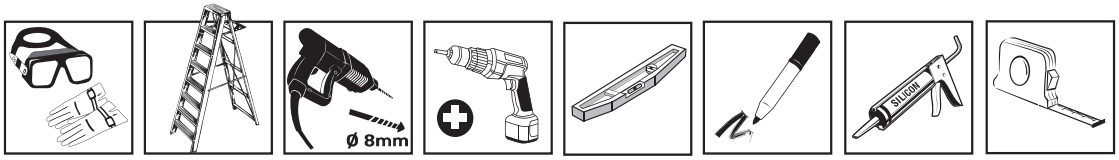

GROUND REQUIREMENTS / PRÉ-REQUIS AU SOL / BODEN-VORAUSSETZUNGEN

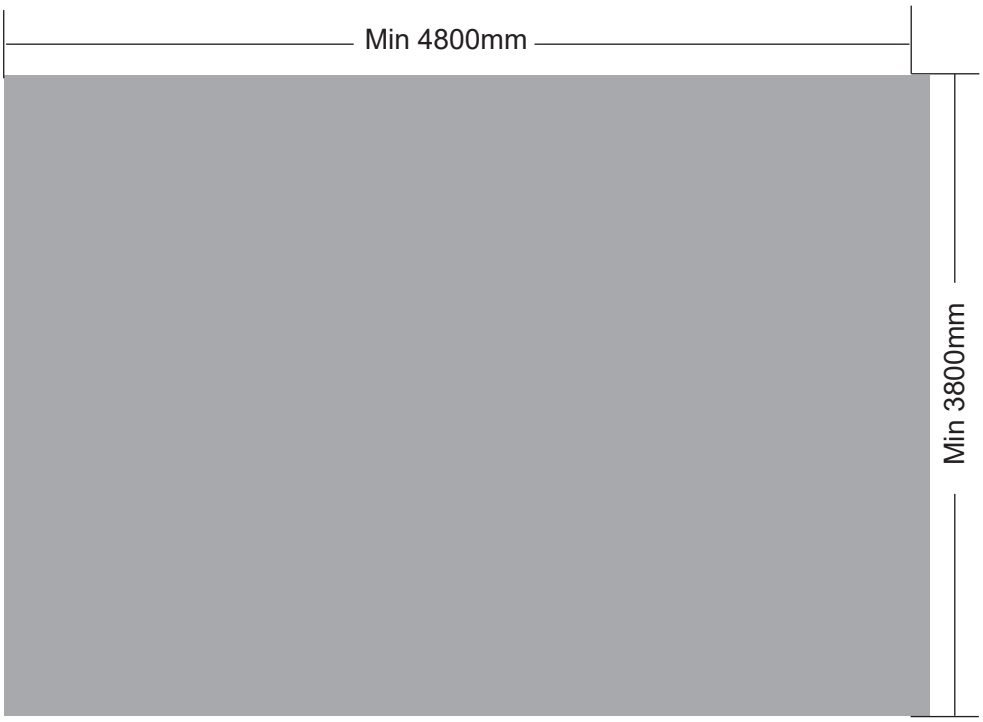

A good foundation is one of the most important things to guarantee the safety and durability of your garden shed. A foundation that is completely level and processed at the right angles guarantees a problem-free installation and the durability of your garden shed. This is especially important for the exact fit of the doors.We recommend the following: 1) Concrete or pavement slab foundation 2) Cast concrete foundation

Une bonne foundation est très importante pour garantir sécurité et solidité de votre abri. La fondation doit être plane, à angle droit et stable afin d'éviter tout problème à l'installation et à l'usage. Ces critères sont particulièrement importants pour l'installation des portes. Nous recommandons une fondation de type dalle béton.

Ein solides Fundament ist sehr wichtig, um die Sicherheit und Stabilität Ihres Gartenhauses zu gewährleisten. Das Fundament muss eben, rechtwinklig und stabil sein, um Probleme bei der Montage und Nutzung zu vermeiden. Diese Kriterien sind besonders wichtig für den Einbau von Türen. Wir empfehlen ein Fundament vom Typ Betonplatte.

①

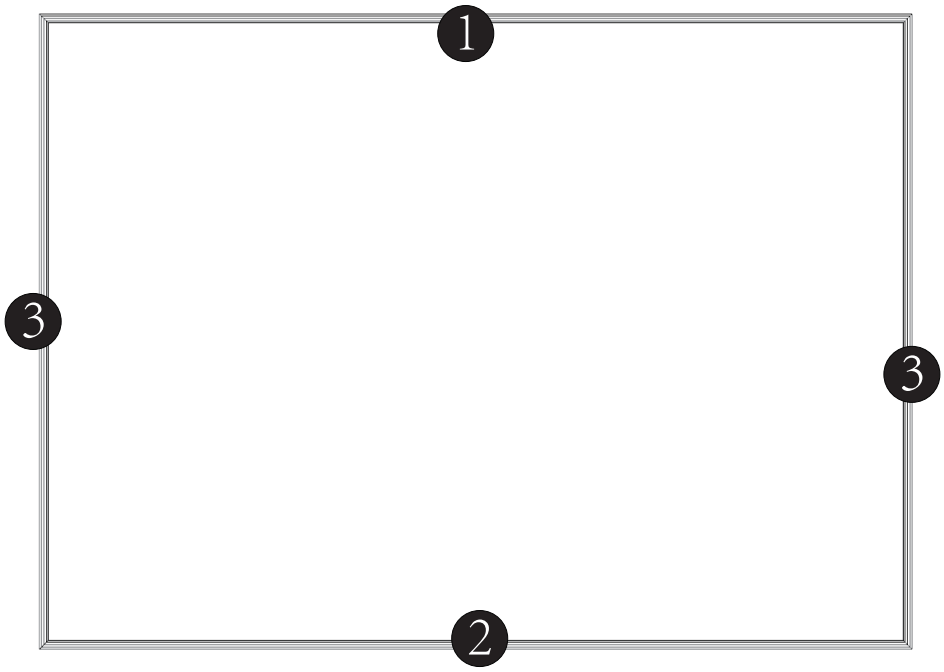

Frame out the installation area by using chalk. Check the leveling before starting the installation process the foundation is the key to guarantee the safety and the durability of your garden shed(s).

Définissez la zone d'installation à la craie. Une bonne fondation est très importante pour garantir sécurité et solidité de votre abri, vérifiez que celle-ci est bien plane.

Legen Sie den Montagebereich mit Kreide fest. Ein gutes Fundament ist sehr wichtig, um die Sicherheit und Stabilität Ihres Gartenhauses zu gewährleisten. Vergewissern Sie sich, dass das Fundament eben ist.

②

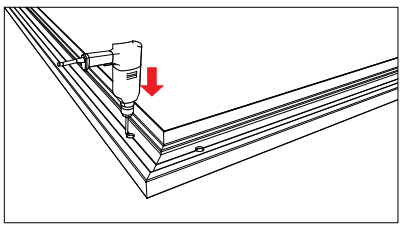

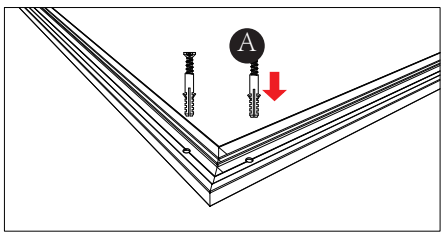

Place the dowels in the holes and screw them into the ground as much as possible.

Placez les chevilles dans les trous et vissez dans le sol autant que possible.

Setzen Sie die Dübel in die Löcher und schrauben Sie sie so weit wie möglich in den Boden ein.

③

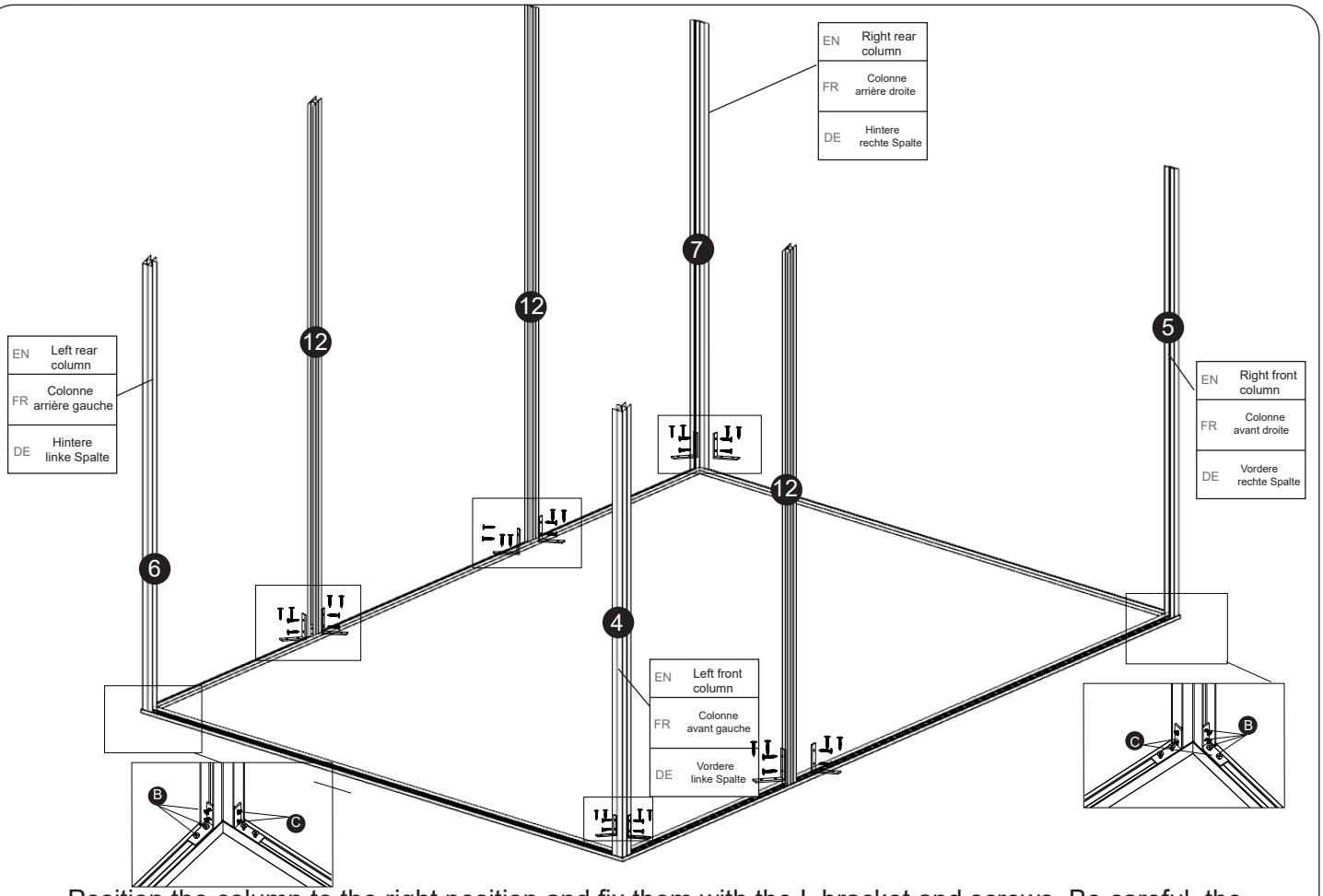

Position the column to the right position and fix them with the L bracket and screws. Be careful, the columns don't all have the same weight nor the same height or shape. Make sure that they are placed vertically.

Mettez les colonnes dans le bon sens et fixez les en vissant les connecteurs de colonnes en L. Attention, les colonnes n'ont pas toutes le même poids ou le même profil. Assurez vous de leur verticalité.

Legen Sie die Säulen in die richtige Position und befestigen Sie sie durch Verschrauben der L-förmigen Säulenverbinder. Achtung, nicht alle Säulen haben das gleiche Gewicht oder Profil. Achten Sie darauf, dass sie gerade sind.

④

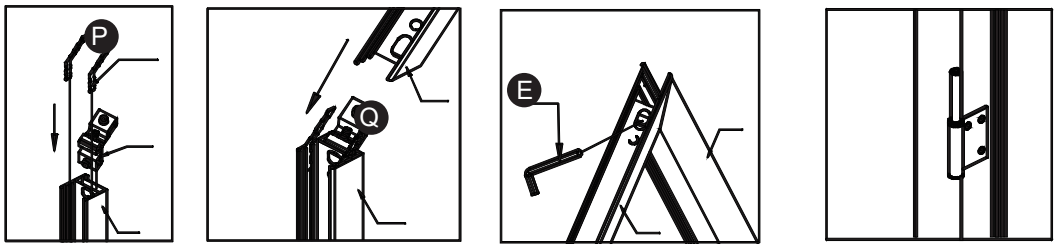

Fix the door frame with the connection acc. and fasten with the hexagon key. The hinges are in front of the frame.

Assemblez les cadres de porte grâce aux connecteurs de porte et à la clé Allen. Les charnières doivent être à l'avant du cadre.

Montieren Sie die Türrahmen mit Hilfe der Verbindungselemente und des Imbuschlüssels. Die Scharniere müssen sich an der Vorderseite des Rahmens befinden.

⑤

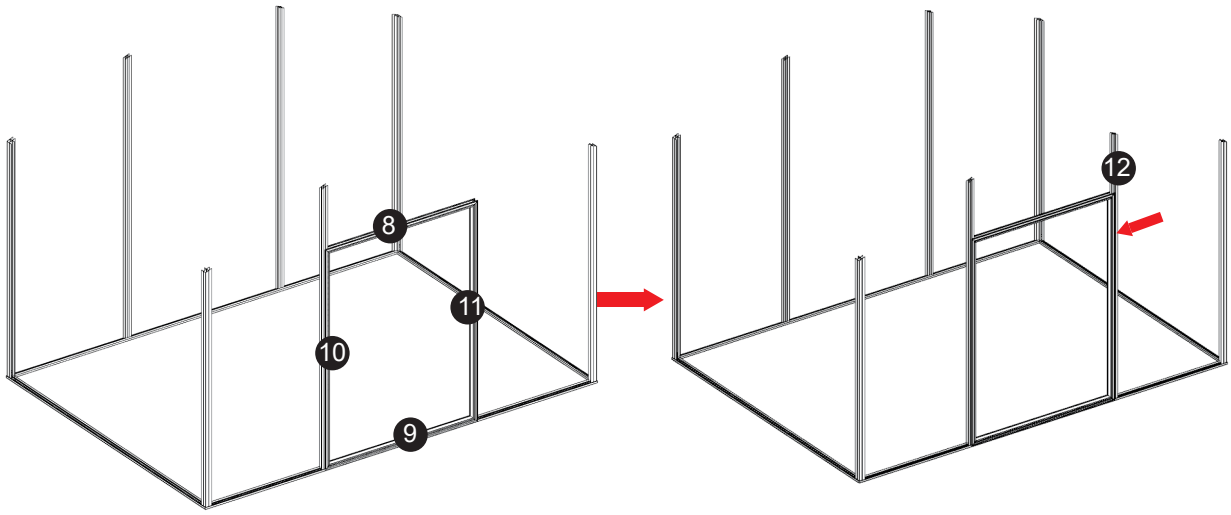

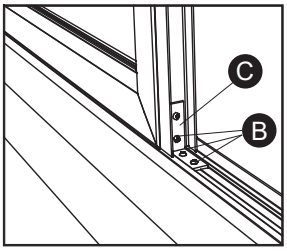

Put the door frame on the aluminum bottom frame, fixing them by screwing the connectors of the L-shaped columns.

Insérez le cadre de porte sur le cadre inférieur en aluminium et fixez l'autre colonne avec un connecteur de colonne en L.

etzen Sie den Türrahmen auf den unteren Aluminiumrahmen und befestigen Sie die andere Säule mit einem L-förmigen Säulenverbinde.

⑥

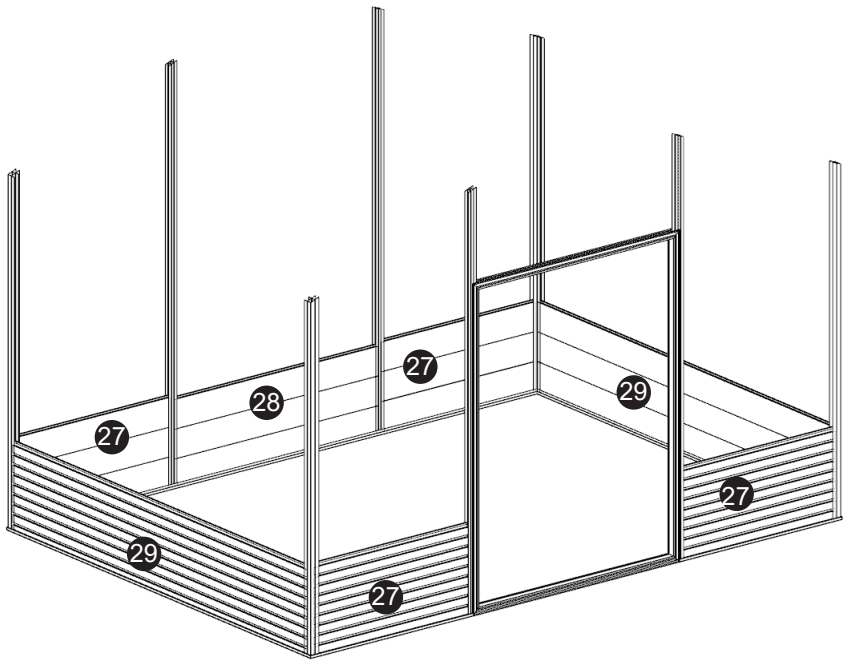

⑥

Install the wall panel one by one. We suggest that you install them equally to each unit so that the whole frame becomes stable.

Installez la première ligne de mure murale sur chaque pan de mur et procédez de la même façon pour les autres.

Montieren Sie die erste Reihe von Wandbrettern an jedem Wandabschnitt und gehen Sie bei den anderen in gleicher Weise vor.

⑦

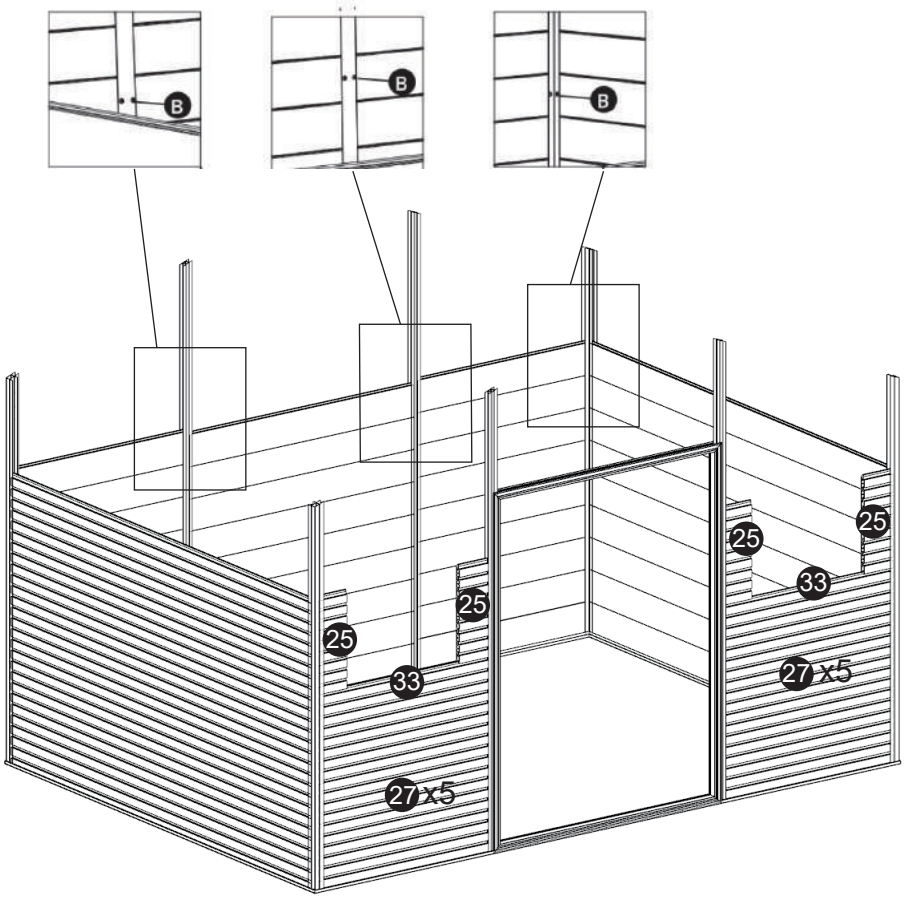

Screw through each column to the wall panel every boards - make sure that the columns are vertical.

Toutes les lames, vissez cette dernière à la colonne murale afin de s'assurer de la verticalité des colonnes.

Schrauben Sie alle Bretter an die Wandsäule, um die Rechtwinkligkeit der Säulen zu gewährleisten.

⑧

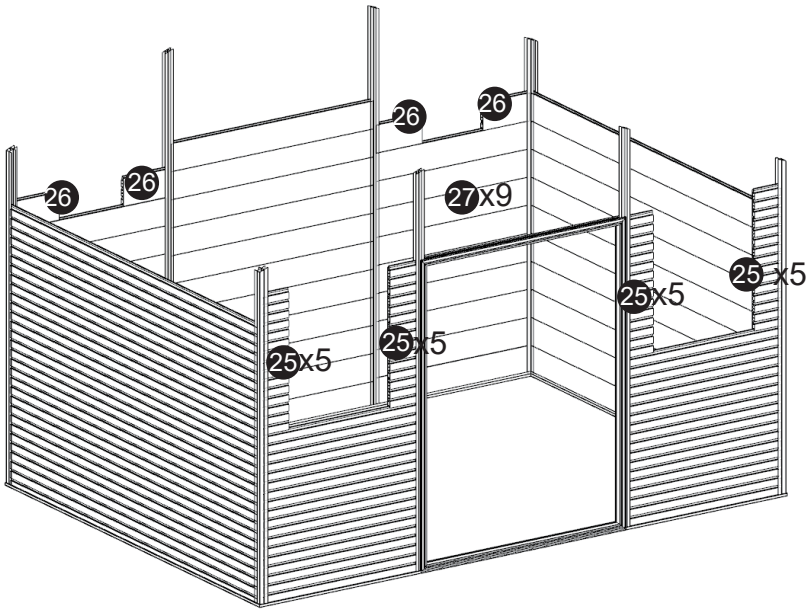

First install 9 wall panels, then install the blinds.

Installez d'abord 9 panneaux muraux, puis installez les deux stores romains.

Installieren Sie zuerst 9 Wandplatten, dann bringen Sie die beiden Jalousien an.

⑨

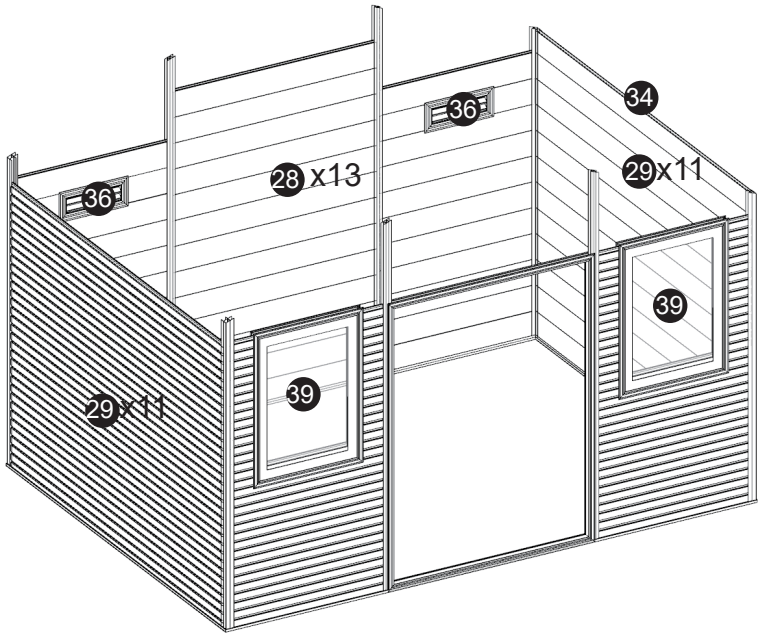

Assemble the remaining wall panels one by one.

Montez les panneaux muraux restants les uns après les autres.

Montieren Sie die restlichen Wandplatten nacheinander.

10

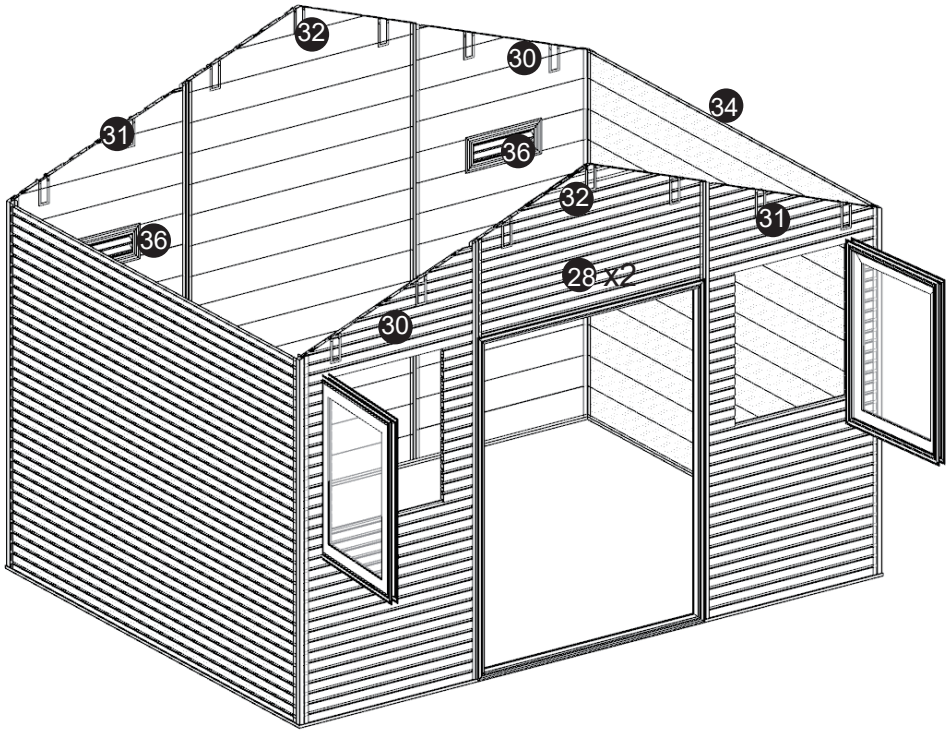

Put the right triangle panels into the right position.

Positionnez les panneaux muraux triangulaires.

Positionieren Sie die dreieckigen Wandplatten.

11

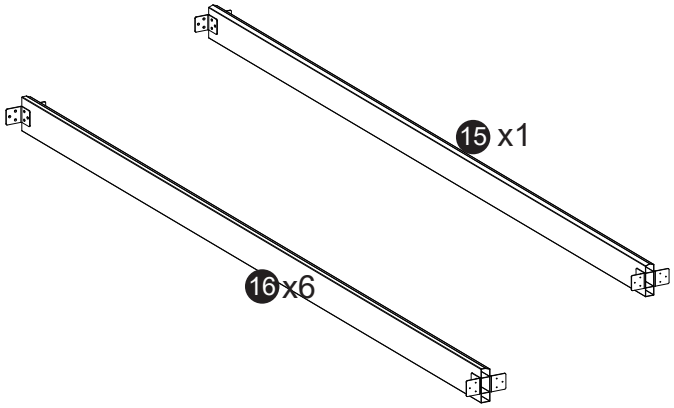

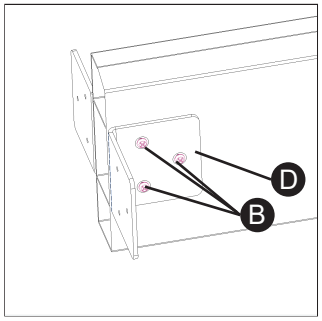

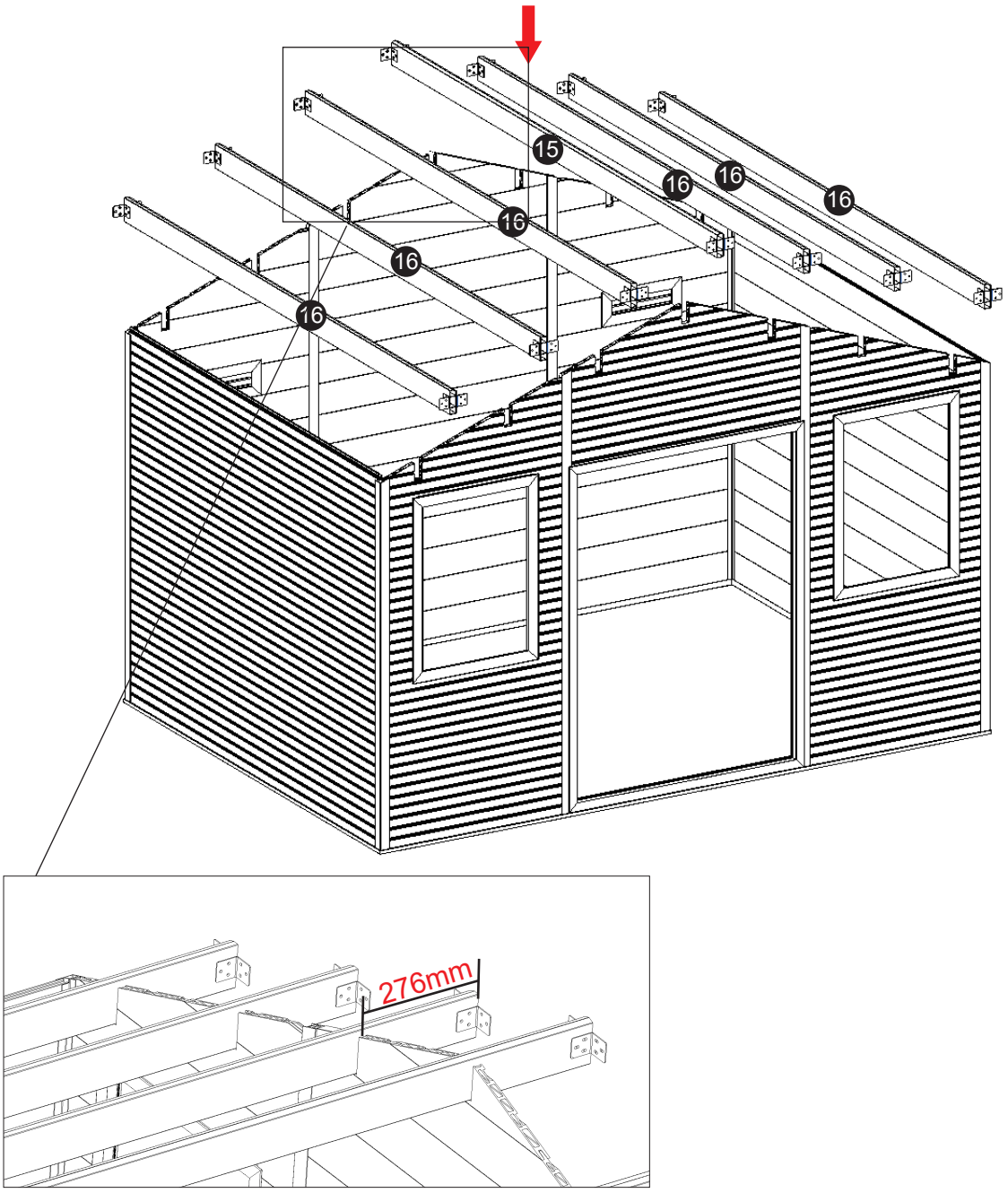

Position the aluminium beams in the respective opposing notches of the wall panels. Fasten the outer side roof frame to the beams using the L-beam connectors. Observe the spacing between the beams shown above.

Positionnez les poutres en aluminium dans les encoches opposées respectives des panneaux muraux. Fixez le cadre de toit latéral extérieur aux poutres à l'aide des connecteurs en L pour poutres. Respectez l'entrefer entre les poutres indiqué ci-dessus.

Positionieren Sie die Aluminium-Träger in den jeweils gegenüberliegenden Einkerbungen der Wandplatten. Befestigen Sie den äußeren seitlichen Dachrahmen mit den L-Träger-Verbindern an den Trägern. Beachten Sie den oben abgebildeten Abstand zwischen den Trägern.

12

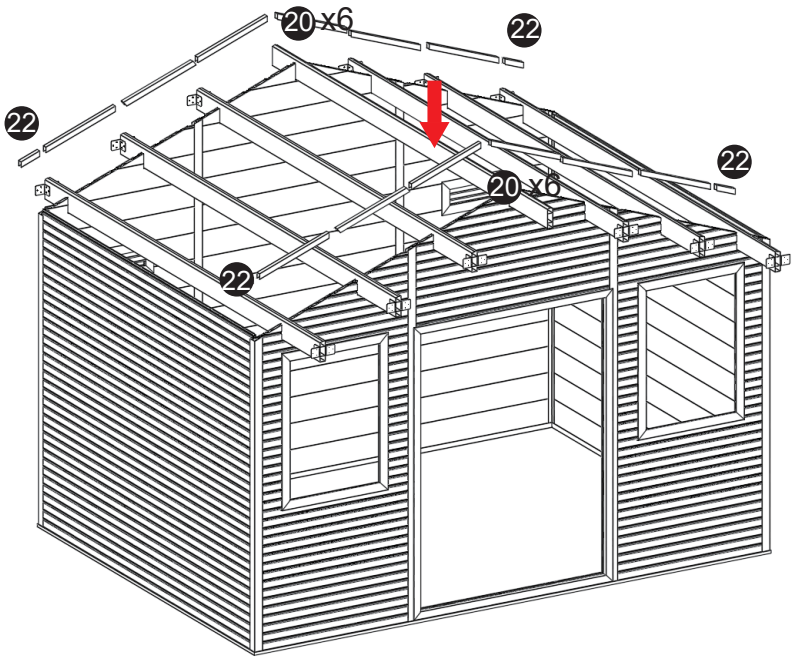

Cover the U profile to each unit of the wall panel between the beams. Between each beam, cover the wall panel with U-shaped aluminum profiles.

Entre chaque poutre, recouvrir le panneau mural avec les profilés aluminium en forme de U.

Decken Sie die Wandplatte zwischen den einzelnen Trägern mit den U-förmigen Aluminiumprofilen ab.

13

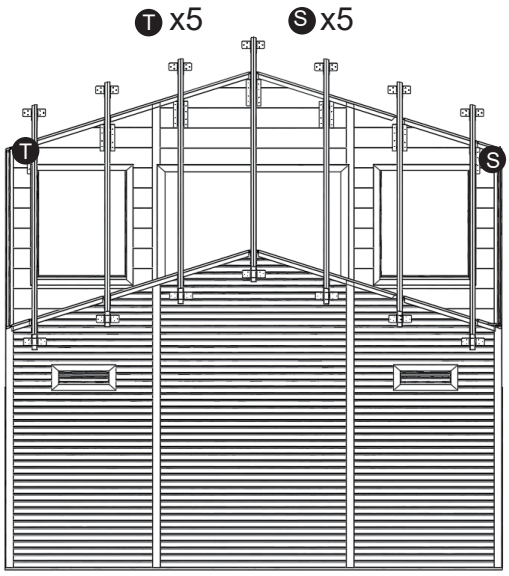

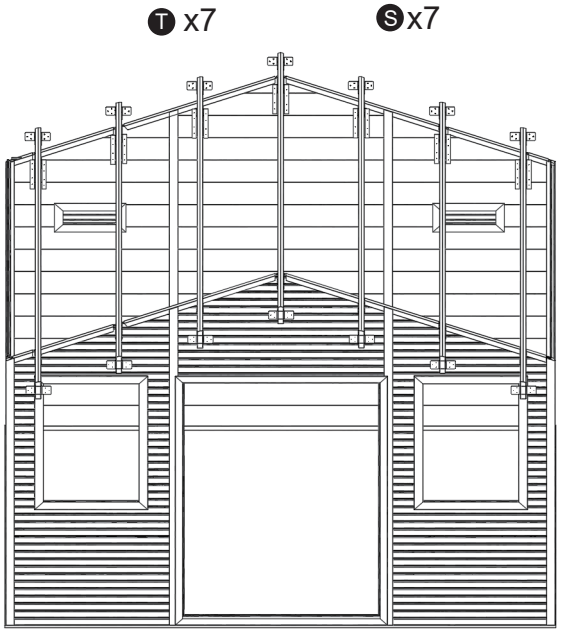

13

Attach the two beams near the columns of the column with the L bracket beam connectors. Before screwing, make sure that the wall is standing straight and that the L bracket beam is not surpassing the 276/488mm.

Fixez les deux poutres proches des colonnes à cette dernière avec les connecteurs de poutre en L. Avant de visser, assurez vous que le mur soit bien droit et que la poutre dépasse de 276/488 mm.

Befestigen Sie die beiden Träger in der Nähe der Säulen mit den L-Verbindern an den Säulen. Vergewissern Sie sich vor dem Verschrauben, dass die Wand gerade ist und dass der Träger 276/488 mm übersteht.

14

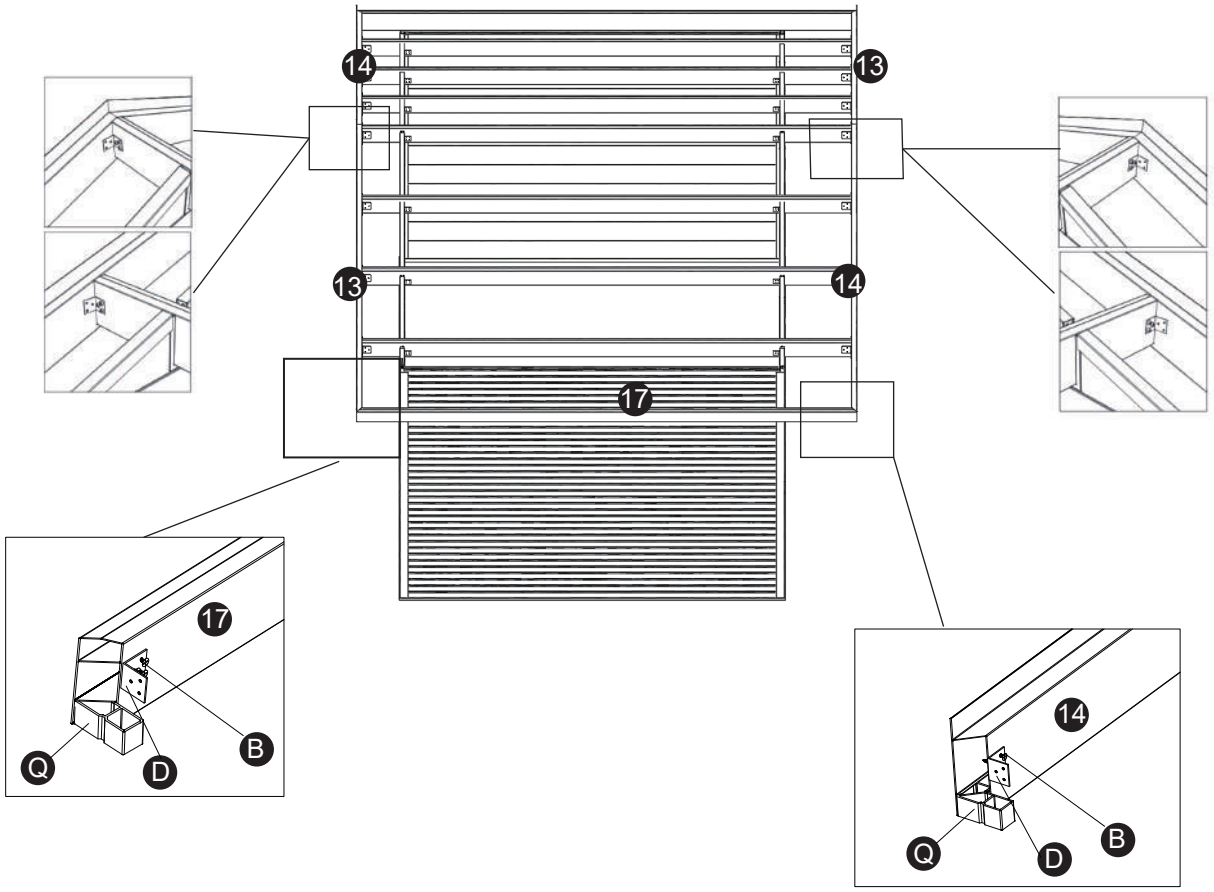

Screw the front outer roof frames to the beams and back with the beam connectors.

Vissez aux poutres les cadres extérieurs de toit avant et arrière grâce aux connecteurs de poutre.

Verschrauben Sie den vorderen und hinteren äußeren Dachrahmen mit den Balkenverbindern an den Trägern.

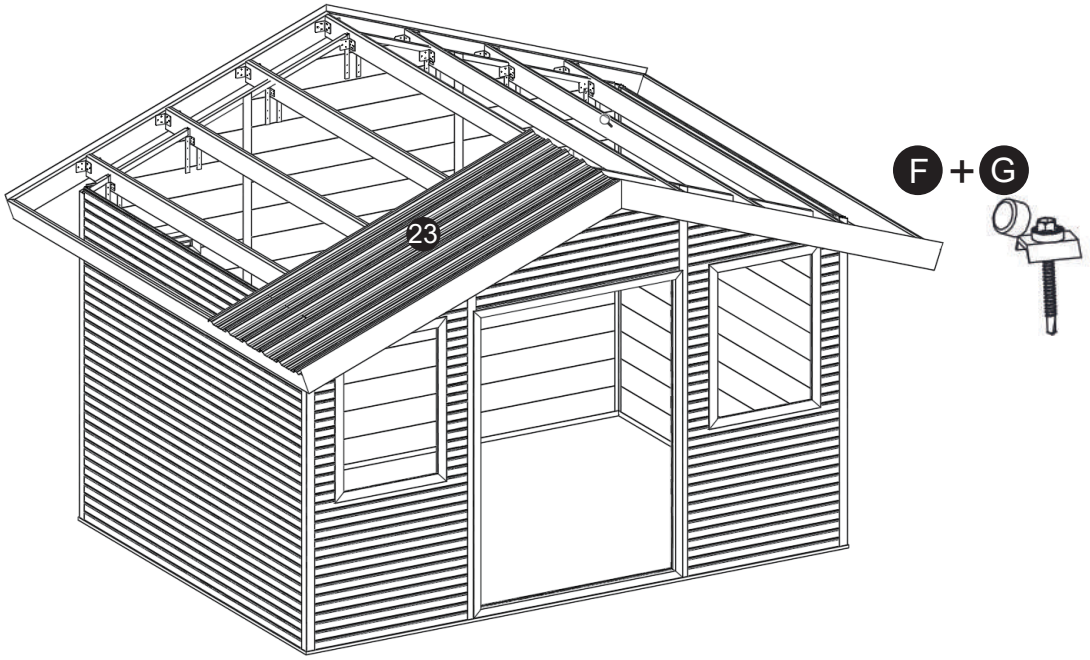

Position the first panel (gray side out) on the beams. Make sure the top of the wall panel is close to the center beam to place a screw. Screw the panel on each beam, except for the exterior side roof frame. Leave a 10 mm space between the roof panel and the outer front and rear side roof frame.

Positionnez le premier panneau de toit (face grise à l'extérieur) sur les poutres. Assurez-vous que le sommet du panneau mural soit proche de la poutre centrale afin d'y placer une vis. Vissez le panneau sur chacune des poutres, à l'exception du cadre de toit latéral extérieur. Laissez un espace de 10mm entre le panneau de toit et le cadre de toit extérieur frontal et arrière.

Platzieren Sie die erste Dachplatte (graue Seite nach außen) auf den Balken. Stellen Sie sicher, dass die Oberseite des Wandpaneels nahe am Mittelträger liegt, um eine Schraube einzusetzen. Schrauben Sie das Paneel an jeden der Träger, mit Ausnahme des äußeren seitlichen Dachrahmens. Lassen Sie einen Abstand von 10 mm zwischen dem Dachpaneel und dem vorderen und hinteren äußeren seitlichen Dachrahmen.

16

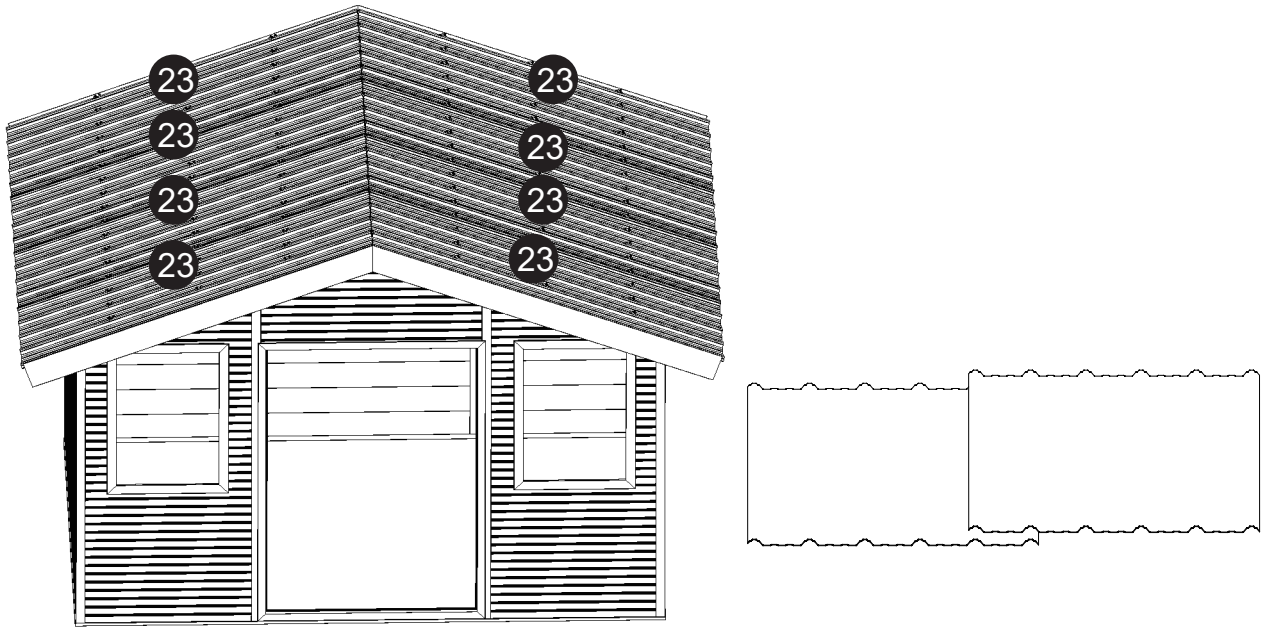

One by one, install the other panels on the roof. The panels should always cover two corrugations from the previous panels.

Un par un, installez les autres panneaux de toit. Le panneau de toit suivant doit toujours recouvrir deux ondulations du panneau de toit précédent.

Installieren Sie nacheinander die anderen Dachpaneele. Die nächste Dachplatte muss immer zwei Wellen der vorherigen Dachplatte abdecken.

17

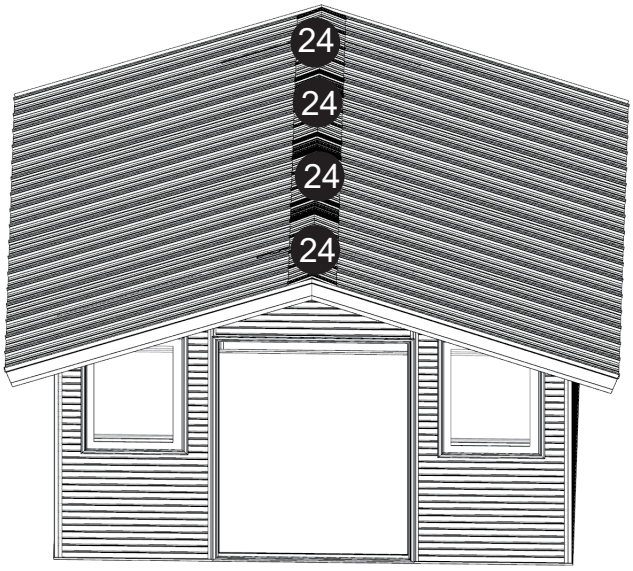

Attach the ridges one by one using the roof fixing kit.

Fixez les faîtières une à une grace au kit de fixation de toit.

Befestigen Sie die Firstziegel einzeln nacheinander mit dem Dachbefestigungssatz.

18

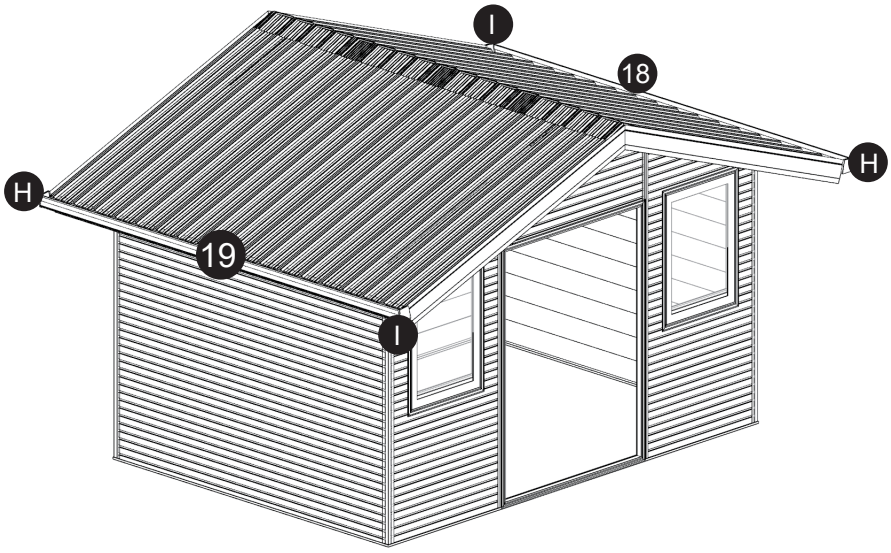

Position the gutters and insert the corner into the spacing between the panel and the exterior roof frame. Place the last row of screws on the exterior side of the roof frame into the panels. Position the gutter end and seal with glue using the caulking gun around the cover.

Positionnez les gouttières et insérez le coin dans l'espacement entre le panneau et le cadre extérieur de toit. Placez dans les panneaux la dernière rangée de vis sur le cadre de toit latéral extérieur. Positionnez les embouts de gouttière à l'aide de colle.

Positionieren Sie die Dachrinnen und fügen Sie die Ecke in den Zwischenraum zwischen der Platte und dem äußeren Dachrahmen ein. Setzen Sie die letzte Schraubenreihe am äußeren seitlichen Dachrahmen in die Paneele ein. Befestigen Sie die Rinnenendstücke mit Klebstoff.

19

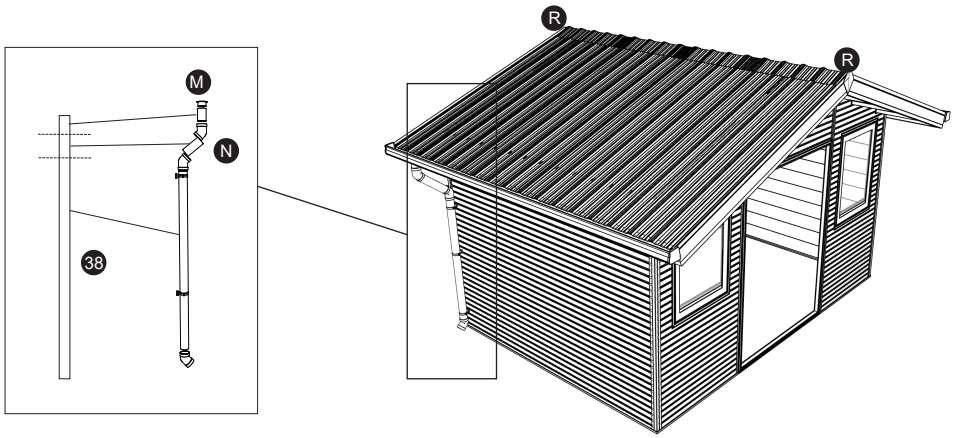

Install the gutter downspouts 75mm. Using the caulking gun, create a joint between the roof panel and the front and rear outer roof frame.

Installez la descente de gouttière 75mm. A l'aide d'un pistolet, créez un joint entre le panneau de toit et le cadre de toit extérieur frontal et arrière.

Stellen Sie mit einer Spritzpistole eine Verbindung zwischen dem Dachblech und dem vorderen und hinteren äußeren seitlichen Dachrahmen her.

20

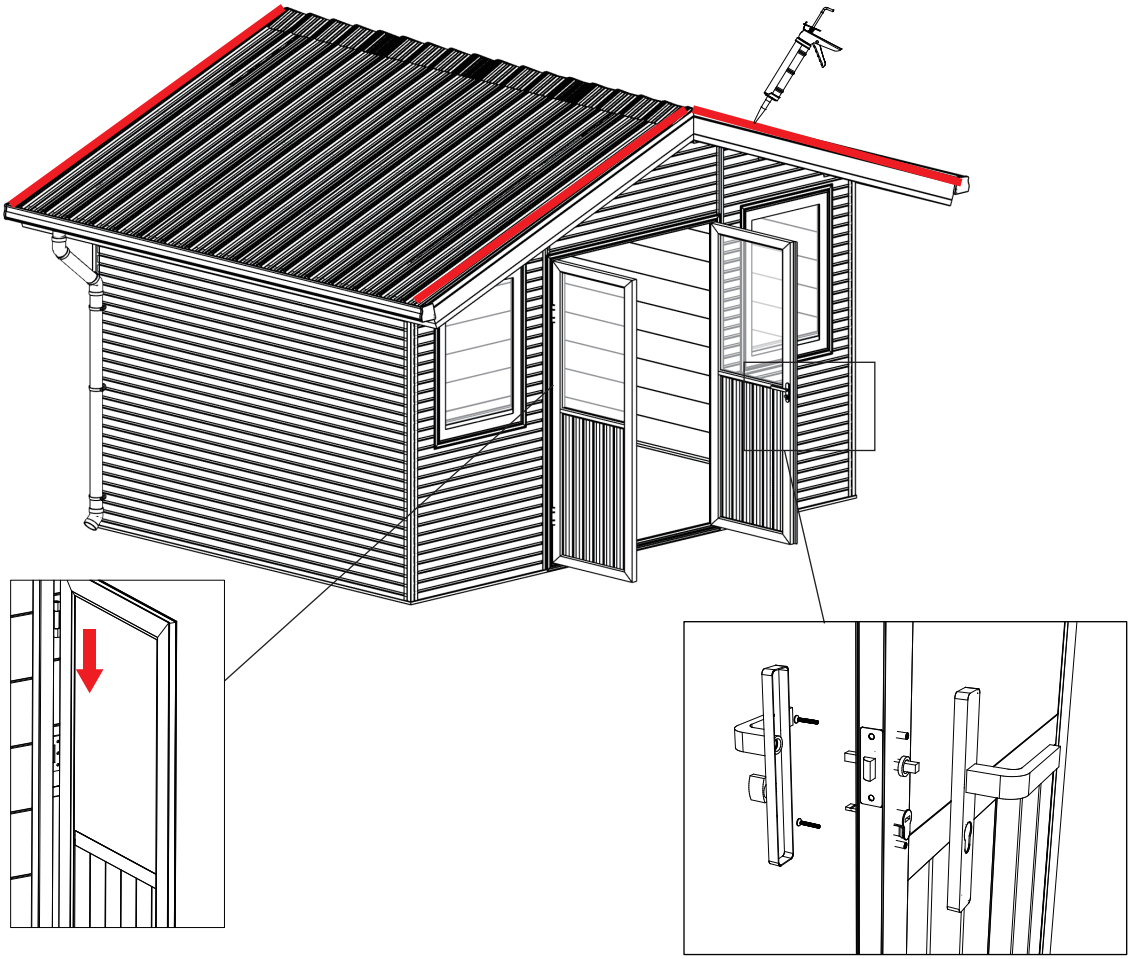

Now install the doors - Fit the double door using the hinges. Test the opening/closing of the door and adjust if necessary. As soon as the positioning is convenient for you, screw the door frame to the back of the wall panel.

Emboitez la double porte à l'aide des charnières. Testez l'ouverture/fermeture de la porte et ajustez si besoin. Dès que le positionnement vous convient, vissez à l'arrière du panneau mural le cadre de porte.

Montieren Sie die Doppeltür mit den Scharnieren. Testen Sie das Öffnen/Schließen der Tür und passen Sie sie gegebenenfalls an. Sobald Sie mit der Position zufrieden sind, schrauben Sie den Türrahmen an die Rückseite des Wandpaneels.

21

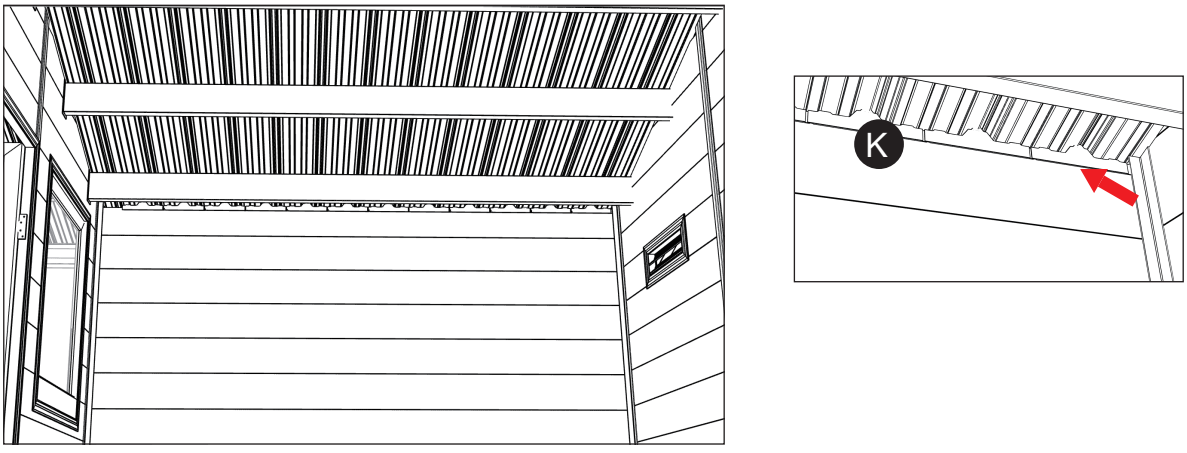

21

Insert, one after the other, the roof covers between the roof panel and the wall panel.

Insérez, les uns après les autres, les bouchons de toit entre panneau de toit et panneau mural.

Setzen Sie nacheinander die Dachstopfen zwischen Dach- und Wandpaneel ein.

22

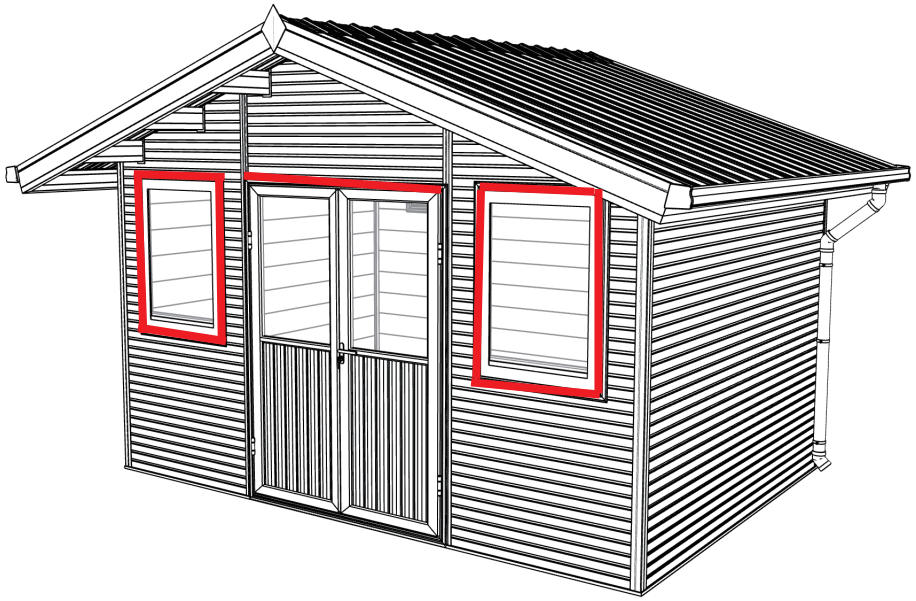

With the help of the caulking gun, create a seal at the base, around the windows and the doors to insulate from rain (as shown in red).

A l'aide d'un pistolet, créez un joint à la base, autour des fenêtres et de la porte afin d'isoler de la pluie (comme illustré en rouge).

Stellen Sie mit einer Spritzpistole eine Dichtung an der Basis, um die Fenster und die Tür herum her, um sie gegen Regen zu isolieren (wie in rot dargestellt).