univers-abri-jardin

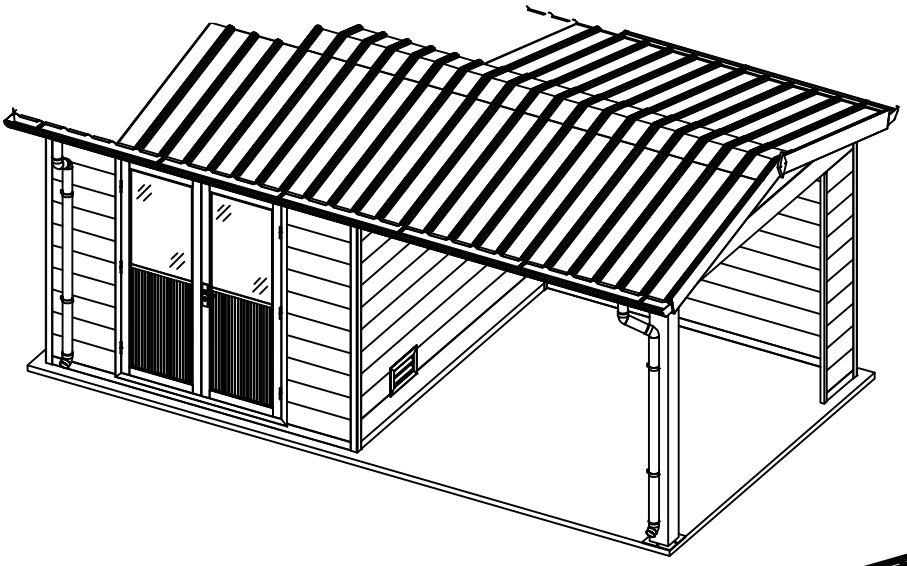

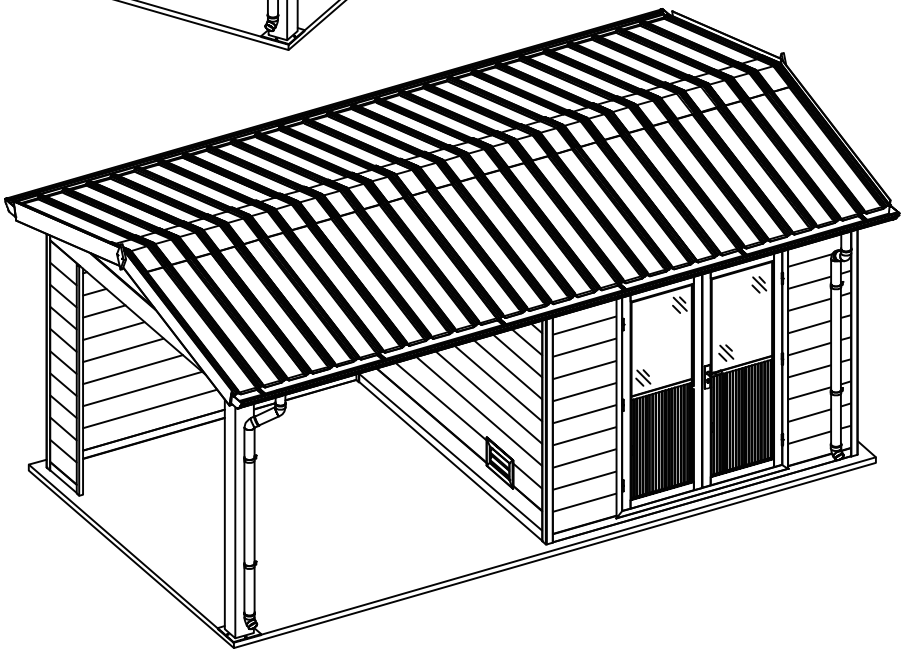

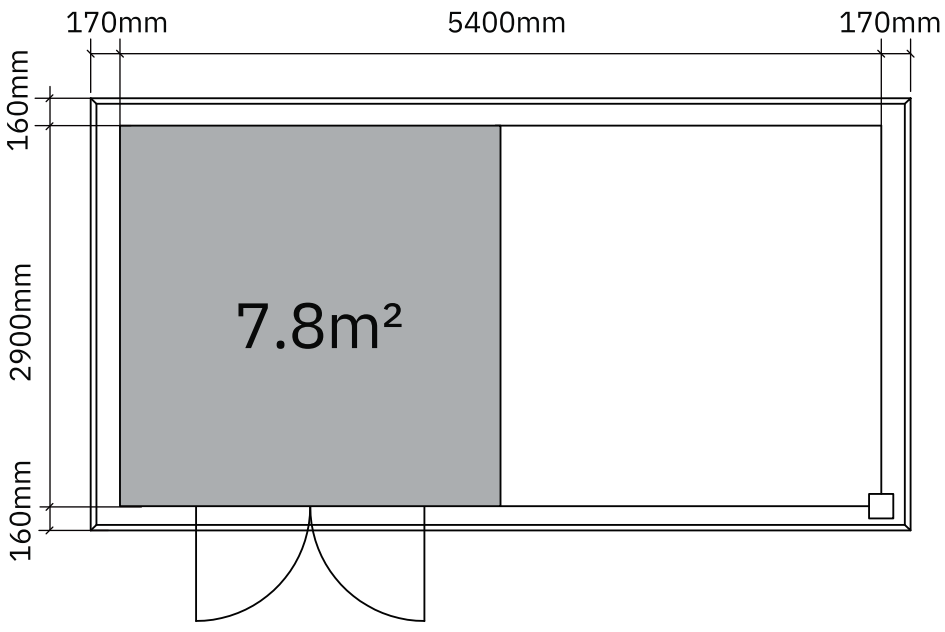

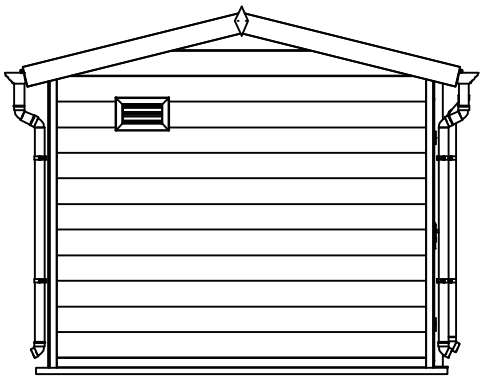

Vue côté gauche



Vue de face

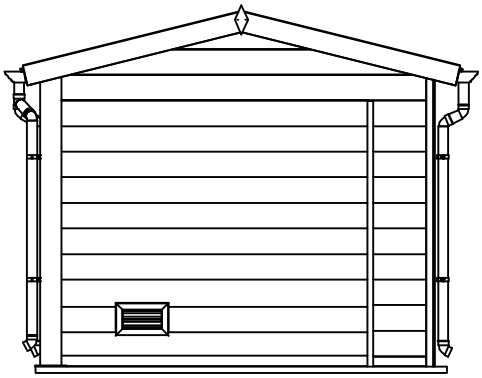

Vue côté droit

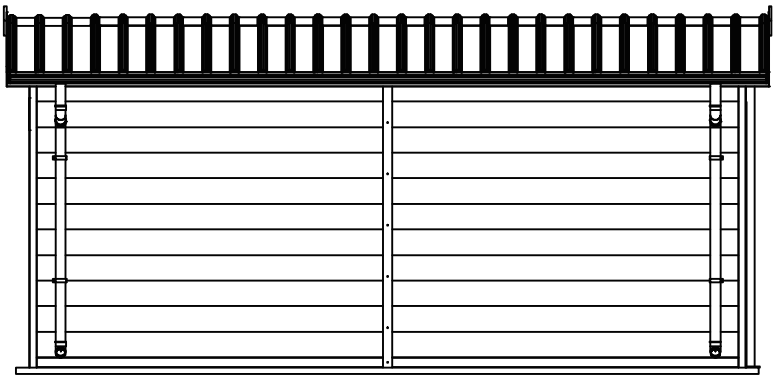

Vue arrière

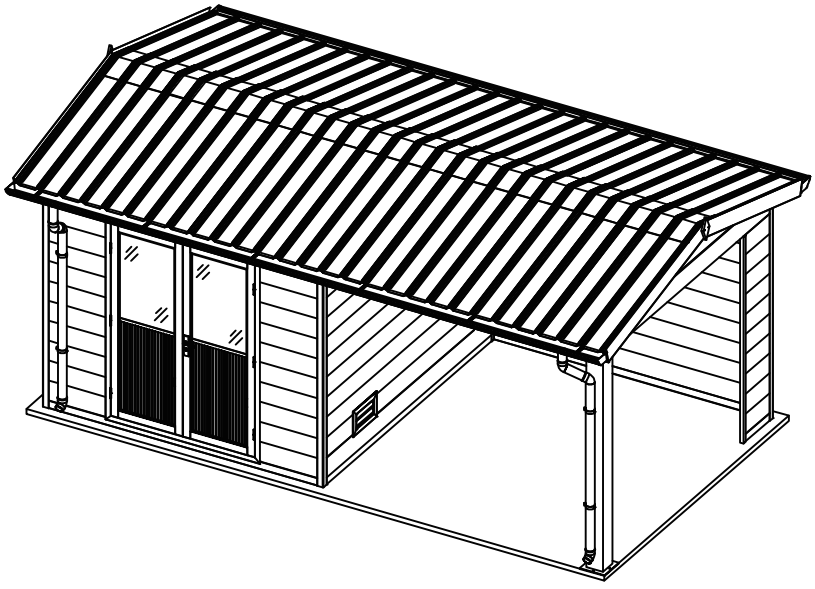

Vue de côté

Outils :

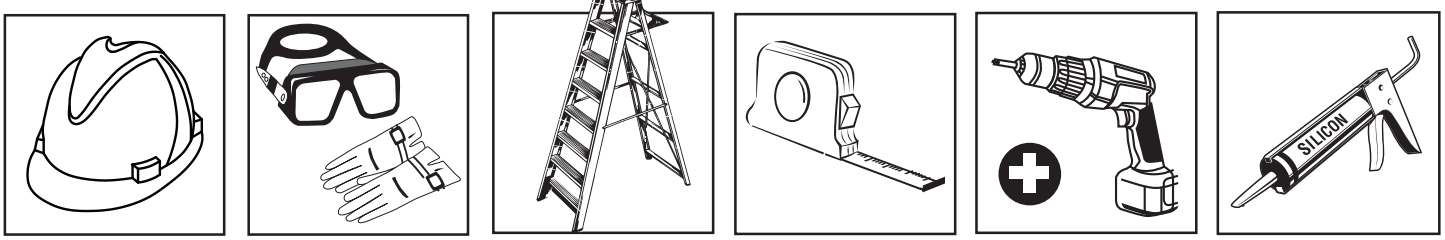

Inventaire des pièces

No.	STRUCTURE	DESCRIPTION	QTE
1	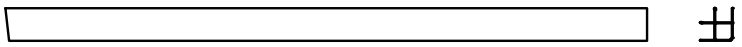	Colonne aluminium 58*58 L=2280mm	2
2	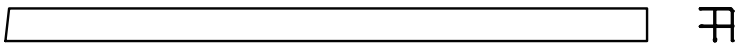	Colonne aluminium 58*58 L=2280mm	2
3	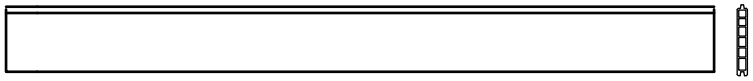	Panneau mural 193*28 L=2835mm	20
4	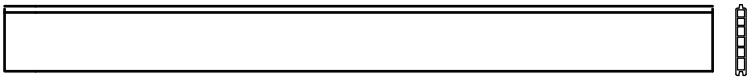	Panneau mural 193*28 L=5340mm	11
5	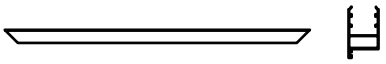	Cadre supérieur de porte	1
6	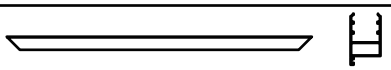	Cadre inférieur de porte	1
7	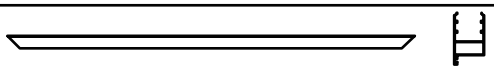	Cadre de porte gauche	1
8	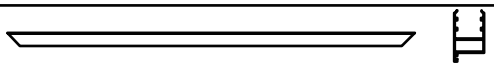	Cadre de porte droit	1
9		Système de verrouillage de porte	4
10		Système d’assemblage de porte	8
11	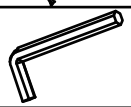	Clé hexagonale	1
12	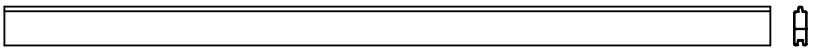	Panneau mural alu B 85*29 L=2835mm	2
13	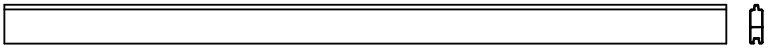	Panneau mural alu B 85*29 L=2654mm	1
14	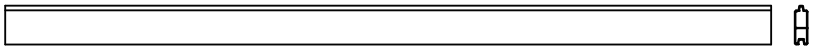	Panneau mural alu B 85*29 L=5340mm	1
15	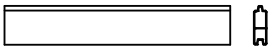	Panneau mural alu B 85*29 L=465mm	1
16	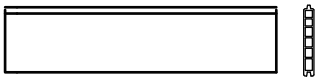	Panneau mural 193*28 L=465mm	10
17	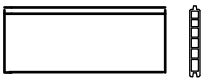	Panneau mural 193*28 L=606mm	20
18	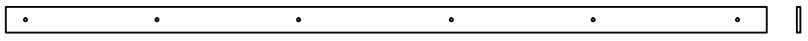	lattes en composite 70*10 L=2265mm	1
19	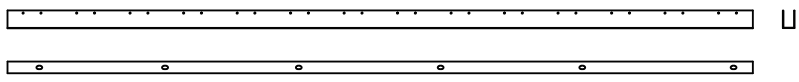	Profilé alu en U 40*32L=2270mm	1
20	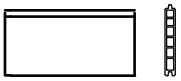	Panneau mural 193*28 L=500mm	2
21	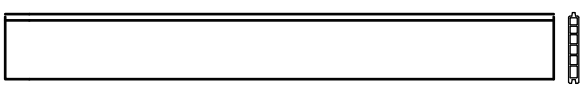	Panneau mural 193*28 L=1994 mm	2

Inventaire des pièces

No.	STRUCTURE	DESCRIPTION	QTE
22	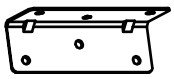	Cornière d'angle métal 28*28 L=86mm	20
23	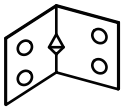	Cornière d'angle métal 30*30 L=35mm	35
24		Connecteur aluminium L=30mm	8
25		Vis auto-taraudeuses 4*15mm	380
26		Vis auto-taraudeuses 4*23mm	330
27	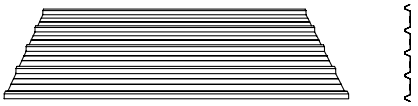	Tuiles en PVC L=1710mm	14
28	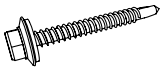	Vis 5x60	235
29		Protection anti-pluie pour vis de toit	210
30	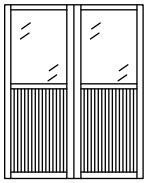	Porte	1
31		Poignée de porte	1
32	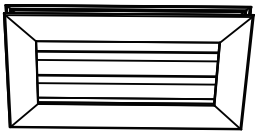	Grille de ventilation	2
33		Tuiles PVC pour le faîtage	7
34	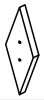	Panneau décoratif	2
35	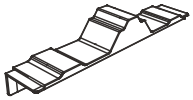	Bouchons pour panneaux de toit	54
36		Tranchée drainante 175*90 L=5735mm	2
37	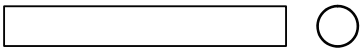	Tuyau d'évacuation des eaux pluviales Ø75mm L=200mm	4

Inventaire des pièces

No.	STRUCTURE	DESCRIPTION	QTE
38	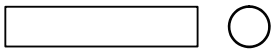	Tuyau d'évacuation des eaux pluviales Ø75mm L=120mm	4
39	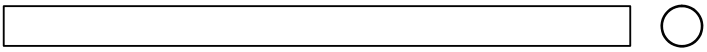	Tuyau d'évacuation des eaux pluviales Ø75mm L=1650mm	4
40	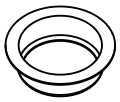	Drain	4
41		Pièce de suspension	12
42	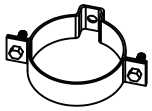	Dispositif de serrage	8
43		Coude de drainage	12
44		Vis auto-taraudeuses 4*12mm	50
45		Vis auto-taraudeuses 5*20mm	12
46	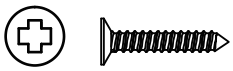	Vis auto-taraudeuses 4*30mm	70
47	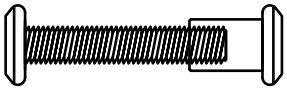	Boulons M6 L=36mm	8
48	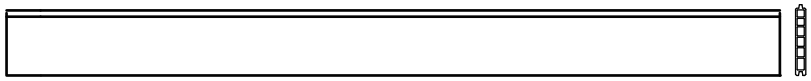	Panneau mural 193*28 L=2654mm	1
49	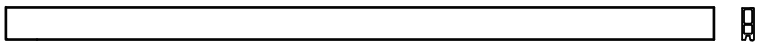	Panneau mural 75*28 L=5340mm	1
50	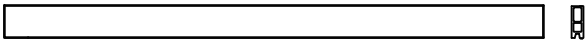	Panneau mural 75*28 L=2654mm	2
51	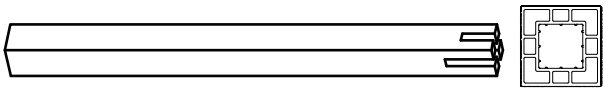	Poteau en composite 160*160 L=2240mm	1
52	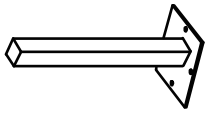	Base platine en métal 240*240 L=500mm	1
53	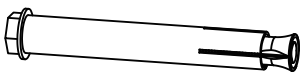	Vis de dilatation M10*100mm	4
54	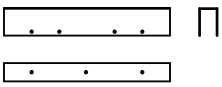	Profilé alu en U 40*32 L=265mm	1

Inventaire des pièces

No.	STRUCTURE	DESCRIPTION	QTE
55	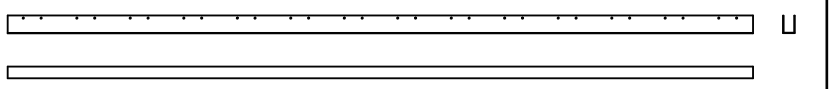	Profilé alu en U **droit** 40*32 L=2000mm	1
56	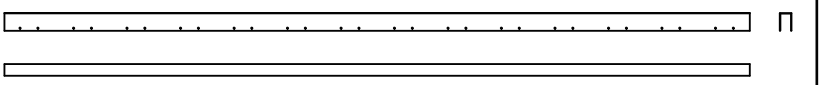	Profilé alu en U **gauche** 40*32 L=2000mm	1
57	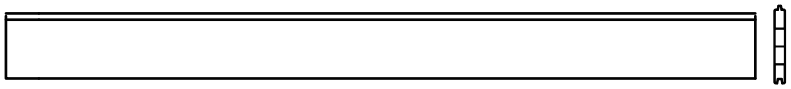	Panneau mural alu F 193*28 L=2835mm	1
58	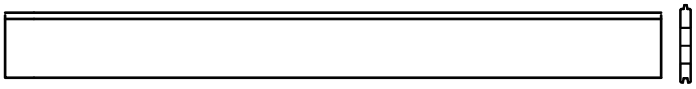	Panneau mural alu F 193*28 L=2654mm	1
59	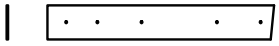	Barres anti-tempêtes 54*2.9 L=462mm	6
60	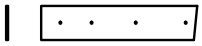	Barres anti-tempêtes 54*2.9 L=260mm	6
61	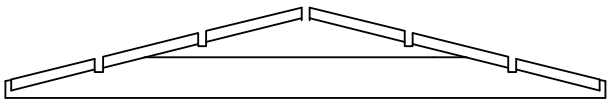	Fronton	1
62	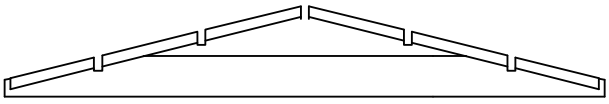	Fronton	1
63	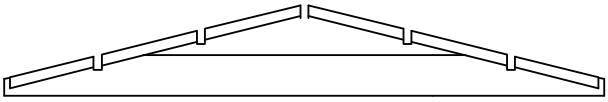	Fronton	1
64	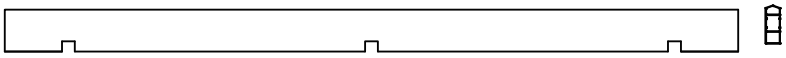	Faîtière aluminium 97*37 L=5671mm	1
65	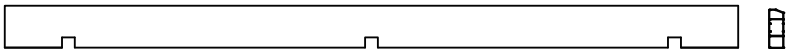	Poutre aluminium 98*37 L=5671mm	4
66	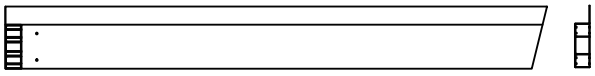	Cornière courte alu gauche 155*37 L=1700mm	2
67	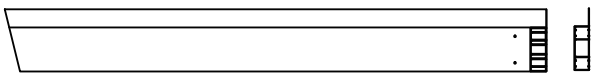	Cornière courte alu droite 155*37 L=1700mm	2
68	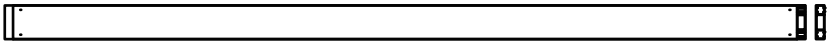	Cornière courte alu 110*37 L=5745mm	2
69	 SPARE BEAM-ERZATZBOHLE-MADRIER DE RÉSERVE	Panneau mural 193*28 L=5340mm	1

Remarque : sur cette notice, l'extension est installée à droite. Si l'extension doit être placée à gauche, procédez à une installation réversible “en miroir”.

Etape 1

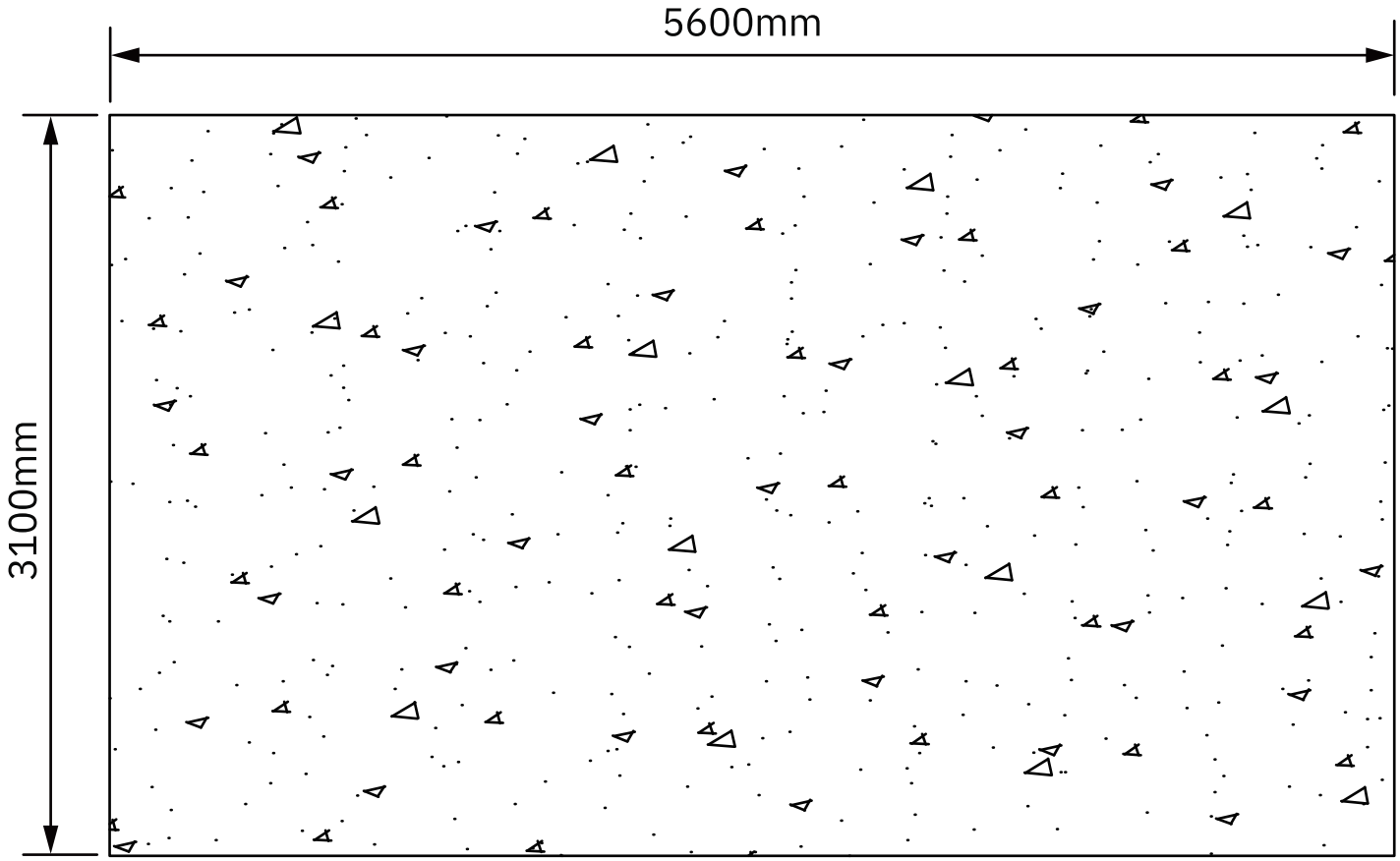

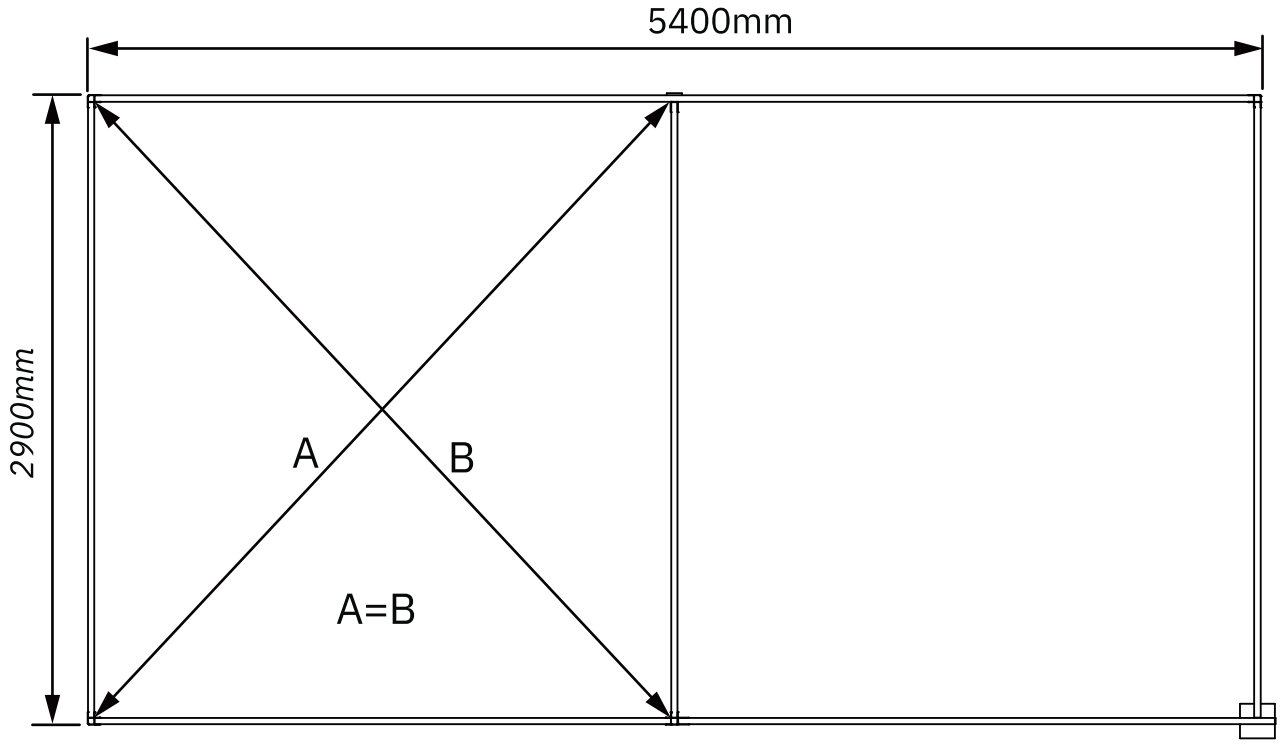

1. Les abris de jardin doivent être installés sur une fondation stable et plane, comme une dalle de béton. La surface doit être plane et conforme aux dimensions indiquées ci-dessus. L'intérieur de l'abri doit être d'équerre, avec des diagonales de longueur égale.

Etape 2

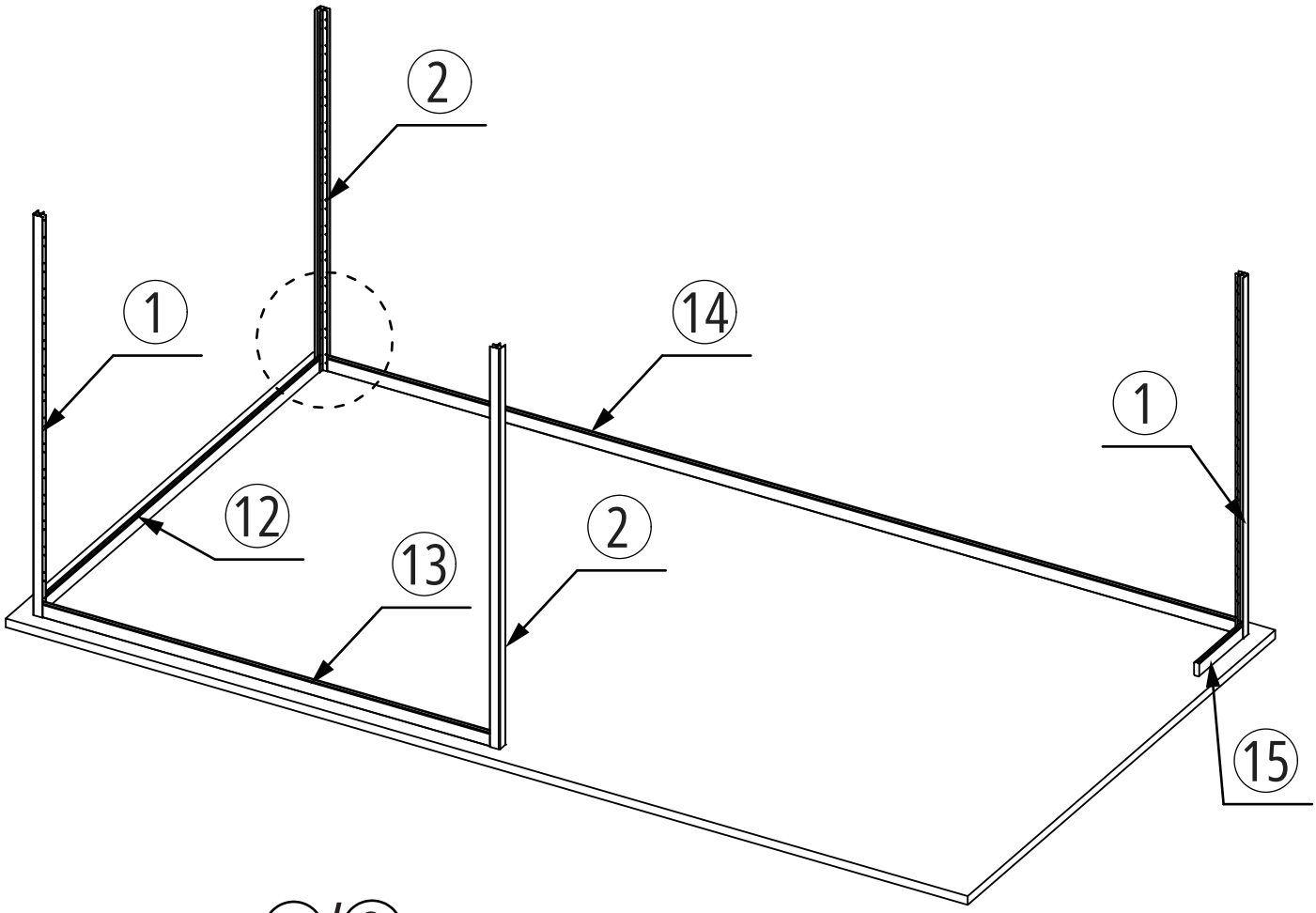

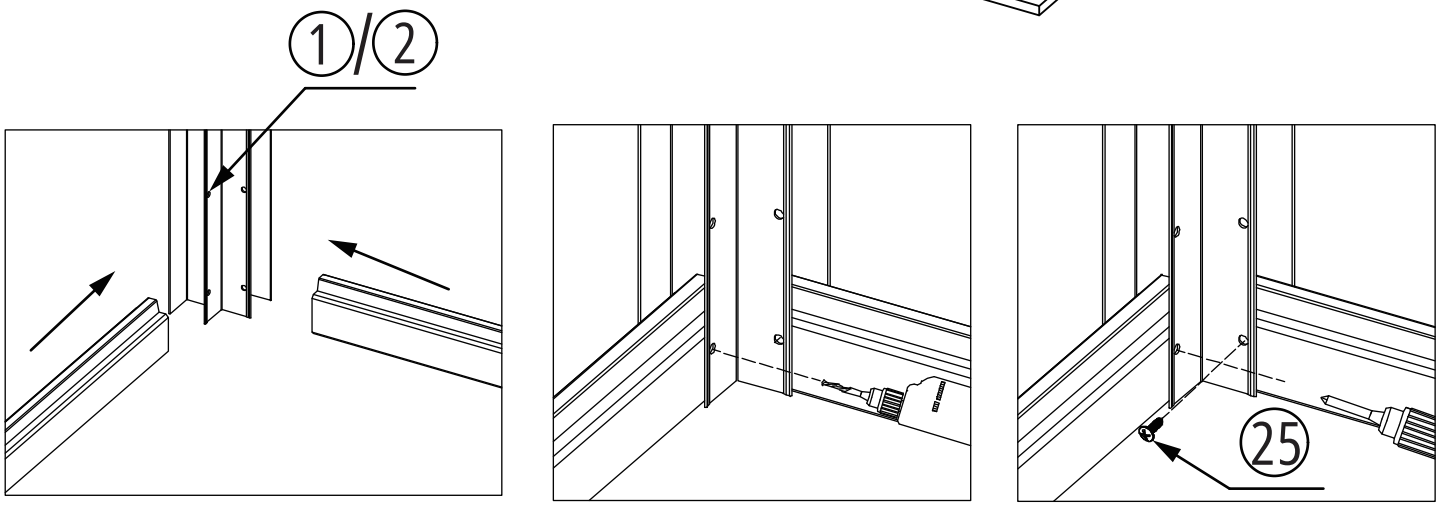

2.Insérez les panneaux inférieurs en aluminium dans le cadre en aluminium. En fonction de la position des trous dans le cadre en aluminium, utilisez un foret de 3 mm pour prépercer les trous dans les panneaux inférieurs en aluminium, puis vissez lentement les vis dans la direction verticale. Notez les numéros de composants correspondants (comme indiqué sur le schéma ci-dessus).

Etape 3

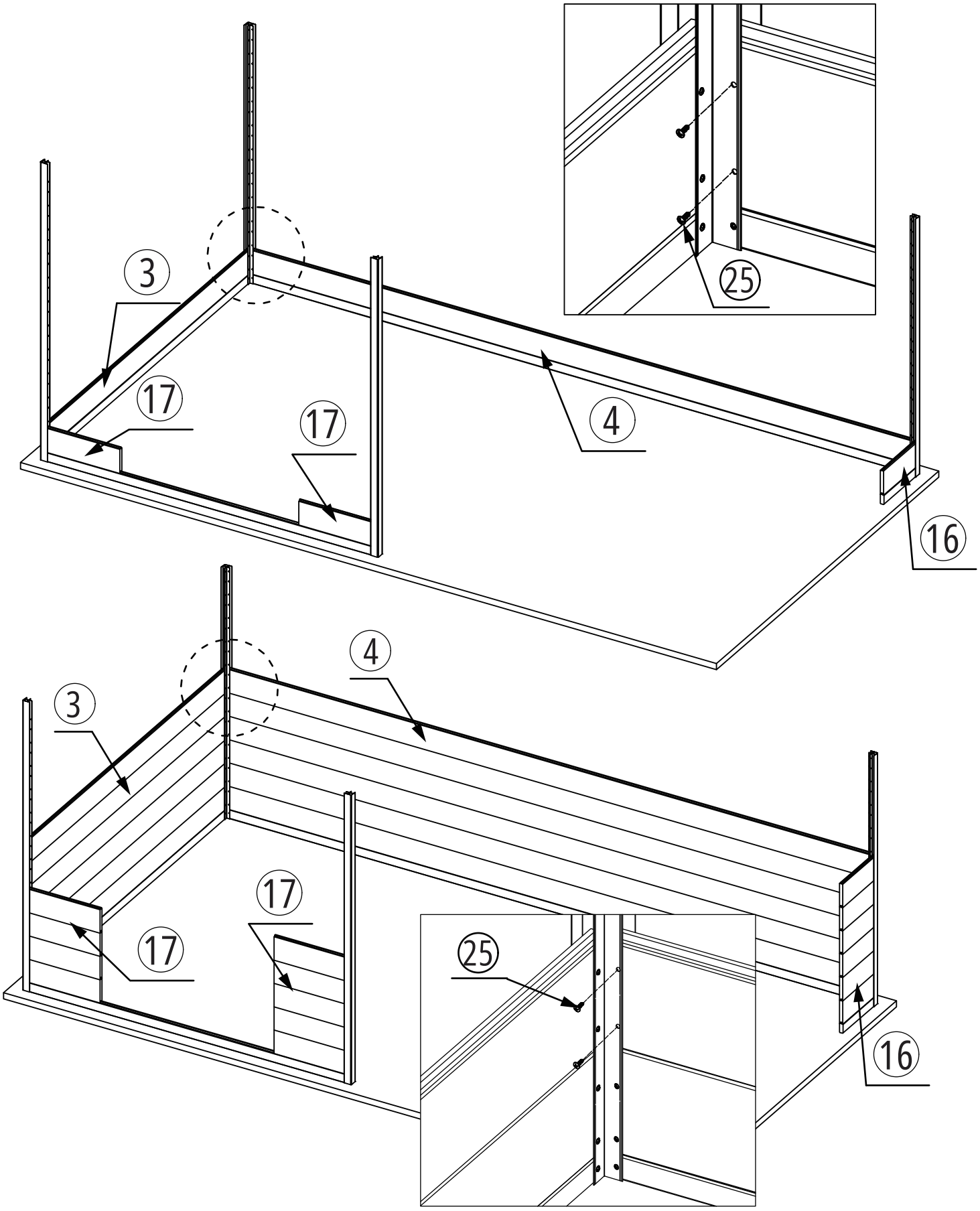

3. Insérez les panneaux muraux en composite dans le cadre en aluminium en prêtant attention aux numéros de pièces. Utilisez des vis ST4*15 et vissez-les lentement dans la direction verticale. Chaque panneau mural nécessite deux vis (comme indiqué sur le schéma ci-dessus).

Etape 4

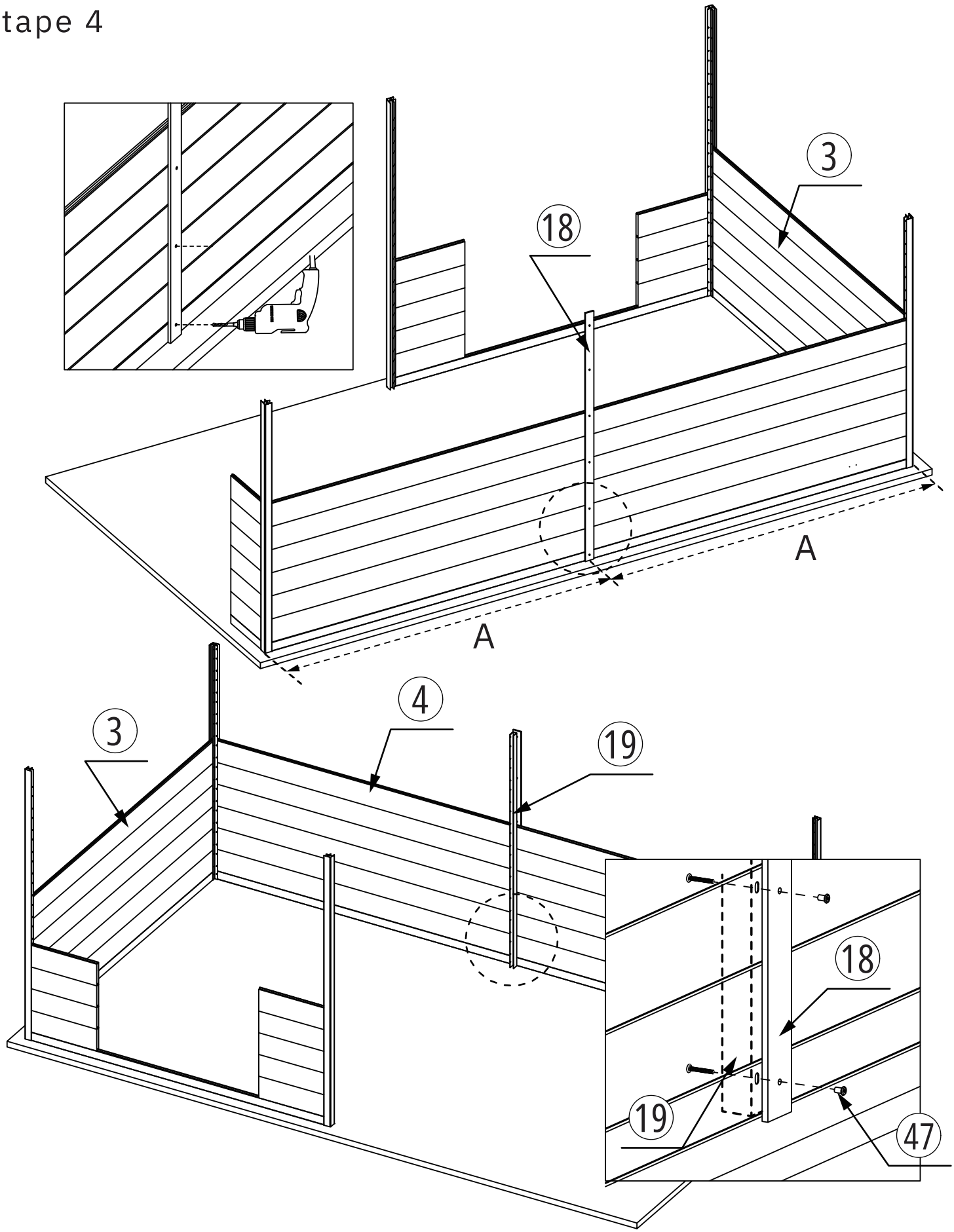

4. Utilisez un foret de 9 mm pour prépercer des trous dans le panneau mural en suivant les trous des bandes en composite, en veillant à ce que la position des trous soit au centre du panneau mural arrière. Fixez les bandes en composite, les panneaux muraux et les bandes en aluminium en forme de U avec des vis M6x36 mm (comme indiqué sur le schéma ci-dessus).

Etape 5

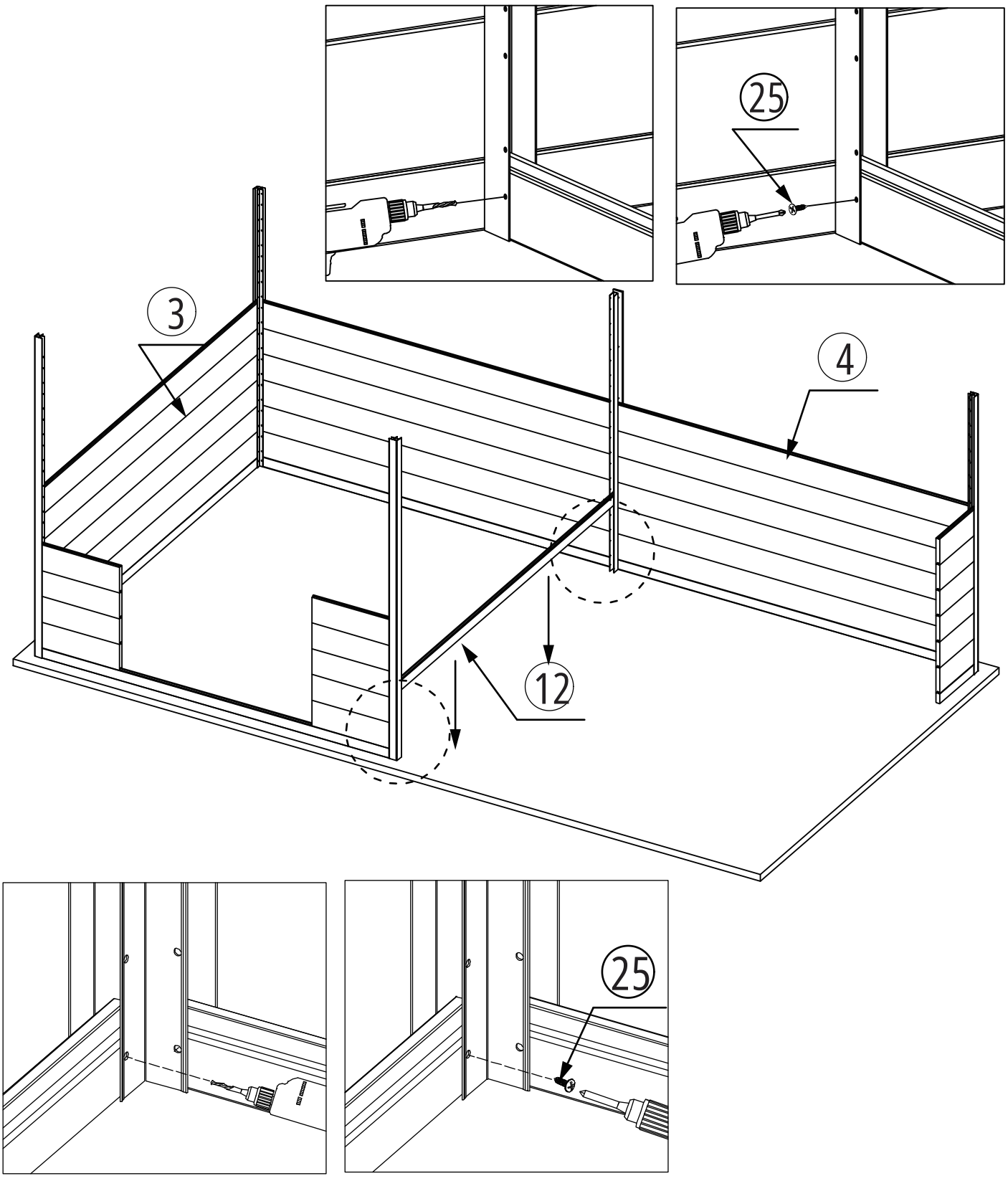

5. Installez le panneau inférieur en aluminium de la même manière que lors de l'étape 1 (comme indiqué sur le schéma ci-dessus).

Etape 6

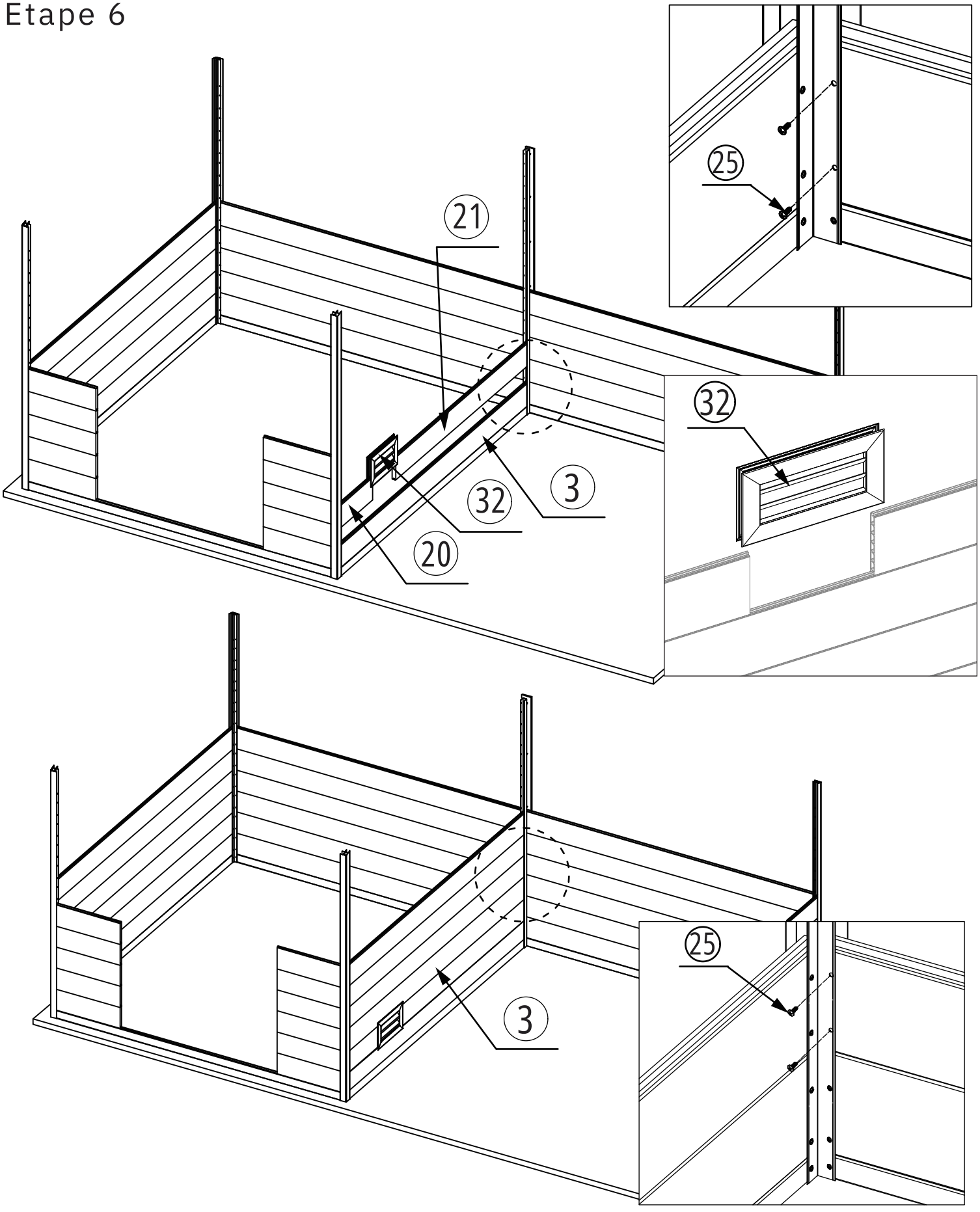

6. Installez les panneaux muraux de la même manière qu'à l'étape 3 (comme indiqué sur le schéma ci-dessus).

Etape 7

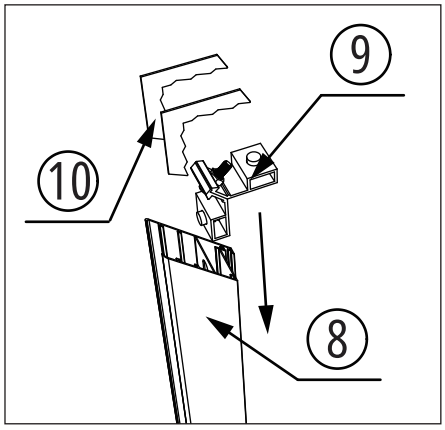

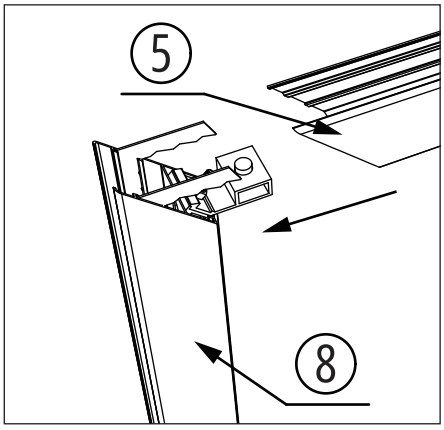

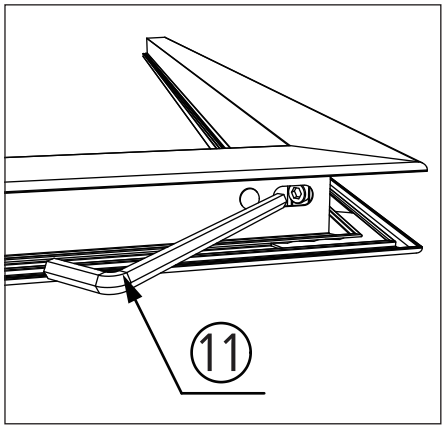

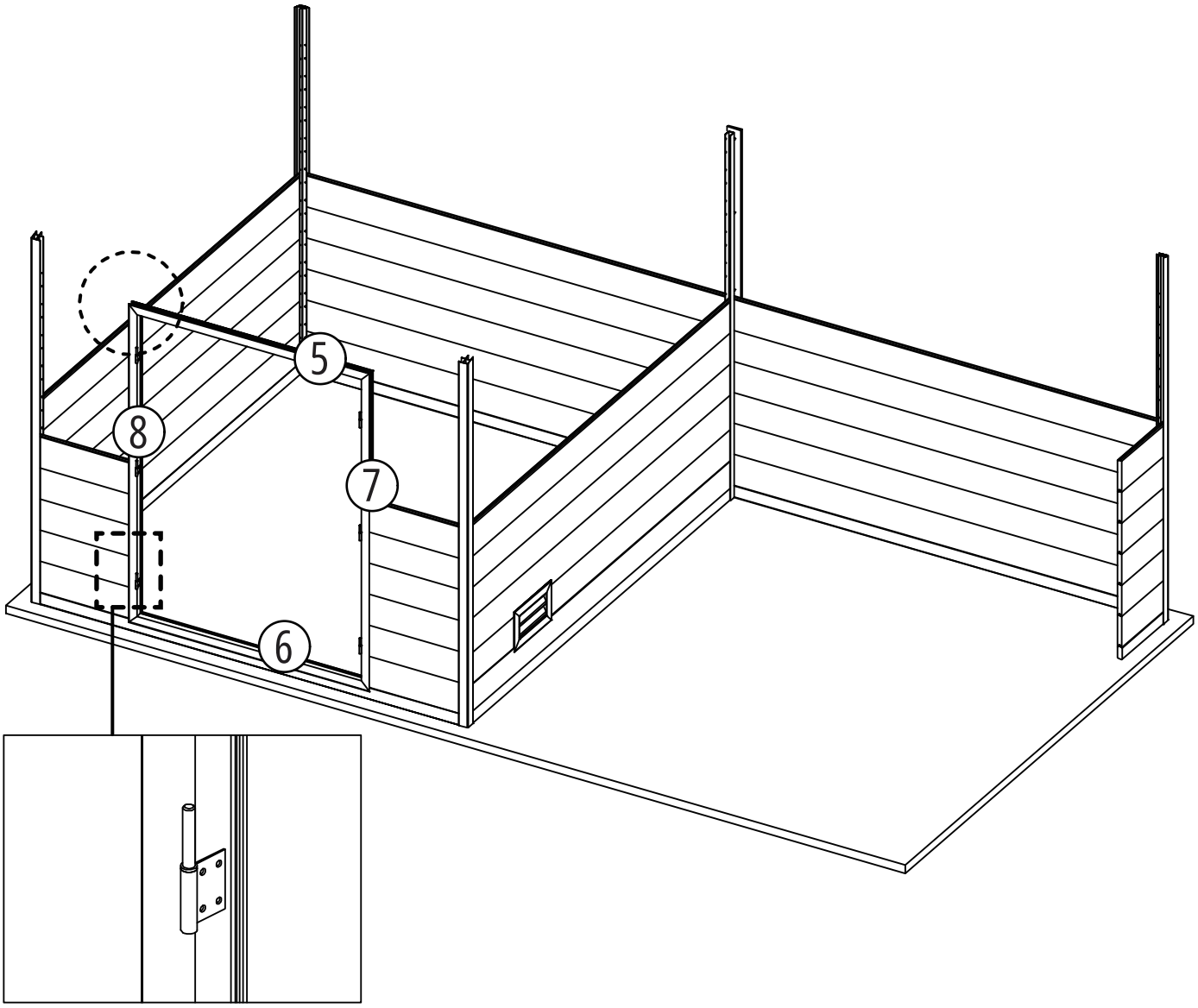

7. Insérez le système de verrouillage de porte dans la rainure interne du cadre de porte, puis assemblez le cadre de porte en suivant les numéros indiqués sur le schéma ci-dessus. Ensuite, insérez le cadre de porte dans le panneau mural en veillant à ce que le cadre de porte soit orienté vers l'extérieur (comme indiqué sur le schéma ci-dessus).

Etape 8

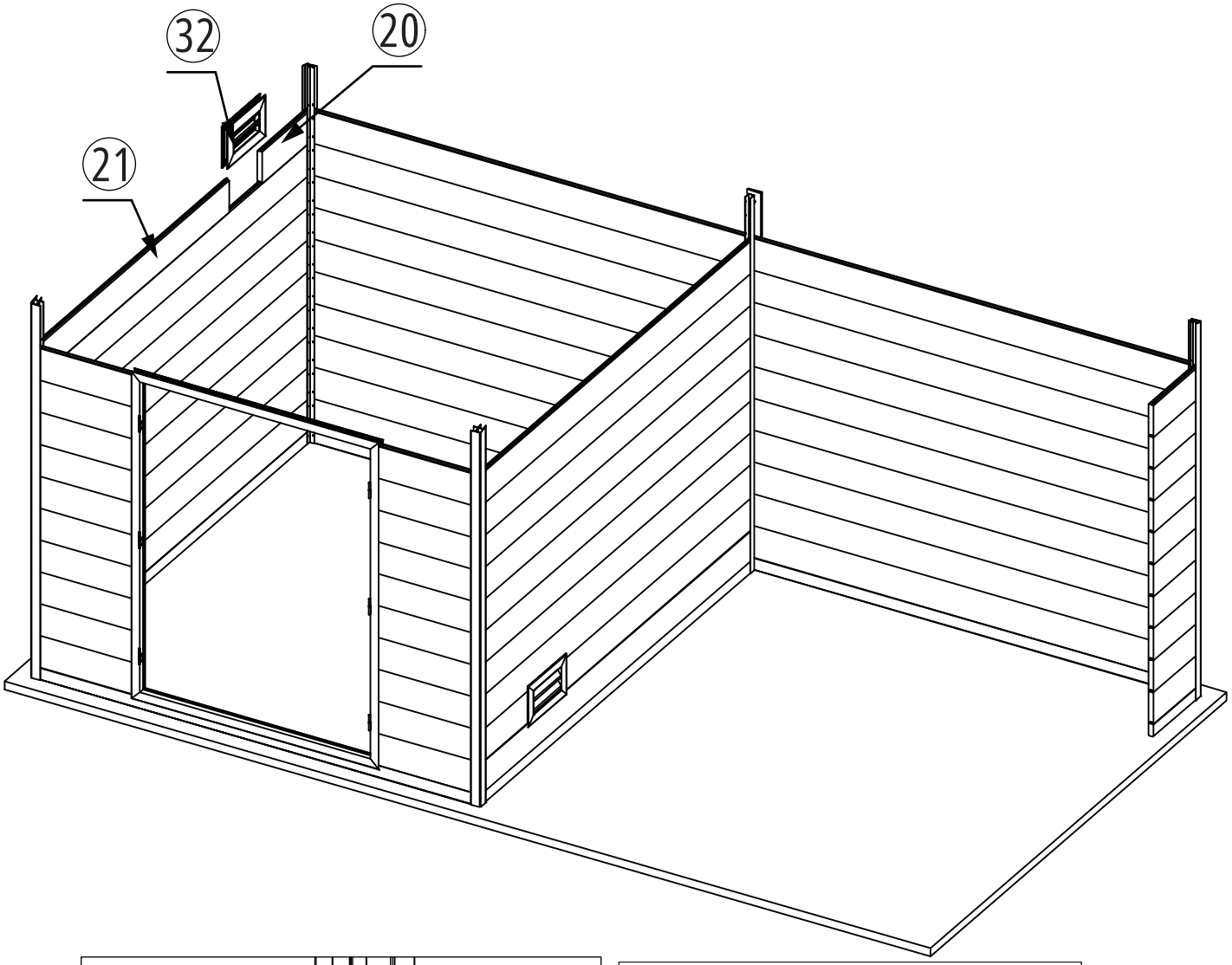

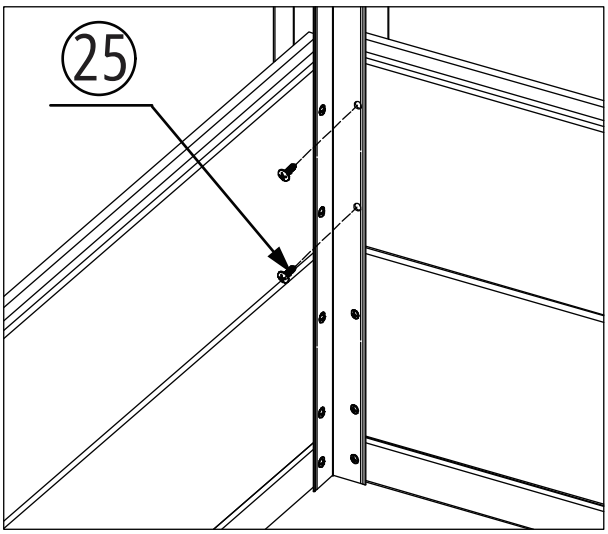

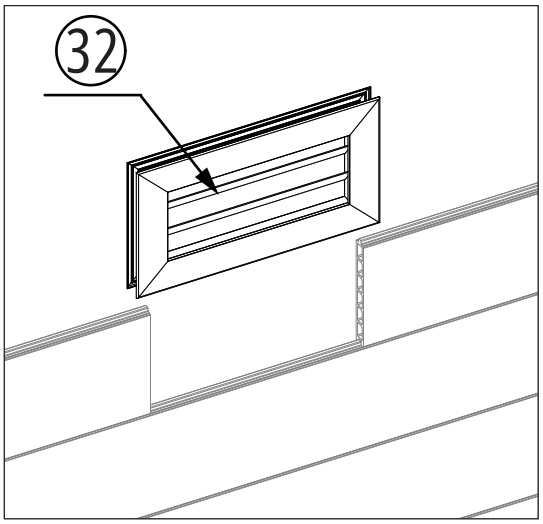

8. Continuez à insérer les panneaux muraux et fixez-les avec des vis. Installez les grilles de ventilation une fois les panneaux muraux montés, à une hauteur appropriée (comme indiqué sur le schéma ci-dessus).

Etape 9

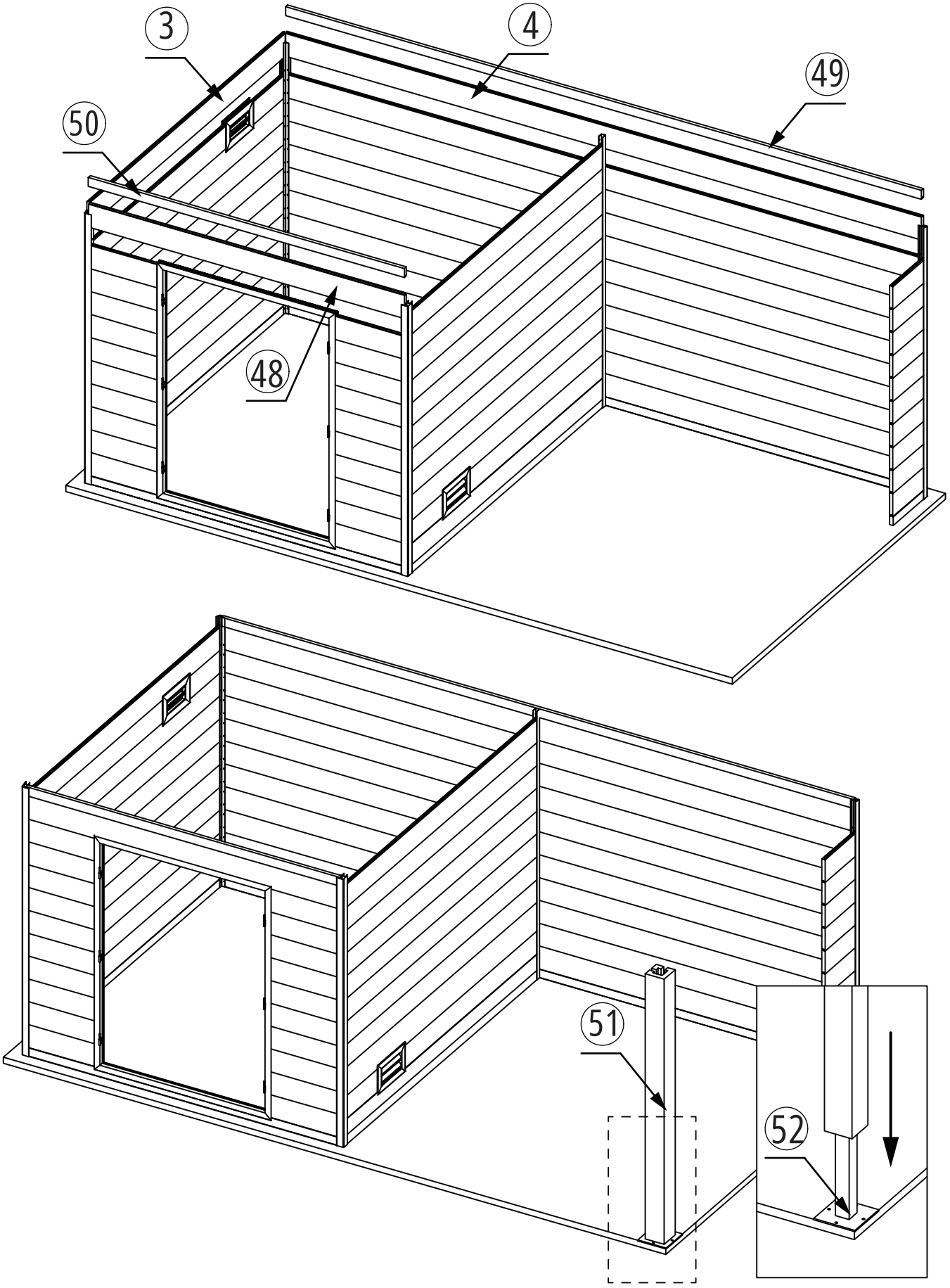

9. Continuez à insérer les panneaux muraux et fixez-les avec des vis. Ensuite, placez la base platine en métal à l'emplacement correspondant et positionnez le poteau dessus (comme indiqué sur le schéma ci-dessus).

Etape 10

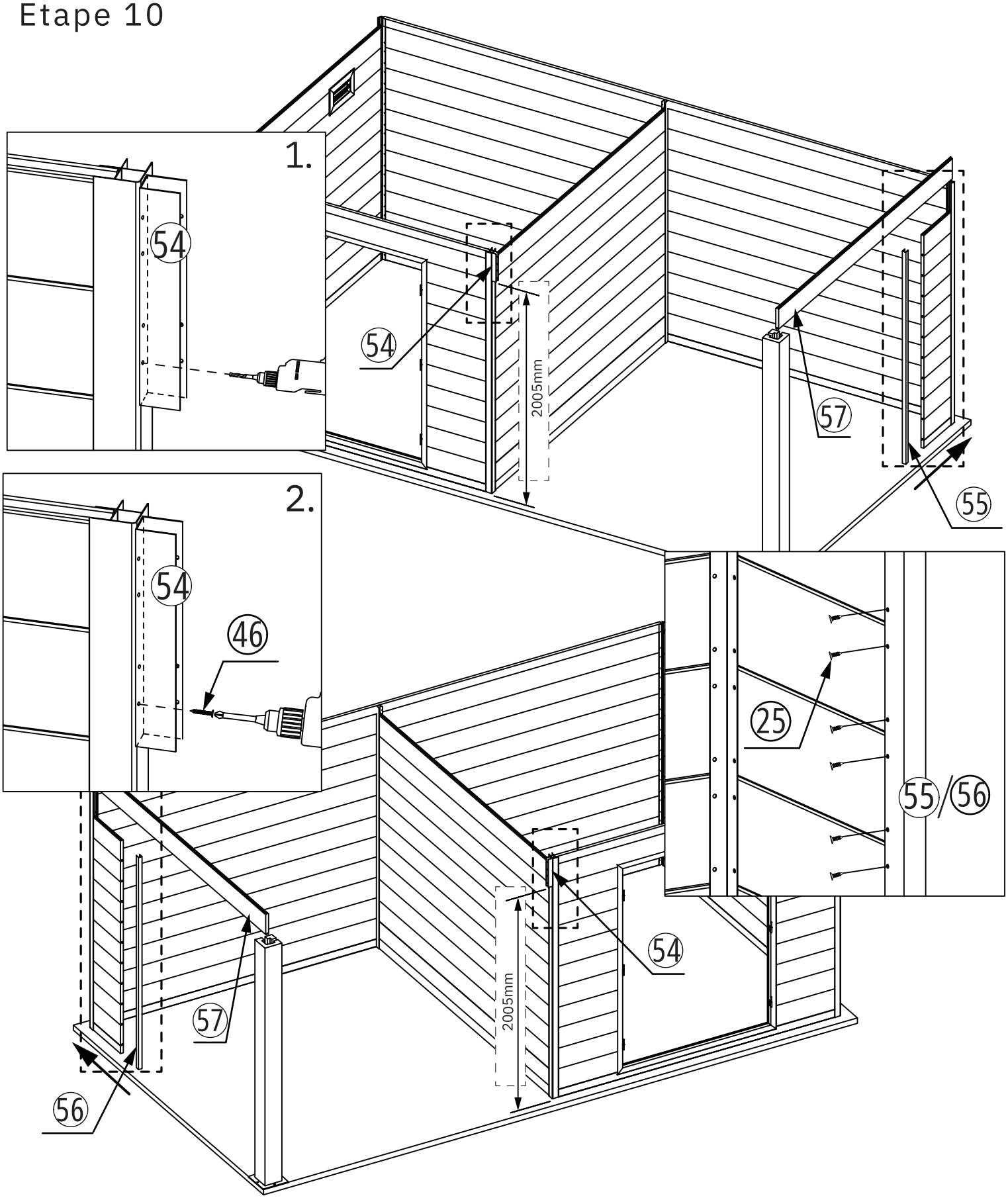

10. Installez la bande en aluminium en forme de U, puis installez les panneaux muraux en aluminium sur le côté. Maintenez la bande en aluminium en forme de U à 2005 mm du sol pour le mur avant. Utilisez un foret de 3 mm pour prépercer le trou, puis fixez avec des vis en faisant attention au numéro de pièce (comme indiqué sur le schéma ci-dessus).

Si l'extension doit être installée sur le cÃté gauche, veuillez remplacer le profilé en alliage d'aluminium en Un'55 par le profilé en U n56.

Etape 11

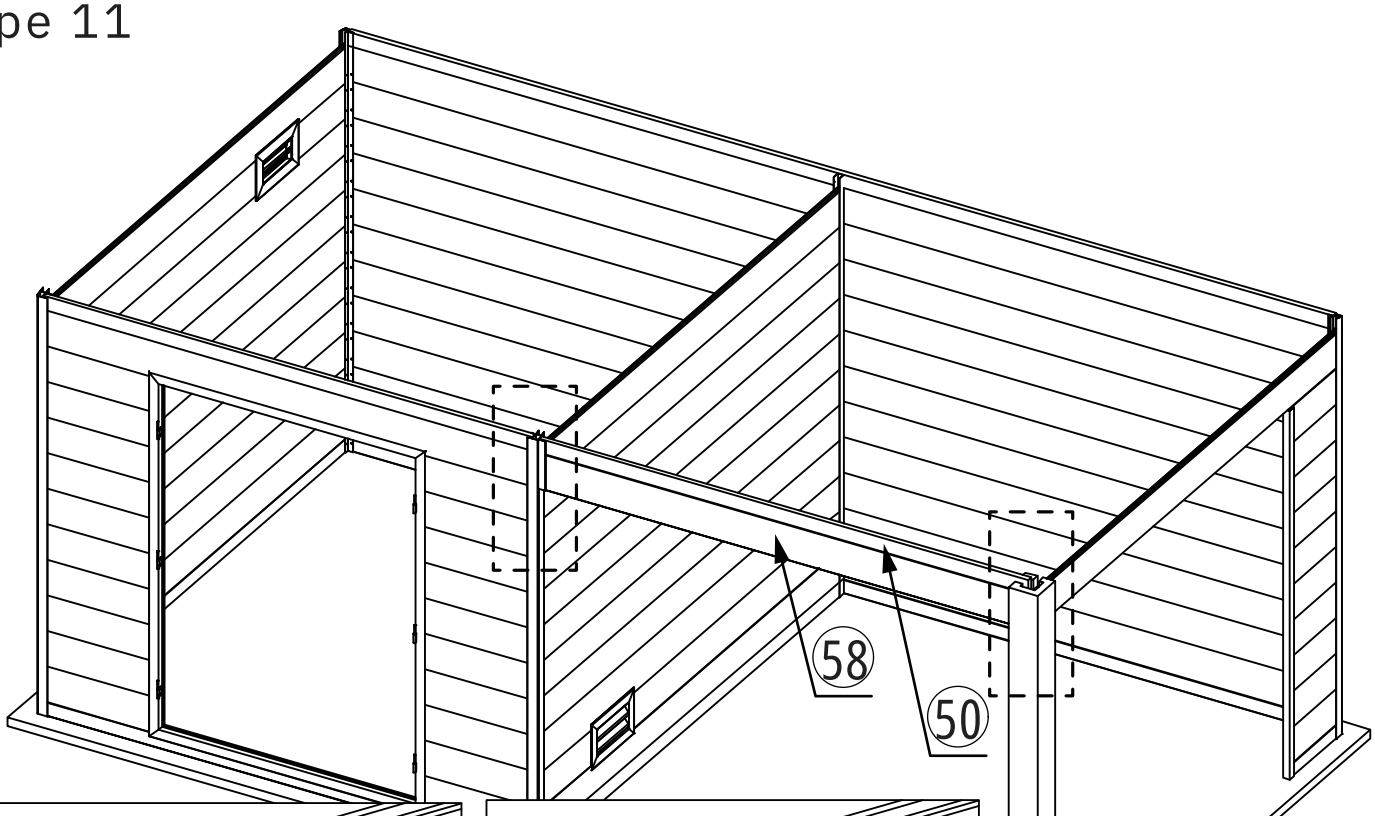

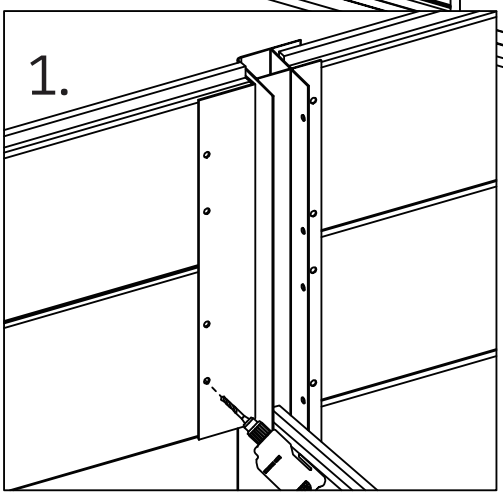

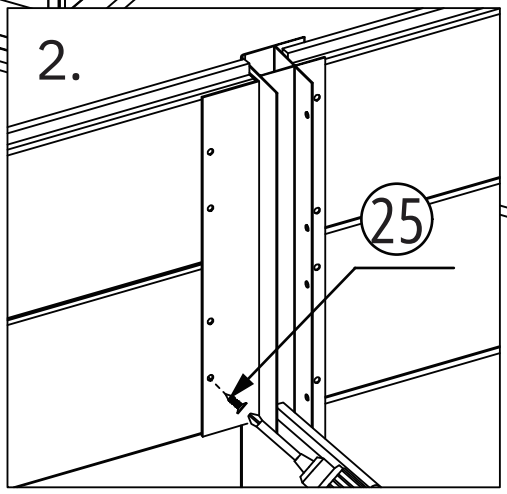

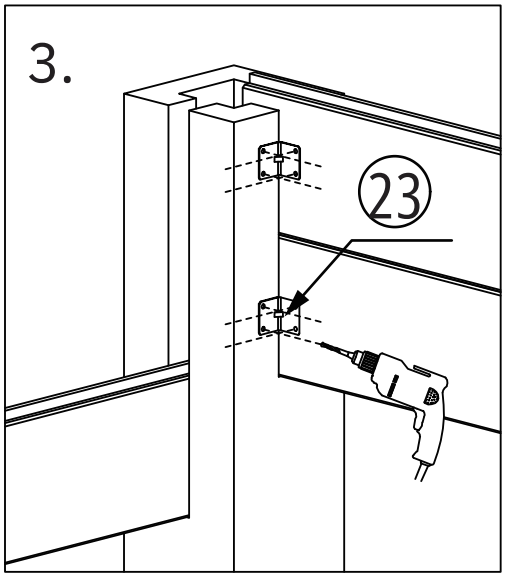

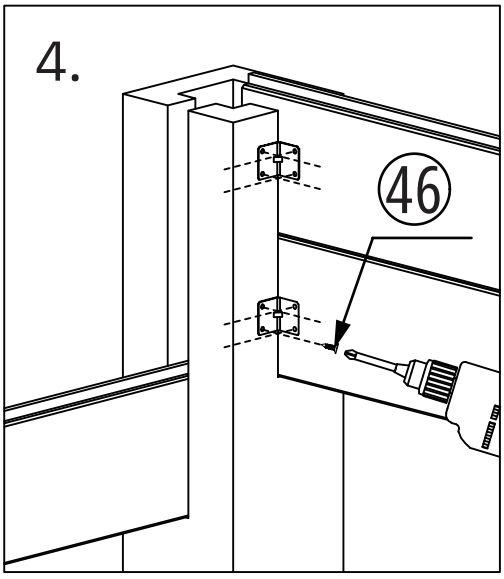

11. Installez le panneau mural en aluminium et le panneau mural en composite du mur avant. Connectez le poteau en composite aux panneaux muraux à l'aide d'une équerre en fer en forme de L. Utilisez un foret de 3 mm pour prépercer les trous, puis fixez avec des vis. Faites attention aux numéros de composants (comme indiqué sur le schéma ci-dessus).

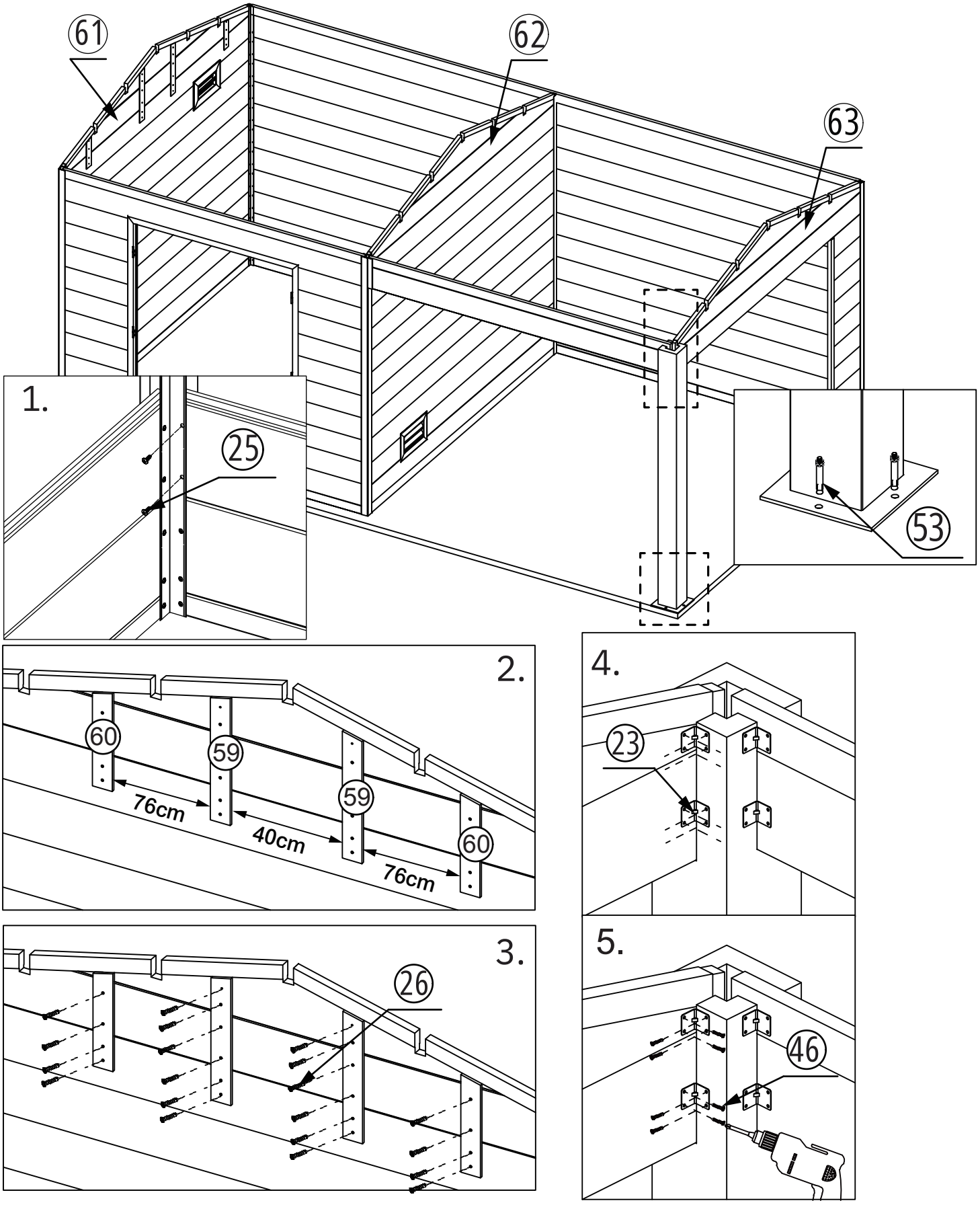

12. Installation du panneau mural triangulaire : en fonction des trous présents sur les lattes du panneau mural triangulaire, utilisez des vis ST4*23 mm pour le fixer avec le panneau mural inférieur en composite. Connectez le panneau mural triangulaire au poteau en composite à l'aide d'une équerre en forme de L, comme à l'étape 11. Enfin, fixez la base platine en fer au sol avec des vis d'expansion (comme indiqué sur le schéma ci-dessus).

Etape 13

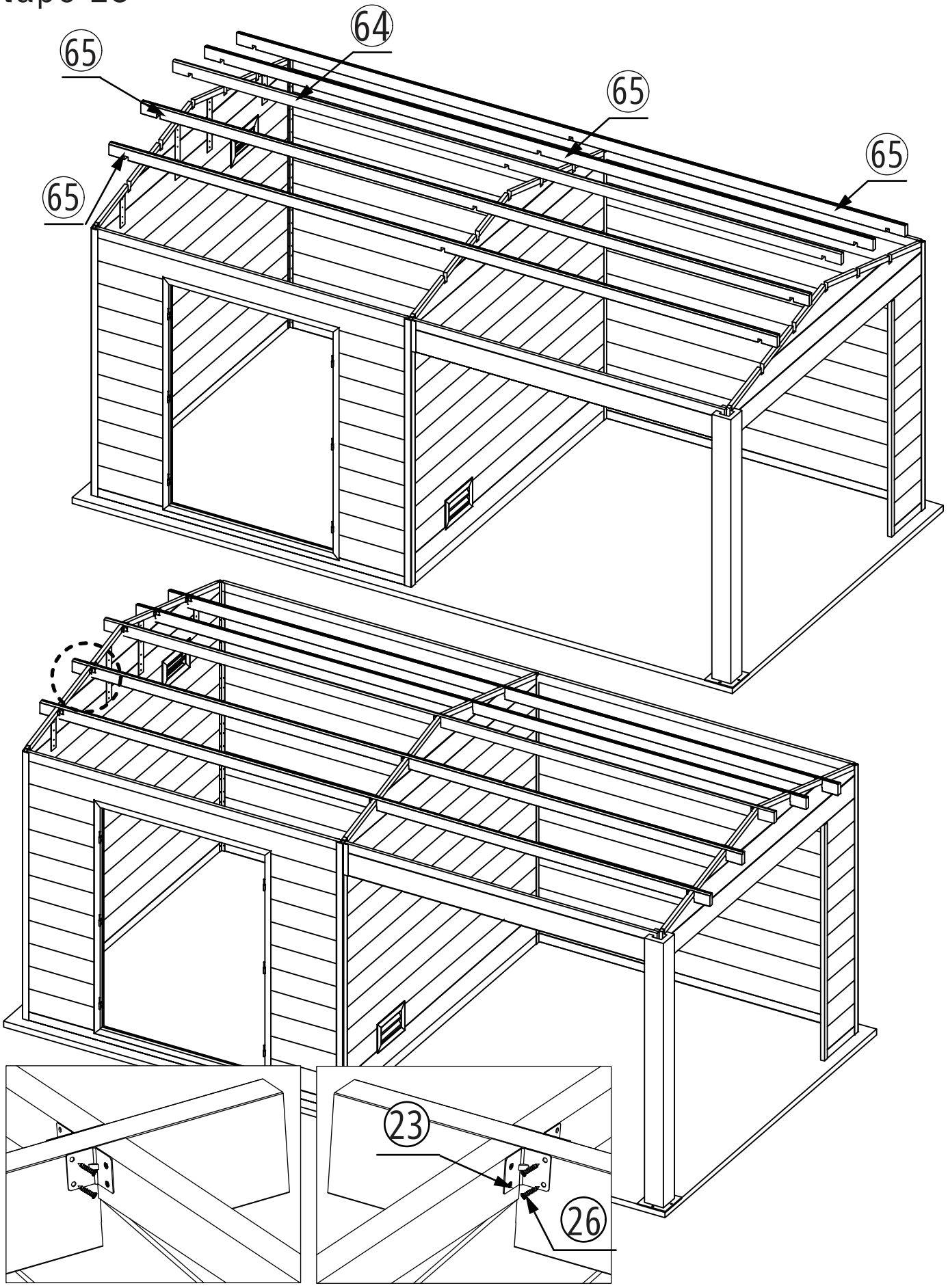

13. Insérez la traverse en aluminium et la faîtière dans la fente du panneau mural triangulaire en composite. Utilisez une équerre en forme de L pour fixer la connexion entre la traverse en aluminium, la faîtière et le panneau mural triangulaire. Utilisez un foret de 3 mm pour prépercer le trou, puis fixez avec des vis (comme indiqué sur le schéma ci-dessus).

Etape 14

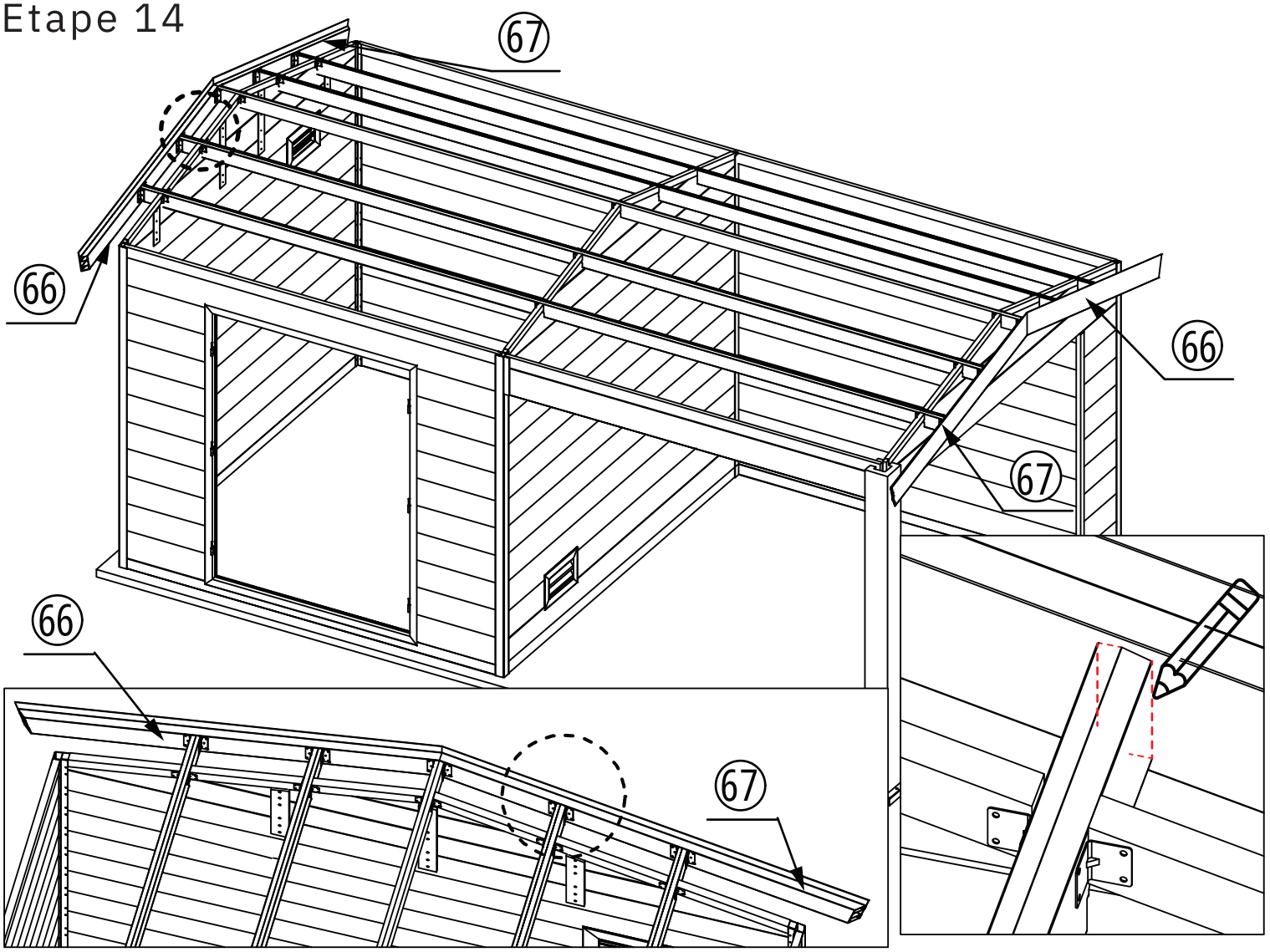

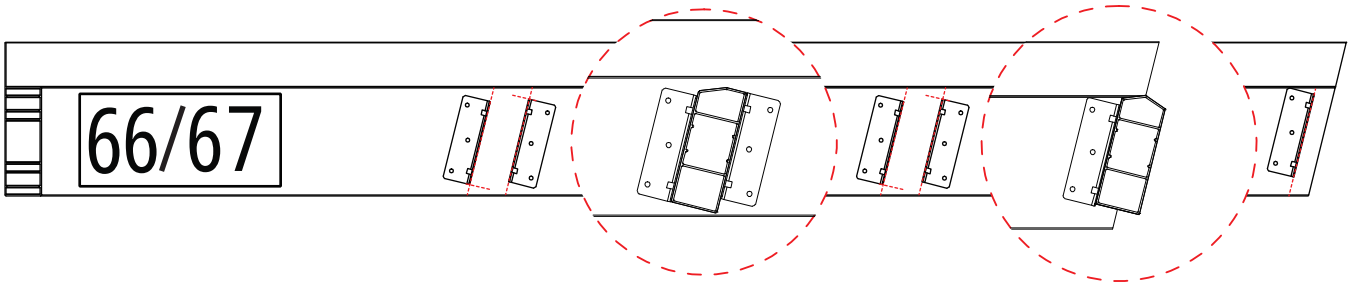

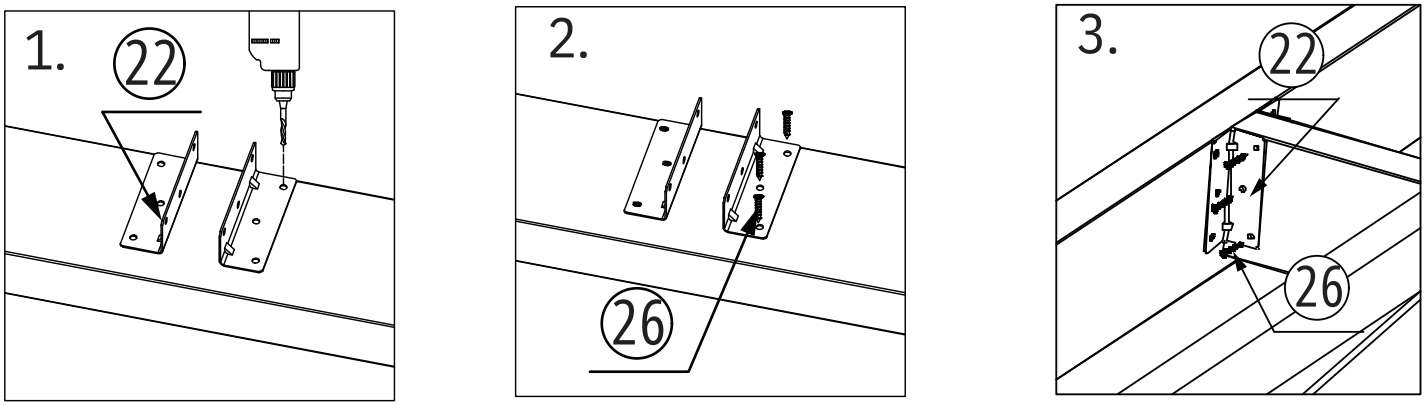

14. La cornière en aluminium doit être installée sur les côtés. Tracez la position de la ligne selon le schéma ci-dessus. Utilisez une équerre longue en forme de L pour la connecter à la cornière en aluminium en fonction du tracé. Ensuite, fixez-la avec la traverse en aluminium et la faîtière. Utilisez un foret de 3 mm pour prépercer le trou, puis fixez avec des vis (comme indiqué sur le schéma ci-dessus).

Etape 15

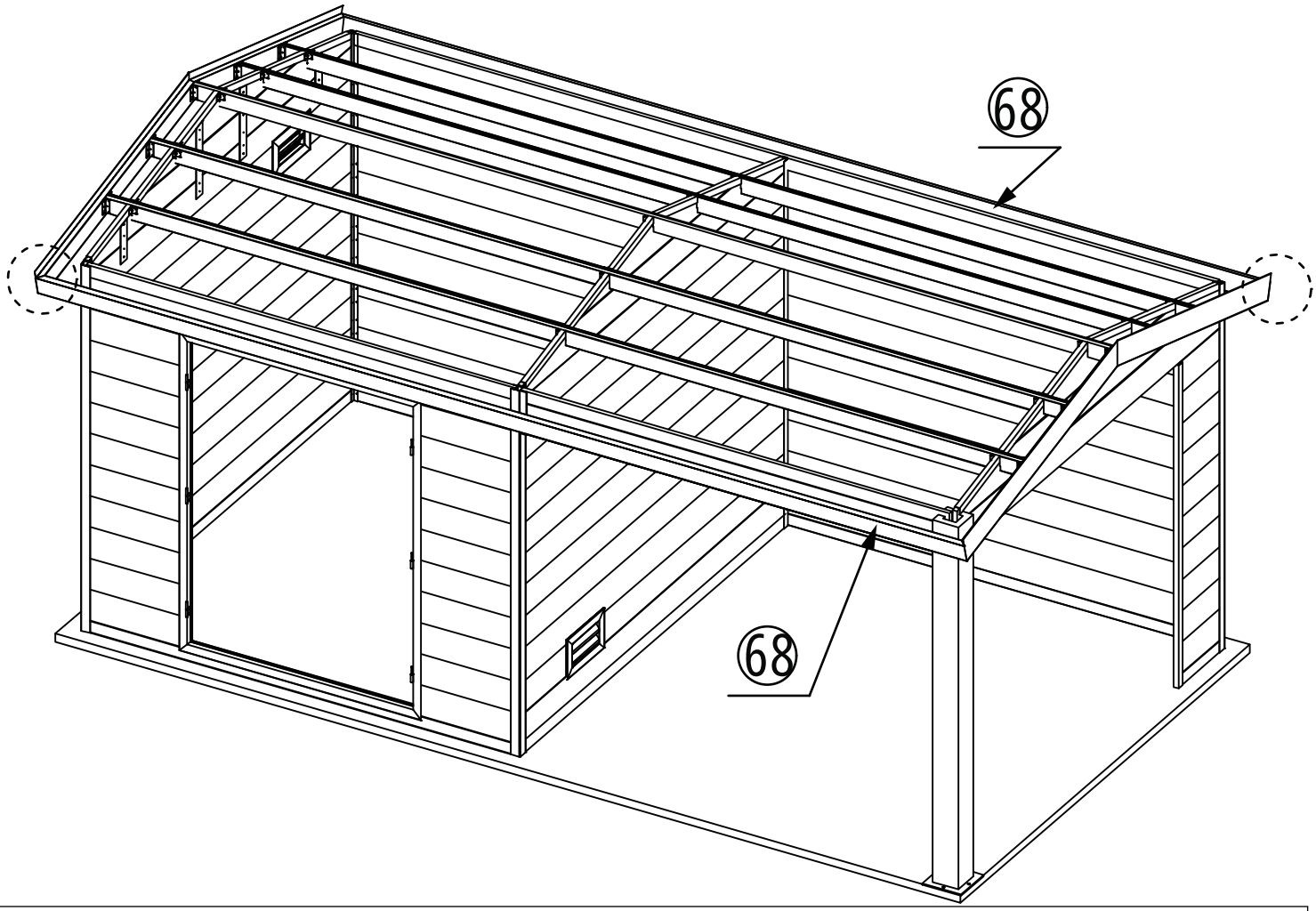

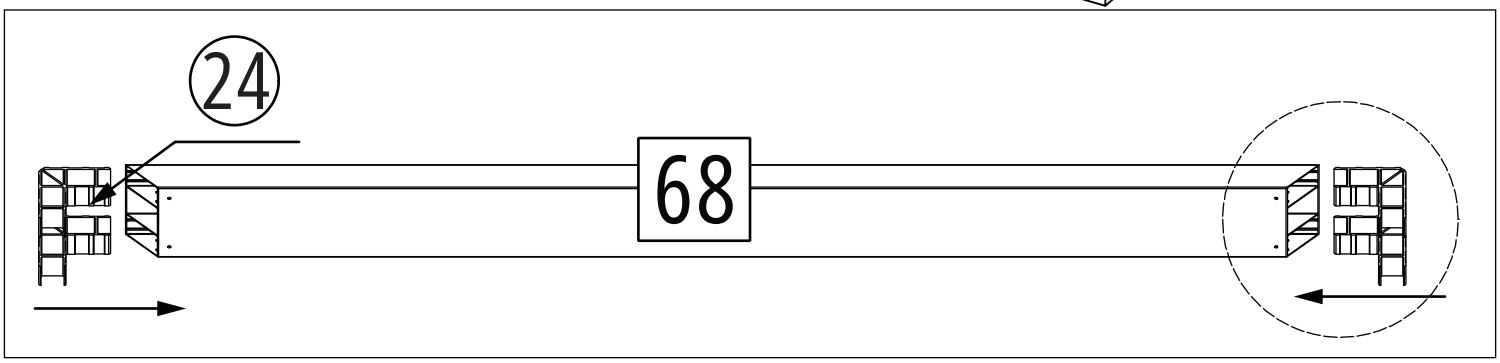

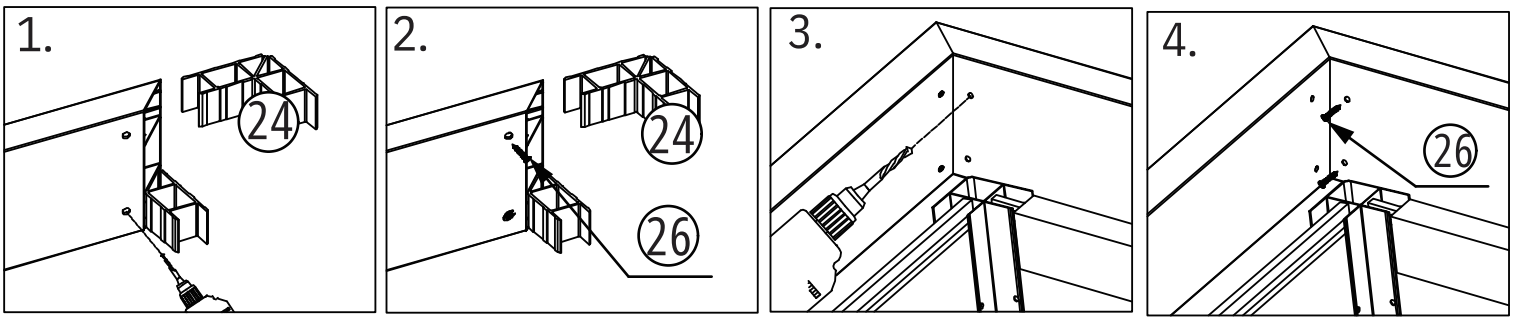

15. Installez la cornière en aluminium en respectant les positions d'installation indiquées par les numéros de composants correspondants. Insérez l’angle en aluminium dans la cornière en aluminium. Utilisez un foret de 3 mm pour prépercer les trous dans l’angle en fonction des trous de la cornière en aluminium, et fixez avec des vis (comme indiqué sur le schéma ci-dessus).

Etape 16

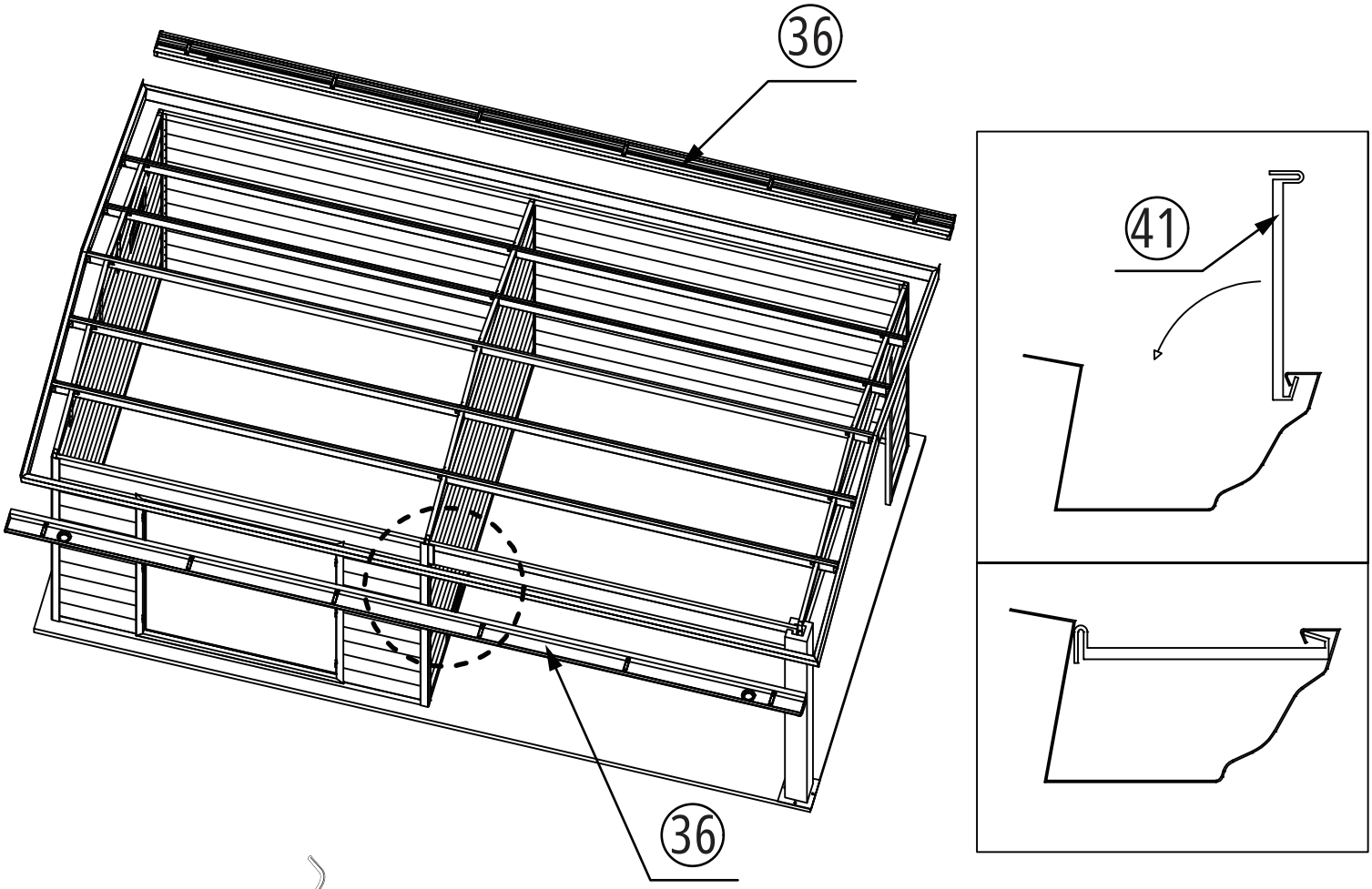

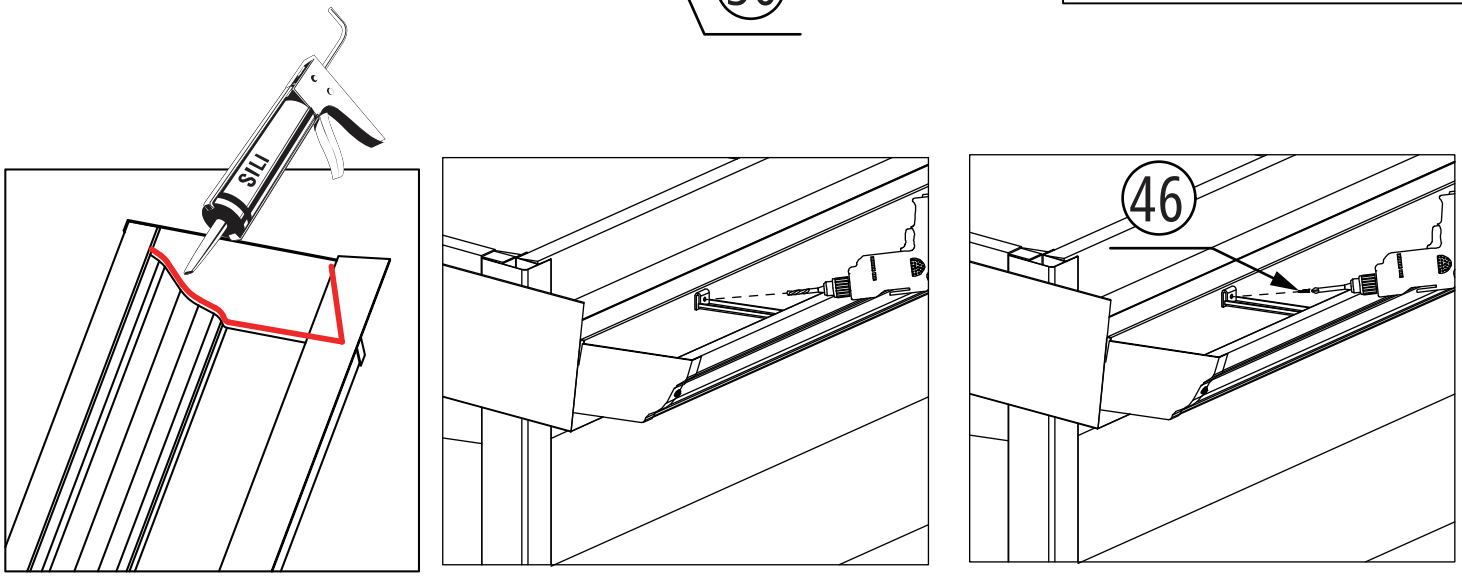

16. Insérez la tranchée de drainage dans les cornières avant et arrière, puis installez les supports. Utilisez un foret de 3 mm pour prépercer des trous dans les avancées de toit à travers les trous des supports, et fixez avec des vis. (comme indiqué sur le schéma ci-dessus)

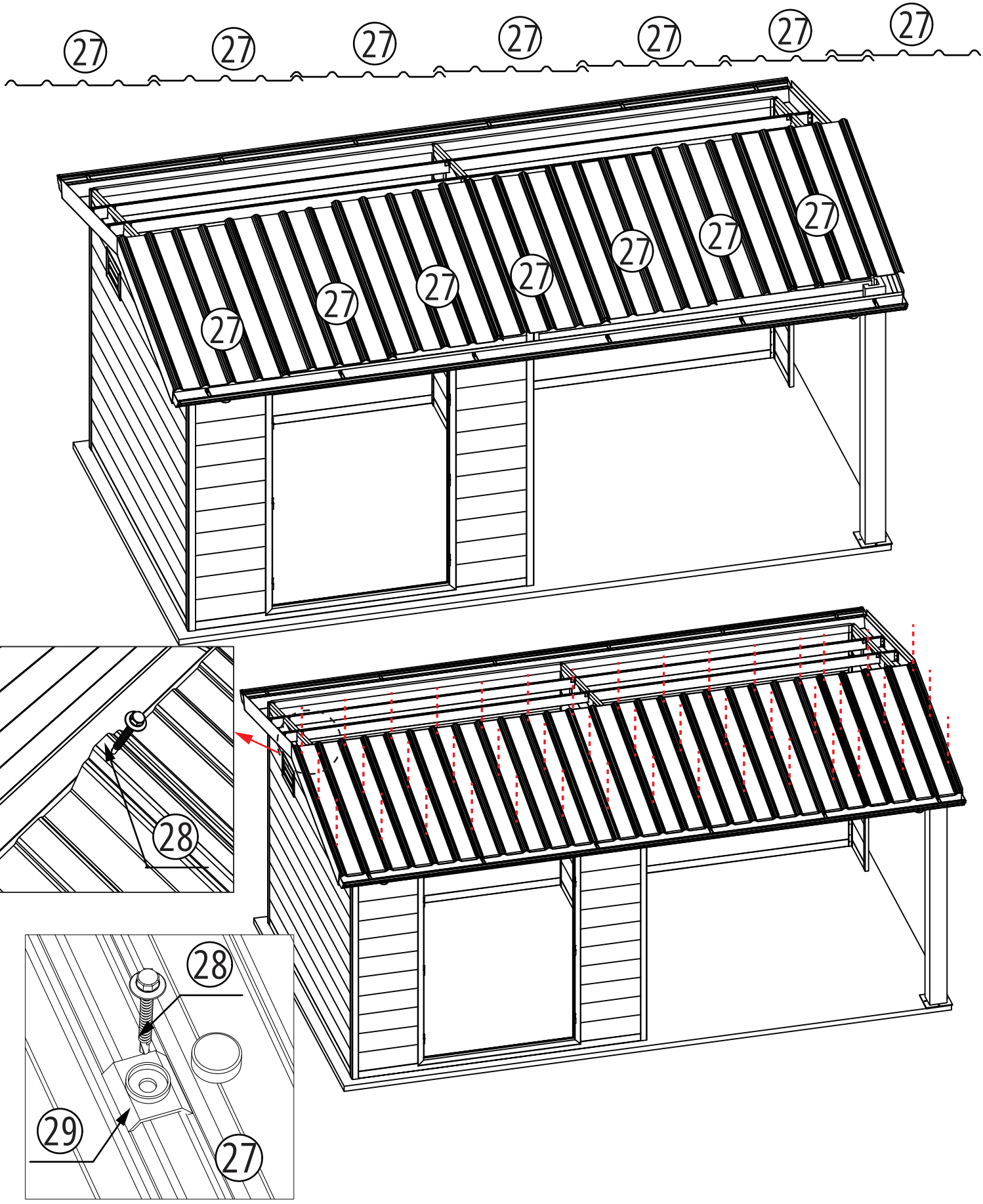

17. Installez le panneau de toit en résine PVC sur le dessus de l'abri. Placez une couche de panneau de toit en résine PVC sur le toit, comme indiqué sur le schéma ci-dessus. Utilisez des capuchons en plastique (ST5*60 mm) pour fixer le panneau de toit en résine PVC à la cornière en aluminium et à la traverse en aluminium (comme indiqué sur le schéma ci-dessus).

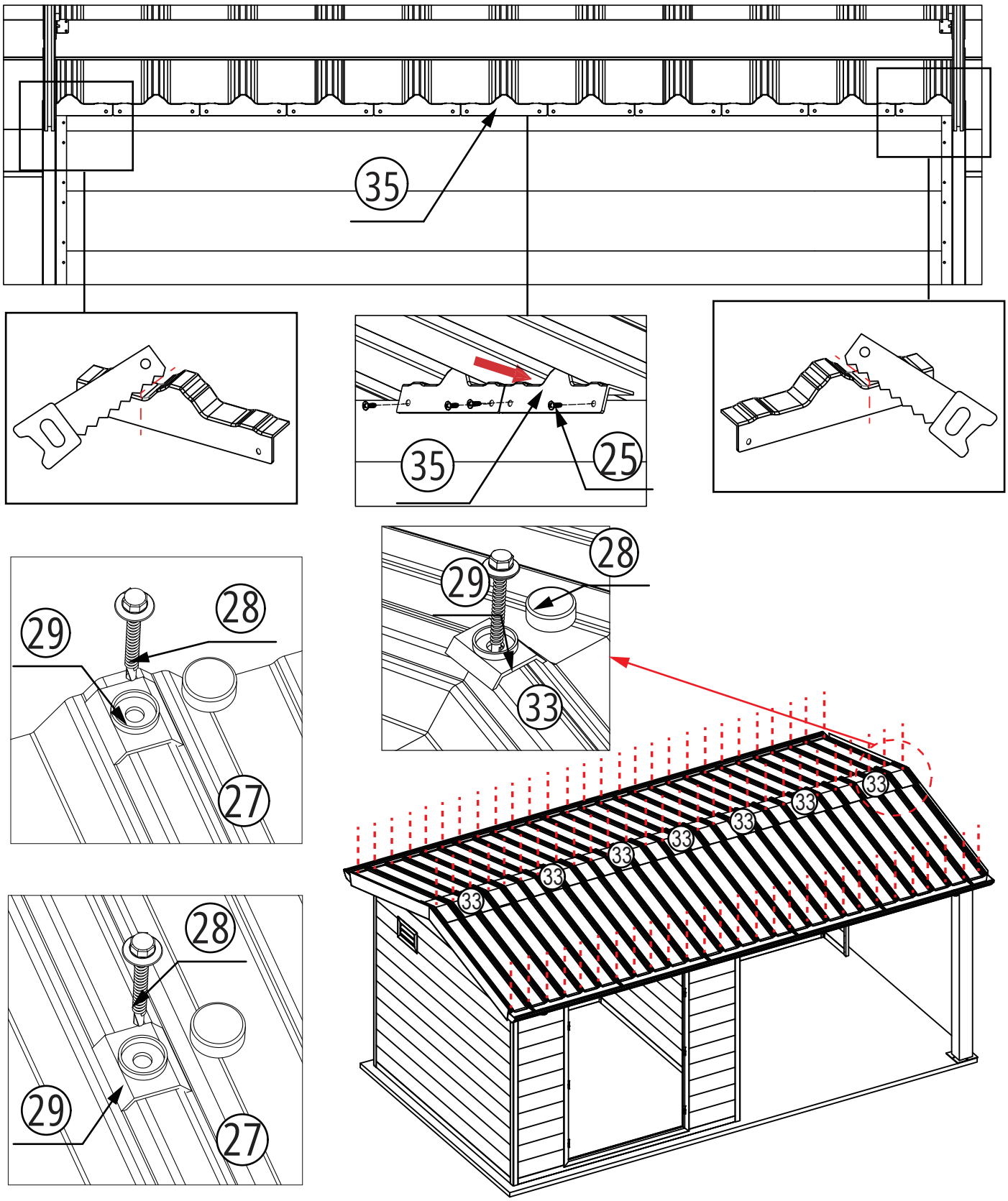

18.Utilisez les bouchons pour bloquer la partie creuse entre le sommet du mur et les panneaux de toit. Veuillez découper les parties excédentaires des bouchons lors de l'installation sur les deux côtés du mur. Placez le panneau de toit PVC/ faîtière et utilisez des vis ST5*60 mm avec capuchon en plastique pour fixer les panneaux de toit en résine aux panneaux muraux en composite ainsi qu'à la cornière en aluminium. Assurez-vous que chaque position sur la cornière en aluminium est vissée. (comme indiqué sur le schéma ci-dessus)

Etape 19

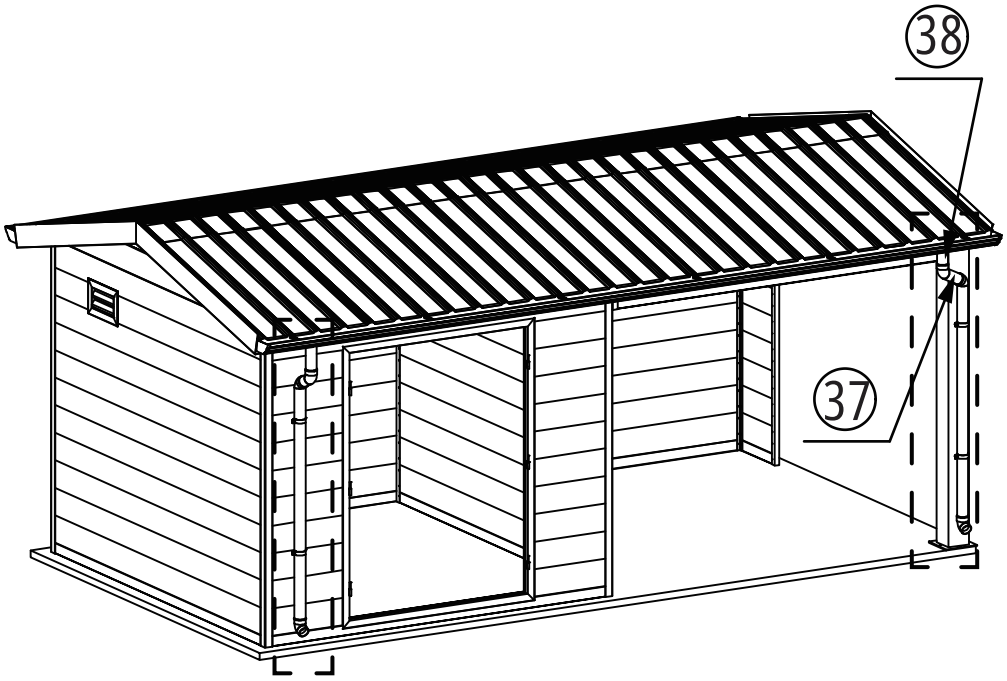

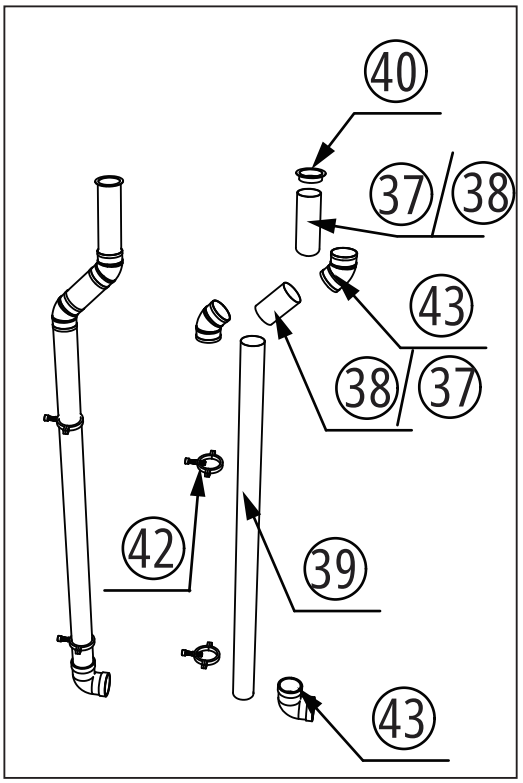

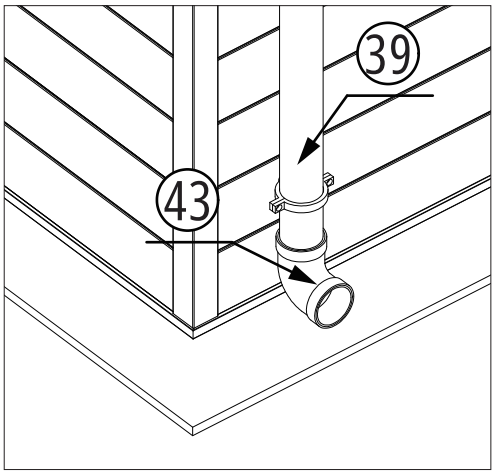

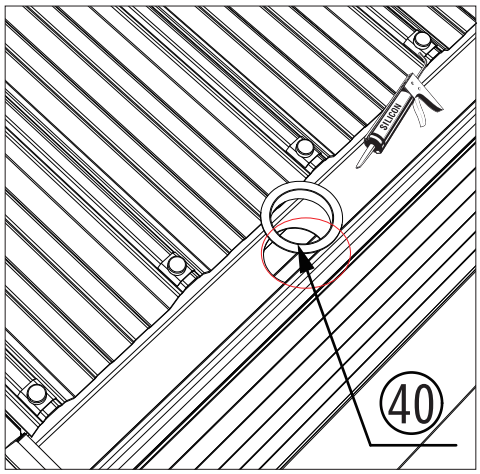

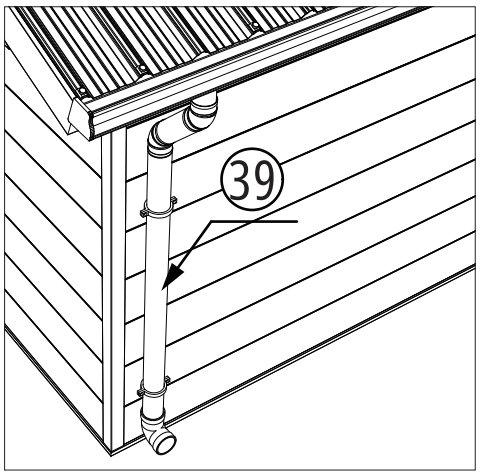

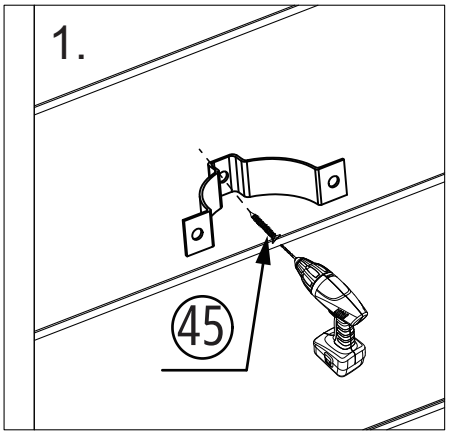

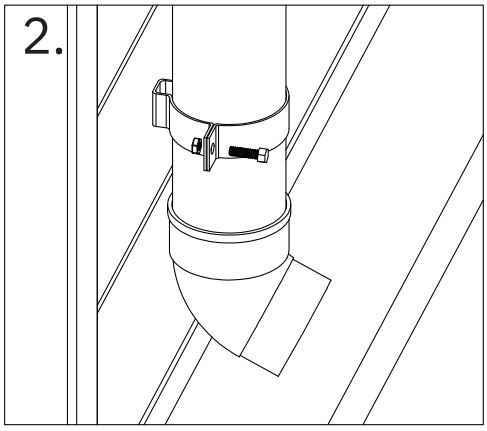

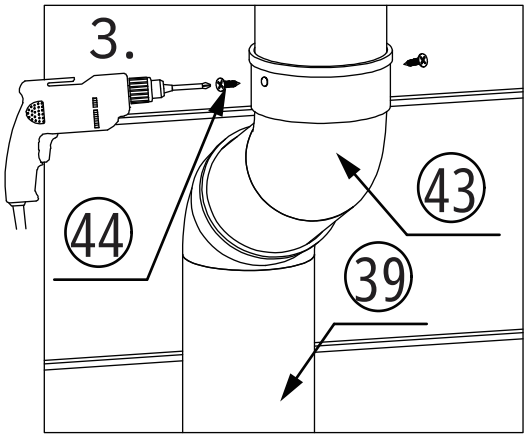

19. Installez d'abord le drain sur l'ouverture de la rainure de la cornière avec de la colle , puis installez le tuyau de descente. Marquez la position du support et fixez-le aux panneaux muraux en composite avec des vis ST5*20 mm. Utilisez ensuite un foret de 3 mm pour pré-percer les trous à chaque interface de drainage et fixez-les avec des vis automatiques ST4*12 mm (comme indiqué sur le schéma ci-dessus).

Etape 20

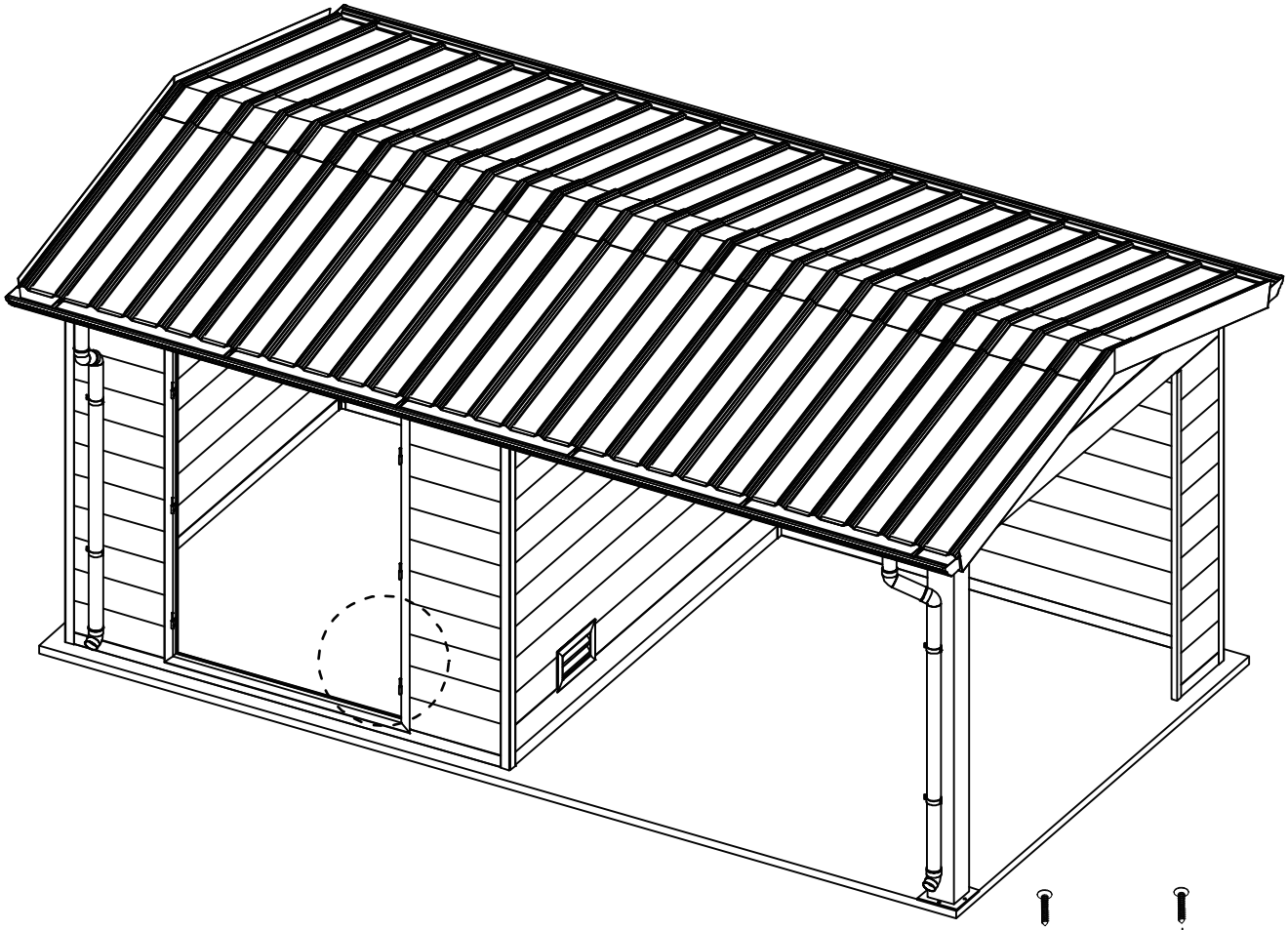

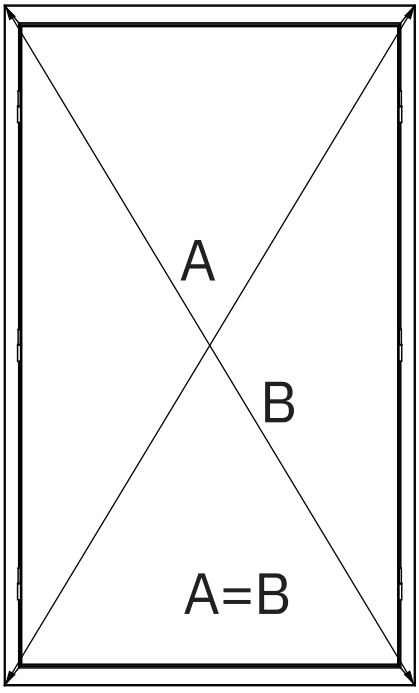

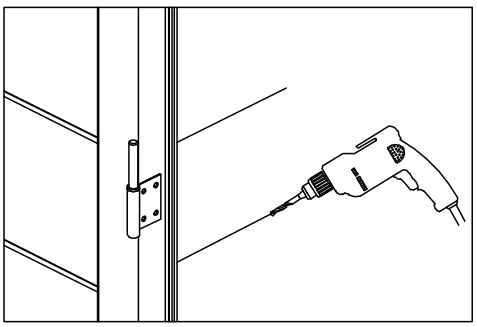

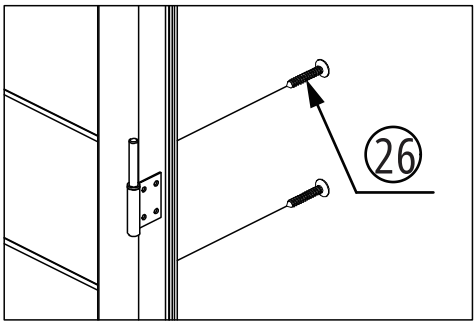

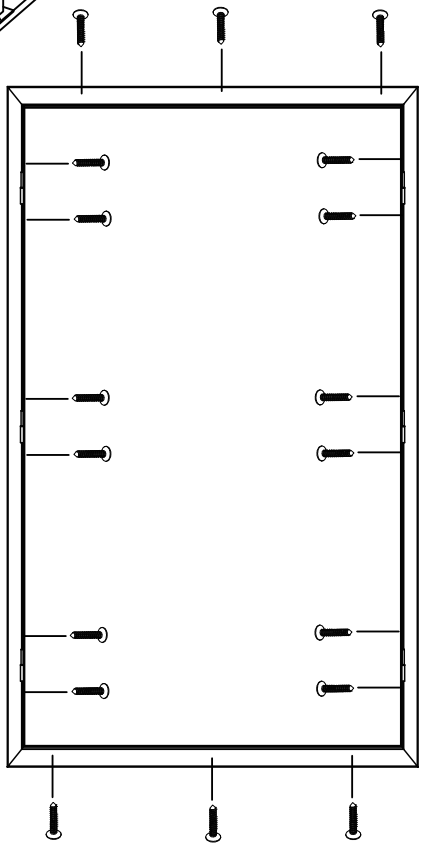

20. Utilisez un outil de mesure pour égaliser les diagonales du cadre de la porte. A l’aide d’un foret de 3 mm, prépercez des trous à l'intérieur du cadre de la porte, puis serrez le cadre de la porte avec des vis (comme indiqué sur le schéma ci-dessus).

Etape 21

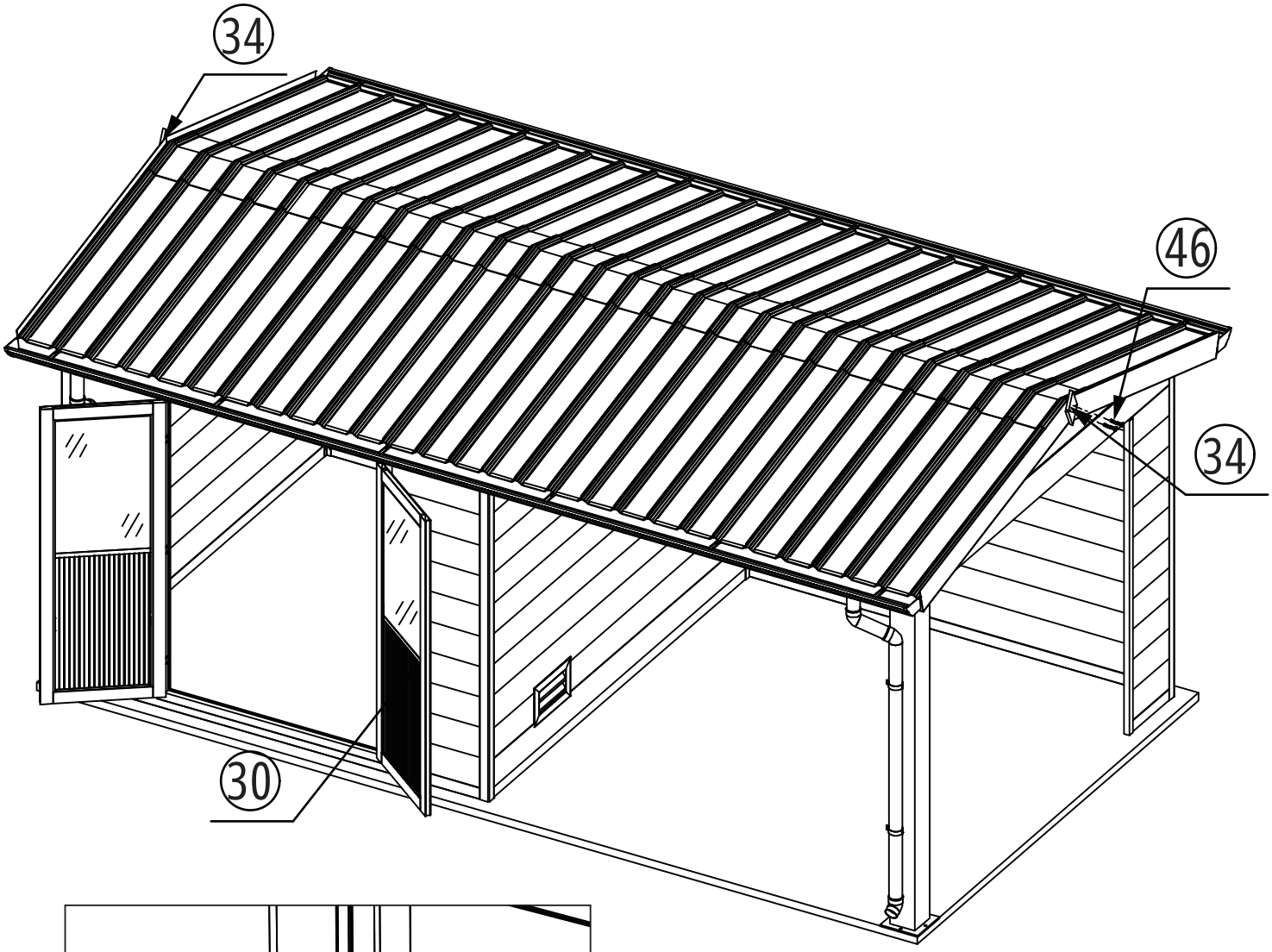

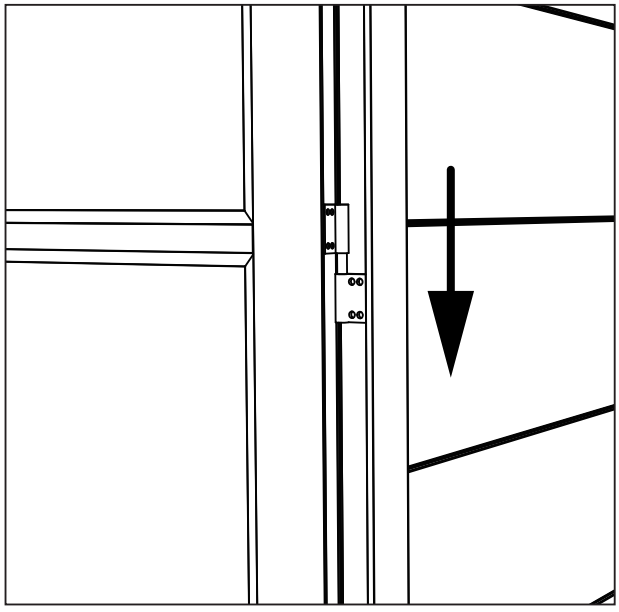

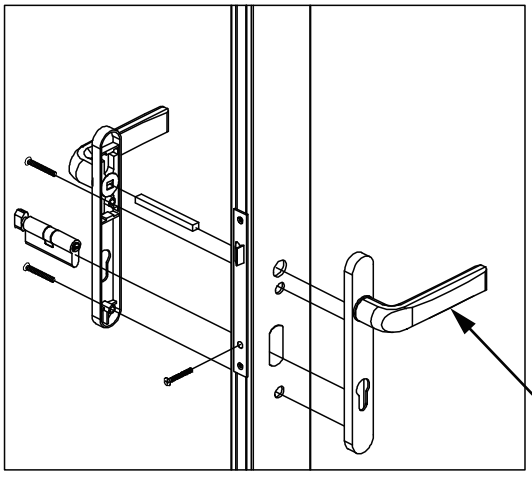

21. Insérez la porte dans la charnière du cadre de la porte, testez l'ouverture et la fermeture de la porte, et ajustez si nécessaire. Ensuite, installez les serrures de porte et le panneau décoratif (comme indiqué sur le schéma ci-dessus).