univers-abri-jardin

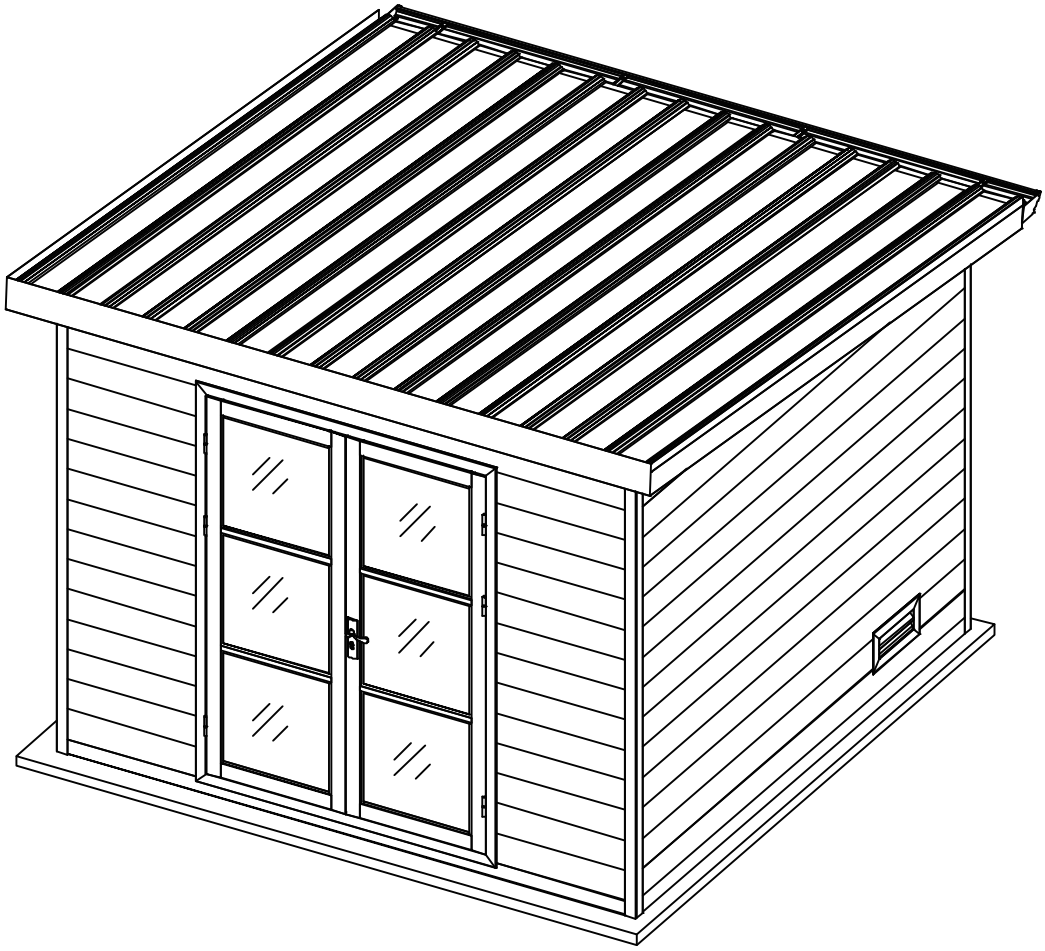

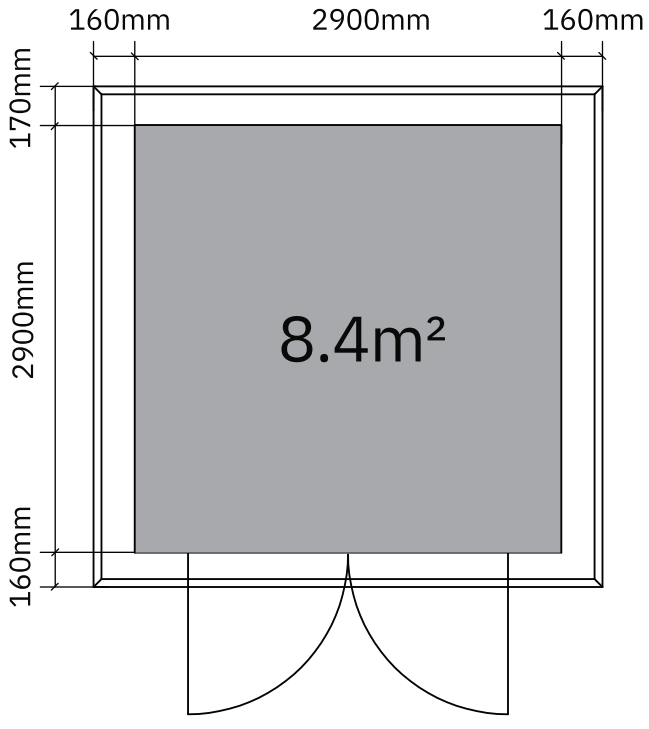

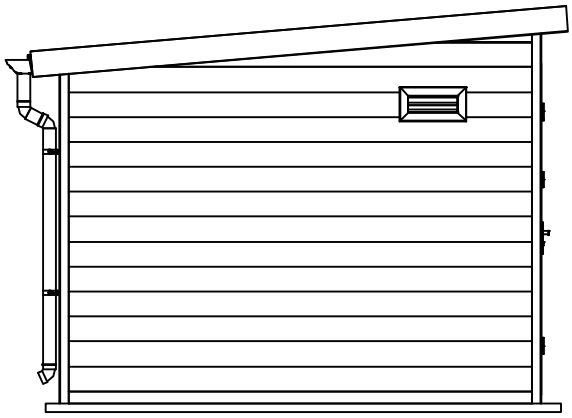

Vue côté gauche

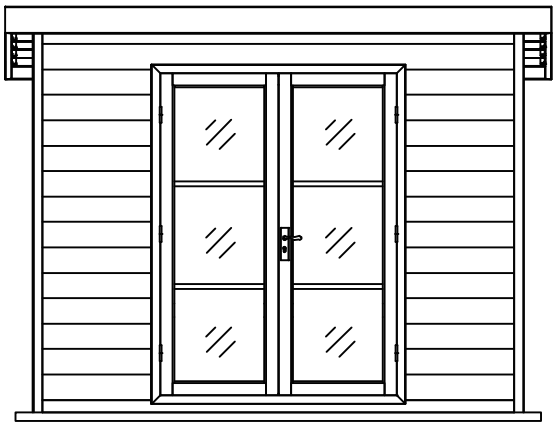

Vue de face

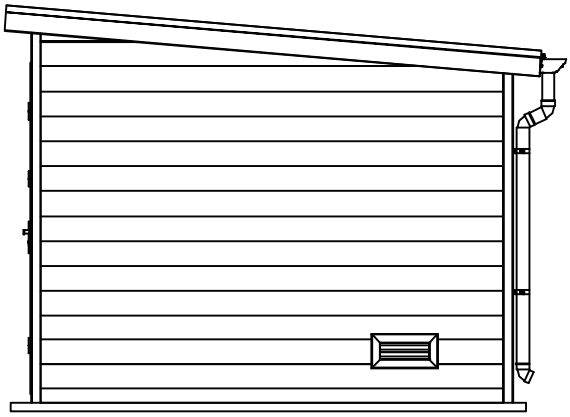

Vue côté droit

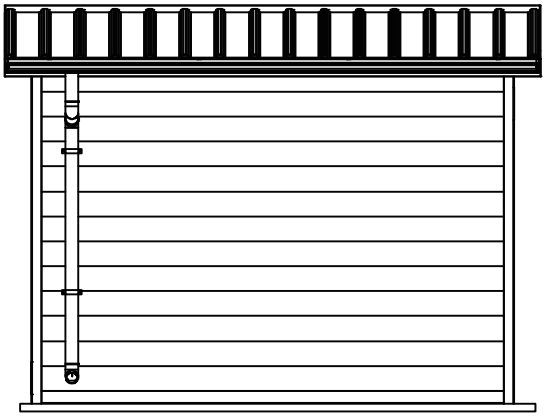

Vue arrière

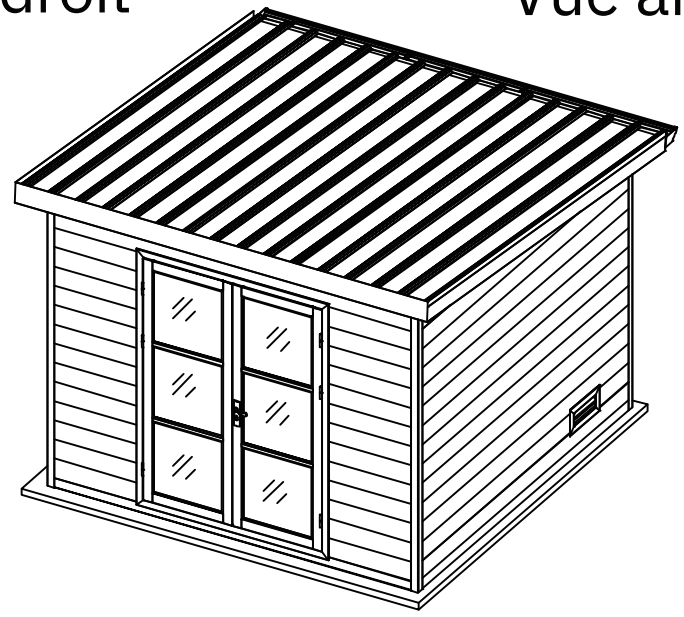

Vue de côté

Outils :

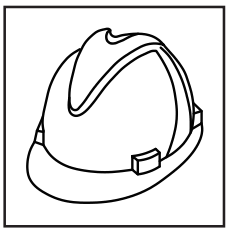



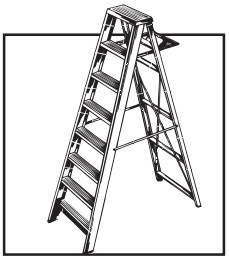

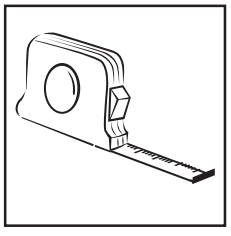

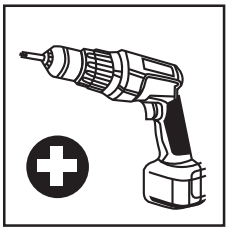

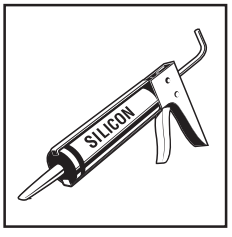

Inventaire des pièces

No.	STRUCTURE	DESCRIPTION	QTE
1	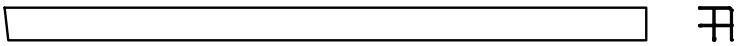	Colonne aluminium 58*58 L=2335mm	1
2	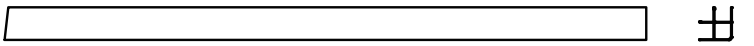	Colonne aluminium 58*58 L=2335mm	1
3	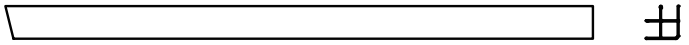	Colonne aluminium 58*58 L=2092mm	1
4	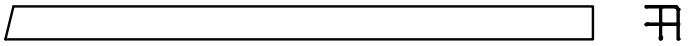	Colonne aluminium 58*58 L=2092mm	1
5	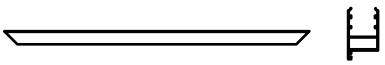	Cadre supérieur de porte	1
6	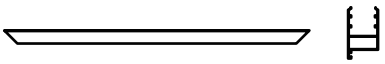	Cadre inférieur de porte	1
7	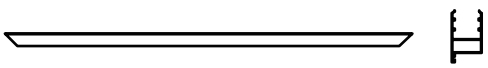	Cadre de porte gauche	1
8	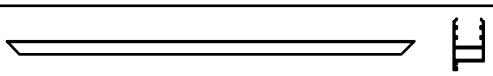	Cadre de porte droite	1
9		Système de verrouillage de porte	4
10		Système d'assemblage de porte	8
11	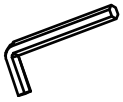	Clé hexagonale	1
12	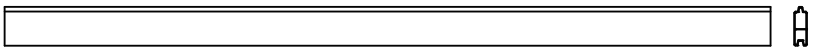	Panneau mural alu B 85*29 L=2835mm	4
13	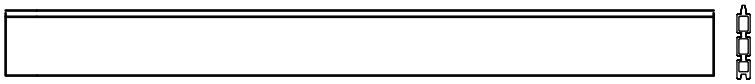	Panneau mural 160*28 L=2835mm	39
14	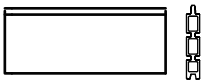	Panneau mural 160*28 L=697mm	26
15	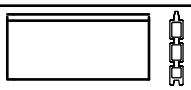	Panneau mural 160*28 L=450mm	2
16	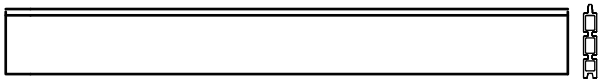	Panneau mural 160*28 L=2044mm	2
17	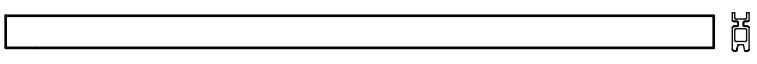	Panneau mural 65*28 L=2835mm	1
18		Fronton	2
19	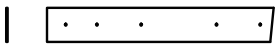	Barres anti-tempêtes 54*2.9 L=372mm	2
20	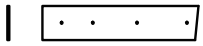	Barres anti-tempêtes 54*2.9 L=318mm	2
21		poteau de renfort en alu 98*45 L=2075mm	3

Inventaire des pièces

No.	STRUCTURE	DESCRIPTION	QTE
22	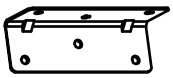	Cornière d'angle métal 28*28 L=86mm	16
23	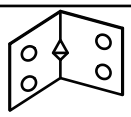	Angle en métal 30*30 L=35mm	16
24		Connecteur alu L=30mm	8
25		Vis auto-taraudeuses 4*15mm	490
26		Vis auto-taraudeuses 4*23mm	270
27	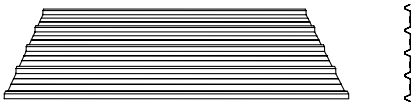	Tuiles en PVC L=3250mm	4
28	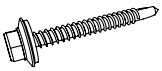	Vis 5x60	105
29		Protection anti-pluie pour vis de toit	105
30	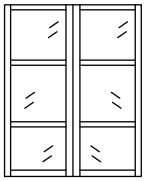	Porte	1
31		Poignée de porte	1
32	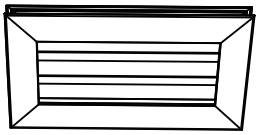	Grilles de ventilation	2
33	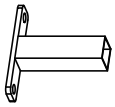	base en fer du poteau carré en alu	3
34	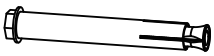	Vis de dilatation M10*100mm	6
35	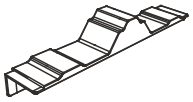	Bouchons pour panneaux de toit	30
36	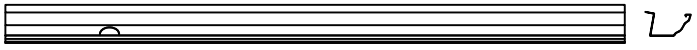	Tranchée de drainage 175*90 L=3210mm	1
37	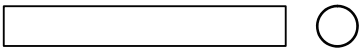	Tuyau d'évacuation des eaux pluviales Ø75mm L=200mm	1
38	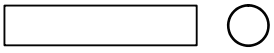	Tuyau d'évacuation des eaux pluviales Ø75mm L=135mm	1

Inventaire des pièces

No.	STRUCTURE	DESCRIPTION	QTE
39	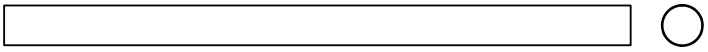	Tuyau d'évacuation des eaux pluviales Ø75mm L=1500 mm	1
40	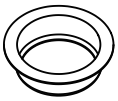	Drain	1
41		Pièce de suspension	4
42	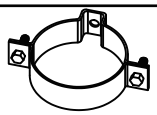	Collier de serrage	2
43		Dispositif de drainage	3
44		Vis auto-taraudeuses 4*12mm	15
45		Vis auto-taraudeuses 5*20mm	5
46	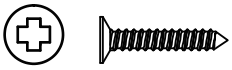	Vis auto-taraudeuses 4*30mm	10
47	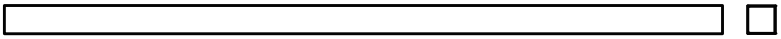	Poteau carré alu 50*50 L=2835mm	1
48	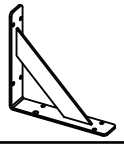	Cadre de support à angle droit 90°	2
49	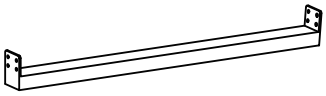	Barre d'acier L=503mm	1
50		Poutre alu 98*37 L=3146mm	4
51	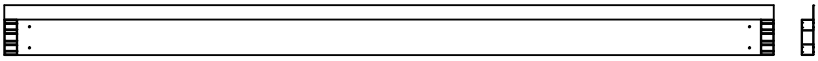	Cornière courte alu 155*37 L=3230mm	2
52	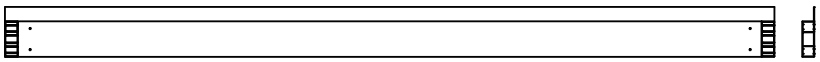	Cornière alu courte 155*37 L=3220mm	1
53	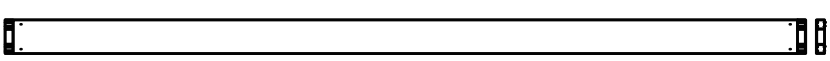	Cornière alu courte 110*37 L=3220mm	1
54	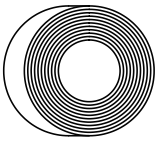	joint d'étanchéité	4
55	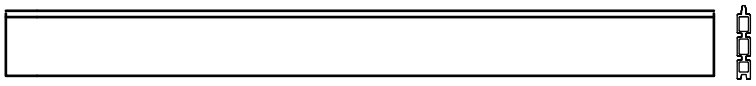 SPARE BEAM-ERZATZBOHLE-MADRIER DE RÉSERVE	Panneau mural 160*28 L=2835mm	1

Etape 1

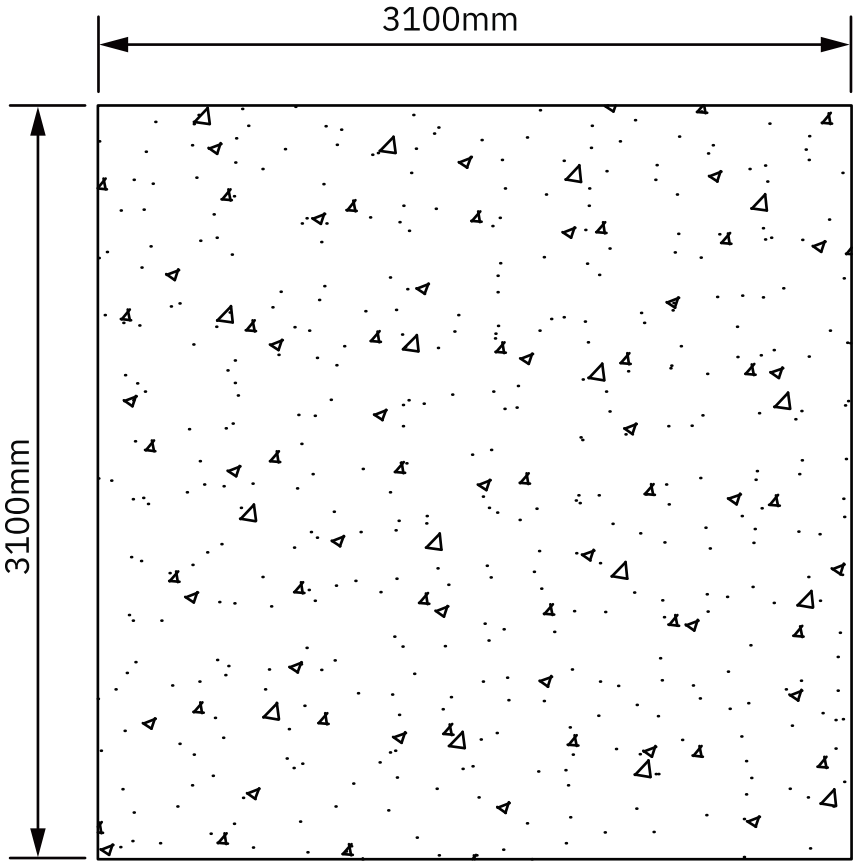

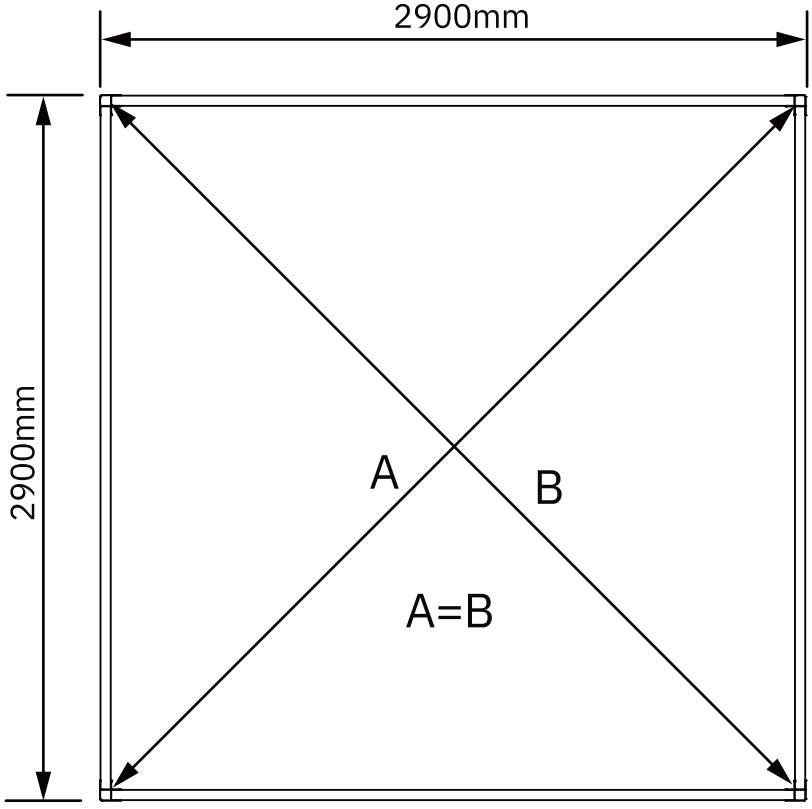

1. Les abris de jardin doivent être installés sur une fondation stable et plane, comme une dalle de béton. La surface doit être plane et conforme aux dimensions indiquées ci-dessus. L'intérieur de l'abri doit être d'équerre, avec des diagonales de longueur égale.

Etape 2

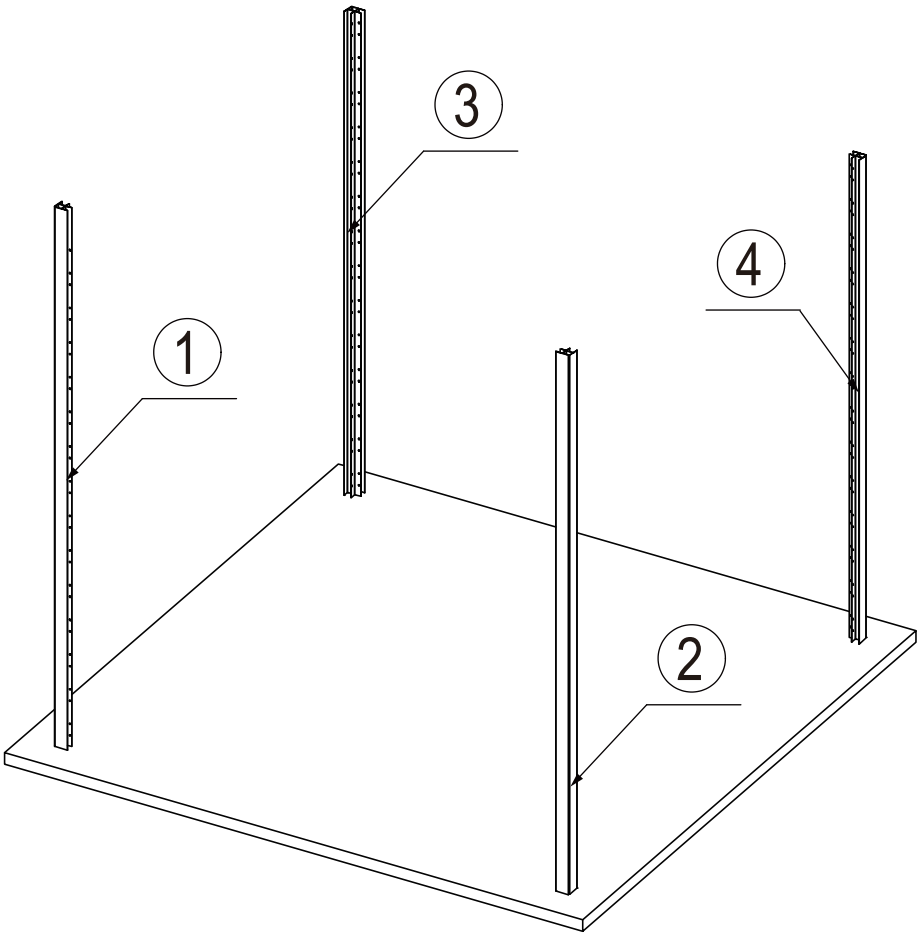

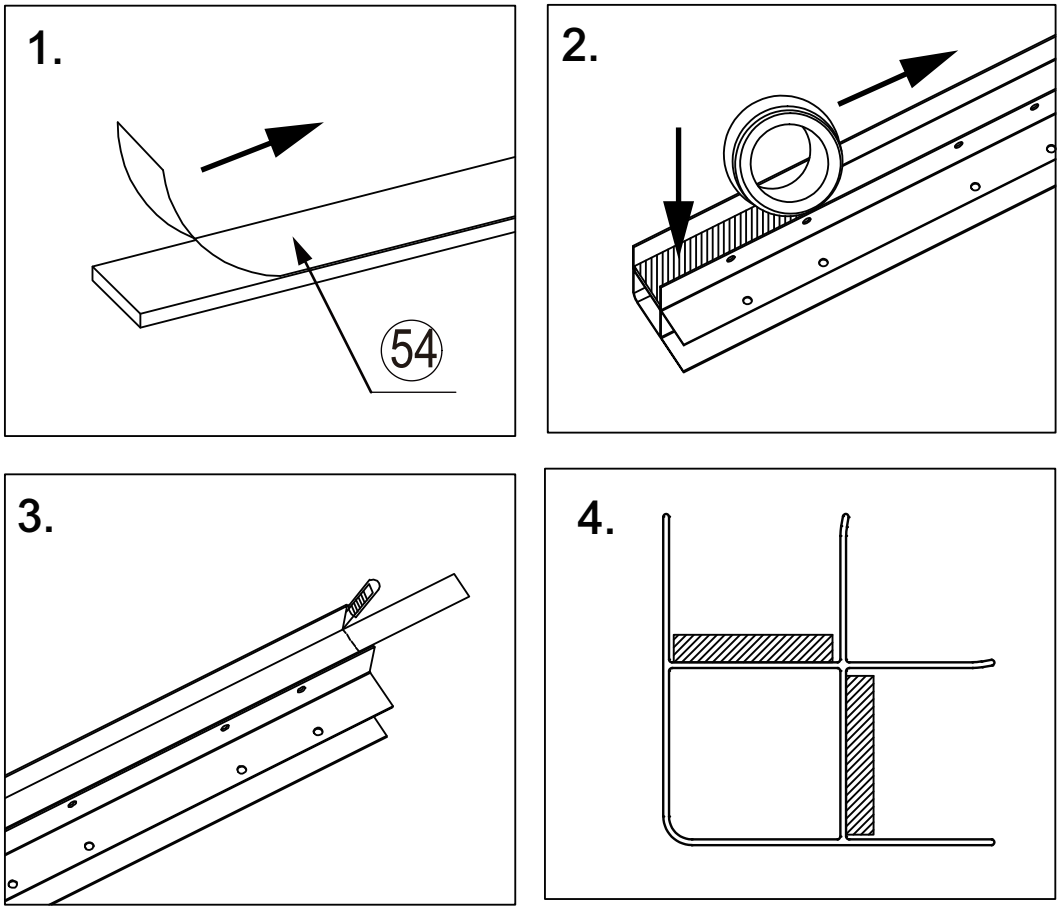

2. Veuillez suivre les étapes ci-dessus pour coller les joints sur le poteau en aluminium.

Etape 3

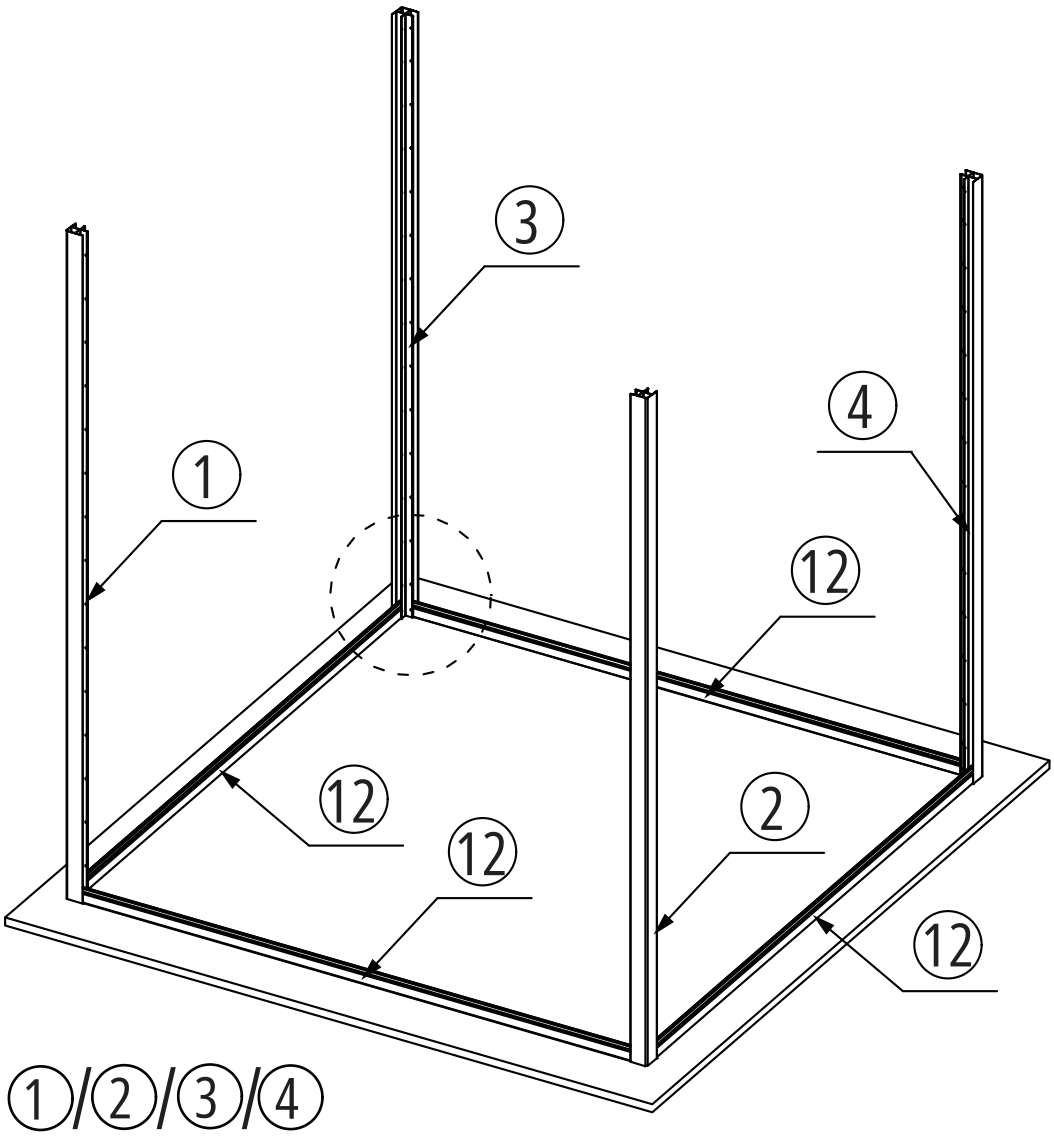

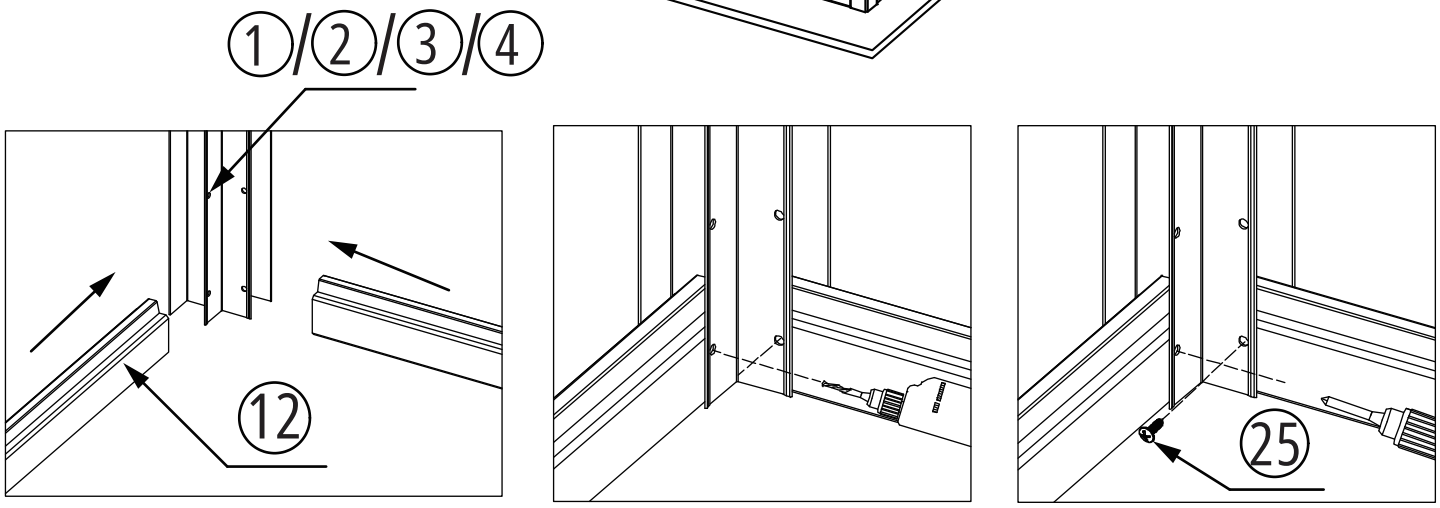

3. Insérez les panneaux inférieurs en aluminium dans le cadre en aluminium. En fonction de la position des trous dans le cadre en aluminium, utilisez un foret de 3 mm pour prépercer les trous dans les panneaux inférieurs en aluminium, puis vissez lentement les vis ST4*15 dans la direction verticale. Faites attention aux numéros de composants correspondants (comme indiqué sur le schéma ci-dessus).

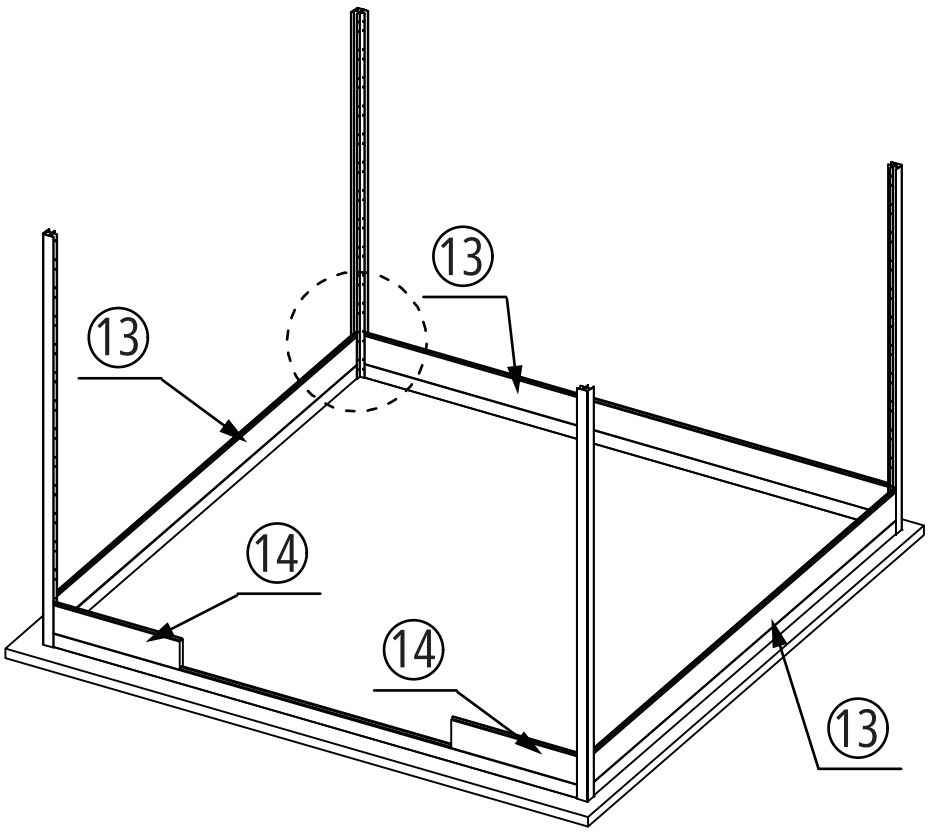

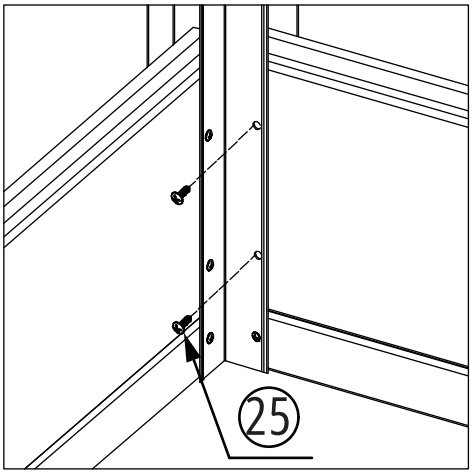

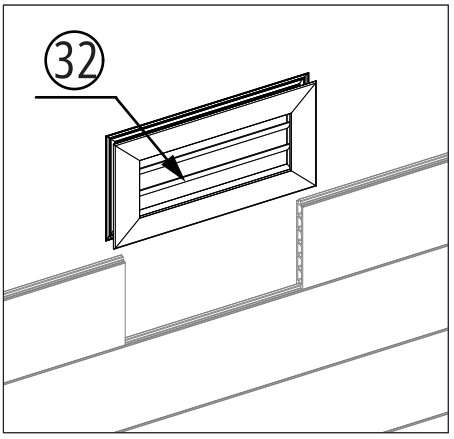

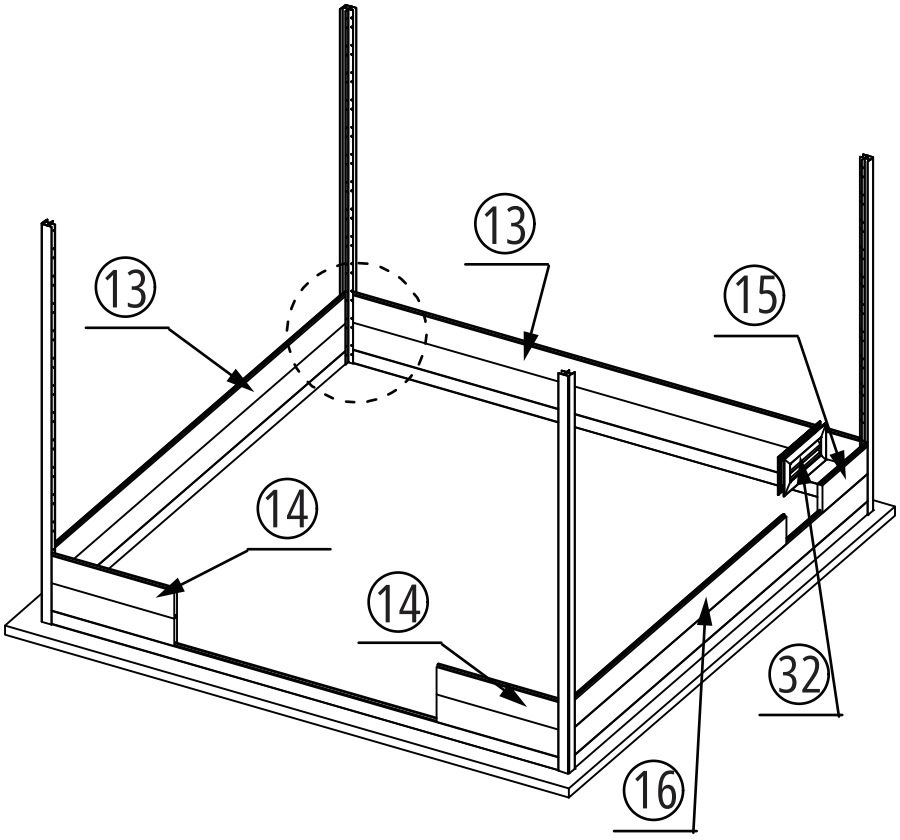

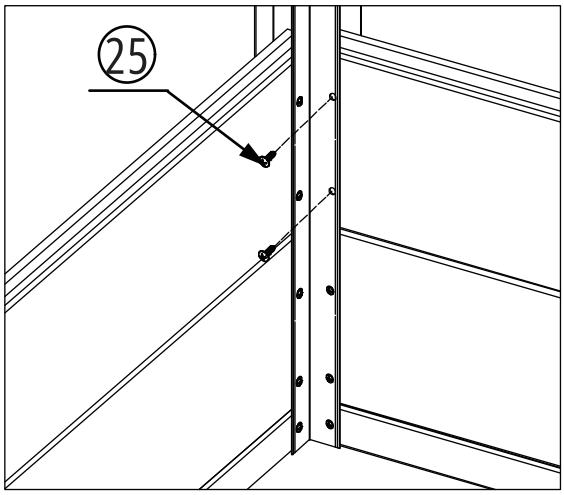

4. Insérez les panneaux muraux en composite dans le cadre en aluminium en prêtant attention aux numéros de pièces. Utilisez des vis ST4*15 et vissez-les lentement dans la direction verticale. Chaque panneau mural nécessite deux vis (comme indiqué sur le schéma ci-dessus).

Etape 5

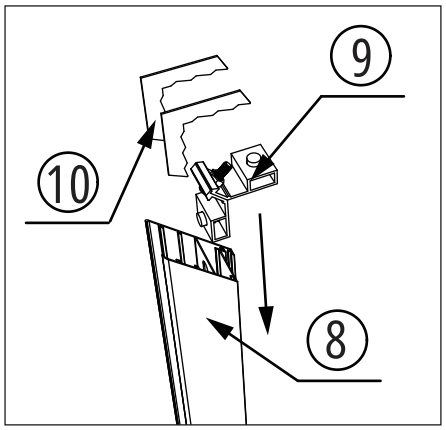

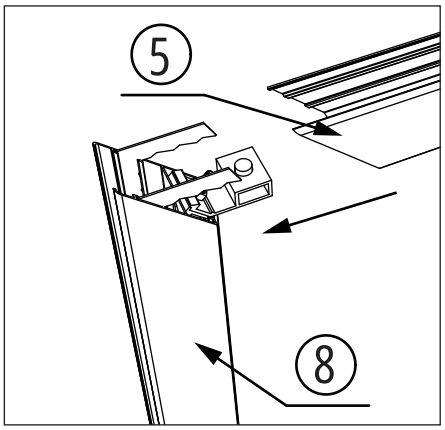

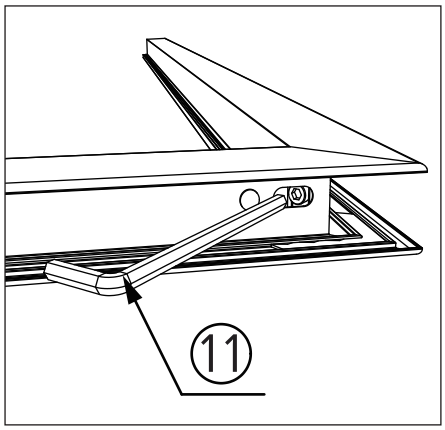

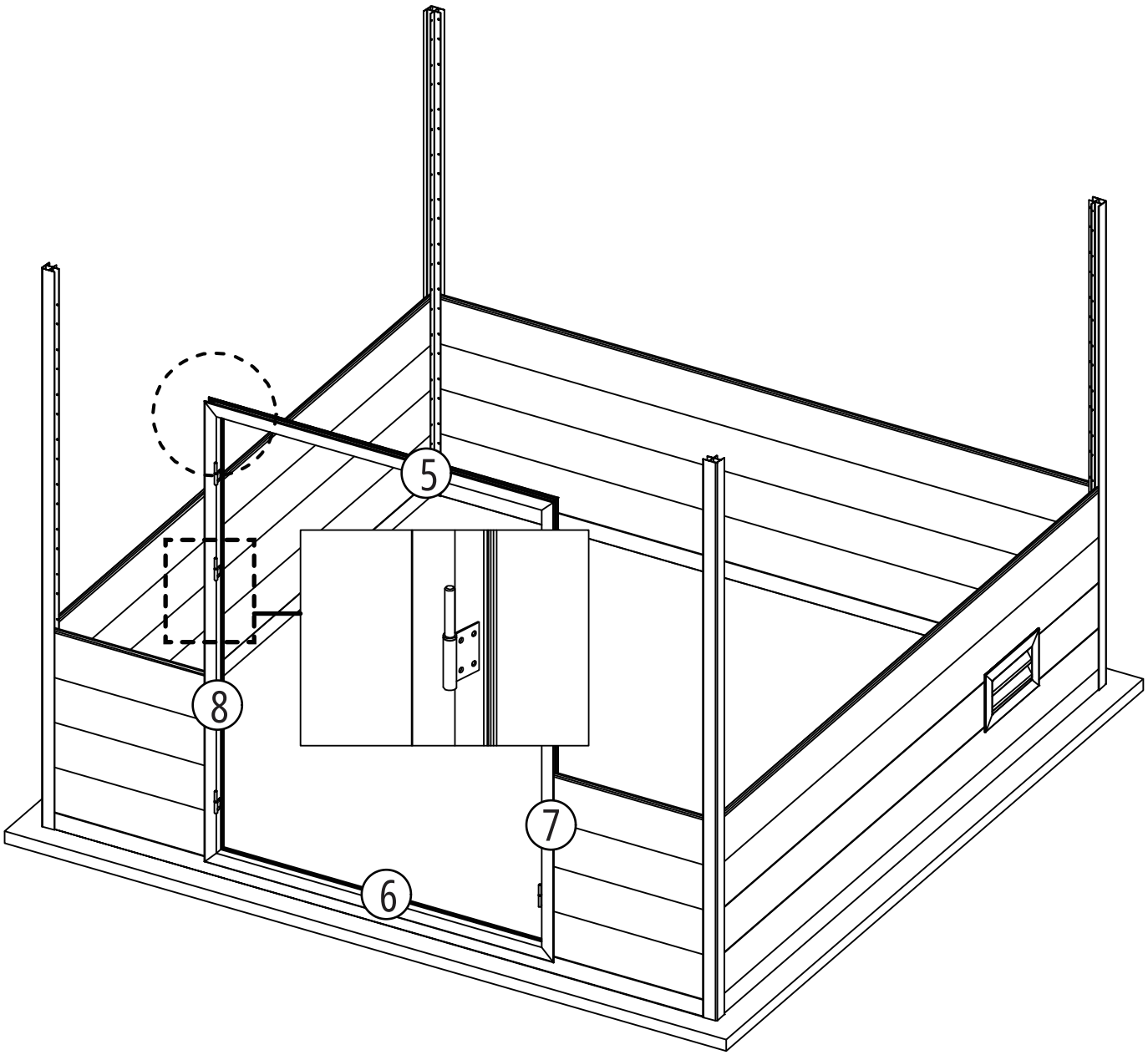

5. Insérez le système de verrouillage de porte dans la rainure interne du cadre de porte, puis assemblez le cadre de porte en suivant les numéros indiqués sur le schéma ci-dessus. Ensuite, insérez le cadre de porte dans le panneau mural en veillant à ce que le cadre de porte soit orienté vers l'extérieur (comme indiqué sur le schéma ci-dessus).

Etape 6

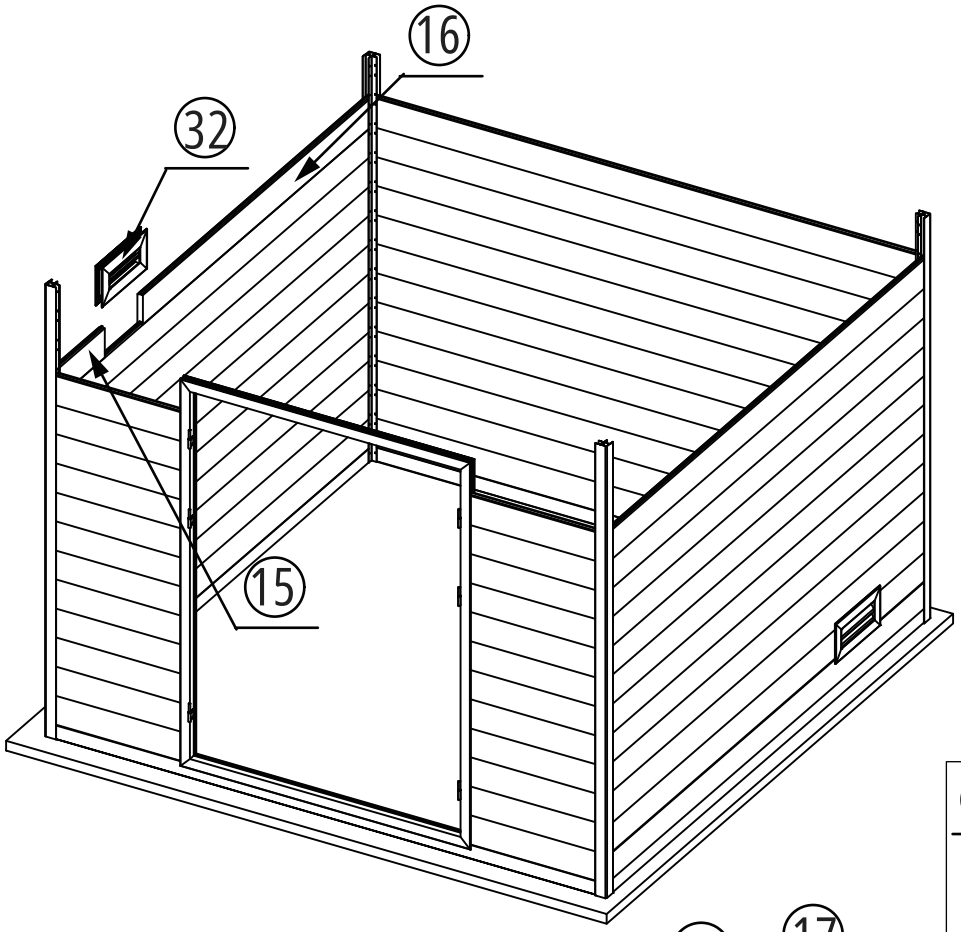

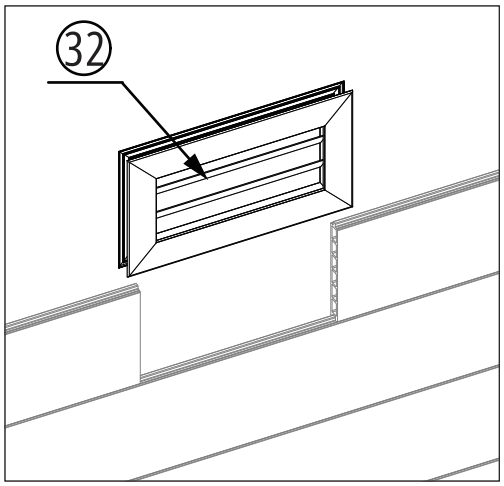

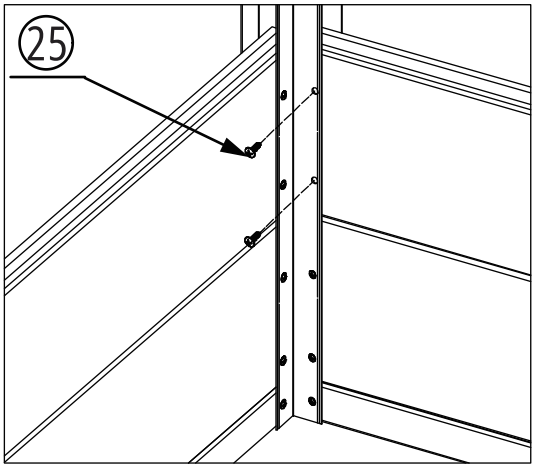

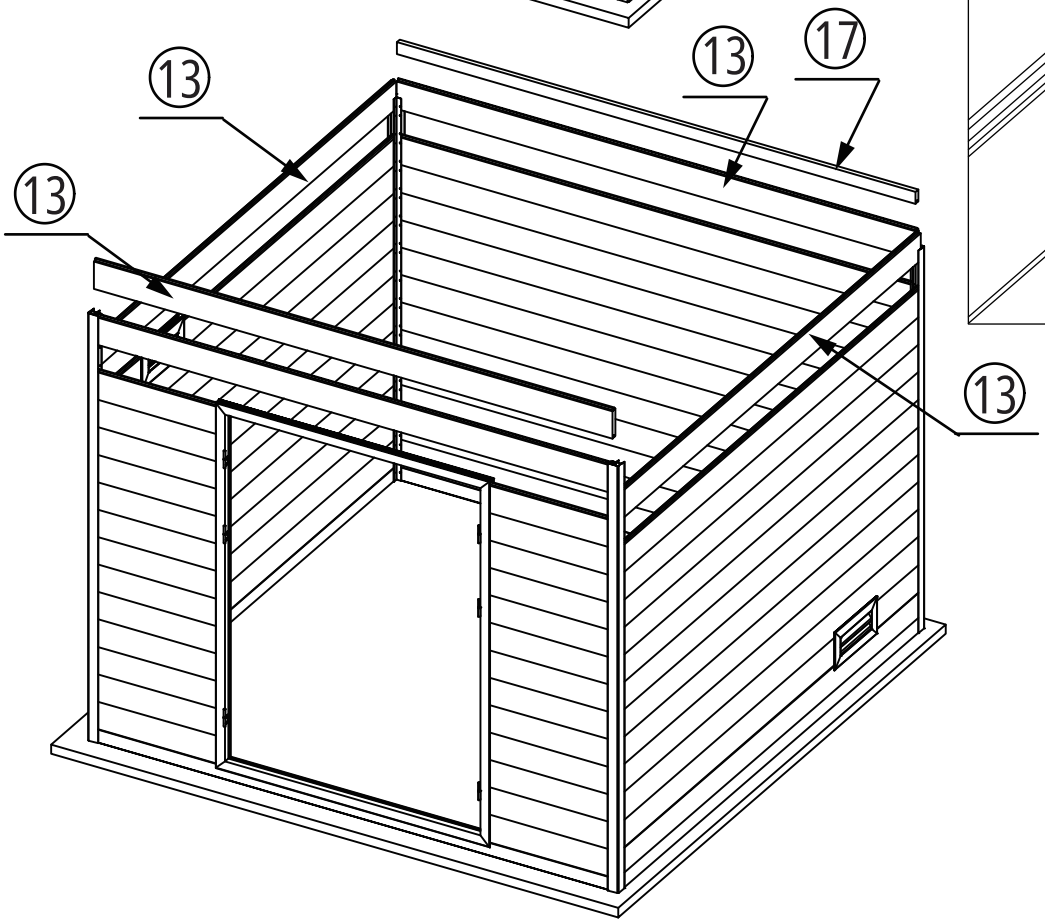

6. Continuez à insérer les panneaux muraux et fixez-les avec des vis. Installez les grilles de ventilation une fois les panneaux muraux montés, à une hauteur appropriée (comme indiqué sur le schéma ci-dessus).

Etape 7

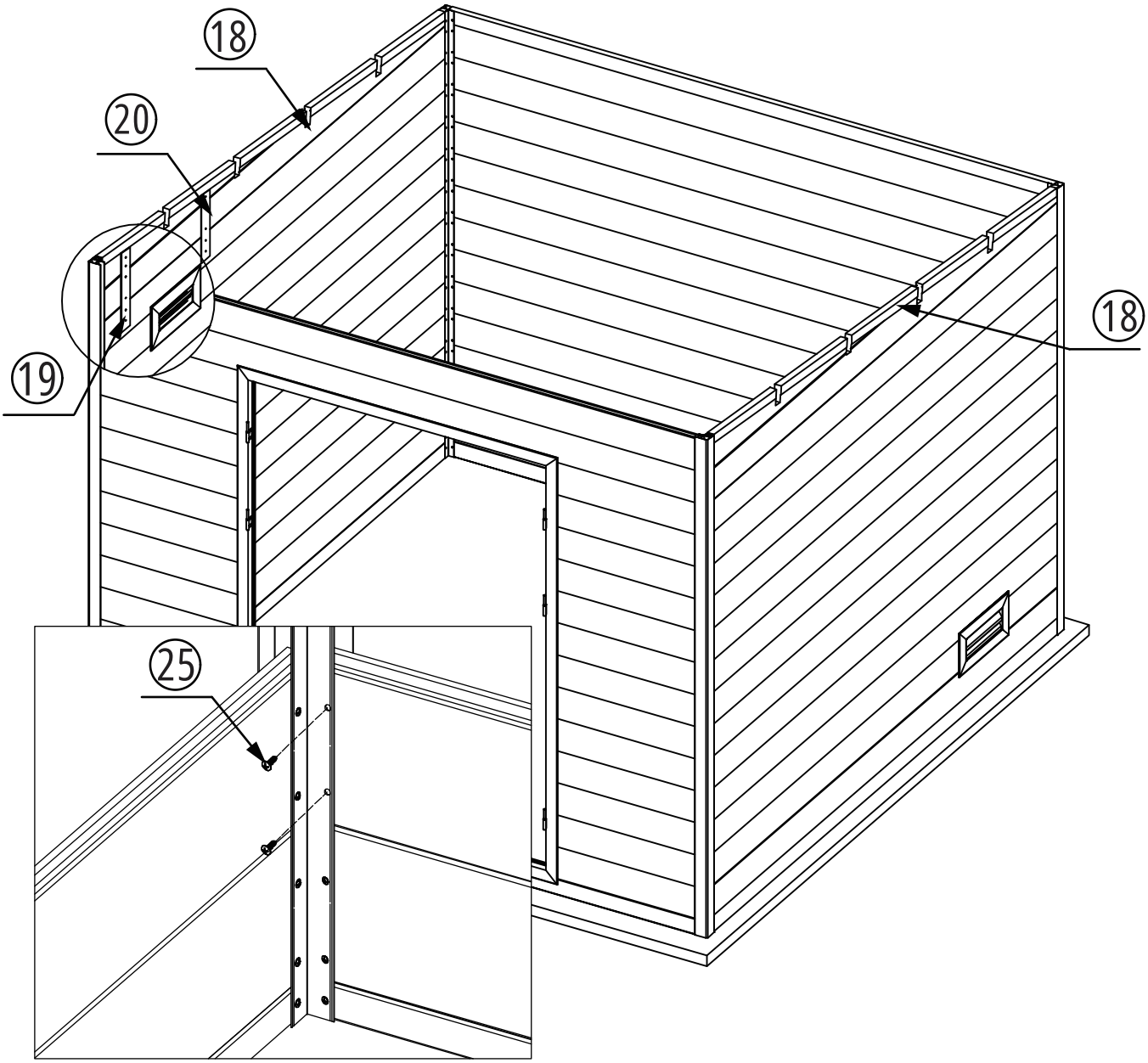

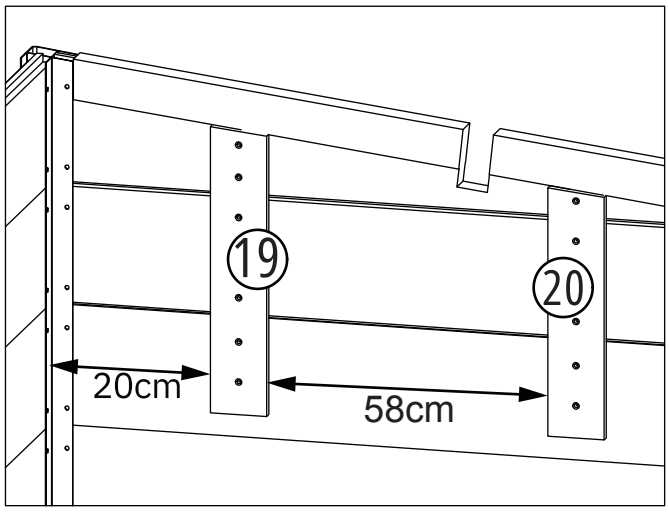

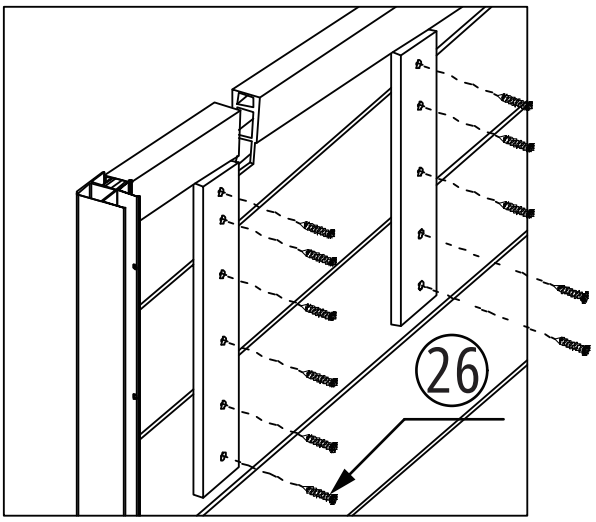

7. Installez les panneaux muraux avant et arrière en fonction de la hauteur du cadre en aluminium, puis installez les panneaux muraux triangulaires composites de chaque côté. Selon les dimensions indiquées sur le schéma ci-dessus, utilisez des lattes en composite pour connecter les panneaux muraux en composites aux panneaux muraux triangulaires composites, puis fixez-les avec des vis (comme indiqué sur le schéma ci-dessus).

Etape 8

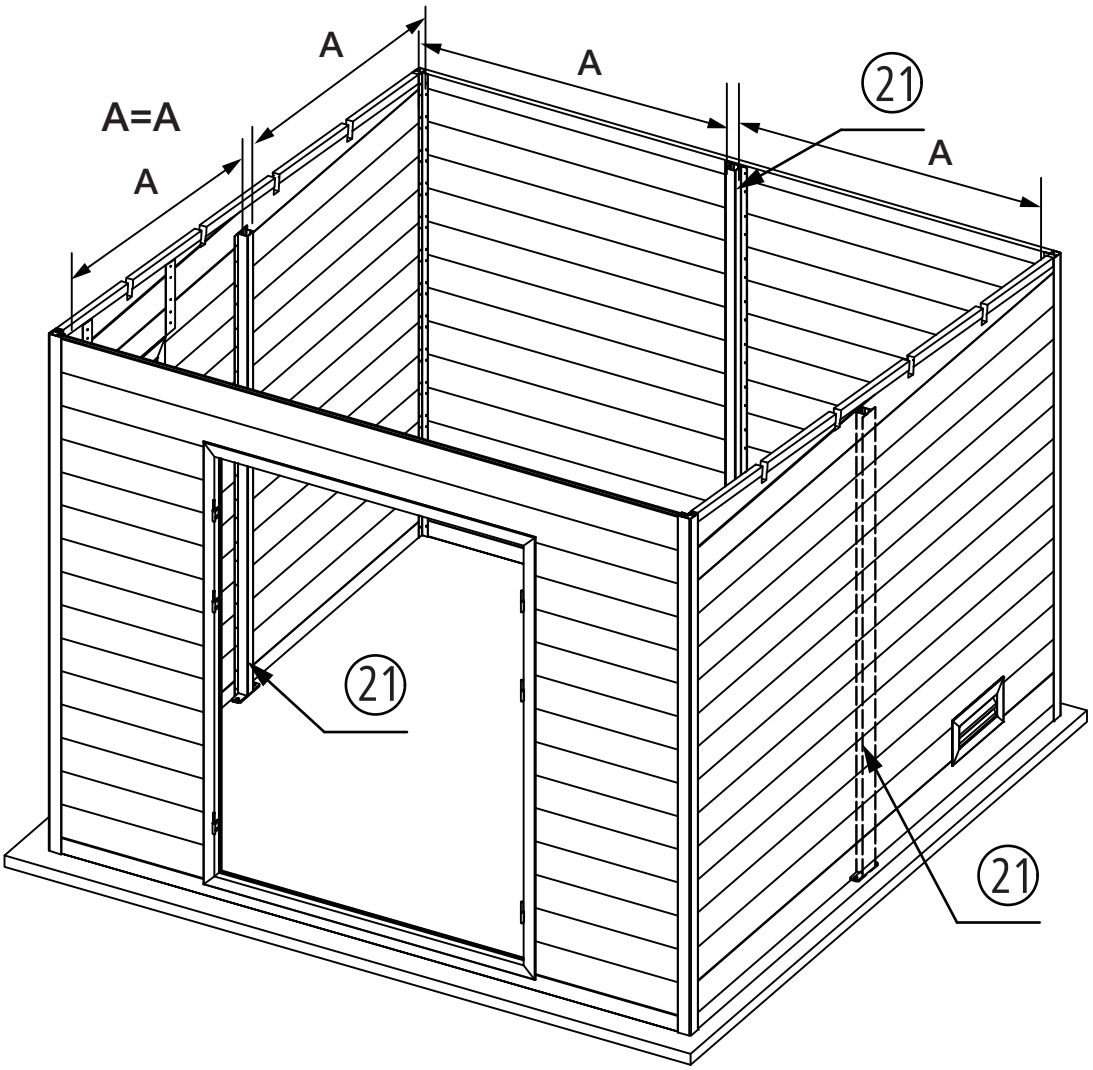

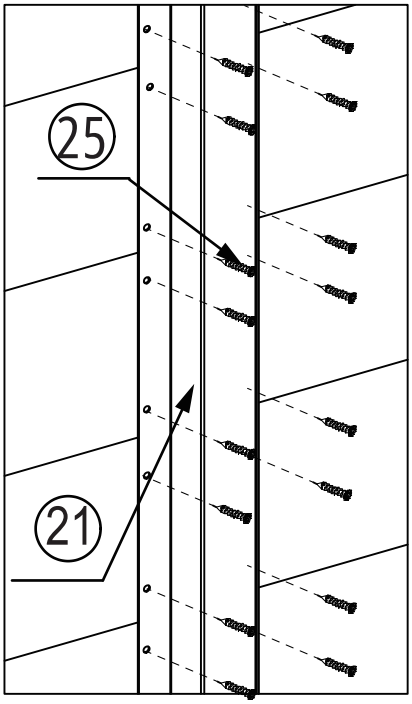

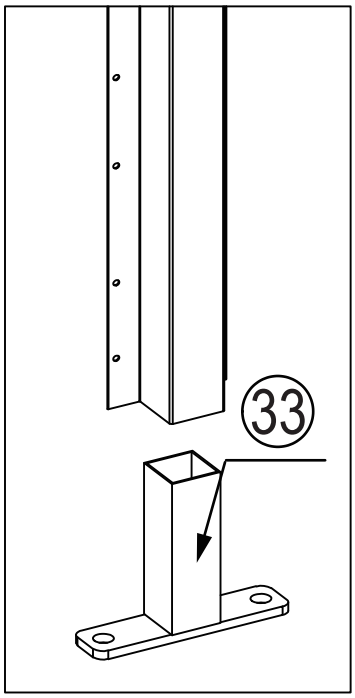

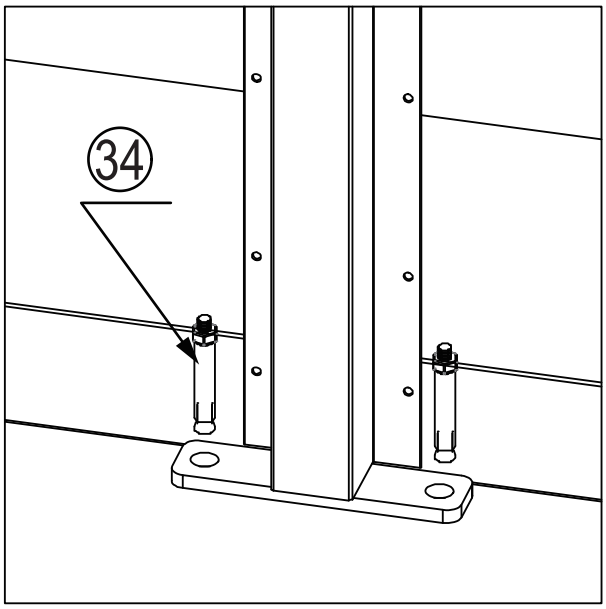

8. Insérez le poteau de support en aluminium dans la base, et placez-le au milieu de chaque section de l'abri ; puis fixez le poteau de support en aluminium au panneau mural en composite à l'aide des vis autotaraudeuses correspondantes ; enfin, fixez la base à la dalle béton à l'aide de chevilles à expansion. (Voir le schéma ci-dessus)

Etape 9

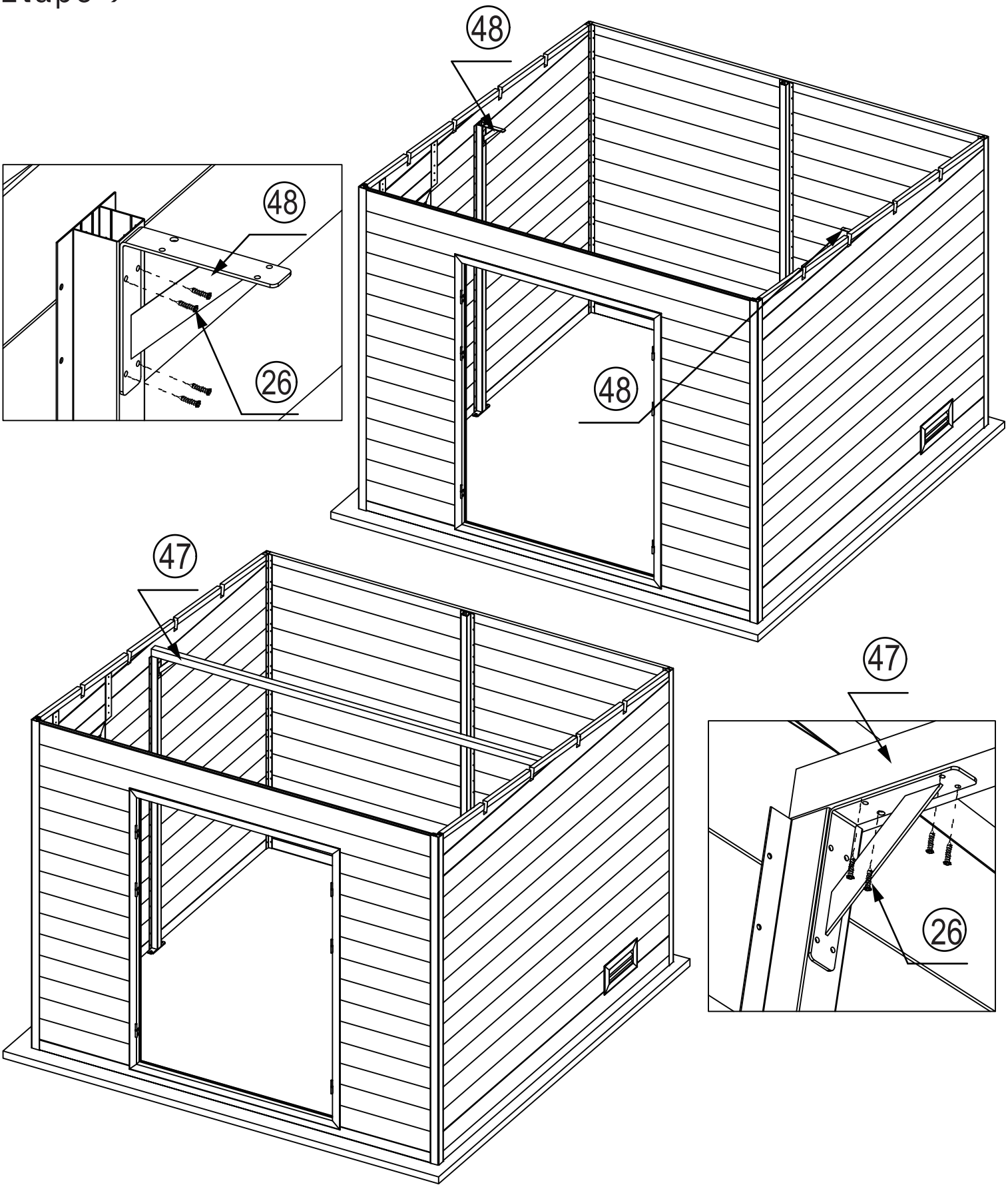

9. Utilisez des vis pour fixer le cadre de support à angle droit sur le haut du poteau en aluminium du mur latéral ; puis placez le poteau en aluminium le plus long sur le dessus et fixez-le avec des vis. Utilisez un foret de 3 mm pour prépercer les trous avant de fixer les vis. (comme indiqué sur le schéma ci-dessus)

Etape 10

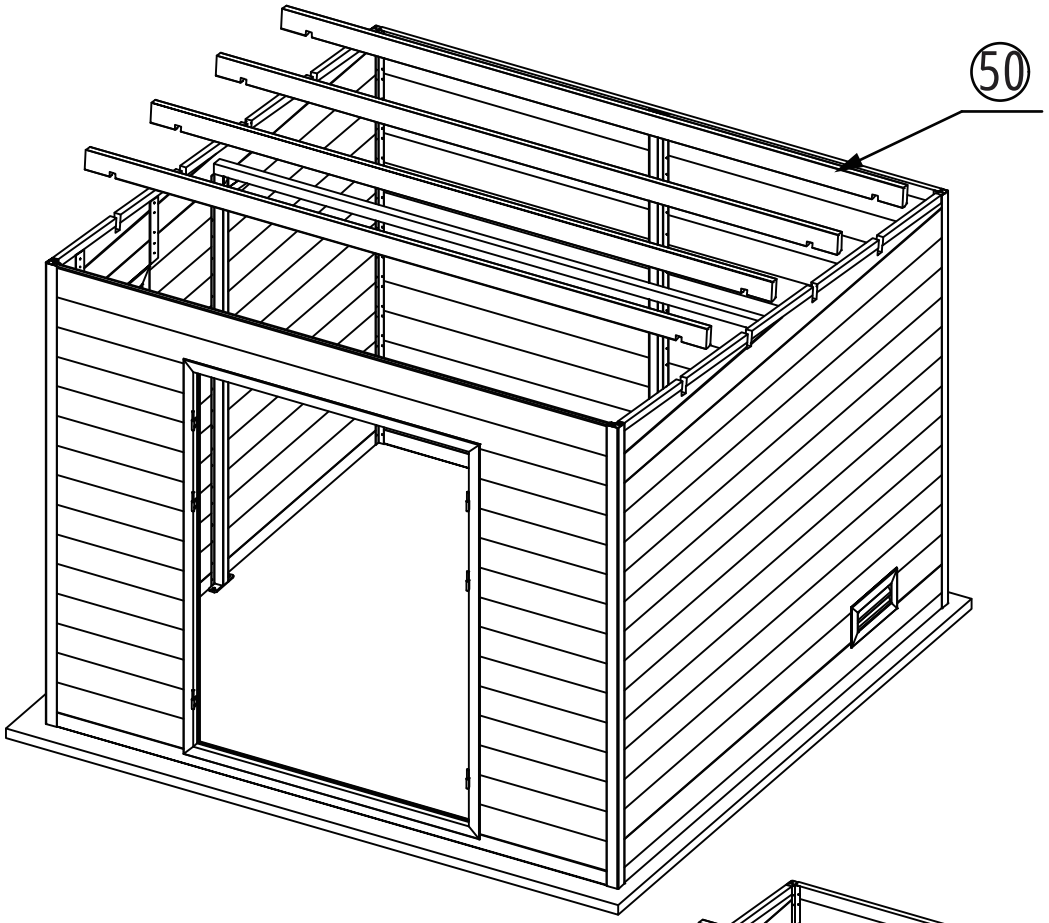

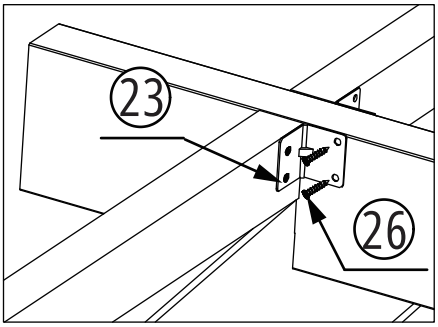

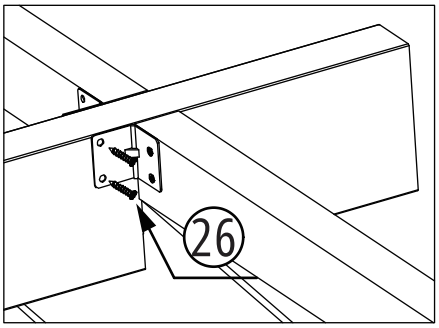

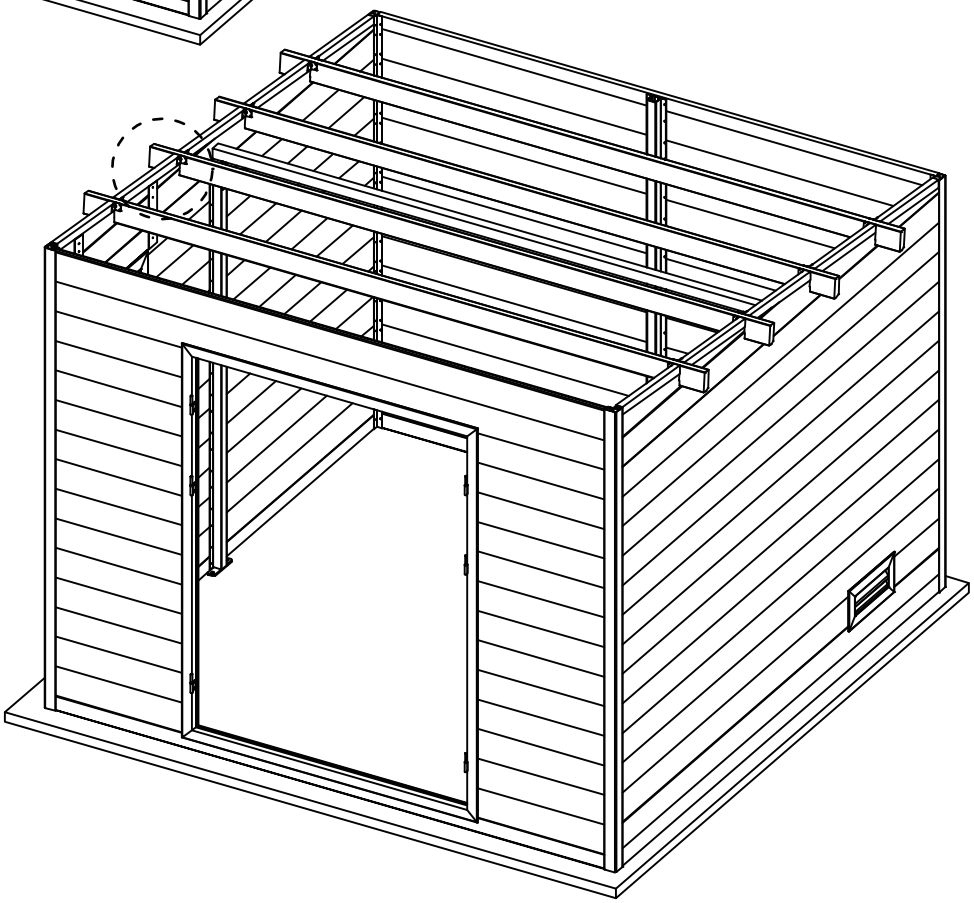

10. Insérez la traverse en aluminium et la faîtière dans la rainure du panneau mural triangulaire composite. Utilisez une équerre en fer en forme de L pour assembler la traverse en aluminium, la faîtière et le panneau mural triangulaire. Utilisez un foret de 3 mm pour prépercer le trou, puis fixez avec des vis ST4*23mm (comme indiqué sur le schéma ci-dessus).

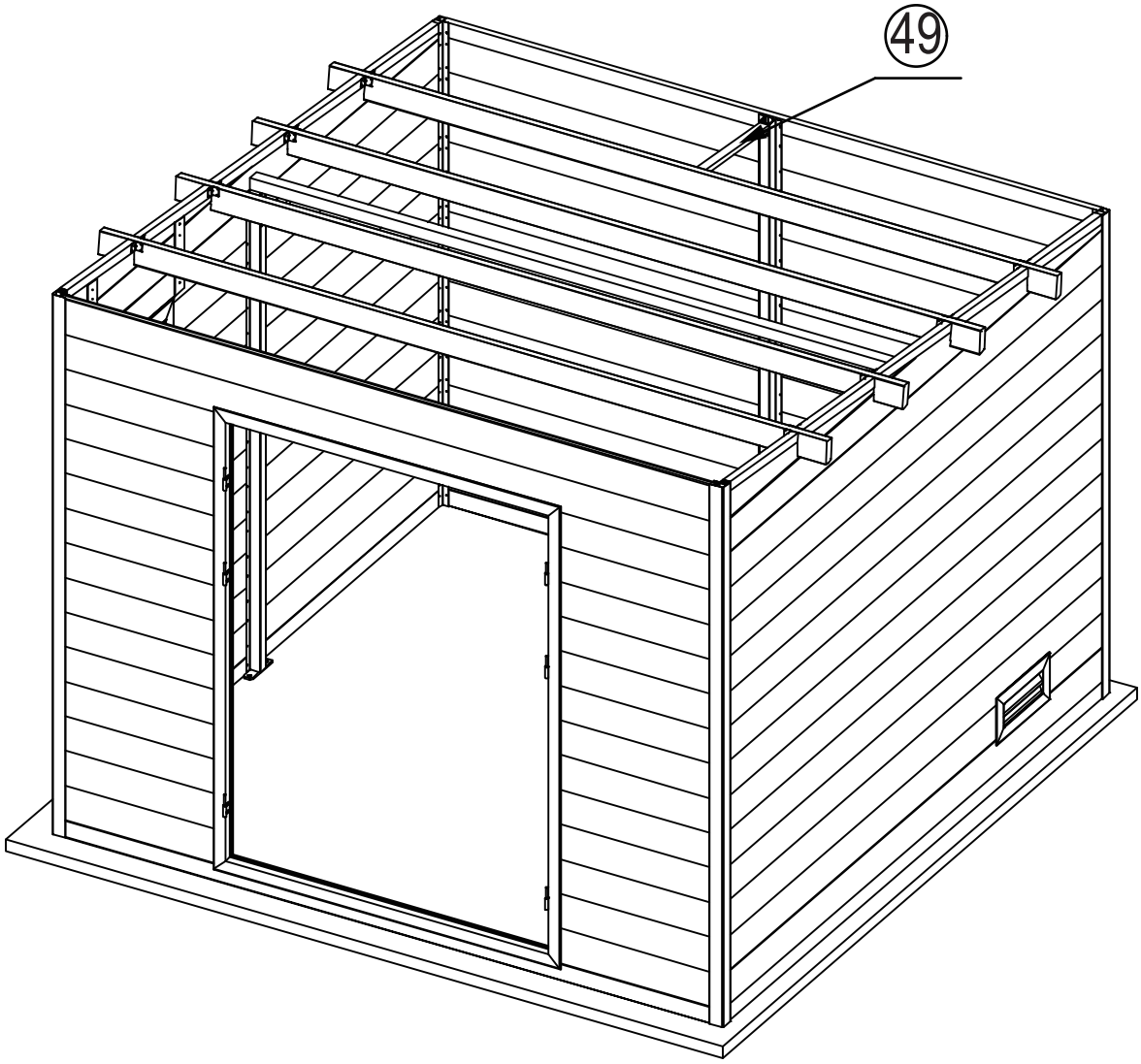

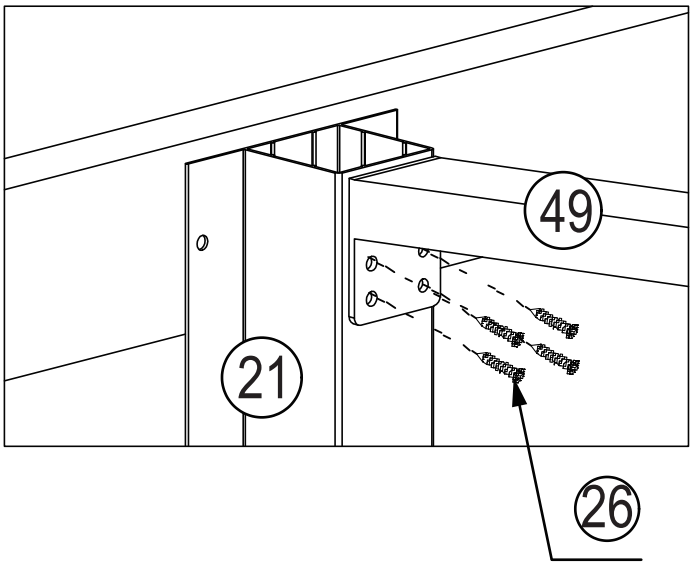

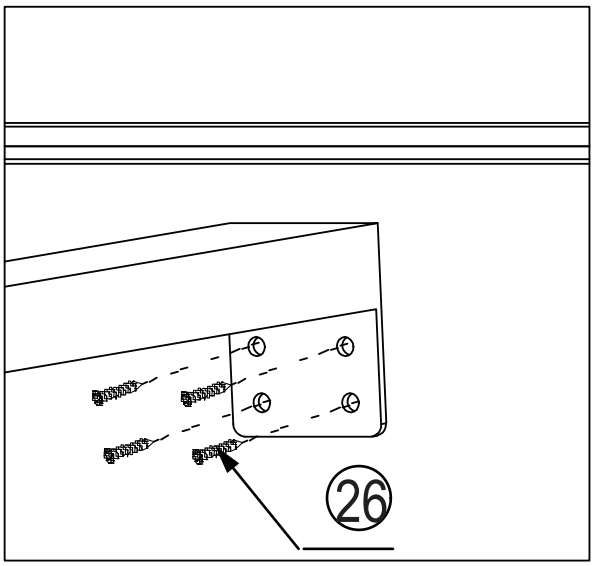

11. Utilisez la barre d'acier pour connecter le poteau carré en aluminium à la traverse en aluminium. Utilisez un foret de 3 mm pour prépercer les trous, puis fixez-les avec des vis. (comme indiqué sur le schéma ci-dessus)

Etape 12

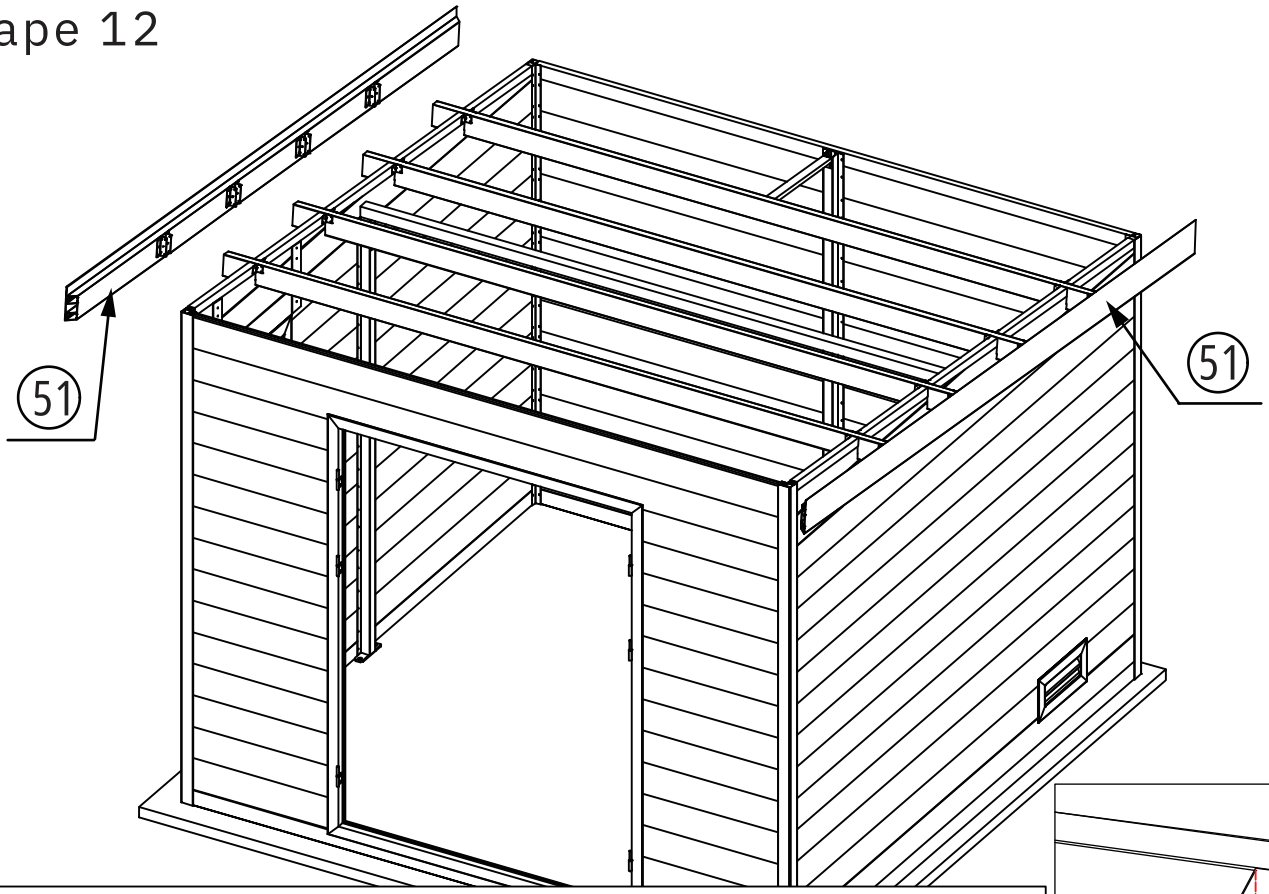

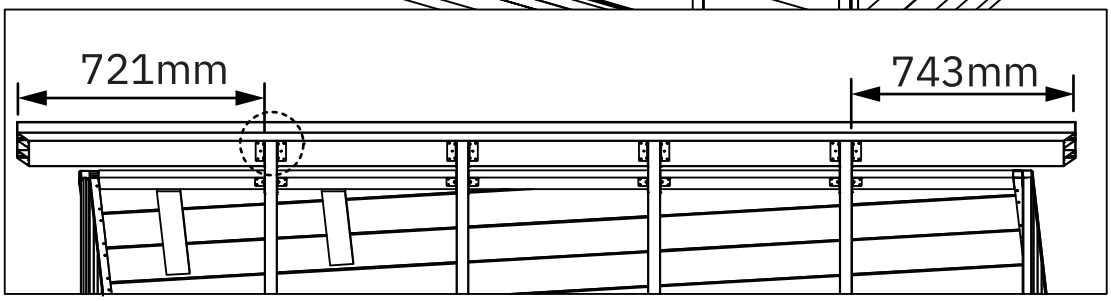

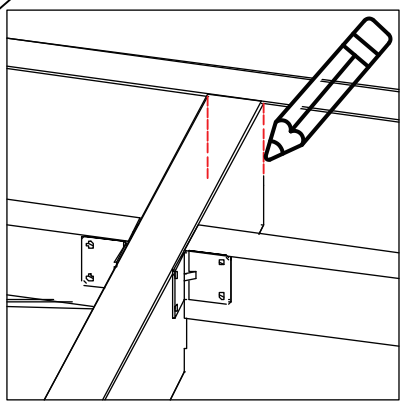

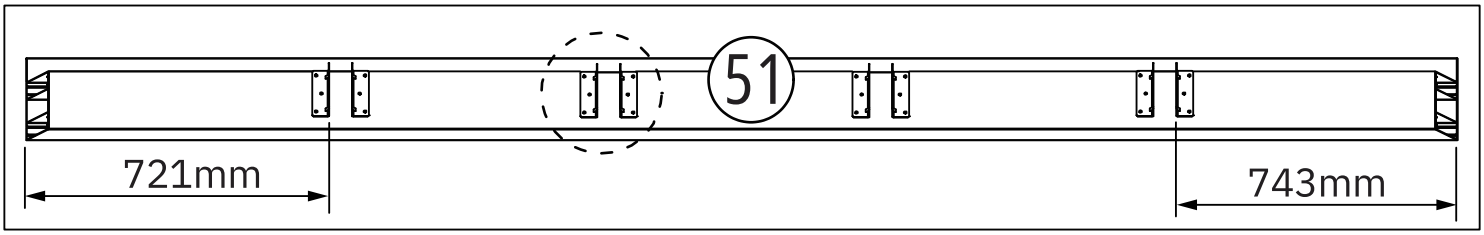

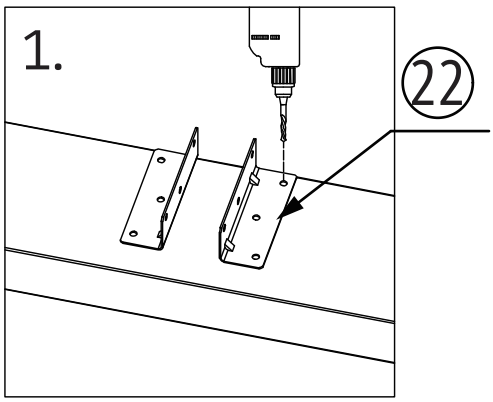

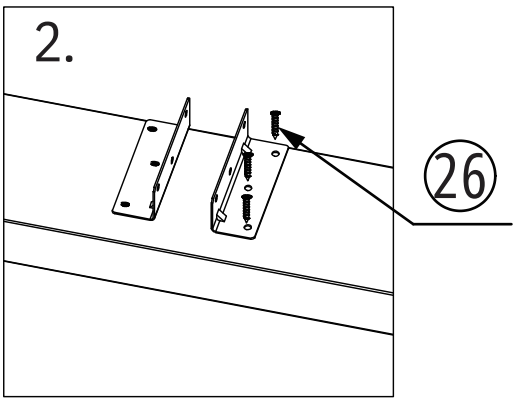

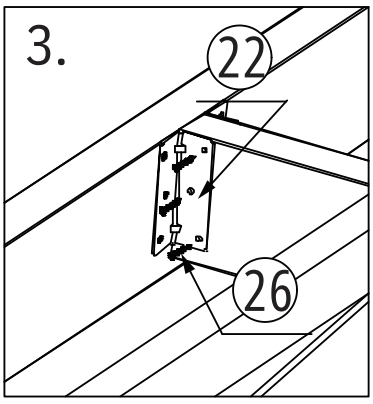

12. La cornière en aluminium doit être installée des deux côtés. La dimension avant de la cornière est de 721 mm, et la dimension arrière est de 743mm. La position de la ligne doit être tracée. Utilisez une longue équerre en fer en forme de L pour la connecter à la cornière en aluminium en fonction de la position de la ligne. Ensuite, connectez-la et fixez-la avec la traverse en aluminium. Utilisez un foret de 3 mm pour prépercer le trou, puis fixez-le avec des vis ST4*23mm (comme indiqué sur le schéma ci-dessus).

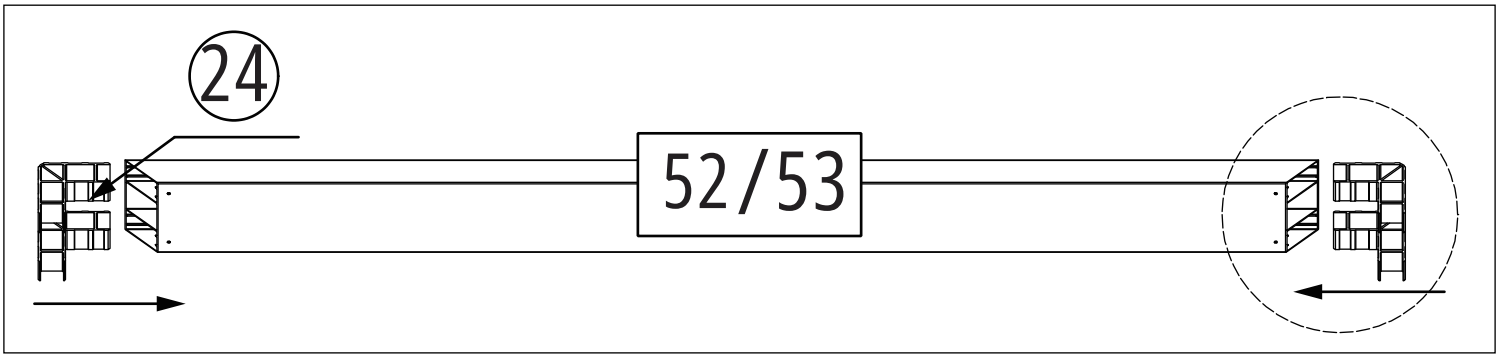

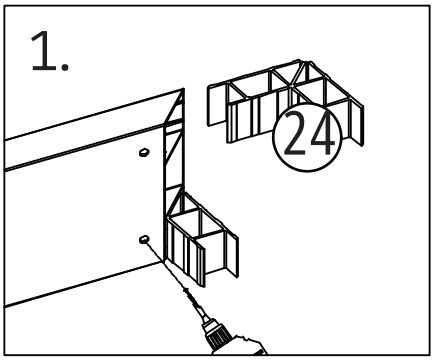

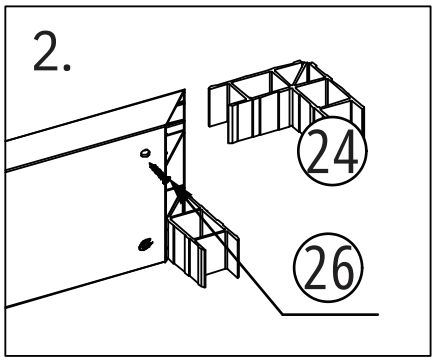

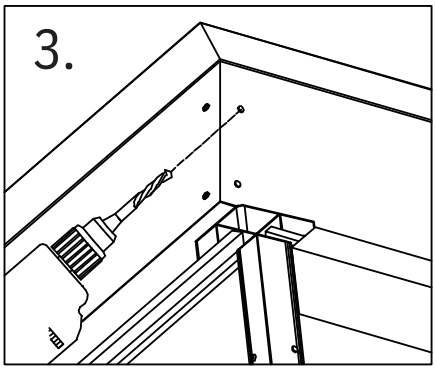

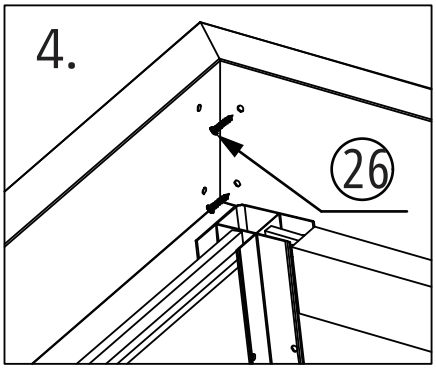

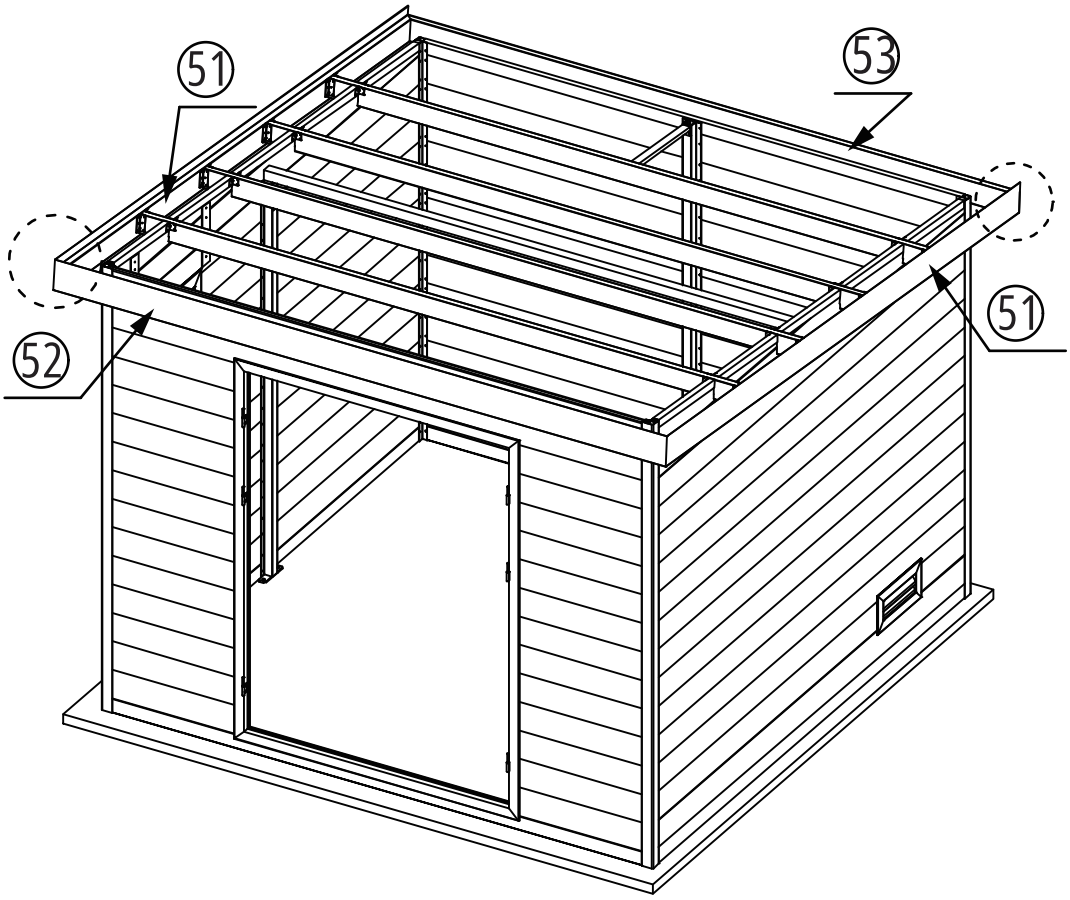

13. Installez la cornière en aluminium en faisant attention aux positions d'installation selon le numéro de composant correspondant. Insérez la pièce d'angle en aluminium dans la cornière en aluminium, utilisez un foret de 3 mm pour prépercer les trous sur la pièce d'angle en aluminium en fonction des trous de la cornière, puis fixez avec des vis ST4*23mm(comme indiqué sur le schéma ci-dessus).

Etape 14

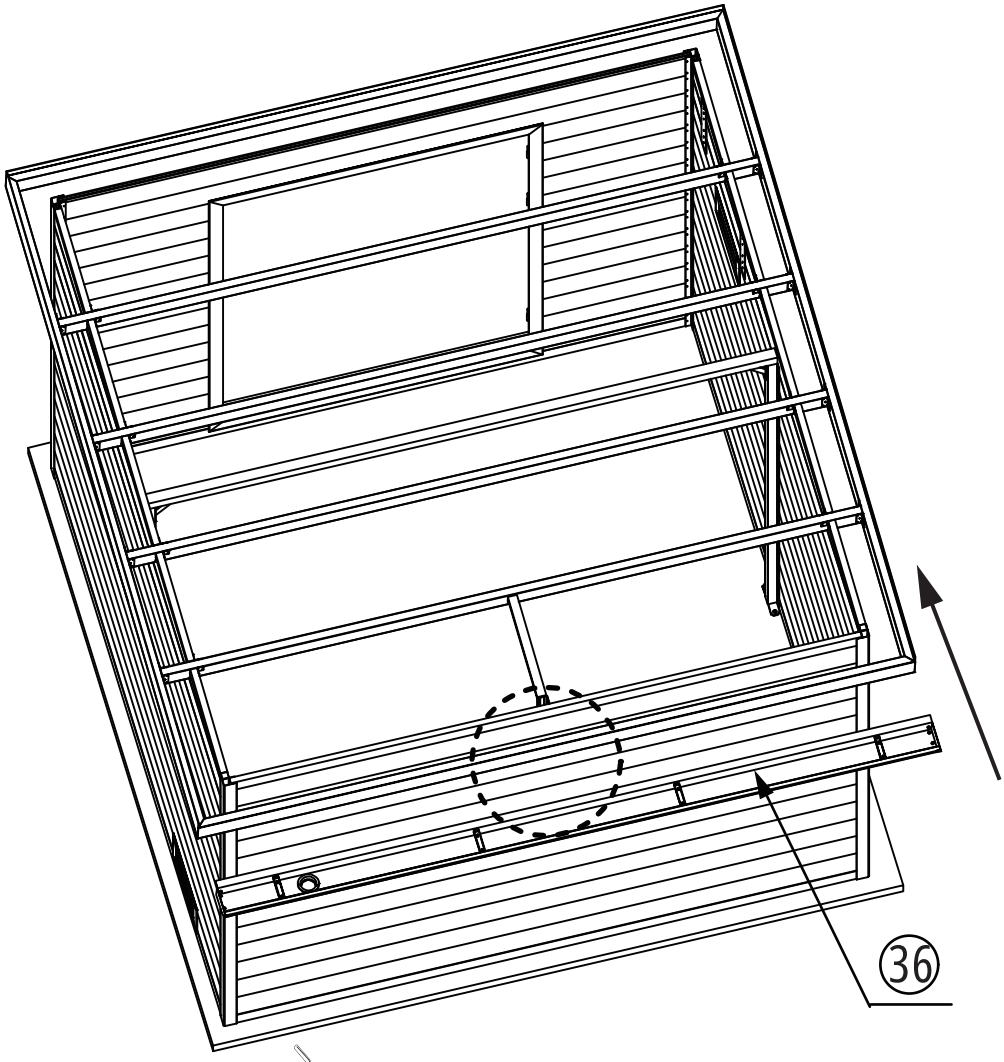

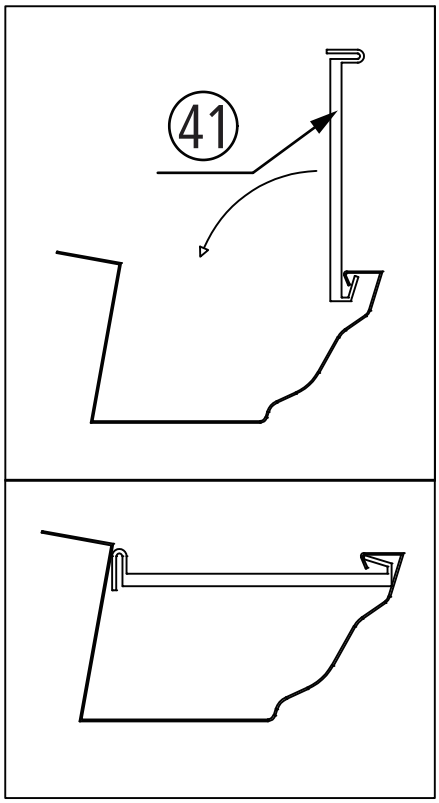

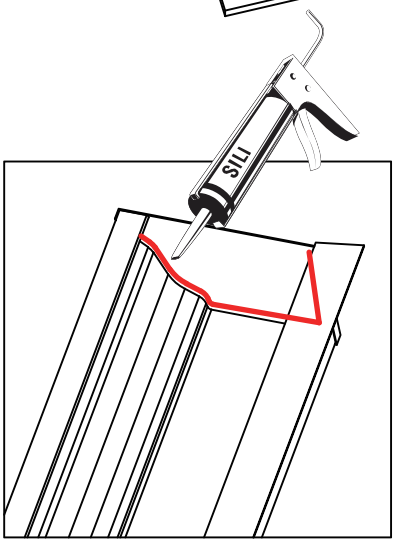

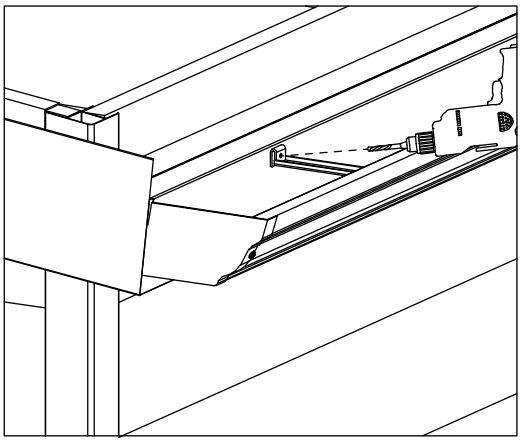

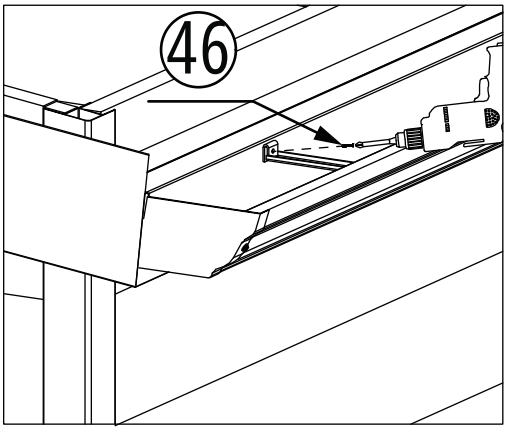

14. Tout d'abord, appliquez de l'adhésif aux deux extrémités de la tranchée de drainage. Ensuite, insérez la tranchée de drainage dans les avancées de toit des murs latéraux et installez les supports. Utilisez un foret de 3 mm pour prépercer les trous dans la cornière à travers les trous des supports, puis fixez-les avec des vis. (comme indiqué sur le schéma ci-dessus)

Etape 15

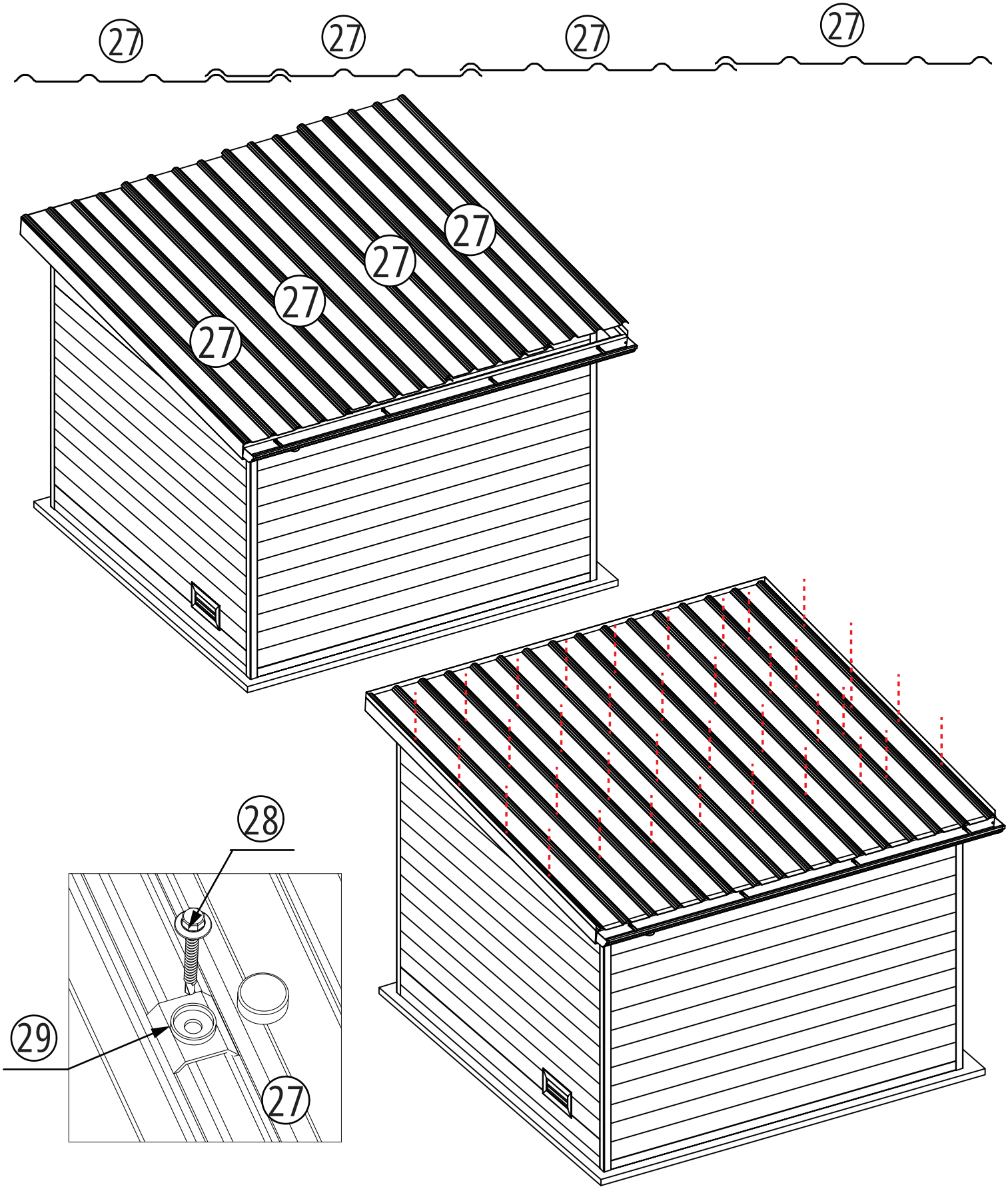

15. Installez le panneau de toit en résine PVC sur le dessus de l'abri. Placez une couche de panneau de toit en résine PVC sur le toit, comme indiqué sur le schéma ci-dessus. Utilisez des capuchons en plastique (ST5*60mm) pour fixer le panneau de toit en résine PVC à la faîtière en aluminium et à la traverse en aluminium (comme indiqué sur le schéma ci-dessus).

Etape 16

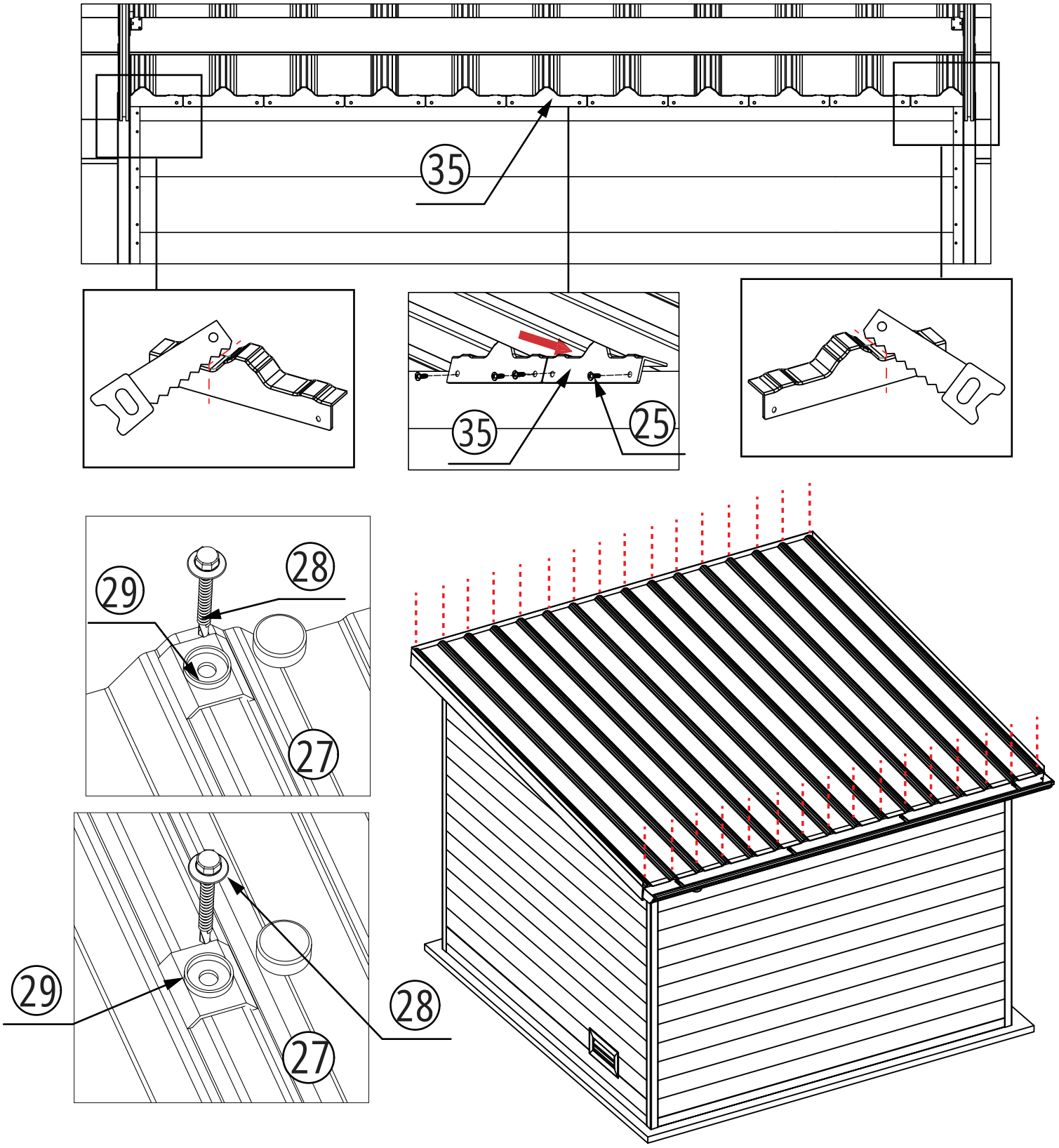

16.Utilisez les bouchons pour bloquer la partie creuse entre le sommet du mur et les panneaux de toit. Veuillez découper les parties excédentaires des bouchons lors de l'installation sur les deux côtés du mur. Utilisez des vis ST5*60 mm avec capuchon en plastique pour fixer les panneaux de toit en résine PVC aux panneaux muraux en composite ainsi qu'à la cornière en aluminium. Assurez-vous que chaque position sur la cornière en aluminium est vissée. (comme indiqué sur le schéma ci-dessus)

Etape 17

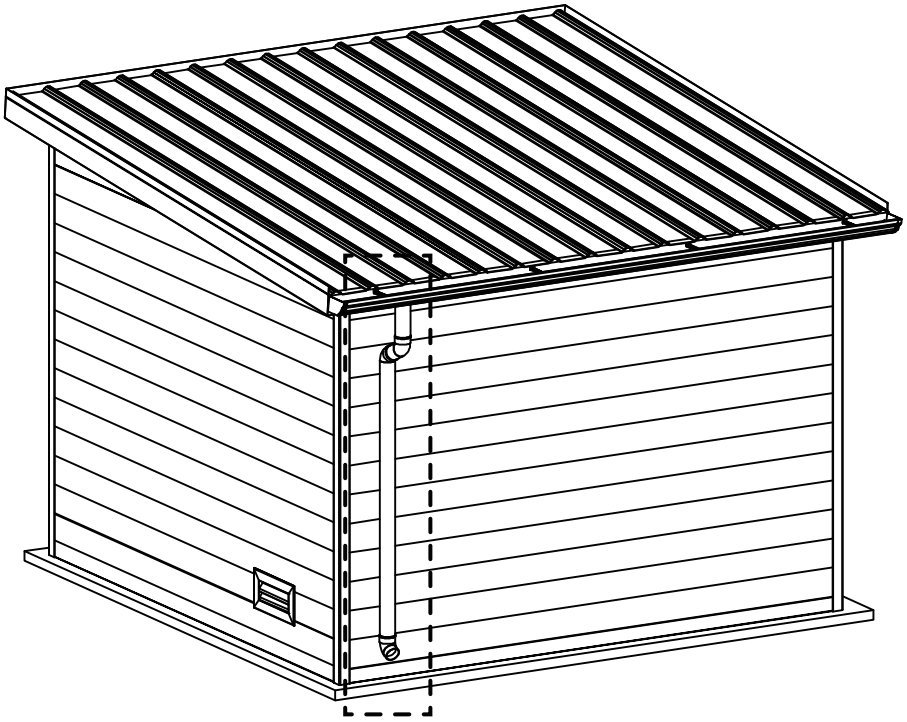

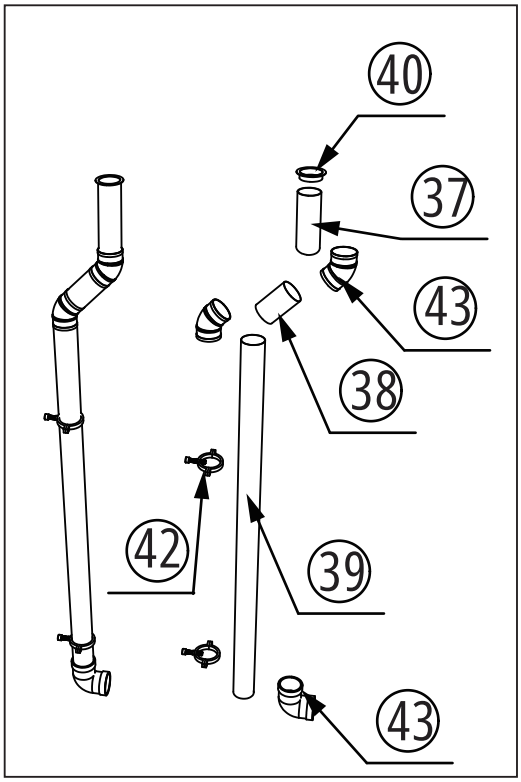

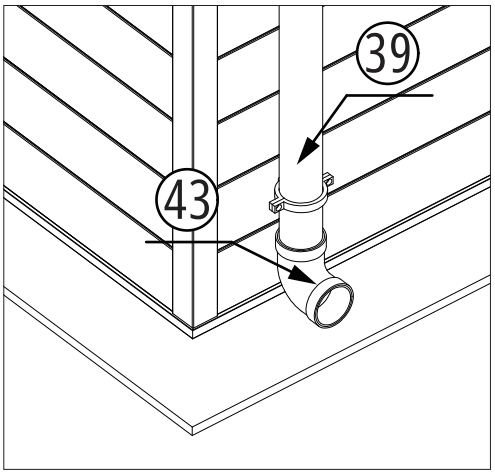

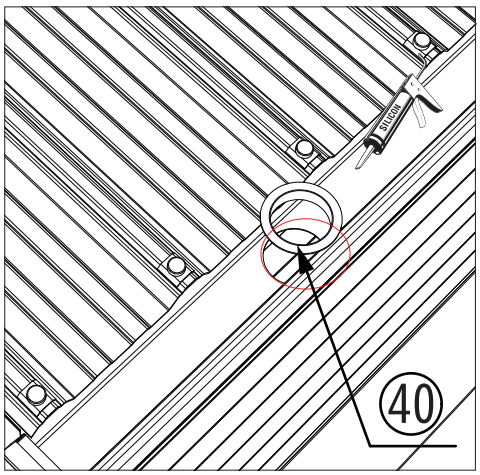

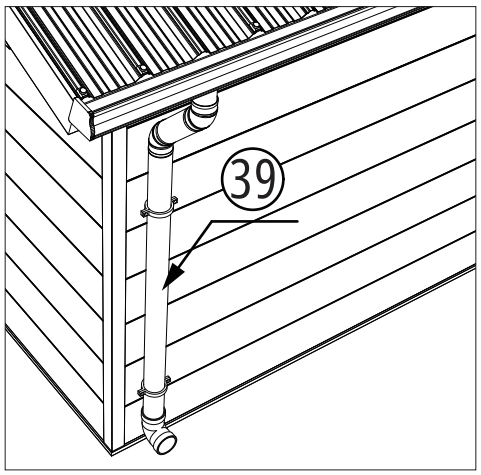

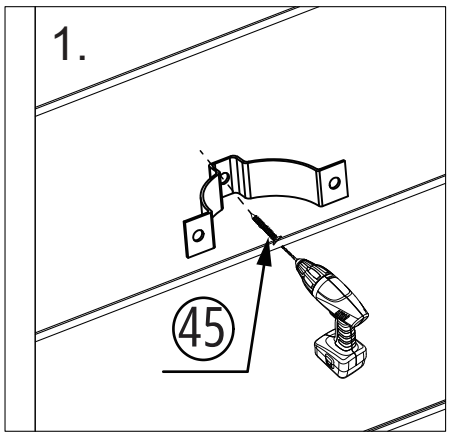

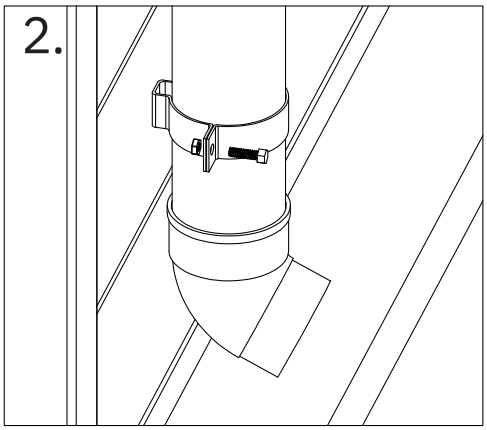

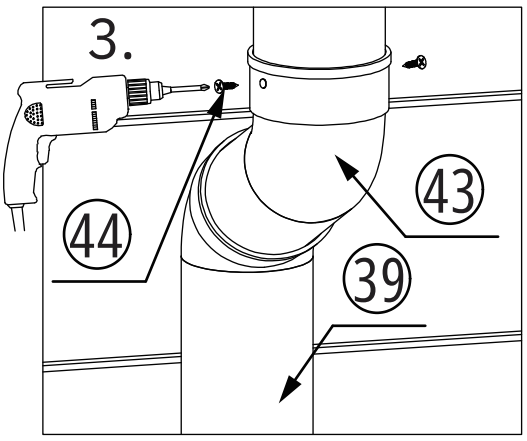

17. Installez d'abord le drain sur l'ouverture de la rainure de la cornière avec de la colle, puis installez le tuyau de descente. Marquez la position du support et fixez-le aux panneaux muraux en composite avec des vis ST5*20 mm. Ensuite, utilisez un foret de 3 mm pour prépercer les trous à chaque interface de drainage et fixez-les avec des vis automatiques ST4*12 mm (comme indiqué sur le schéma ci-dessus).

Etape 18

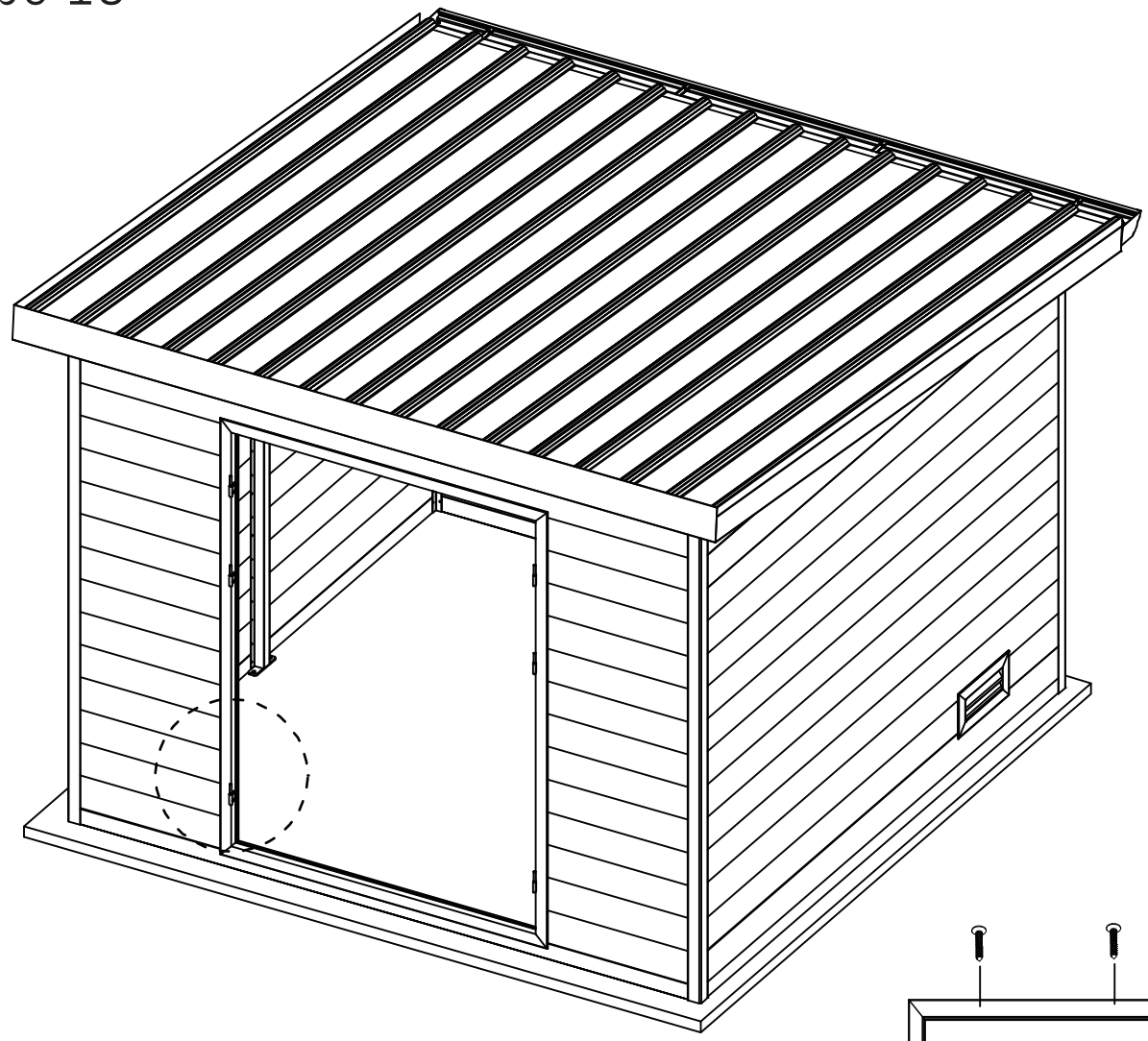

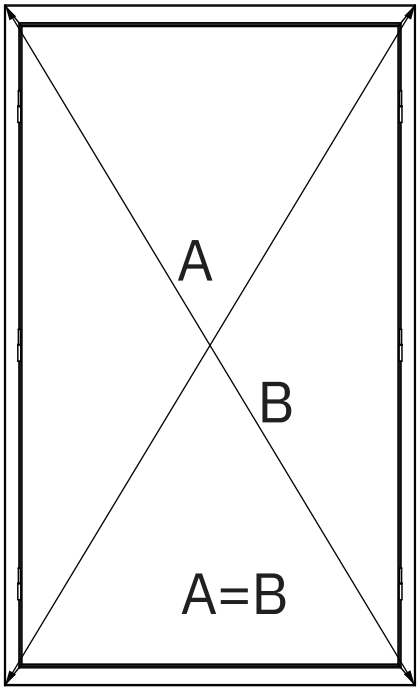

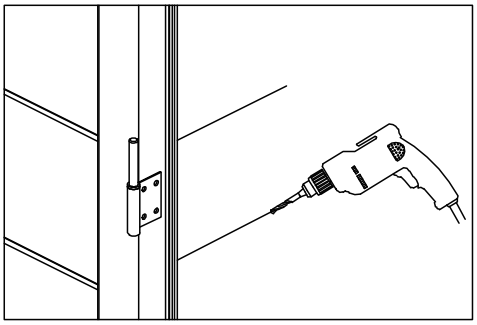

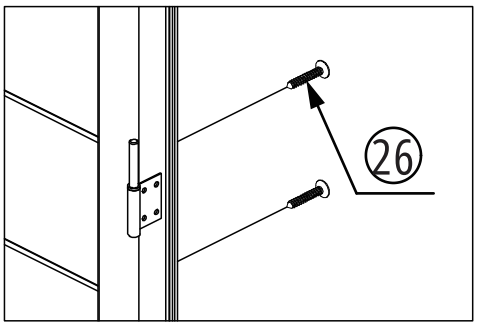

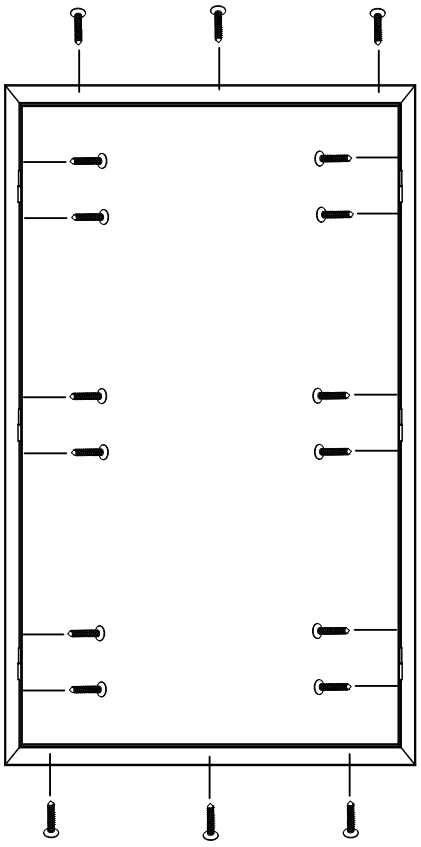

18. Utilisez un outil de mesure pour égaliser les diagonales du cadre de la porte. A l’aide d’un foret de 3 mm, prépercez des trous à l'intérieur du cadre de la porte, puis serrez le cadre de la porte avec des vis ST4*23mm (comme indiqué sur le schéma ci-dessus).

Etape 19

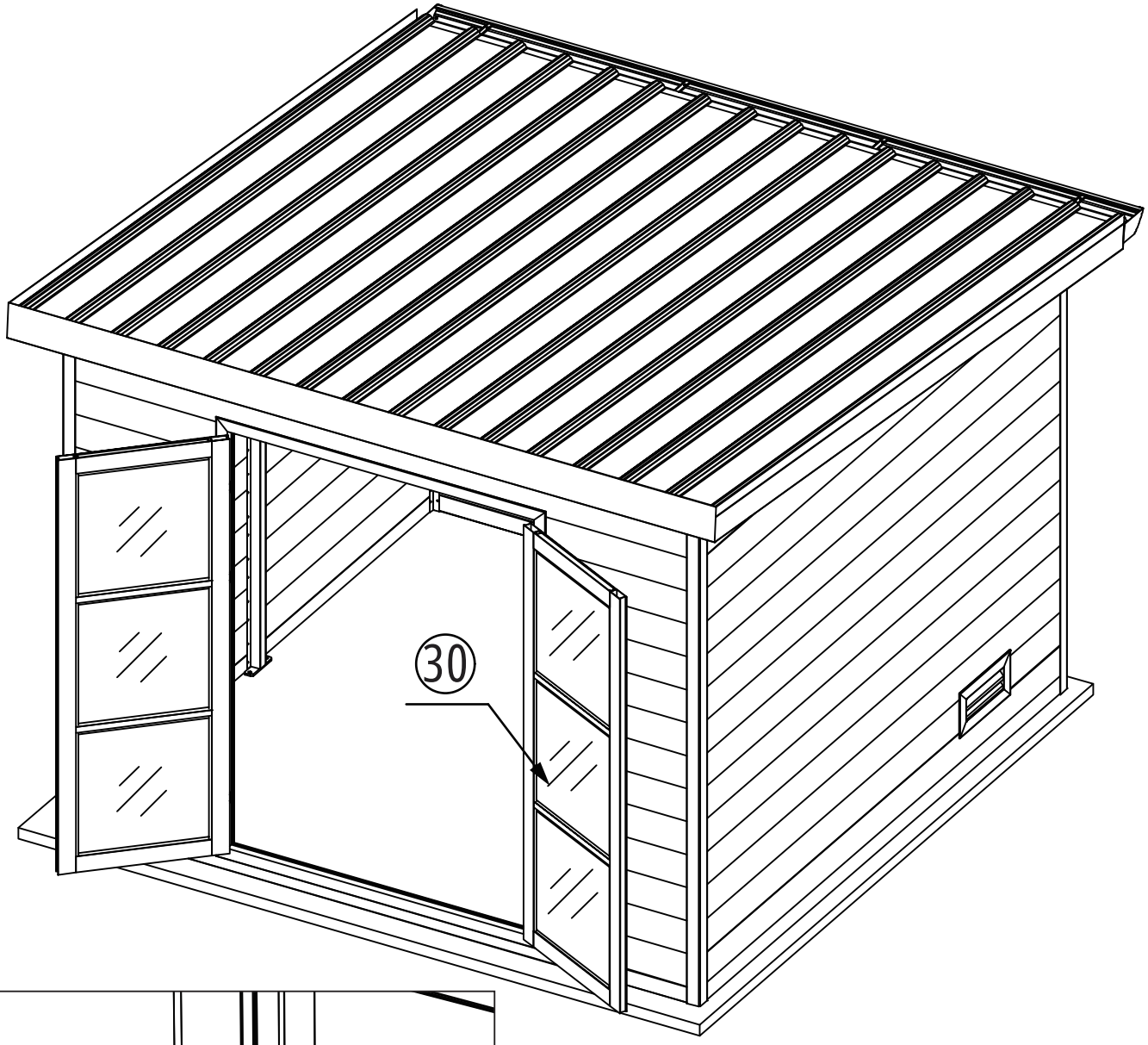

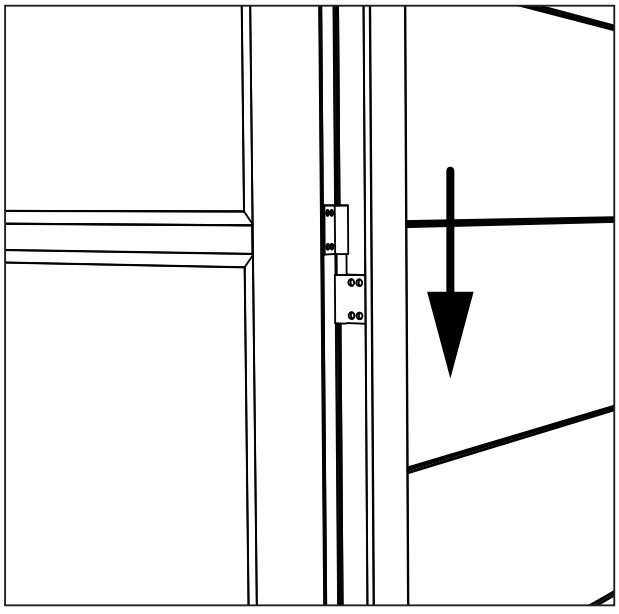

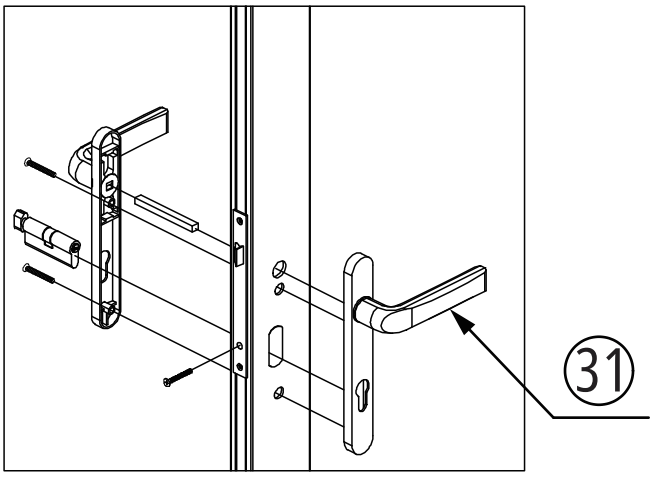

19. Insérez la porte dans la charnière du cadre de la porte, testez l'ouverture et la fermeture de la porte, et ajustez si nécessaire. Ensuite, installez les poignées de porte avec serrures (comme indiqué sur le schéma ci-dessus).