Notice

DIMENSIONS 2×2m

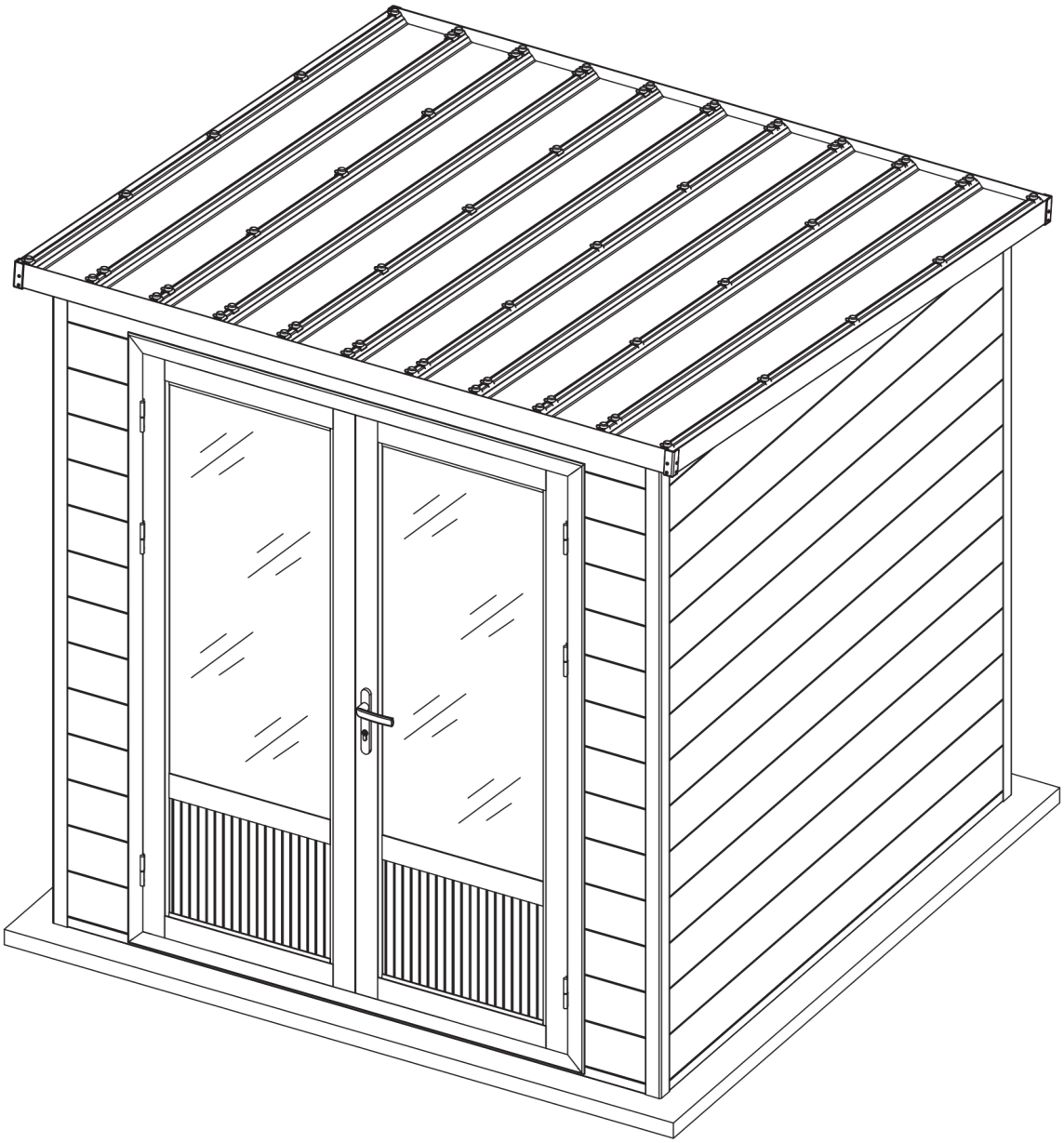

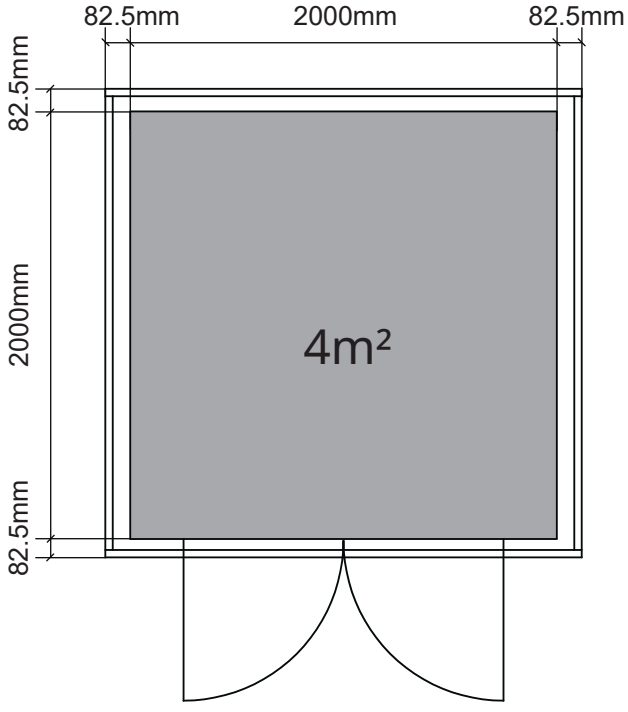

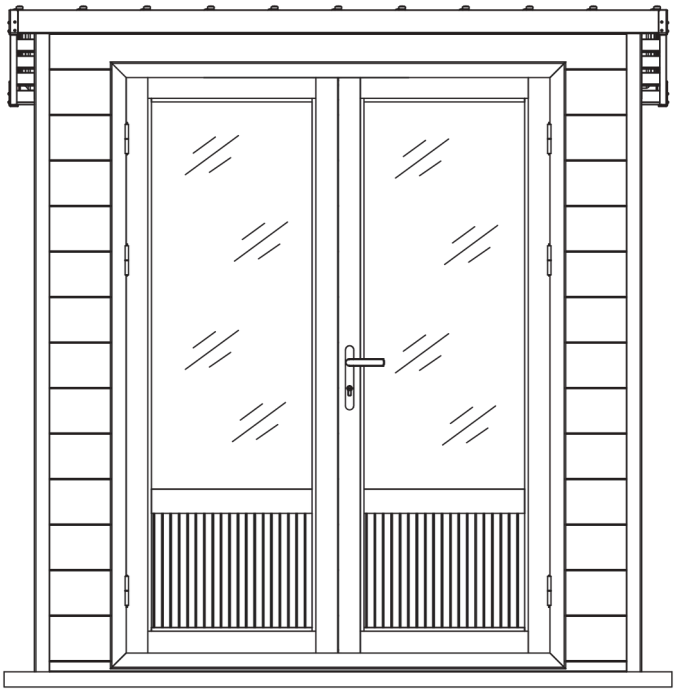

Vue de face

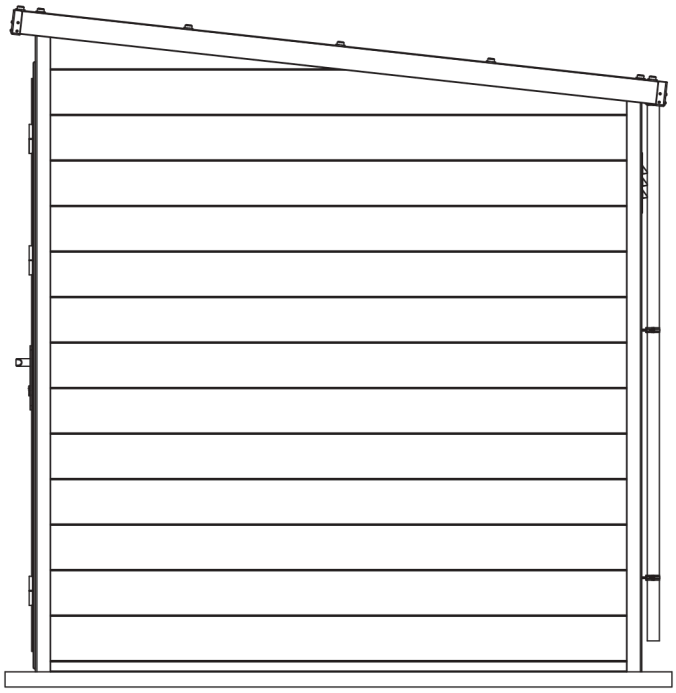

Vue de côté

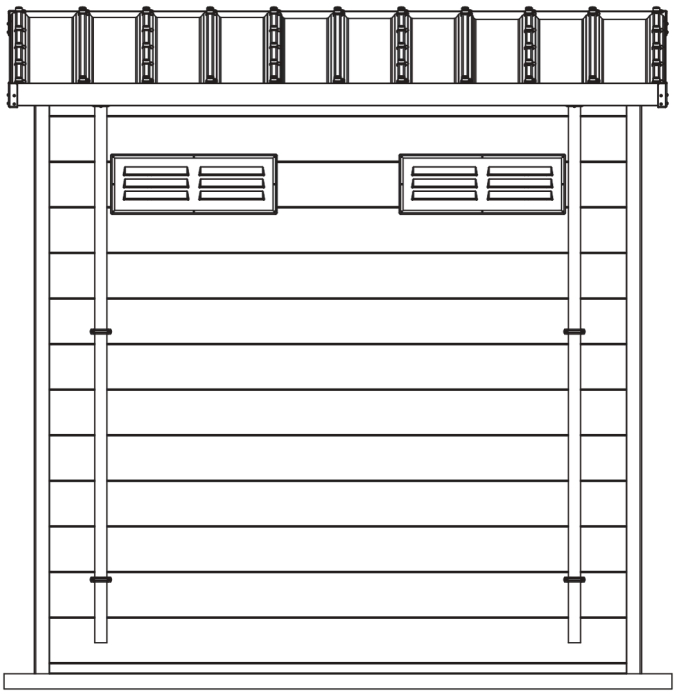

Vue arrière

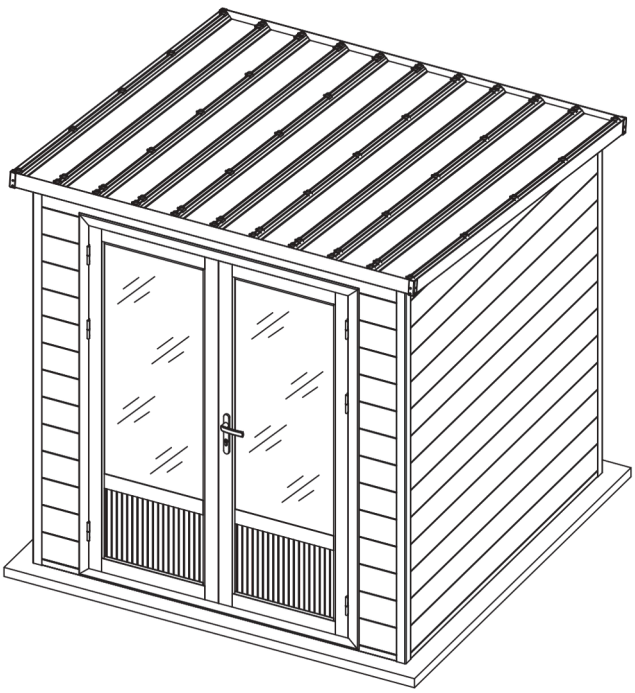

Vue de côté

Outils :

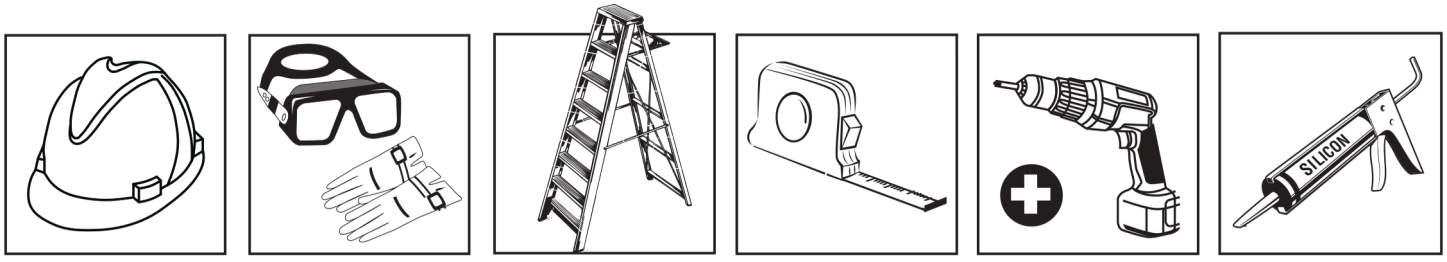

Inventaire des pièces

No.	STRUCTURE	DESCRIPTION	QTE
1		Colonne aluminium 50*50 L=2130mm	1
2	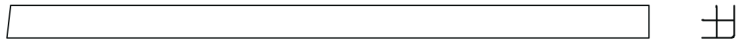	Colonne aluminium 50*50 L=2130mm	1
3		Colonne aluminium 50*50 L=1915mm	1
4		Colonne aluminium 50*50 L=1915mm	1
5	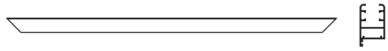	Cadre supérieur de porte	1
6	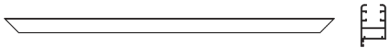	Cadre inférieur de porte	1
7		Cadre de porte gauche	1
8		Cadre de porte droite	1
9		Système de verrouillage de porte	4
10		Système d’assemblage de porte	8
11	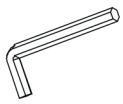	Clé hexagonale	1
12	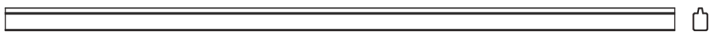	Panneau mural alu 45*20 L=1952mm	4
13		Panneau mural 160*20 L=1952mm	35
14		Panneau mural 150*20 L=1952mm	1
15		Panneau mural 83*20 L=1952mm	1
16		Panneau mural 160*20 L=474mm	1
17		Panneau mural 160*20 L=256mm	26
18		Poutres 40*40 L=2165mm	3

Inventaire des pièces

No.	STRUCTURE	DESCRIPTION	QTE
19	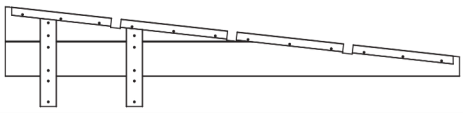	Fronton-A	1
20	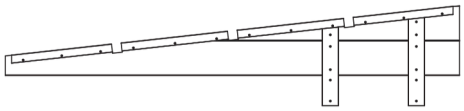	Fronton-B	1
21		Tranchée de drainage 43.3*22 L=2165mm	1
22	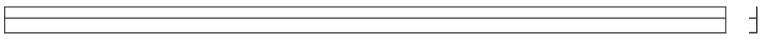	Cornière alu 43.3*22 L=2165mm	3
23	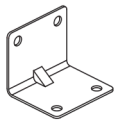	Angle en métal 30*30 L=35mm	12
24		Profilé supérieur en U 35*23.5 L=1898mm	2
25	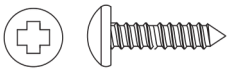	Vis auto-taraudeuses 4*15mm	325
26	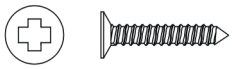	Vis auto-taraudeuses 4*20mm	25
27	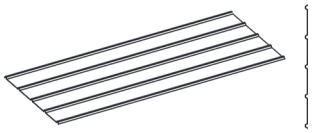	Tuiles en PVC L=2265mm	3
28	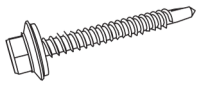	Vis 5*60mm Protection	65
29		anti-pluie pour vis de toit	65
30		Protection d'angle de toiture	4
31	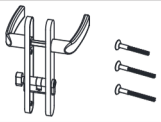	Poignée de porte	1
32	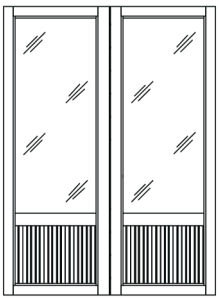	Porte	1
33	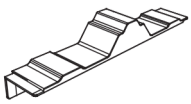	Bouchons pour panneaux de toit	18

Inventaire des pièces

No.	STRUCTURE	DESCRIPTION	QTE
34	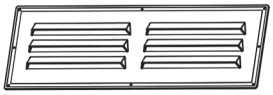	Grilles de ventilation	2
35	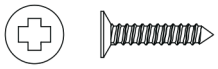	Vis auto-taraudeuses 4*15mm	70
36		Tuyau d'évacuation des eaux pluviales	2
37		Collier de serrage	4
38		Panneau mural 160*20 L=263mm	2

Etape 1

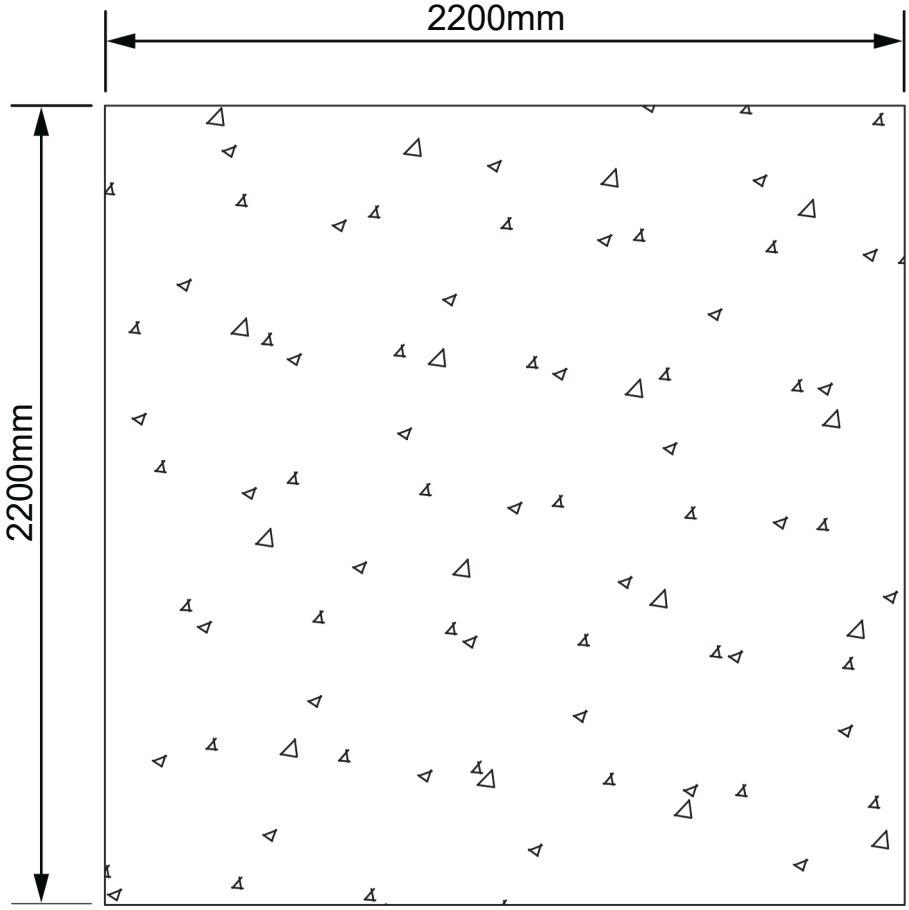

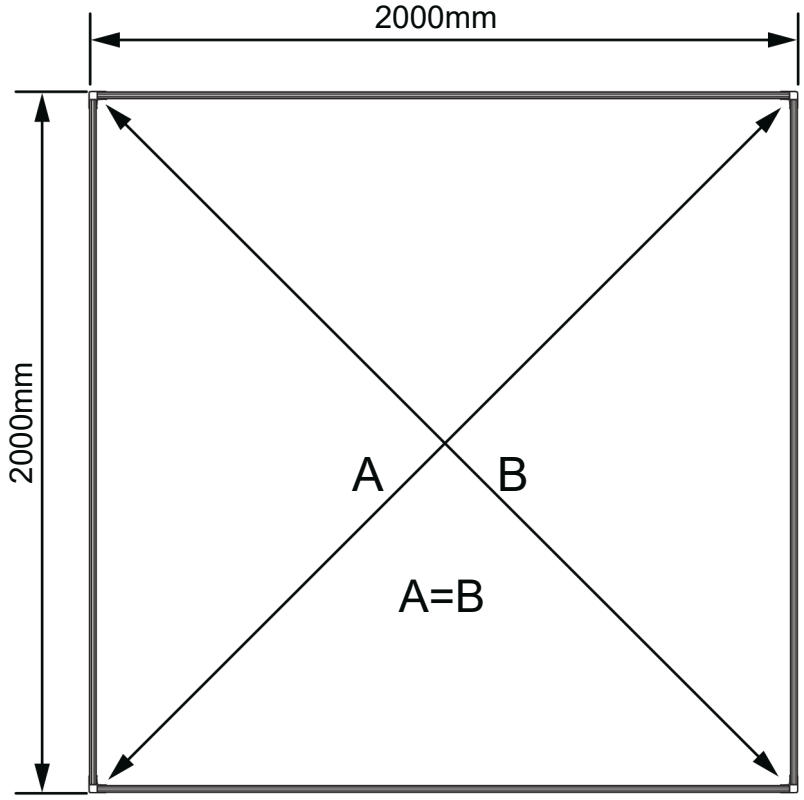

1.Les abris de jardin doivent être installés sur une fondation stable et plane, comme une dalle de béton. La surface doit être plane et conforme aux dimensions indiquées ci-dessus. L'intérieur de l'abri doit être d'équerre, avec des diagonales de longueur égale.

Etape 2

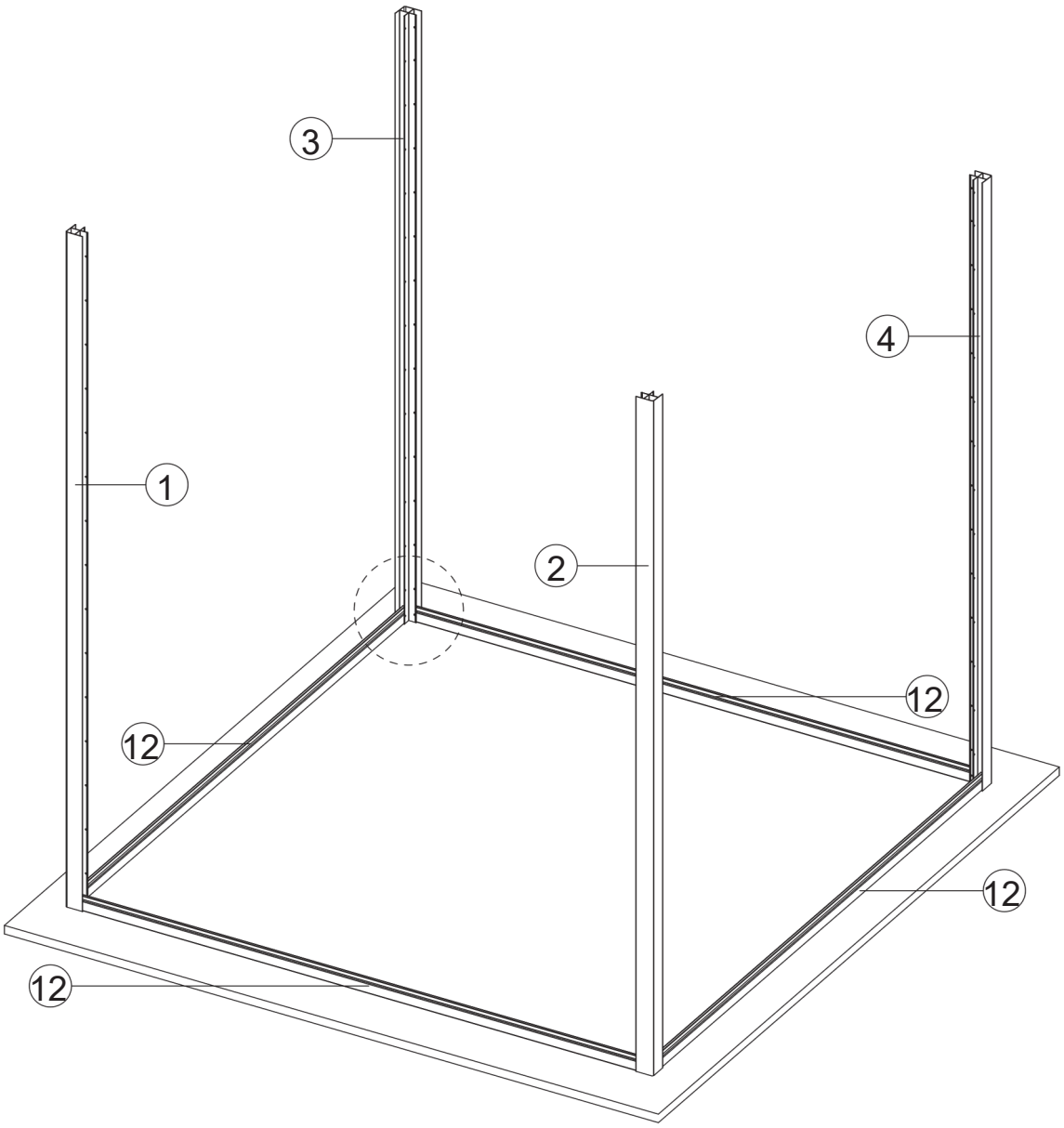

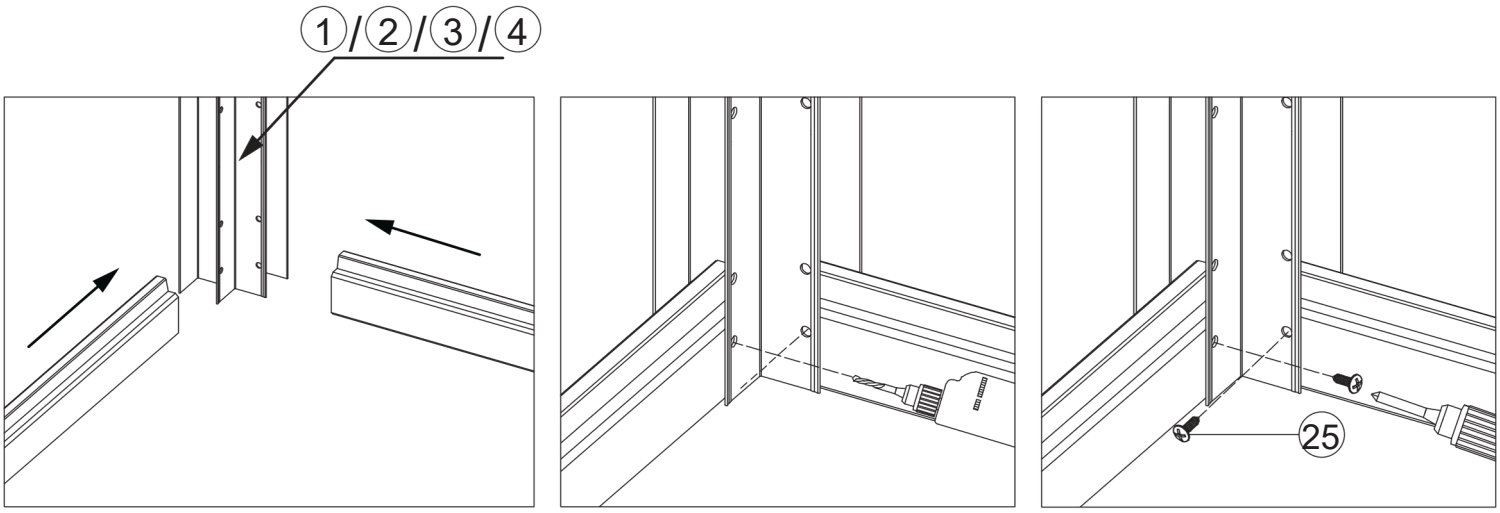

2. Insérez les panneaux inférieurs en aluminium dans le cadre en aluminium. En fonction de la position des trous dans le cadre en aluminium, utilisez un foret de 3mm pour prépercer les trous dans les panneaux inférieurs en aluminium, puis vissez lentement les vis ST4*15mm dans la direction verticale. Faites attention aux numéros de composants correspondants (comme indiqué sur le schéma ci-dessus).

Etape 3

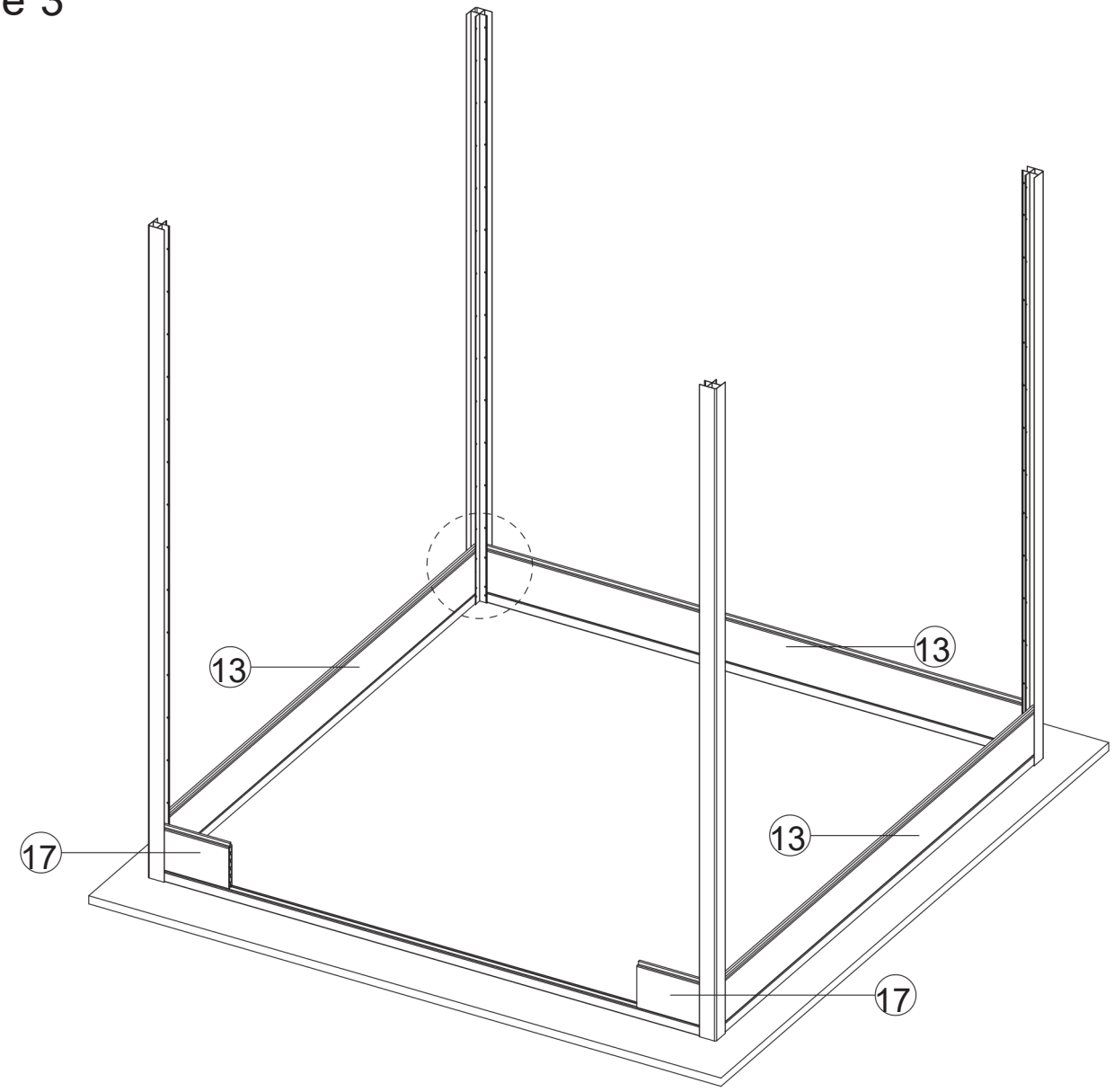

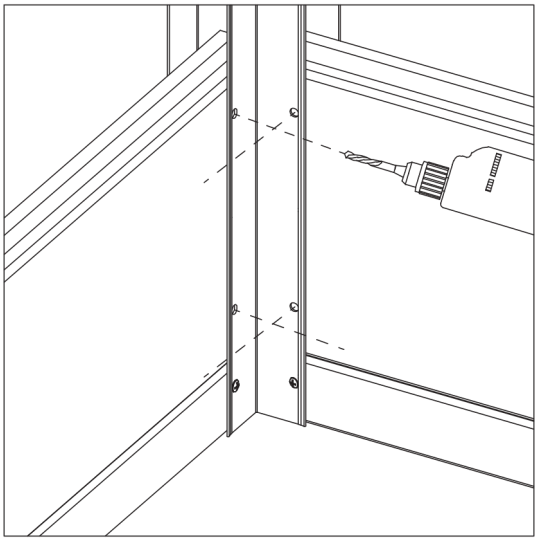

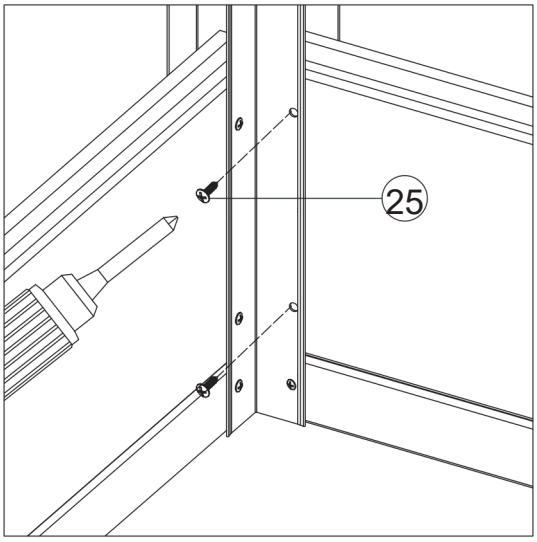

3. Insérez les panneaux muraux en composite dans le cadre en aluminium en prêtant attention aux numéros de pièces,Utilisez des vis ST4 * 15 et vissez-les lentement dans la direction verticale. Chaque panneau mural nécessite deux vis (comme indiqué sur le schéma ci - dessus).

Etape 4

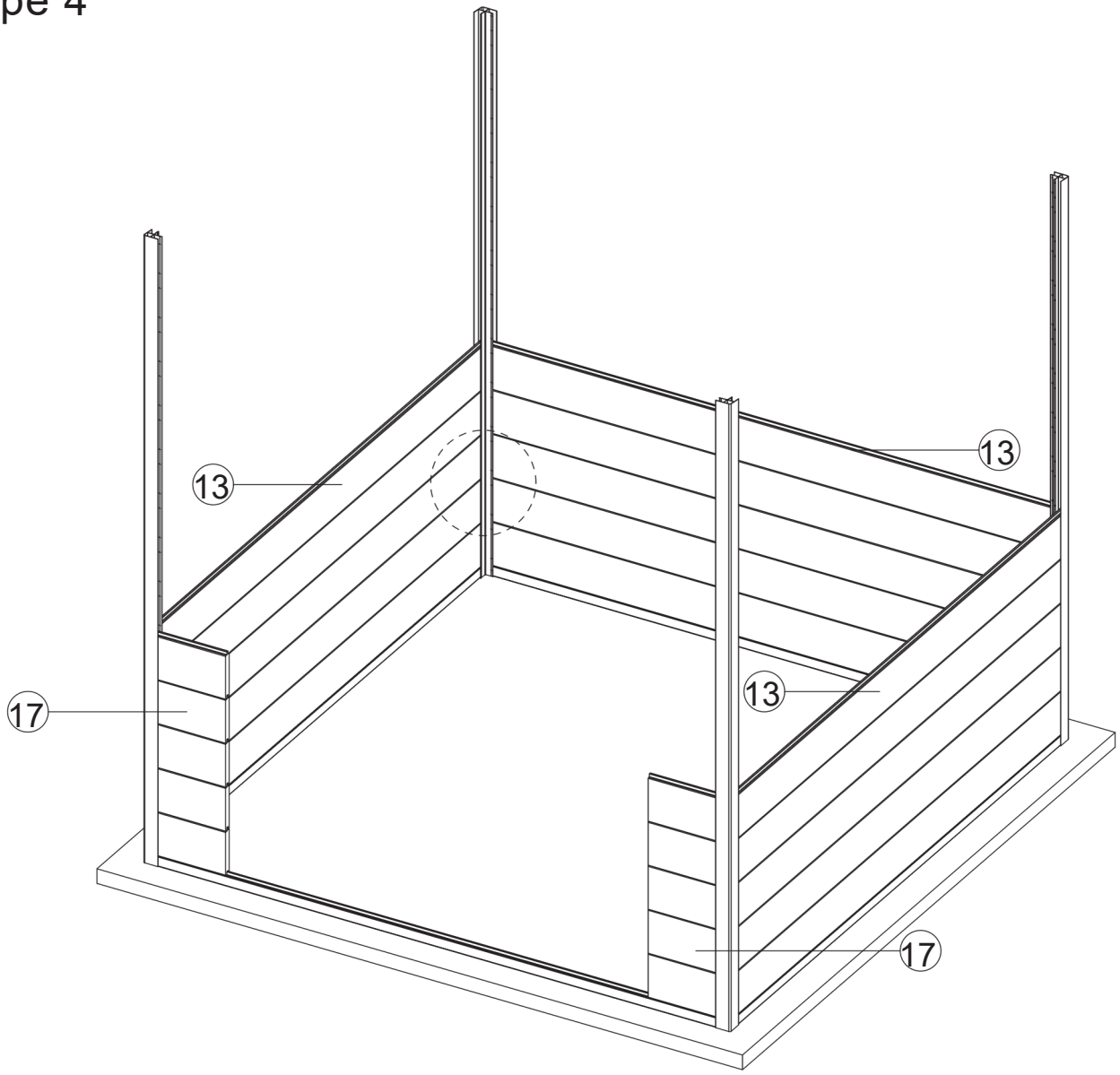

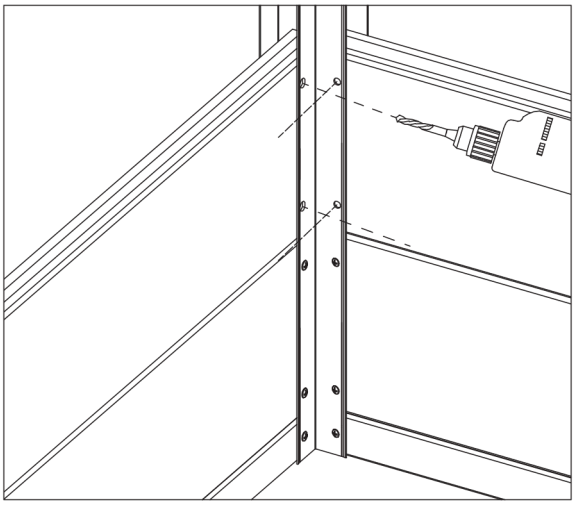

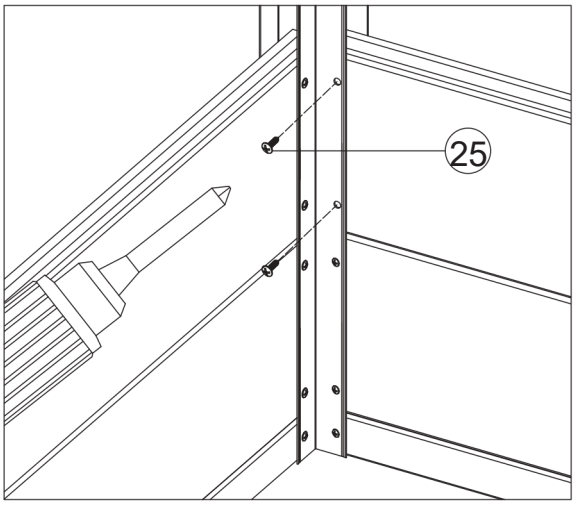

4. Insérez les panneaux muraux en WPC dans le poteau en aluminium jusqu'à la cinquième rangée. Fixez-les à l'aide de vis autotaraudeuses ST4×15, en les vissant lentement dans le sens vertical. Chaque panneau mural doit être fixé avec 2 vis. (Voir schéma ci-dessus)

Etape 5

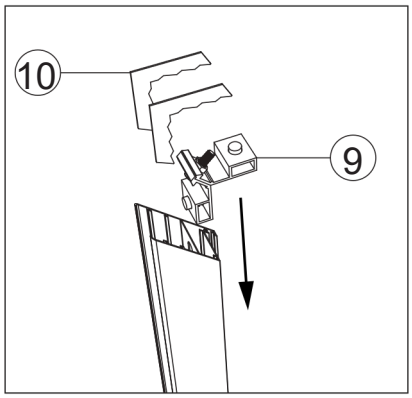

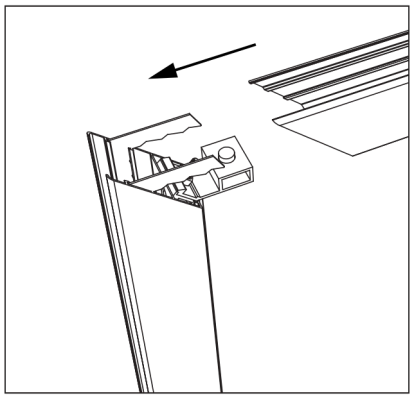

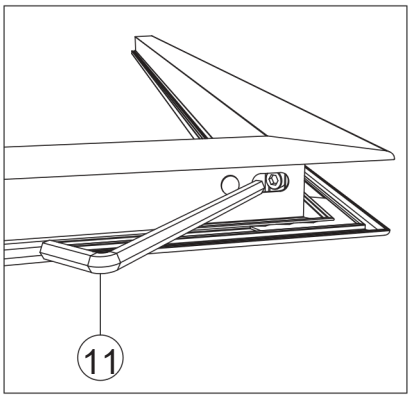

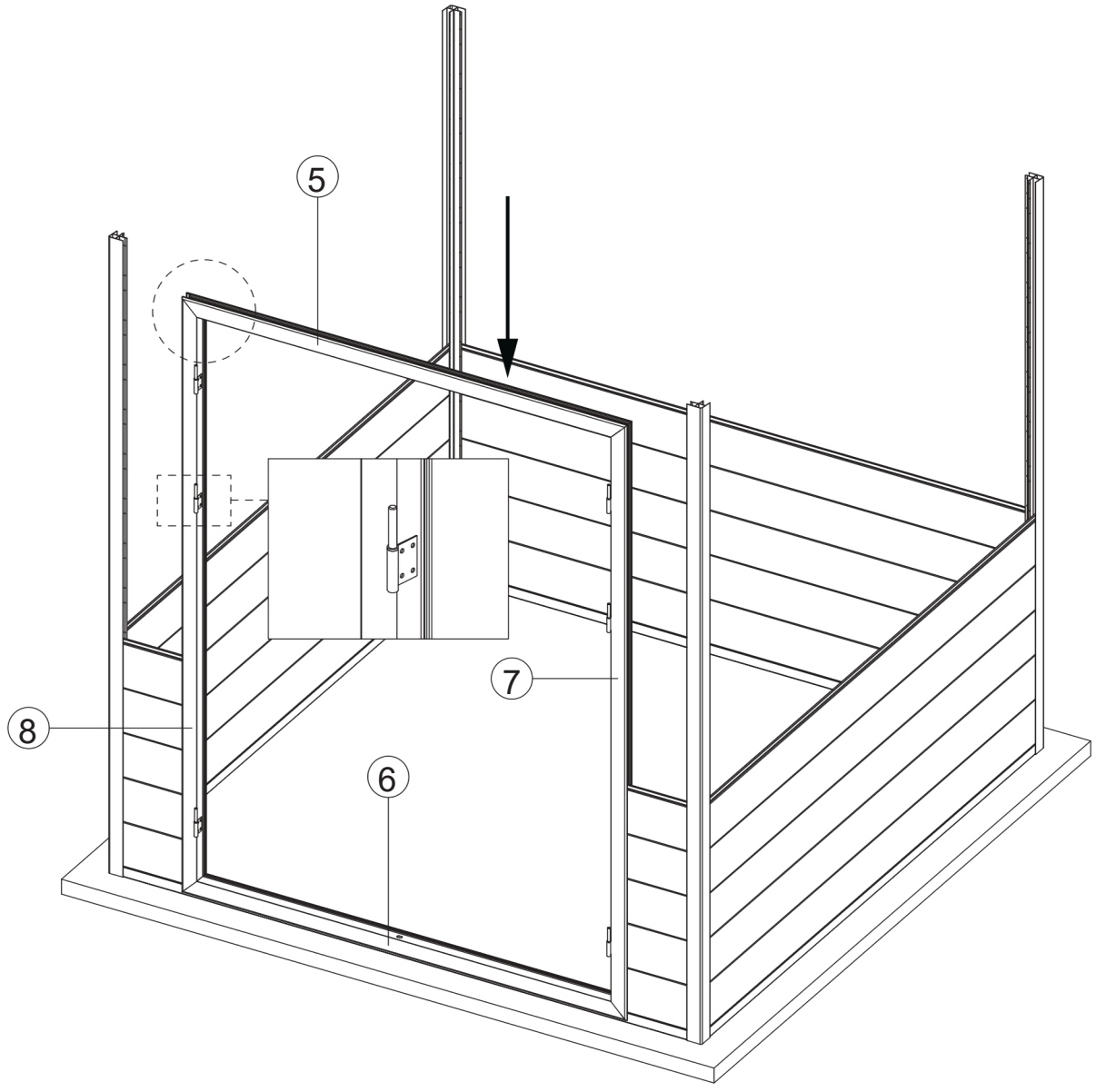

5. Insérez le système de verrouillage de porte dans la rainure interne du cadre de porte,puis assemblez le cadre de porte en suivant les numéros indiqués sur le schéma ci-dessus. Ensuite, insérez le cadre de porte dans le panneau mural en veillant à ce que le cadre de porte soit orienté vers l’extérieur(comme indiqué sur le schéma ci-dessus).

Etape 6

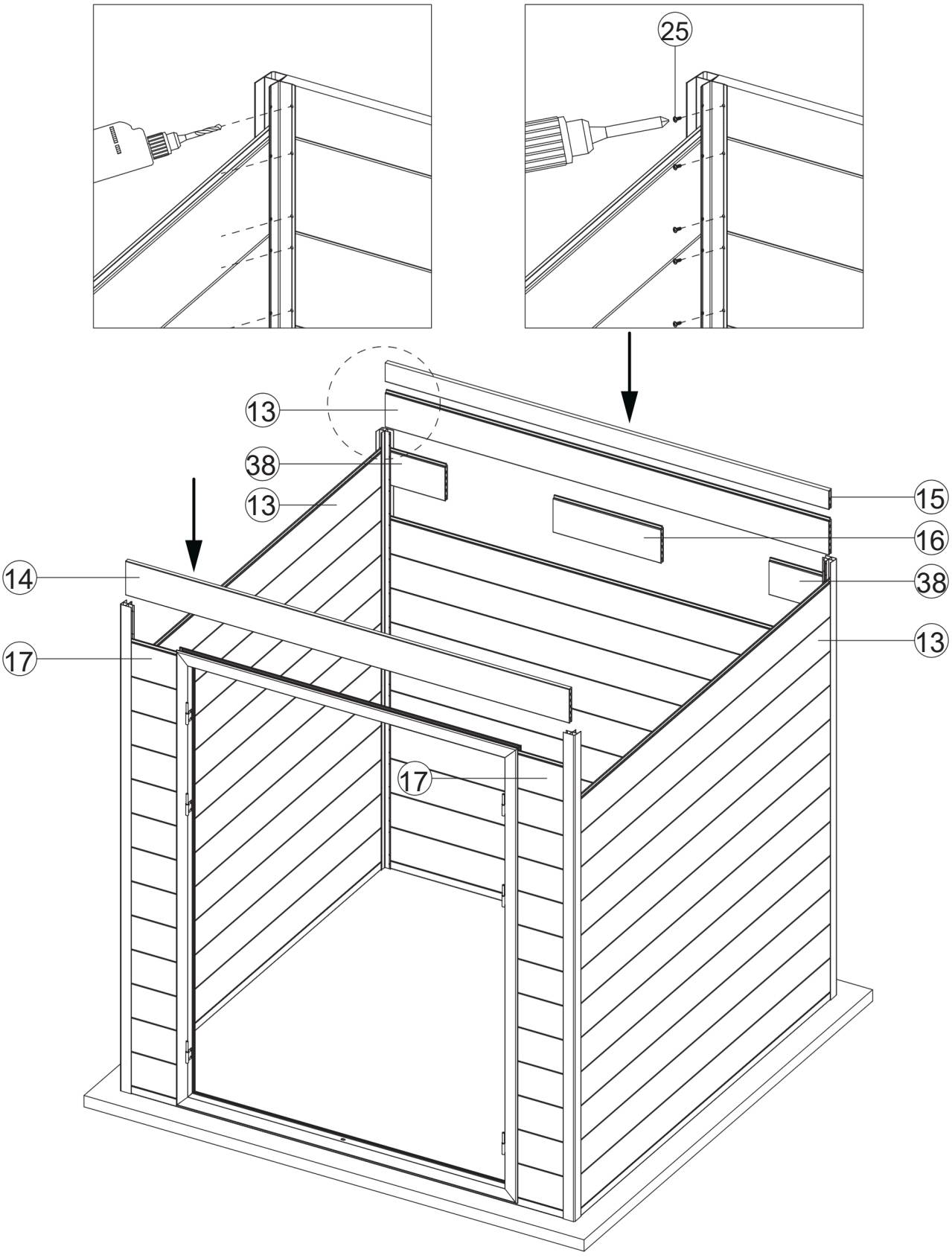

6. Continuez à insérer les panneaux muraux en respectant les numéros des composants, puis renforcez la fixation à l’aide de vis. (Voir schéma ci-dessus)

Etape 7

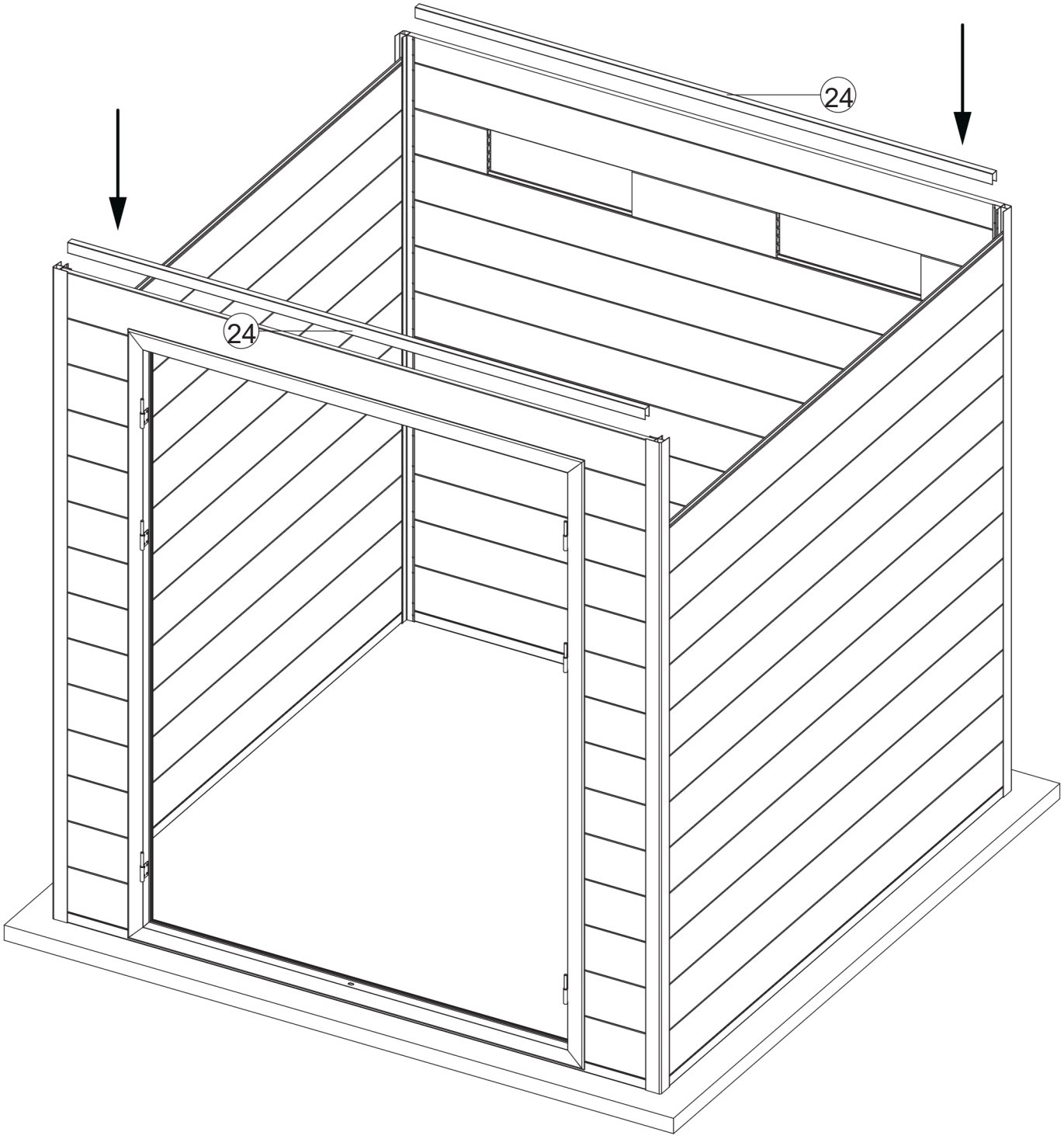

7. Insérez les clips en aluminium en forme de U sur le dessus des parois avant et arrière. (Voir schéma ci-dessus)

Etape 8

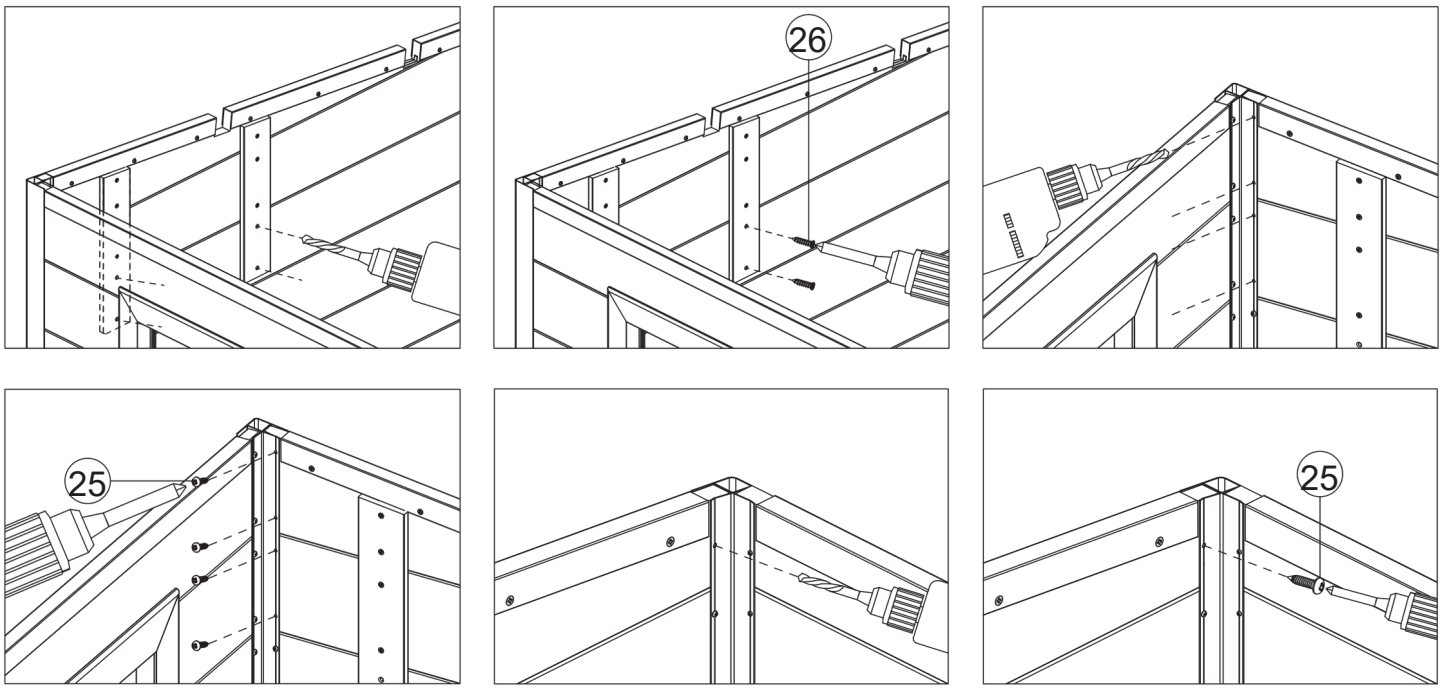

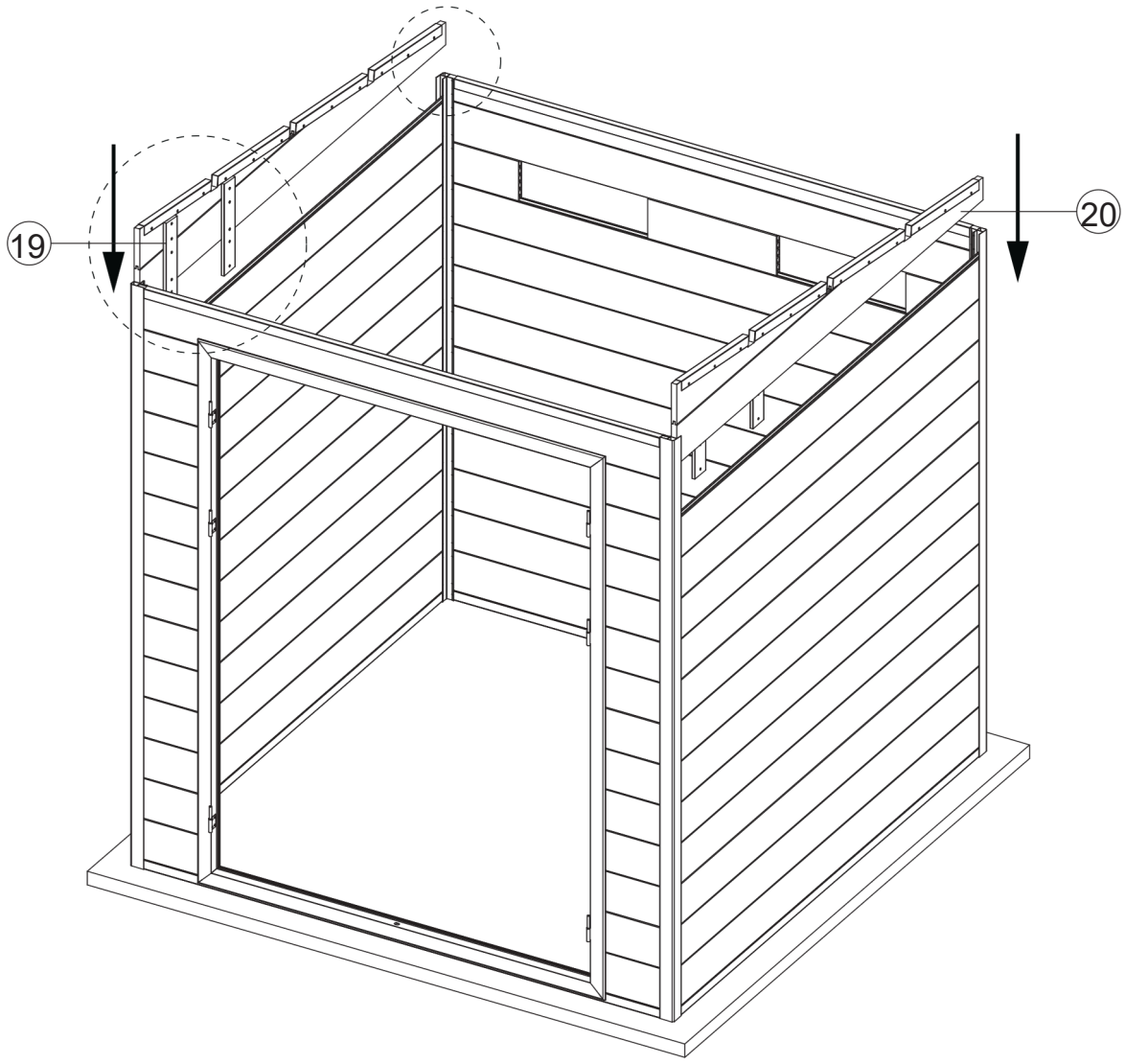

8. Installez les panneaux muraux triangulaires en composite au-dessus des deux parois latérales. Raccordez-les aux panneaux muraux inférieurs et fixez-les à l'aide des vis correspondantes en passant par les trous des profilés supérieurs, puis fixez les deux extrémités au châssis en aluminium à l'aide de vis. (Voir schéma ci-dessus)

Etape 9

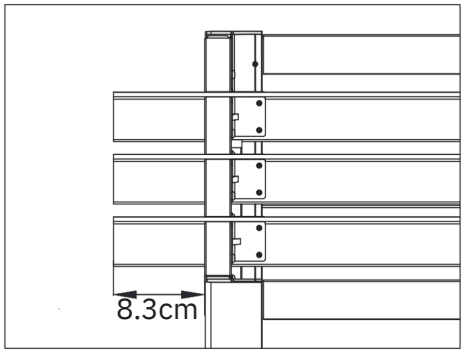

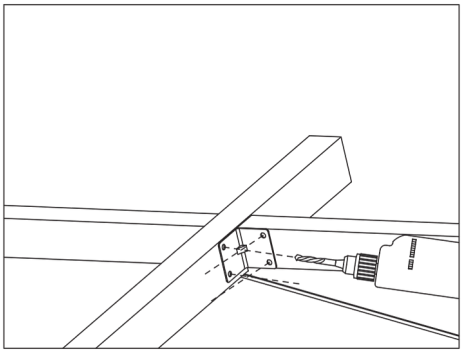

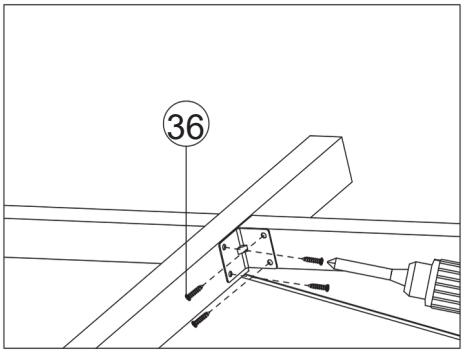

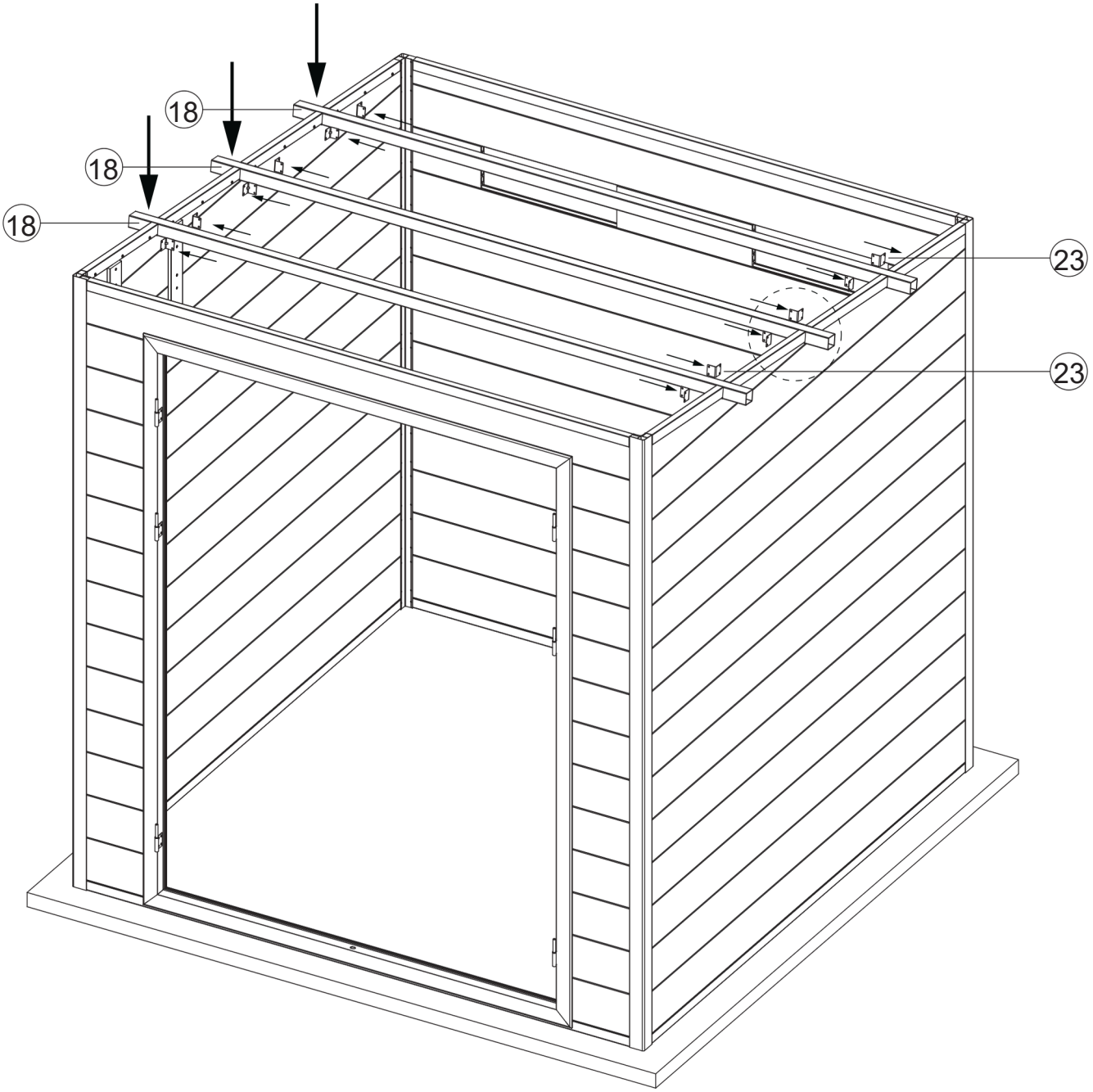

9. Insérez le tube carré de la traverse dans la rainure du panneau mural triangulaire en composite. Reliez la traverse au panneau mural triangulaire à l'aide d'une petite équerre en L. Effectuez d'abord un préperçage avec un foret Ø 3 mm, puis fixez l'ensemble avec des vis. Veillez à ce que la distance entre la traverse et les côtés extérieurs réservés des deux parois soit identique. (Voir schéma ci-dessus)

Etape 10

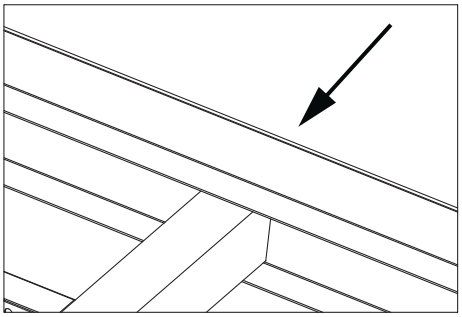

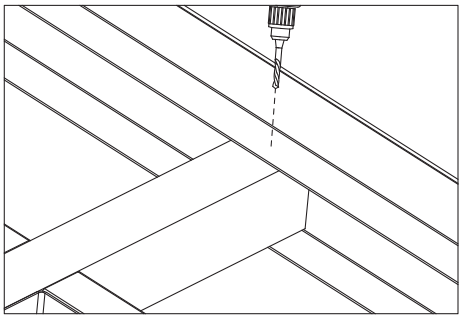

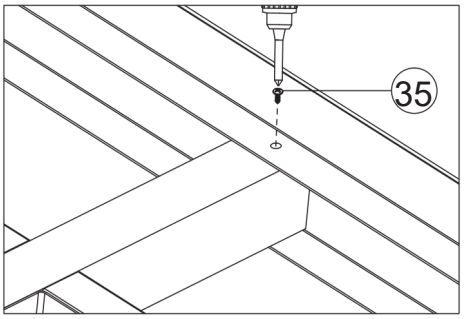

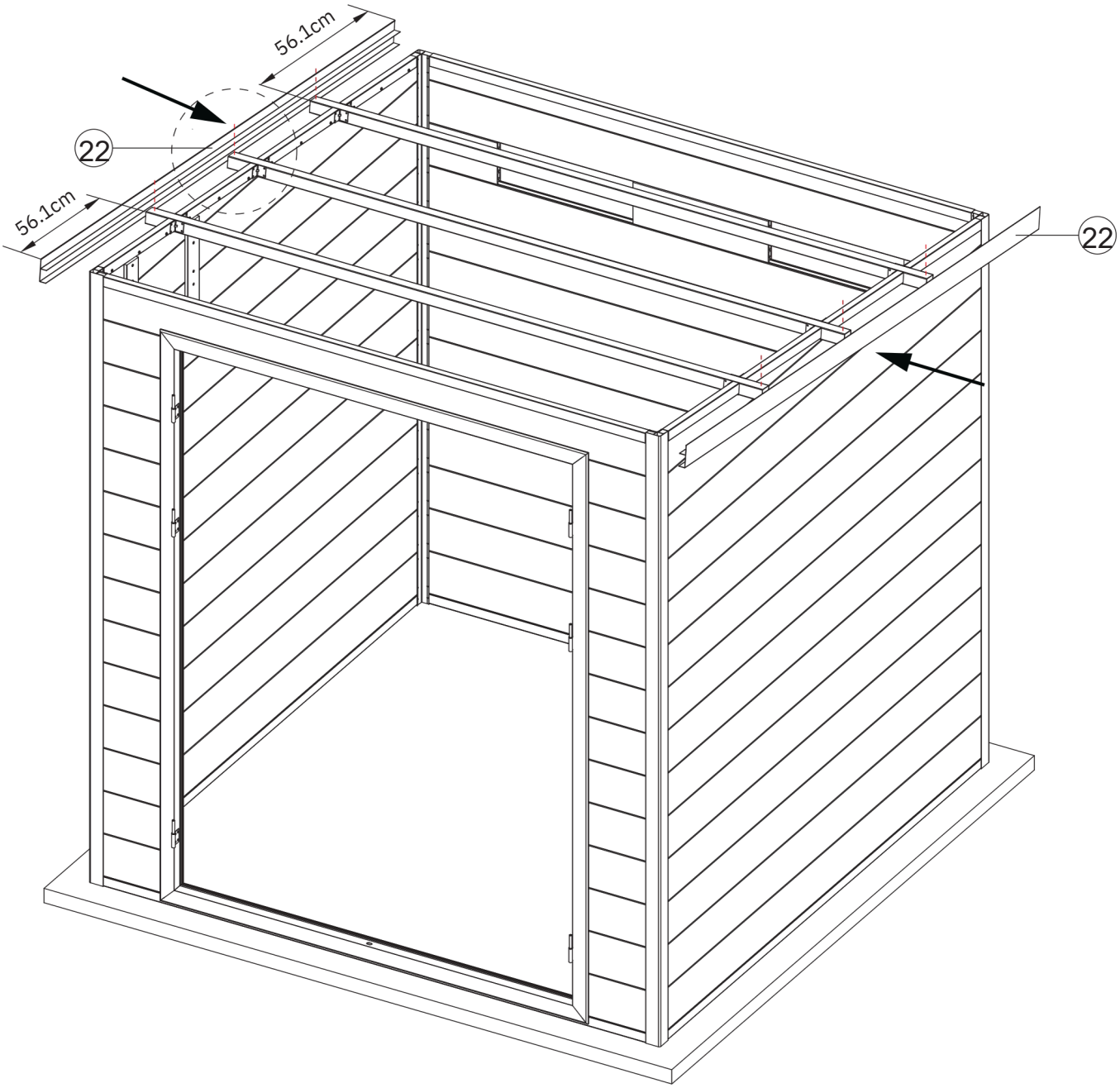

10. Installez les cornières en aluminium de chaque côté du toit. L'écart entre les parties avant et arrière des cornières doit être de 56,1 cm. Fixez-les ensuite à l'aide de vis ST4×15 mm sur la zone de jonction entre la poutre transversale et la cornière. Veuillez noter qu'un pré-perçage est nécessaire. (Voir schéma ci-dessus)

Etape 11

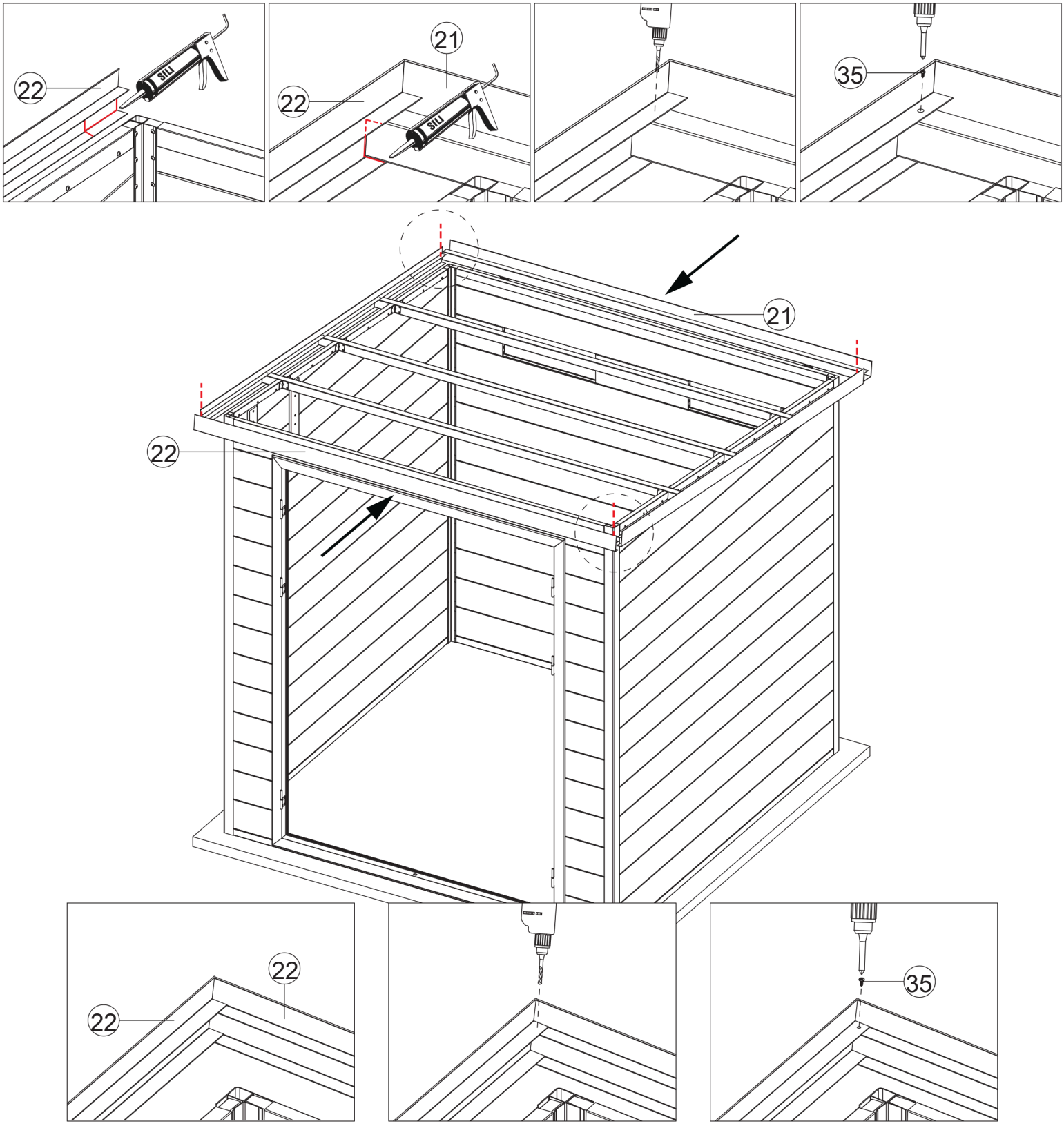

11. Installez les cornières en aluminium avant et arrière. Veillez à respecter la numérotation des composants et leurs positions d'installation correspondantes. Avant de poser la cornièr arrière, appliquez de la colle au point de connexion. Percez d'abord un trou au point de connexion à l'aide d'une perceuse, puis fixez la cornière avec des vis. (Voir schéma ci-dessus)

Etape 12

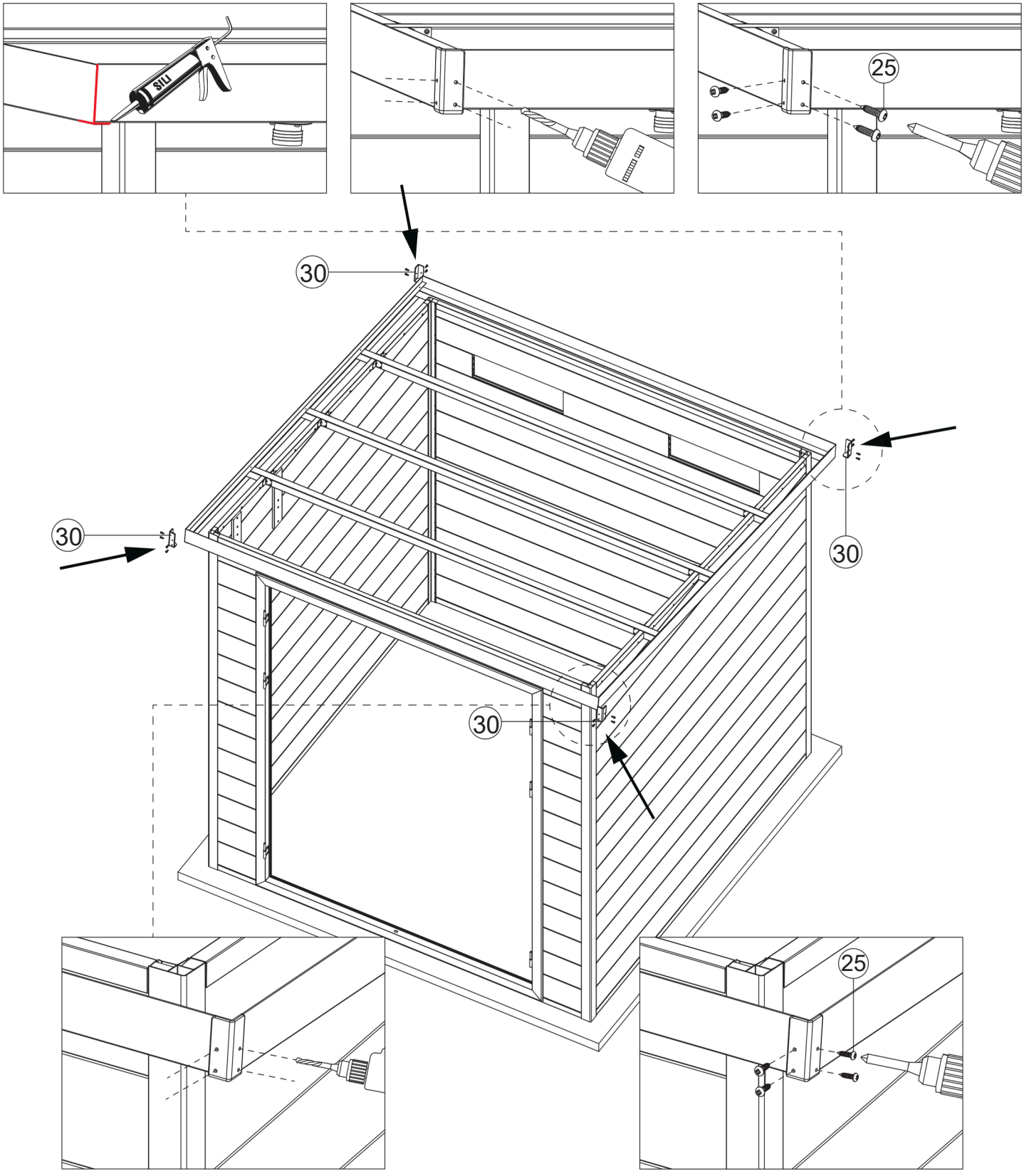

12. Pour installer la protection d’angle de toit, percez d’abord des trous à l’aide d’un foret, puis fixez-la avec des vis. Veuillez noter que pour la protection d’angle arrière, il est nécessaire d’appliquer préalablement de la colle. (Voir schéma ci-dessus)

Etape 13

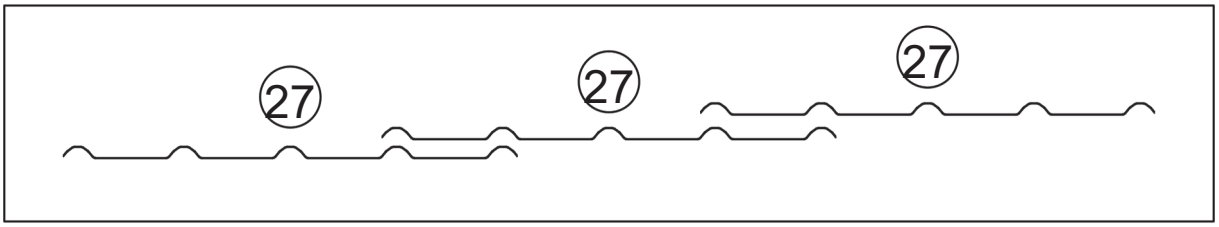

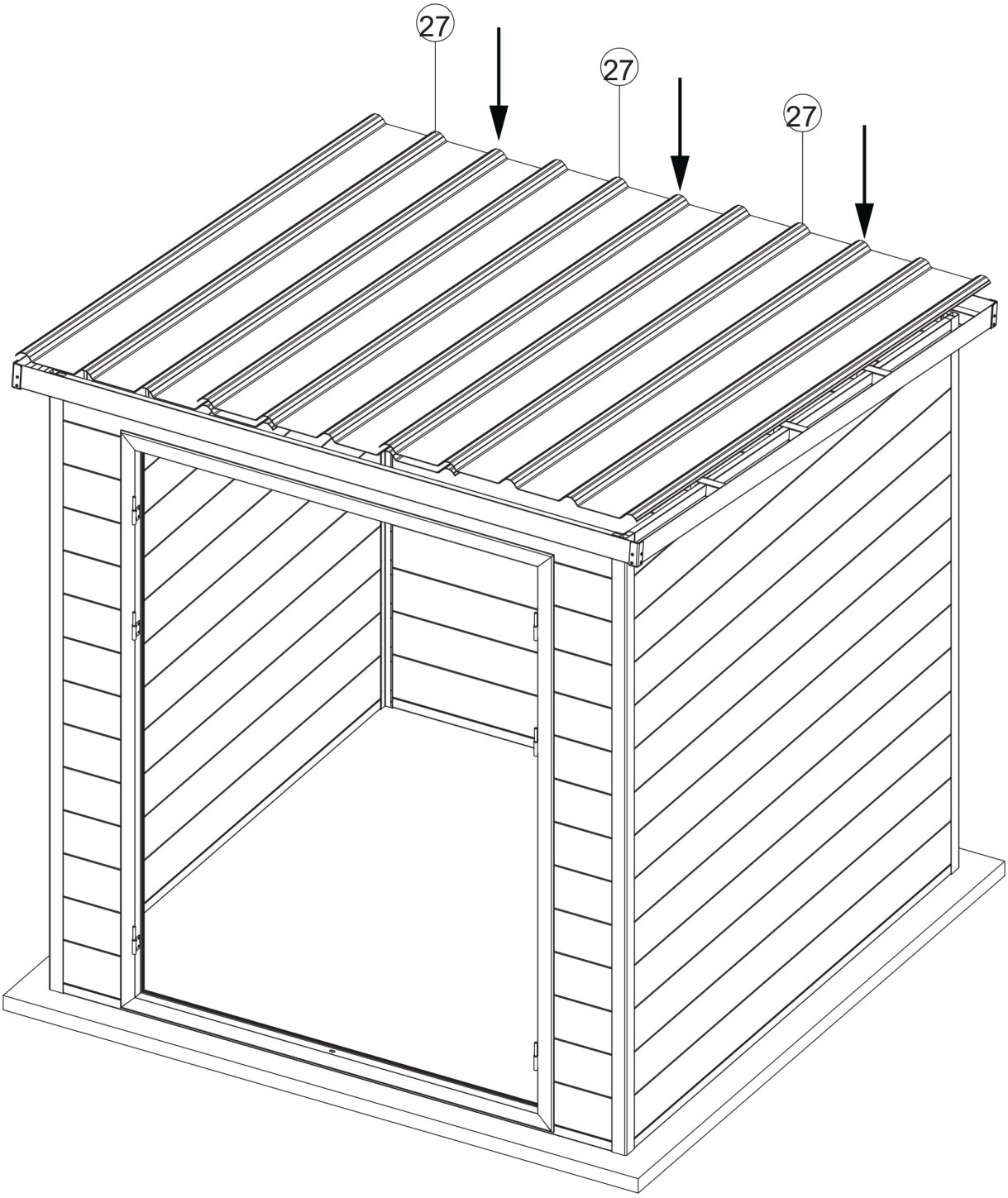

13. Placez les tuiles en PVC sur le toit et superposez-les une par une, comme indiqué sur le schéma ci-dessus.

Etape 14

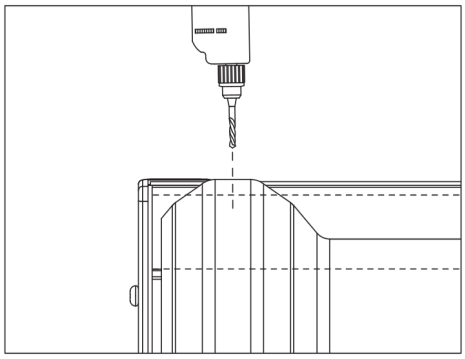

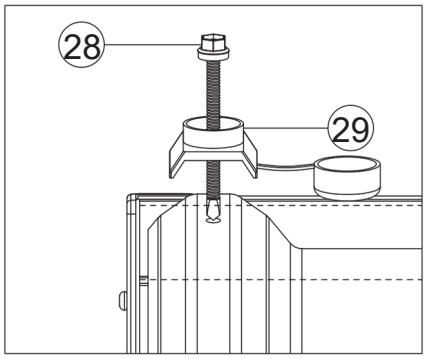

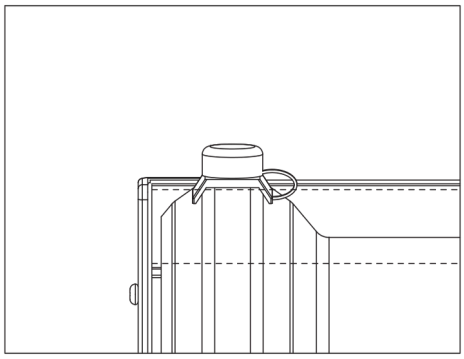

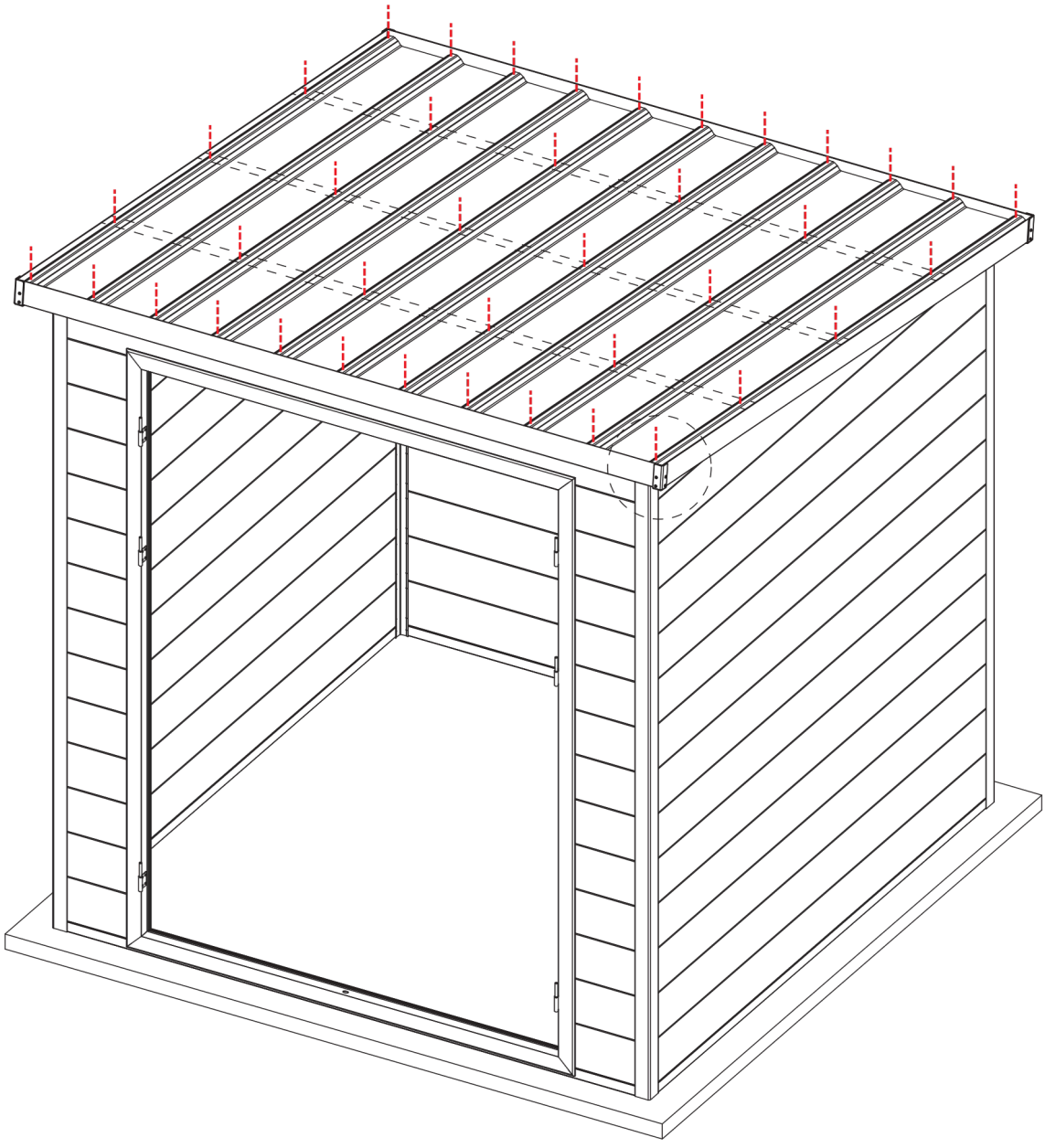

14. Utilisez des vis ST5×60 mm avec capuchons en plastique pour fixer les tuiles en PVC (Voir schéma ci-dessus)

Etape 15

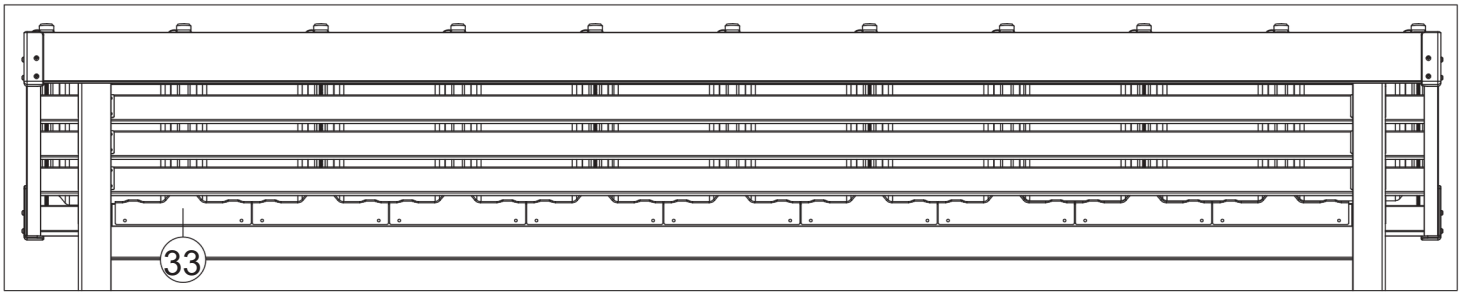

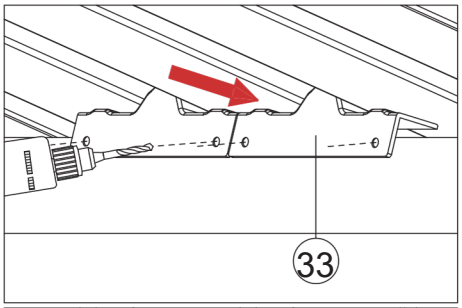

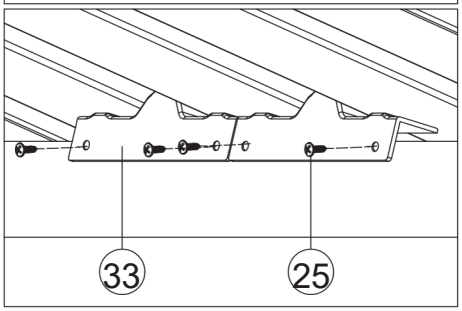

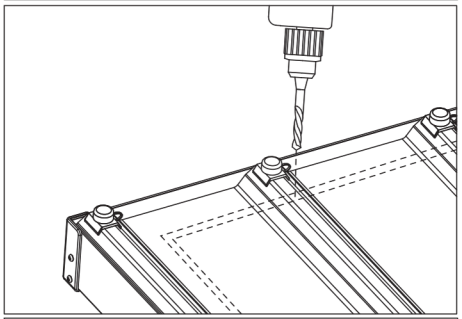

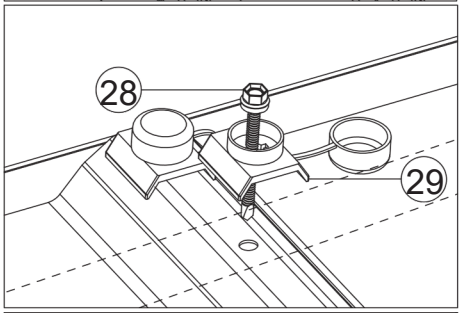

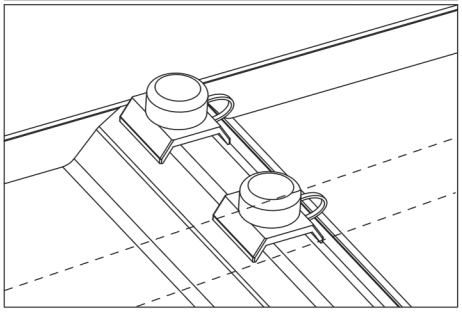

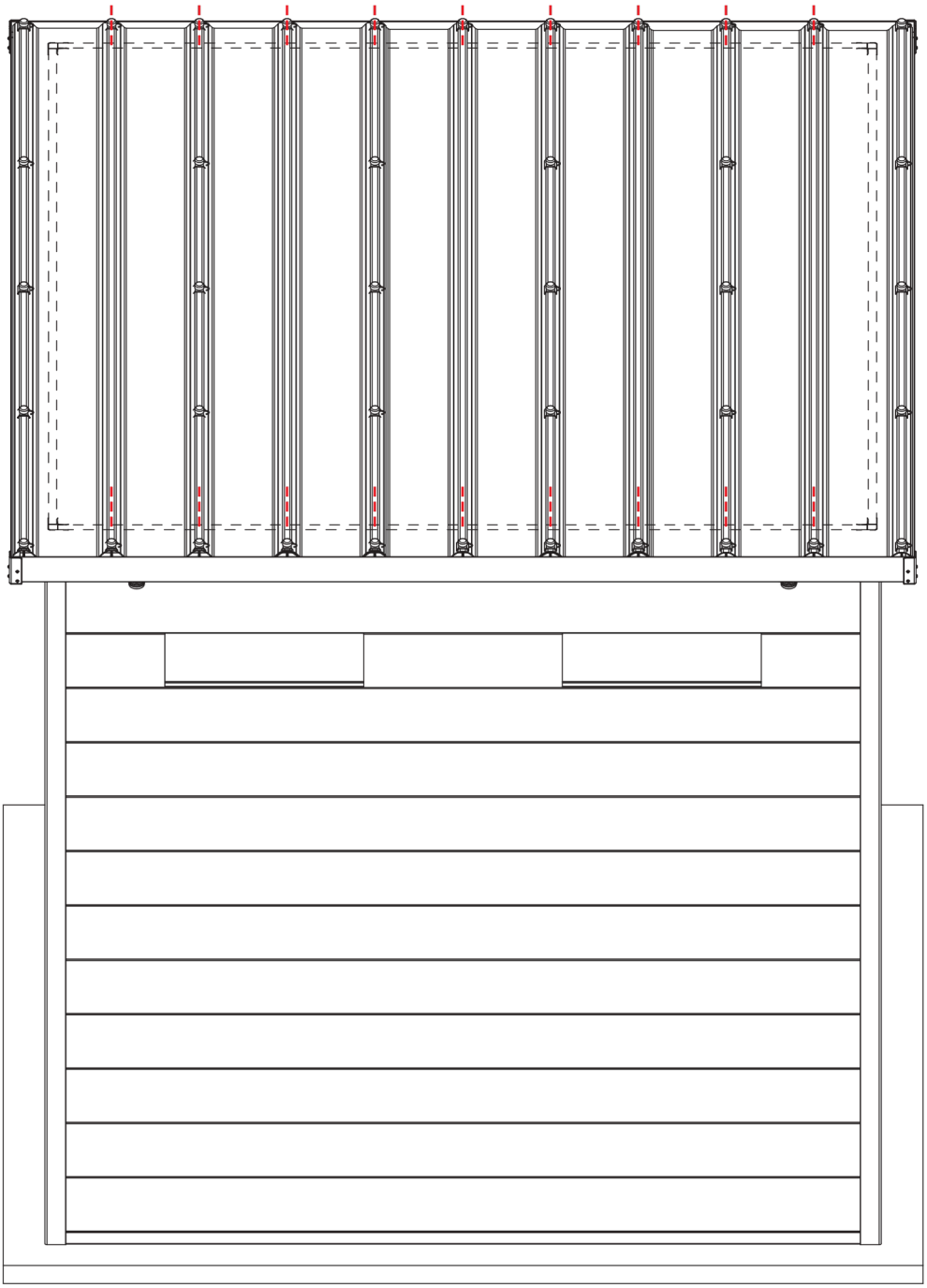

15. Utilisez les bouchons de toit pour combler l’espace creux entre le sommet des parois et les tuiles. Fixez les bouchons de toit aux parois à l’aide des vis correspondantes. Ensuite, fixez les tuiles en PVC sur les parois avant et arrière à l’aide de vis ST5×60 mm avec capuchons en plastique. (Voir schéma ci-dessus)

Etape 16

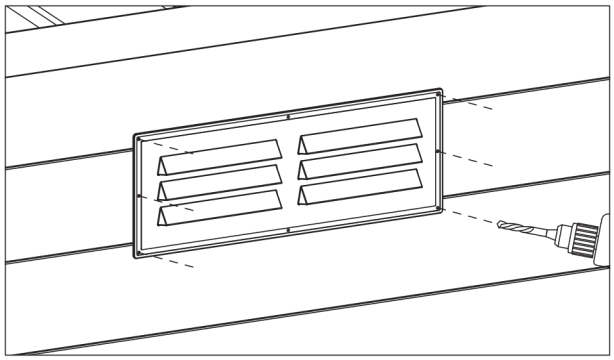

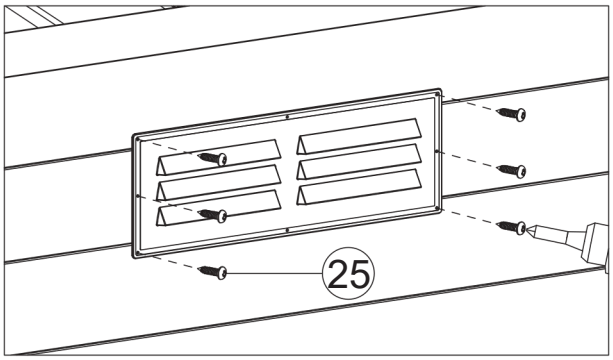

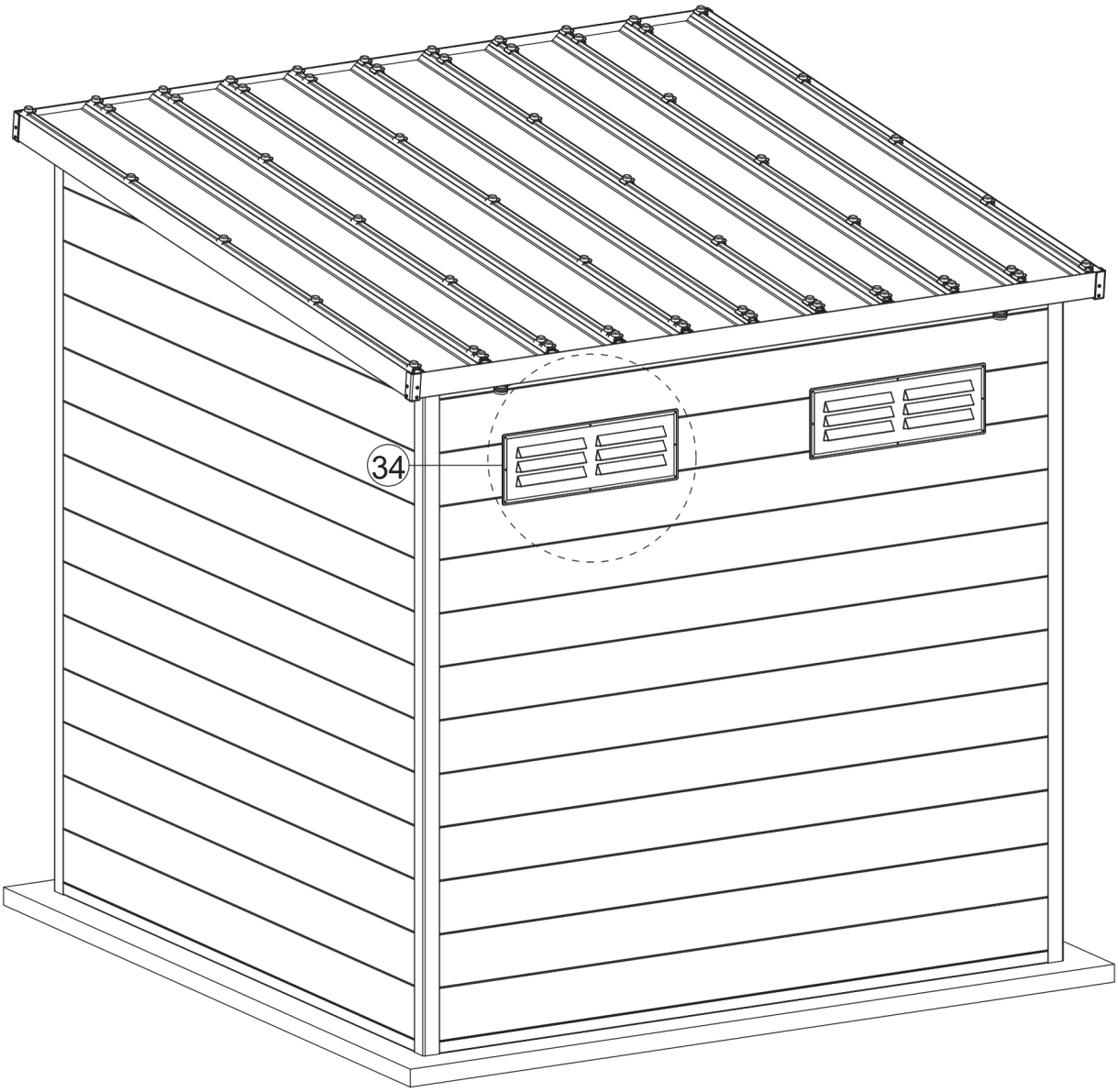

16. Installez les grilles de ventilation. Percez d’abord les trous dans la paroi à l’aide d’un foret en passant par les trous , puis fixez-les avec des vis. (Voir schéma ci-dessus)

Etape 17

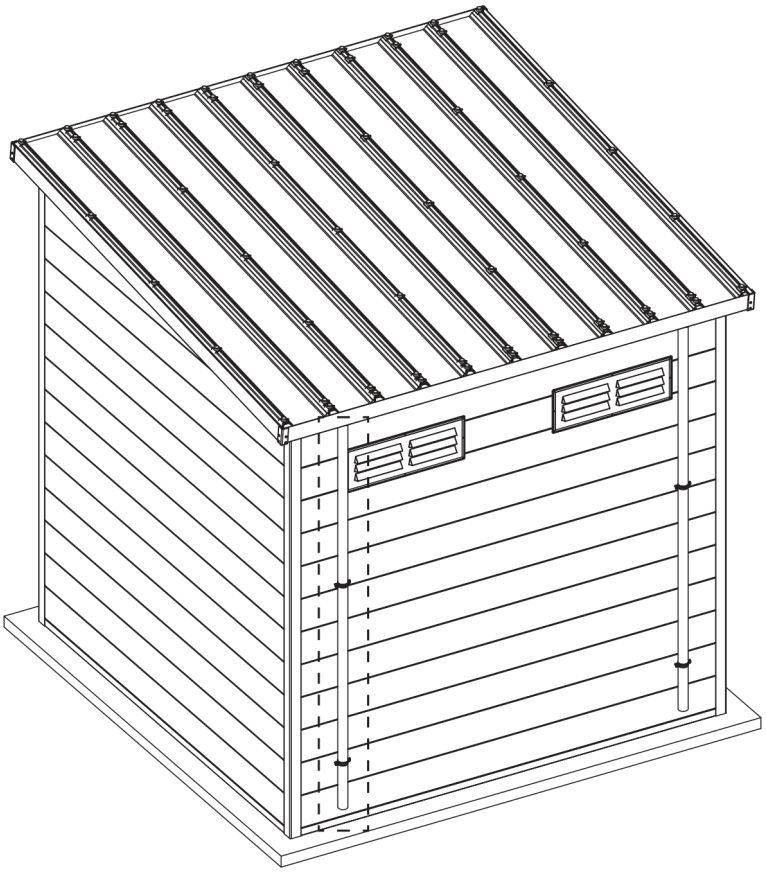

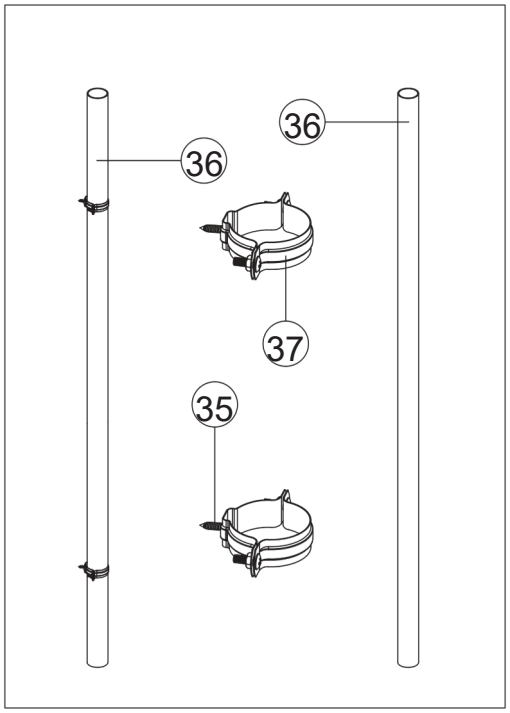

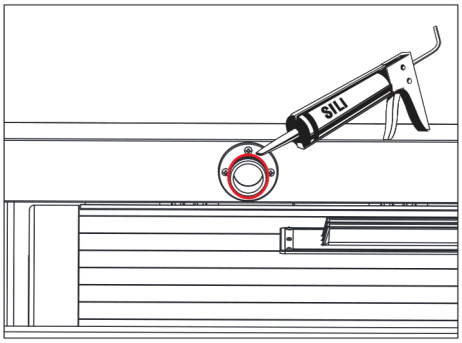

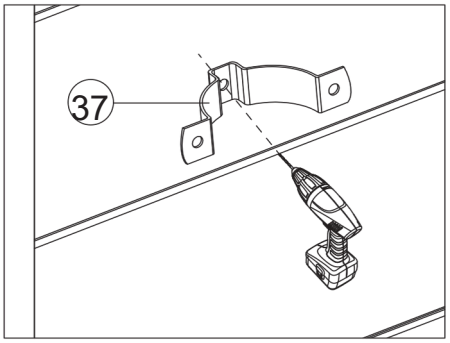

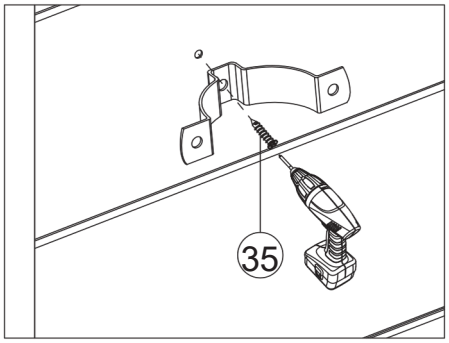

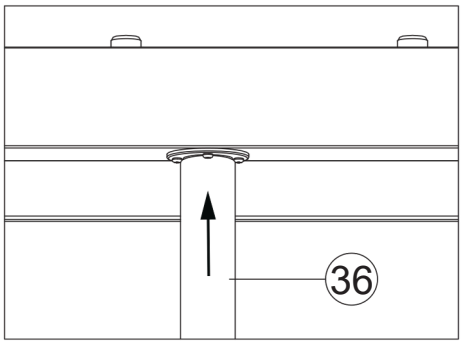

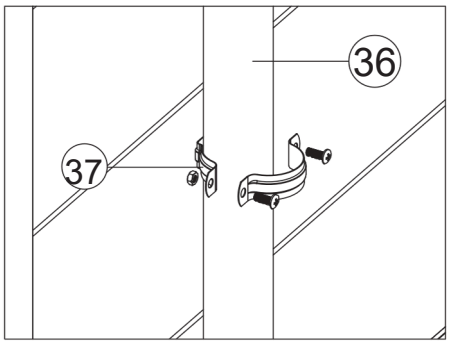

17. Installez la gouttière. Appliquez d’abord de la colle à l’extérieur du raccord du tuyau, puis marquez la position du support de la gouttière. Fixez le support sur le panneau mural à l’aide de vis ST4×15 mm. Ensuite, raccordez le tuyau au joint et fixez le support avec des vis. (Voir schéma ci-dessus)

Etape 18

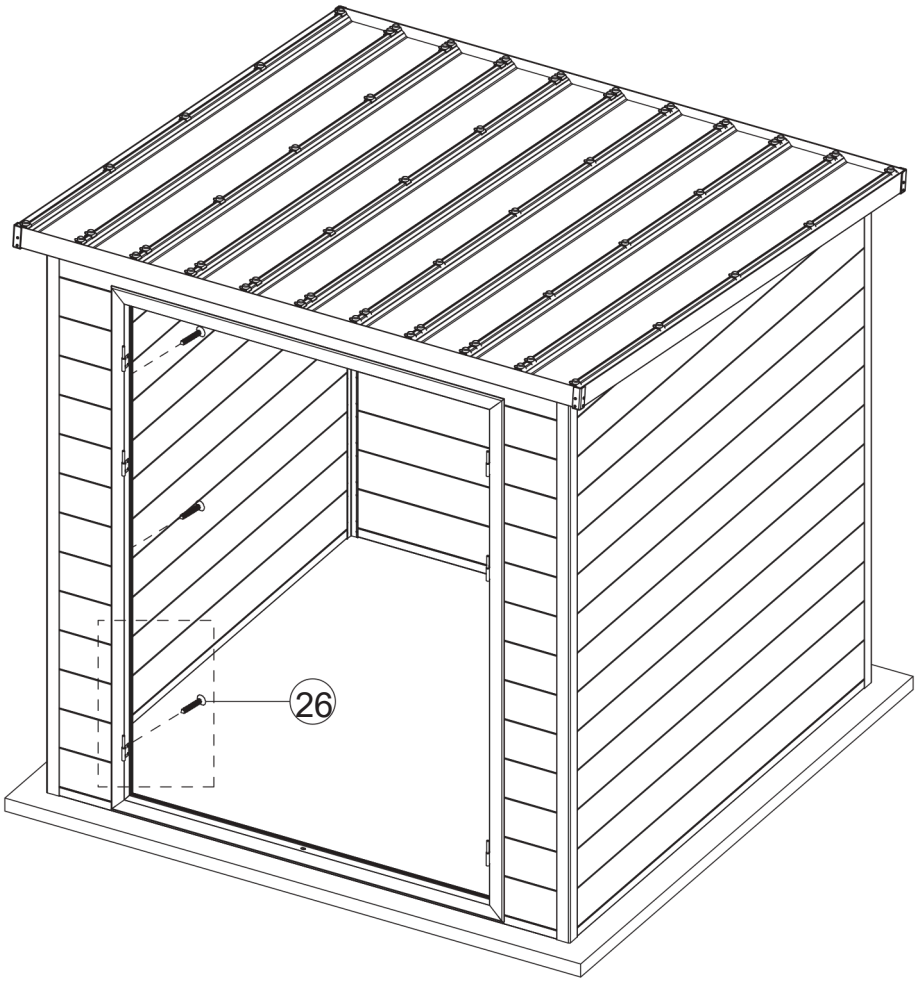

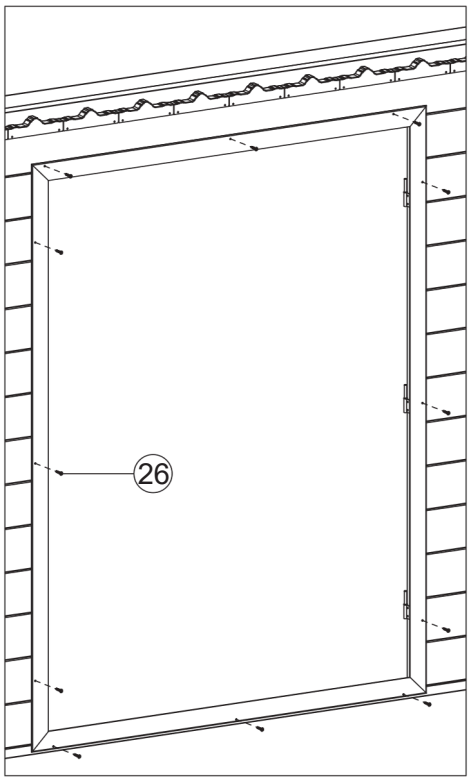

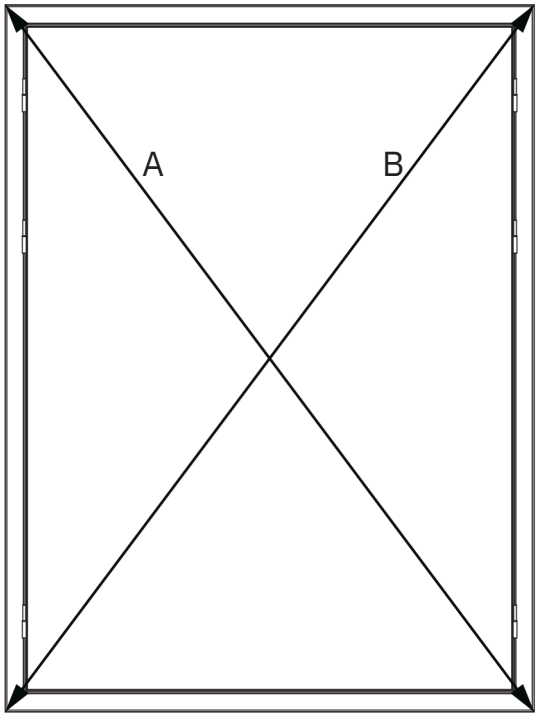

A=B

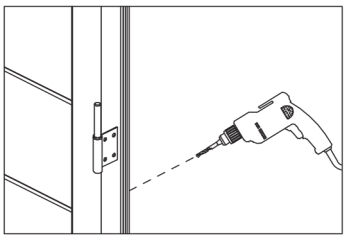

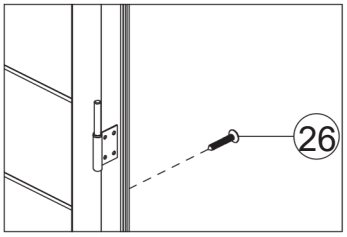

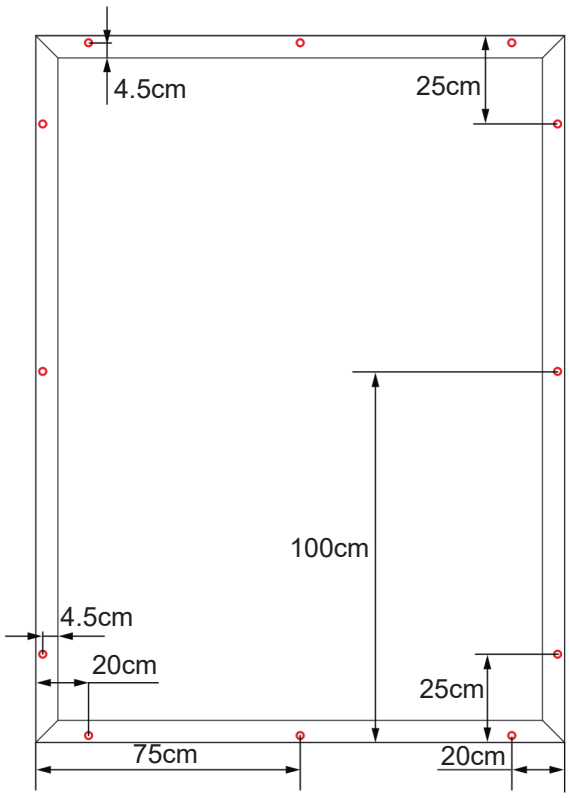

18. Utilisez un outil de mesure pour égaliser les diagonales du cadre de la porte.A l'aide d'un foret de 3 mm, prépercez des trous à l'intérieur du cadre de la porte, puis serrez le cadre de la porte avec des vis ST4 * 20mm (comme indiqué sur le schéma ci - dessus).

Etape 19

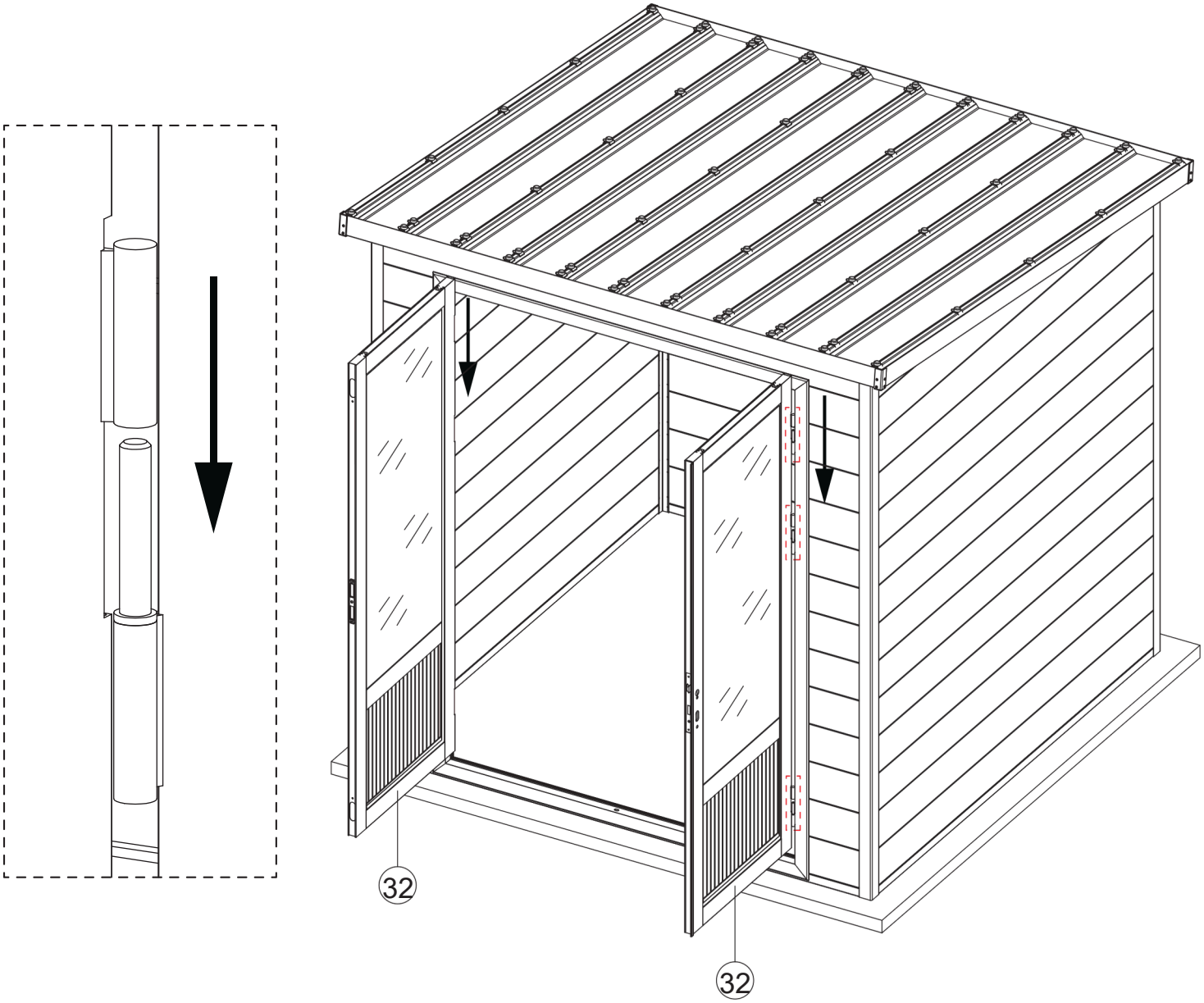

19. Insérez la porte dans la charnière du cadre de la porte, testez l’ouverture et la fermeture de la porte,et ajustez si nécessaire (comme indiqué sur le schéma ci - dessus).

Etape 20

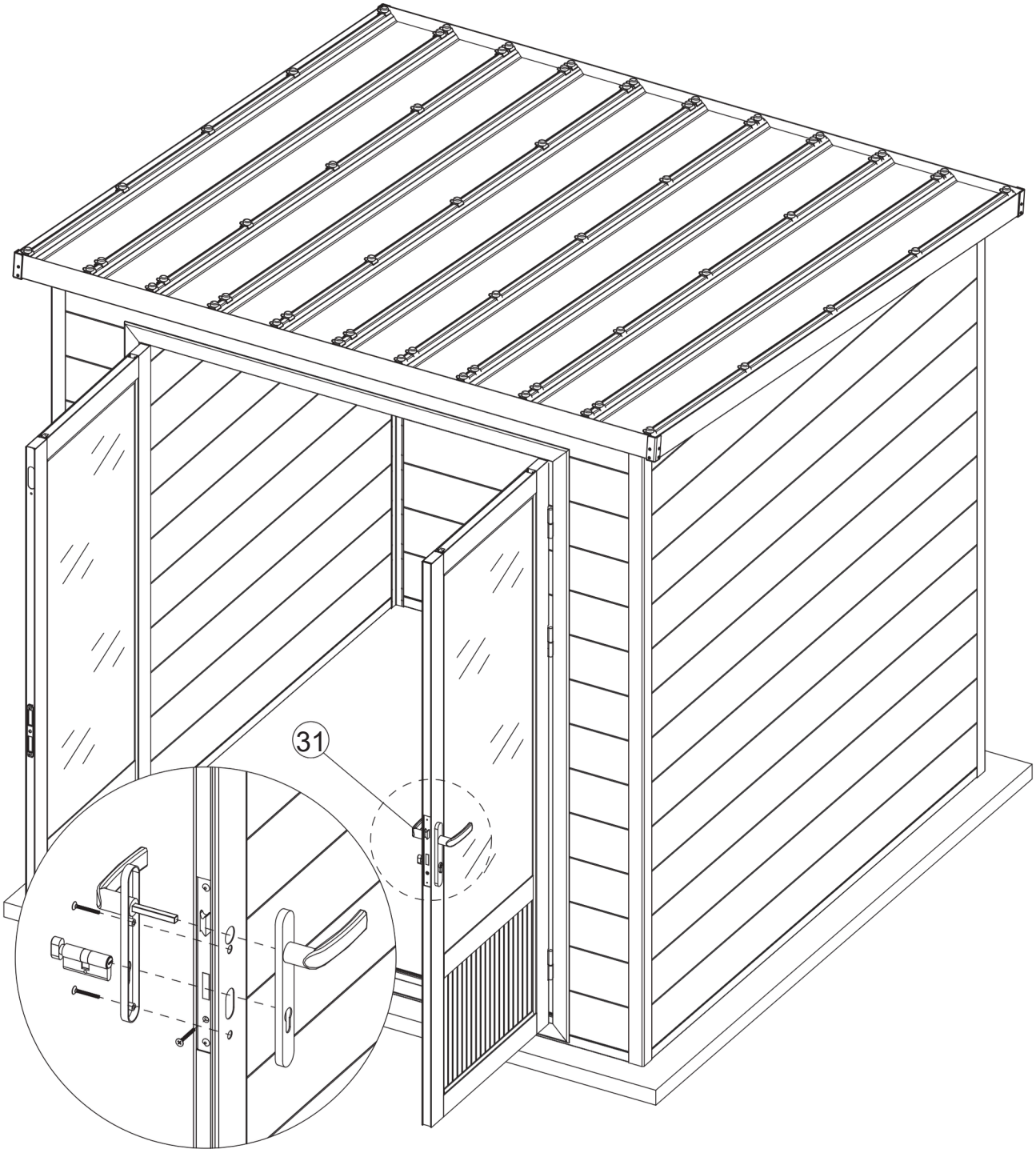

20. Installez les poignées de porte avec serrures (comme indiqué sur le schéma ci - dessus).