CORNARNEAU
4x3

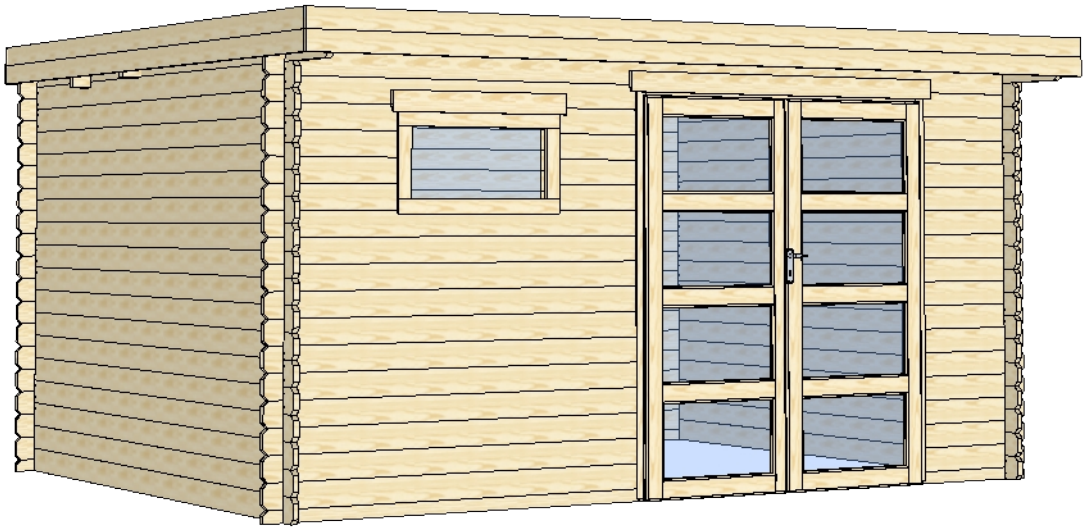

TOUSCHALETS
par Chalets Tendille

IMPORTANT !

Avant de démarrer le montage de votre abri, lisez attentivement les consignes de montage. Vous éviterez ainsi problèmes et pertes de temps. Vous pourrez commencer le montage après avoir identifié, analysé et groupé tous les éléments composants votre abri. Cette notice contient également des consignes d'entretien de votre abri qui vous seront utiles. Gardez le feutre bitumineux pendant plusieurs heures dans un endroit chauffé à minimum +10ºC avant de le découper. Le feutre devient fragile et cassant avec le froid.

CONSEILS AVANT MONTAGE

FORMULAIRE D'INSPECTION

L'abri de jardin ou l'appentis que vous venez d'acheter a été fabriqué conformément aux normes de haute qualité. L'ensemble de la construction a été attentivement inspectée et emballée. Pour éviter tout problème potentiel pendant l'assemblage, effectué par vos soins ou par la société de construction de votre choix, nous vous recommandons de vérifier que les pièces de l'abri reçu sont conformément à la liste des pièces avant assemblage. Cette inspection doit être effectuée dans les 14 jours suivant la livraison sur le lieu de votre choix. Les demandes de garantie sont limitées à l'échange des matériaux défectueux. Les pièces de construction défectueuses qui ont d'ores et déjà été utilisées ou peintes sont exclues de la garantie de remplacement. Toute autre demande est exclue !

A l'aide de des instructions présentant chaque étape et des croquis fournis, vous pourrez facilement assembler votre abri de jardin ou appentis.

ATTENTION !

L'abri de jardin ou l'appentis que vous venez d'acquérir est un produit en bois durable. S'il est bien entretenu, ce produit restera longtemps en bon état et vous apportera satisfaction pendant de nombreuses années. Veuillez noter les points suivants :

- Conservez l'emballage jusqu'à fin de l'assemblage dans un lieu sec, mais non en contact direct avec la terre et protégé des conditions atmosphériques (humidité, soleil etc.). Ne conservez pas l'emballage dans une pièce chauffée !
- Les matériaux utilisés sont des produits naturels et leur qualité peut changer en fonction des conditions climatiques, en dépit du fait que les matériaux ont été séchés avant traitement. En choisissant le lieu où monter votre abri de jardin, assurez-vous que l'abri ne sera pas soumis à des conditions météorologiques extrêmes (zones de vent fort ou de chutes de neige abondantes) ; vous devriez sinon fixer l'abri au sol (avec des pièces d'encrage par exemple).

Traitement :

Une fois le montage terminé, il est nécessaire de traiter l'abri de jardin dès que possible, à l'intérieur et à l'extérieur, avec des traitements de protection adaptés (lasure, peinture). Un produit hydrofuge pour le bois est très conseillé.

Si l'abri ou l'appentis a fait l'objet d'un traitement en autoclave de classe III dans l'usine, la teinte brune s'atténuera avec les variations climatiques.

Le traitement autoclave est un traitement insecticide, fongicide et anti-termites. Cependant, il ne protège pas le bois à 100%, particulièrement si l'humidité est très importante. Donc, le produit doit être traité en plus avec un produit

hydrofuge pour bois qui va prolonger la teinte brune ou grise et mieux protéger contre la moisissure. La ventilation de l'abri reste très importante. Il existe d'autres traitements très efficaces comme la lasure ou la peinture pour bois – consultez un spécialiste de ces produits.

Les consignes qui suivent ci-dessous sont très importantes.

- Une fois le montage terminé, nous vous conseillons de traiter l'abri de jardin à l'intérieur et à l'extérieur avec des traitements de protection choisis ou de le peindre.
- Nous vous recommandons fortement de traiter également les portes et les fenêtres à l'intérieur et à l'extérieur ! Autrement, les portes et les fenêtres pourraient se tordre.
- Pour peindre, utilisez des outils et de la peinture de haute qualité. Veuillez suivre les consignes d'utilisation et de sécurité du fabricant et du manuel d'application. Ne jamais peindre une surface par temps très ensoleillé ou pluvieux.

La durée de vie de votre abri de jardin ou appentis, comme pour de nombreux produits naturels, est soumise à la fréquence du traitement de protection.

Vous pouvez ajouter une grille pour la ventilation de votre abri (non fournie).

Fondation :

Avant d'assembler l'abri, assurez-vous que les fondations sont planes, de niveau et fixées au sol. Vous pouvez couler une chape de béton ou utiliser des lambourdes par exemple (non illustrées).

Feutre bitumé :

Stocker verticalement dans un endroit sec à l'abri de la chaleur et du froid.

Le revêtement bitumineux n'est qu'un revêtement de toit temporaire. Une couverture étanche appropriée doit être placée sur le feutre bitumeux ou en remplacement de celui-ci (par exemple du shingle) dans un délai de deux semaines après pose.

Tri des pièces :

Chaque pièce correspond à un ensemble : **paroi avant, paroi arrière, paroi latérale gauche, paroi latérale droite, toiture, porte.**

Mettez les pièces à quelques mètres autour de la fondation pour garder un espace de travail suffisant.

Vérifiez que le nombre de pièces correspond à celui qui est indiqué sur la liste avant le montage.

ATTENTION !
Neige : La charge maximum sur le toit ne doit pas dépasser 75 kg/m2.

L'abri doit être monté sur une surface plane et de niveau.

Tout au long du montage, pensez à pré-percer avant de visser !
Manipulez le feutre bitumé avec précaution et de préférence avec des gants et des lunettes de protection pour ne pas le déchirer et vous protéger les yeux.

Garantie :

Si malgré tous nos efforts, vous avez des réclamations, veuillez présenter la facture à votre revendeur.

Rappelez-vous que le bois est un produit vivant et malgré les traitements en profondeur, le bois de construction entreposé à l'air libre peut rétrécir, gonfler, se déformer et même craquer.

Les altérations indiquées ci-dessous sont normales :
- Les nœuds développés dans le bois
- Les légers changements de couleur (qui n'ont aucun effet sur la durabilité du produit)
- Les fentes droites à la surface du plancher
- Des altérations causées par la chaleur comme des petites craquelures ou des fentes longitudinales qui n'ont aucun effet sur la structure de l'abri
- Les points de résine de 5 cm de long maximum
- Les torsions et les déformations si le matériau est toujours exploitable

Par temps sec, les nœuds peuvent tomber. Vous pourrez reboucher ces trous à l'aide d'un kit de réparation pour bois souple.
Ne vous inquiétez pas si des craquelures apparaissent par temps sec. Le bois est un matériau vivant subissant les changements de température et d'humidité. Les craquelures disparaissent si l'humidité augmente.
La garantie ne couvre pas les défauts apparaissant à la suite d'un traitement de protection insuffisant. La garantie couvre le remplacement des pièces défectueuses.

La garantie ne couvre pas :

1/ Les variations de teintes du bois liées au traitement autoclaves (cela va s'estomper avec le temps)
2/ Le toit et le plancher ayant sur leurs surfaces cachées des zones non planes, des différences de couleur et présentant des affaissements
3/ Les réclamations déposées à la suite d'une installation incorrecte de l'abri ou d'un affaissement de l'abri en raison d'une fondation effectuée de manière incorrecte
4/Les réclamations à la suite de changements volontaires effectués sur l'abri, tels que la déformation du bois et/ou des portes/fenêtres en raison d'un agent de protection inadapté, la fixation trop rigide de contrevents, les cadres de porte visés au mur etc.
5/ Neige : La charge maximum sur le toit ne doit pas dépasser 75kg/m2
Les réclamations couvertes par la garantie ne concernent que le remplacement de matériaux défectueux. Toutes autres demandes seront exclues !

WICHTIG!
Lesen Sie vor Beginn des Aufbaus Ihres Unterstands sorgfältig die Aufbauanweisungen durch. Dadurch vermeiden Sie Probleme und Zeitverluste. Sie können mit dem Aufbau beginnen, nachdem Sie alle Bestandteile Ihres Unterstands identifiziert, analysiert und gruppiert haben. Diese Anleitung enthält auch Pflegehinweise für Ihren Unterstand, die Ihnen nützlich sein werden. Lagern Sie die Bitumenpappe mehrere Stunden lang an einem Ort mit einer Mindesttemperatur von +10ºC, bevor Sie sie zuschneiden.

TIPPS VOR DER MONTAGE
Formular zur Inspektion

Das Gartenhaus, das Sie gerade gekauft haben, wurde gemäß den hohen Qualitätsstandards hergestellt. Die gesamte Konstruktion wurde sorgfältig inspiziert und verpackt. Um potenzielle Probleme während der Montage zu vermeiden, sei es durch Sie selbst oder durch das von Ihnen gewählte Bauunternehmen, empfehlen wir Ihnen, vor der Montage zu überprüfen, ob die Teile des erhaltenen Gartenhauses der Teileliste entsprechen. Diese Inspektion muss nnerhalb von 14 Tagen nach der Lieferung an den von Ihnen gewählten Ort durchgeführt werden. Garantieansprüche beschränken sich auf den Austausch defekter Materialien. Defekte Baumaterialien, die bereits verwendet oder gestrichen wurden, sind von der Ersatzgarantie ausgeschlossen. Jeder andere Anspruch ist ausgeschlossen! Mit den beiliegenden Anweisungen und Zeichnungen können Sie Ihr Gartenhaus problemlos zusammenbauen.

AUFMERKSAMKEIT !

Das Gartenhaus, das Sie gerade erworben haben, ist ein langlebiges Holzprodukt. Wenn es gut gepflegt wird, bleibt es lange in gutem Zustand und wird Ihnen viele Jahre Freude bereiten. Beachten Sie bitte folgende Punkte:Bewahren Sie die Verpackung bis zum Ende der Montage an einem trockenen Ort auf, der jedoch nicht direkt mit dem Boden in Kontakt steht und vor Witterungseinflüssen (Feuchtigkeit, Sonne usw.) geschützt ist. Bewahren Sie die Verpackung nicht in einem beheizten Raum auf!Die verwendeten Materialien sind Naturprodukte und ihre Qualität kann je nach Wetterbedingungen variieren, obwohl die Materialien vor der Verarbeitung getrocknet wurden. Wählen Sie bei der Montage Ihres Gartenhauses einen Standort aus, an dem es nicht extremen Wetterbedingungen (starkem Wind oder starkem Schneefall) ausgesetzt ist. Andernfalls sollten Sie das Gartenhaus am Boden befestigen (z. B. mit Verankerungsteilen).

Behandlung:

Wenn das Gartenhaus in der Fabrik in Klasse III druckimprägniert wurde: Die braune Farbe wird mit den klimatischen Veränderungen verblassen. Diese Behandlung schließt jedoch keine tiefere Behandlung aus. Wenn das gekaufte Gartenhaus unbehandeltes Holz ist, sind die folgenden Anweisungen sehr wichtig.
1)Nach Abschluss der Montage empfehlen wir, das Gartenhaus innen und außen mit ausgewählten Schutzmitteln zu behandeln oder zu streichen.
2)Wir empfehlen dringend, auch die Türen und Fenster mit einem farblosen Holzimprägniermittel innen und außen zu behandeln! Andernfalls könnten sich Türen und Fenster verziehen.
3)Verwenden Sie zum Streichen hochwertige Werkzeuge und Farben. Bitte beachten Sie die Gebrauchs- und Sicherheitshinweise des Herstellers und des Anwendungshandbuchs. Malen Sie niemals bei sehr sonnigem oder regnerischem Wetter eine Oberfläche. Konsultieren Sie einen Spezialisten für Farben, die für unbehandeltes Weichholz geeignet sind, und befolgen Sie seine Anweisungen. Die Lebensdauer Ihres Gartenhauses, wie bei vielen Naturprodukten, hängt von der Häufigkeit des Schutzes ab.
4)Sie können Ihrem Gartenhaus ein Belüftungsgitter hinzufügen (nicht im Lieferumfang enthalten).

Stiftung:

Stellen Sie sicher, dass die Fundamente vor dem Zusammenbau des Gartenhauses eben, ausgerichtet und am Boden befestigt sind. Sie können beispielsweise eine Betonplatte gießen oder Balken verwenden (nicht abgebildet).

Die Bitumenbeschichtung ist nur eine temporäre Dachbedeckung. Eine geeignete wasserdichte Abdeckung muss innerhalb von zwei Wochen nach der Installation auf dem Bitumenfilz oder anstelle davon (z. B. Schindeln) angebracht werden.

Tri der Teile:

Jedes Teil entspricht einem Set: Vorderwand, Rückwand, linke Seitenwand, rechte Seitenwand, Dach, Tür.
Legen
Sie die Teile einige Meter um die Fundamente herum, um genügend Arbeitsraum zu haben. Überprüfen Sie vor der
Montage, ob die Anzahl der Teile mit der auf der Liste angegebenen Anzahl übereinstimmt.

Aufmerksamkeit !

Schnee: Die maximale Belastung auf dem Dach darf 75 kg/m2 nicht überschreiten.
L'abri muss auf einer ebenen und niveauvollen Oberfläche aufgebaut werden. Während der Montage sollten Sie immer vorbohren, bevor Sie schrauben! Behandeln Sie die Bitumenpappe vorsichtig und tragen Sie bevorzugt Handschuhe und Schutzbrillen, um sie nicht zu reißen und Ihre Augen zu schützen.

Garantie :

Sollten Sie trotz unserer Bemühungen Reklamationen haben, legen Sie bitte die Rechnung bei Ihrem Händler vor.
Bitte beachten Sie, dass Holz ein lebendes Produkt ist und trotz tiefgehender Behandlungen kann das im Freien

gelagerte Konstruktionsholz schrumpfen, aufquellen, sich verziehen und sogar Risse bilden.

Die folgenden Veränderungen sind normal:

- Knoten im Holz
- leichte Farbveränderungen (die keine Auswirkungen auf die Haltbarkeit des Produkts haben)
- gerade Risse an der Oberfläche des Bodens
- Veränderungen durch Hitze wie kleine Risse oder längsgerichtete Risse, die keine Auswirkungen auf die Struktur des Schuppens haben
- Harzstellen von maximal 5 cm Länge
- Verwindungen und Verformungen, wenn das Material immer noch verwendbar ist Bei trockenem Wetter können Knoten herausfallen. Diese Löcher können mit einem Reparaturset für weiches Holz gefüllt werden. Machen Sie sich keine Sorgen, wenn bei trockenem Wetter Risse auftreten. Holz ist ein lebendiges Material, das

Veränderungen in Temperatur und Feuchtigkeit unterliegt. Die Risse verschwinden, wenn die Luftfeuchtigkeit steigt. Die Garantie deckt keine Mängel ab, die auf unzureichenden Schutzbehandlungen zurückzuführen sind. Die
Garantie deckt den Ersatz defekter Teile ab.

Die Garantie deckt nicht ab:

1/ Veränderungen am bereits gestrichenen Holz (behandelt mit einem Schutzmittel)
2/ Dächer und Böden, die auf ihren verdeckten Oberflächen unebene Flächen, Farbunterschiede und Absenkungen
aufweisen.
3/ Ansprüche, die aufgrund einer falschen Montage des Schuppens oder einer Absenkung des Schuppens aufgrund

einer falsch ausgeführten Fundamentarbeit geltend gemacht werden.
4/ Ansprüche, die aufgrund von vorsätzlichen Änderungen am Schuppen geltend gemacht werden, wie z. B.
Verformung des Holzes und / oder der Türen / Fenster aufgrund von ungeeigneten Schutzmitteln, zu starke

Pos.	Dimensions, mm h x b x l			Quantité (pc.)		Destination
3	28	55	3980	1	Madrier inférieur arrière	mur B
3a	28	55	1820	1	Madrier inférieur avant	mur A
3b	28	55	590	1	Madrier inférieur avant	mur A
4	28	110	3980	19	Madrier arrière	mur B
5	28	110	1820	12	Madrier avant	mur A
5a	28	110	590	20	Madrier avant	mur A
5b	28	110	467	4	Madrier avant	mur A
6	28	110	2980	32	Madrier latéral	mur C,D
8	28	297	3280	2	Pignon latéral	mur C,D
9	35	115	3980	3	Panne faîtière	toit
10	12	1150	1903	3	Plaque OSB	toit
10a	12	1150	1380	3	Plaque OSB	toit
10b	12	530	1903	1	Plaque OSB	toit
10c	12	530	1380	1	Plaque OSB	toit
11	16	90	4012	4	Planche de rive	toit
12	16	90	3310	4	Planche de rive	toit
12a	28	55	130	14	Latte sous toiture	toit
11a	25	35	3746	2	Latte de finition sous torture	toit
15a	16	90	850	2	Encadrement supérieur de fenêtre	fenêtre
16a	16	90	1760	2	Encadrement supérieur de porte	porte
18				1	Fenêtre	
19				1	Porte	
19a				1	Porte	
L				1	L	cadre de la porte
R				1	R	cadre de la porte
T				1	T	cadre de la porte
B				1	B	cadre de la porte
20		3.5	40	242	Vis	pour plaque OSB
22		3.5	35	52	Vis	pour encadrement porte et fenêtres, planches de rive, latte sur toiture, triangle lattes sous toiture
23		3.5	25	6	Vis	
24		3.5	20	12	Vis	
26		2.5	10	4	Vis	porte
26a				2	Plaque d'assemblage pérforée	porte
27				6	Charnières de porte	cadre de la porte
29				8	Vis	
29a				8	Rondelles	
29b				8	Écrou	
30	16 (34)	45 (50)	1930 (1820)	4	Lame anti-tempête	mur A, B

Pos.	Abbmesung, mm			Stueck (pc.)		Verwendung
	h x b x l					
3	28	55	3980	1	Planke	Wand B
3a	28	55	1820	1	Planke	Wand A
3b	28	55	590	1	Planke	Wand A
4	28	110	3980	19	Planke	Wand B
5	28	110	1820	12	Planke	Wand A
5a	28	110	590	20	Planke	Wand A
5b	28	110	467	4	Planke	Wand A
6	28	110	2980	32	Planke	Wand C, D
8	28	297	3280	2	Giebel	Wand C, D
9	35	115	3980	3	Dachsparren	Dach
10	12	1150	1903	3	OSB Platten	Dach
10a	12	1150	1380	3	OSB Platten	Dach
10b	12	530	1903	1	OSB Platten	Dach
10c	12	530	1380	1	OSB Platten	Dach
11	16	90	4012	4	Dachrandbrett	Dach
12	16	90	3310	4	Dachrandbrett	Dach
12a	28	55	130	14	Dachlatte	Dach
11a	25	35	3746	2	Abschlussleiste unter dem Dach	Dach
15a	16	90	850	2	Oberer Fensterrahmen	Fenster
16a	16	90	1660	2	Oberer Türrahmen	Tür
18				1	Fenster	
19				1	Tür	
19a				1	Tür	
L				1	L	Türrahmen
R				1	R	Türrahmen
T				1	T	Türrahmen
B				1	B	Türrahmen
20		3.5	40	242	Schrauben	Für OSB-Platte
22		3.5	35	60	Schrauben	Für Tür- und Fensterrahmen, Dachrandbrette, Dachlatten, dreieckige Dachlatten
23		3.5	25	6	Schrauben	
24		3.5	20	12	Schrauben	
26		2.5	10	4	Schrauben	Tür
26a				2	Perforierte Montageplatte	Tür
27				6	Türscharniere	Türrahmen
29				8	Schrauben	
29a				8	Unterlegscheiben	
29b				8	Mutter	
30	16 (34)	45 (50)	1930 (1820)	4	Sturmschutzleiste	Wand A, B

A

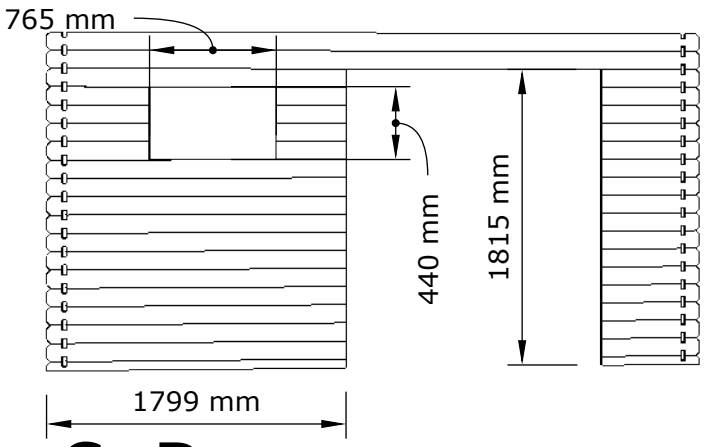

B

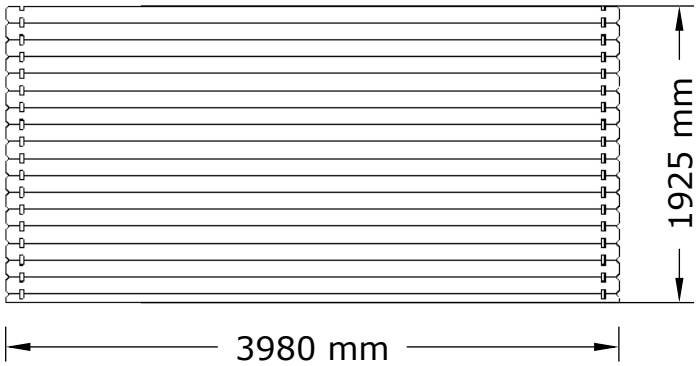

C=D

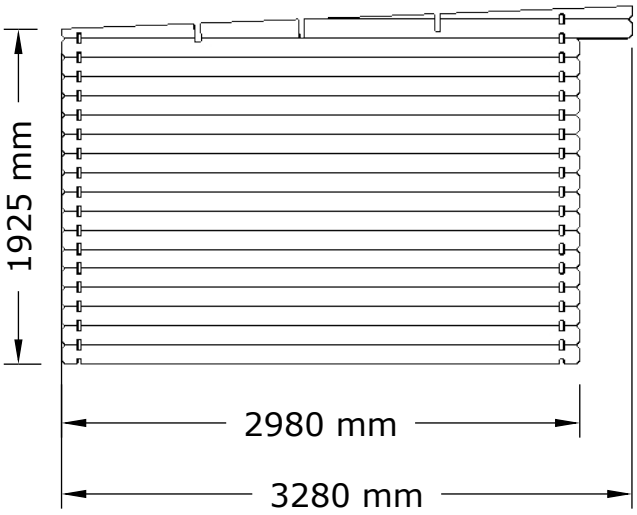

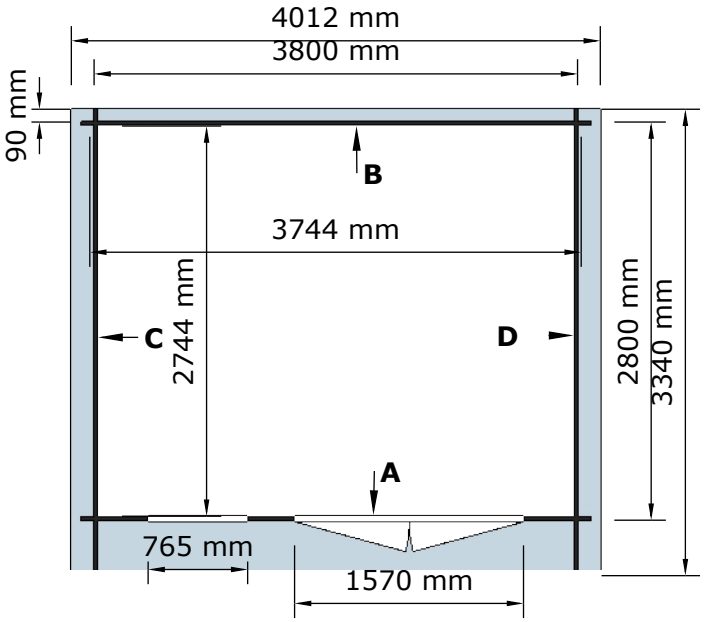

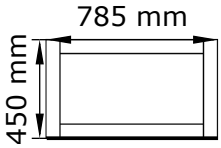

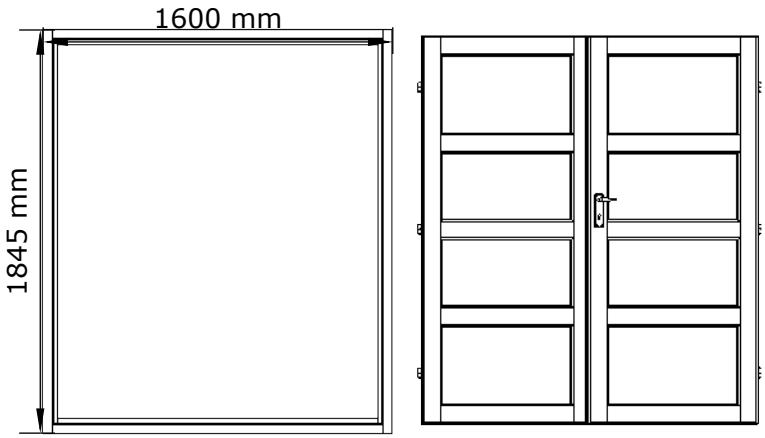

Toutes les tailles sont approximatives et exprimées en mm

1.

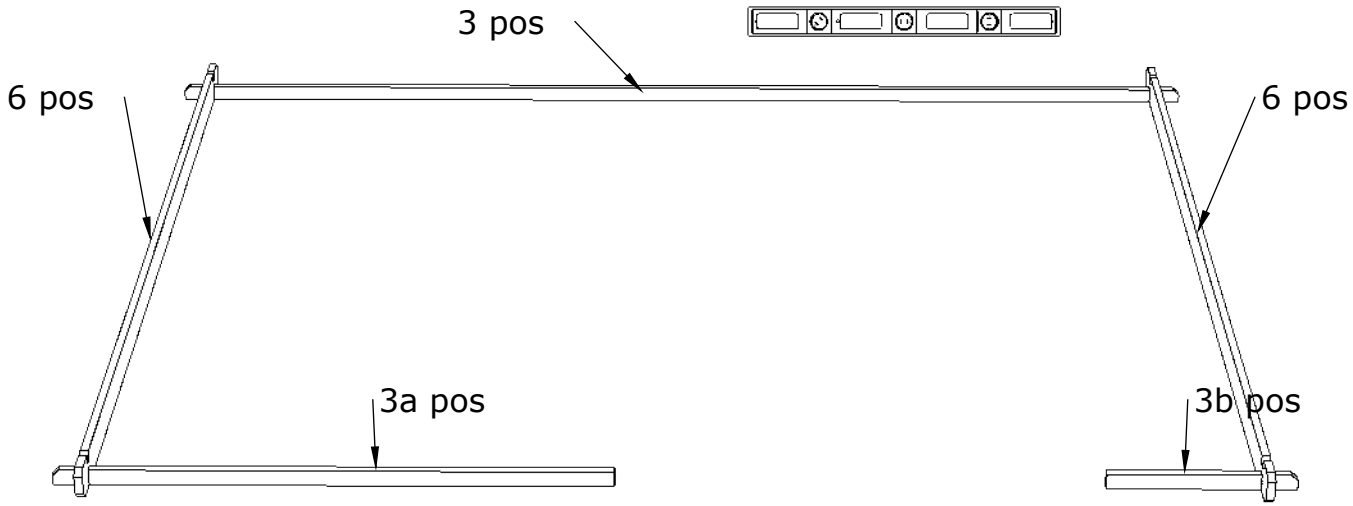

2.

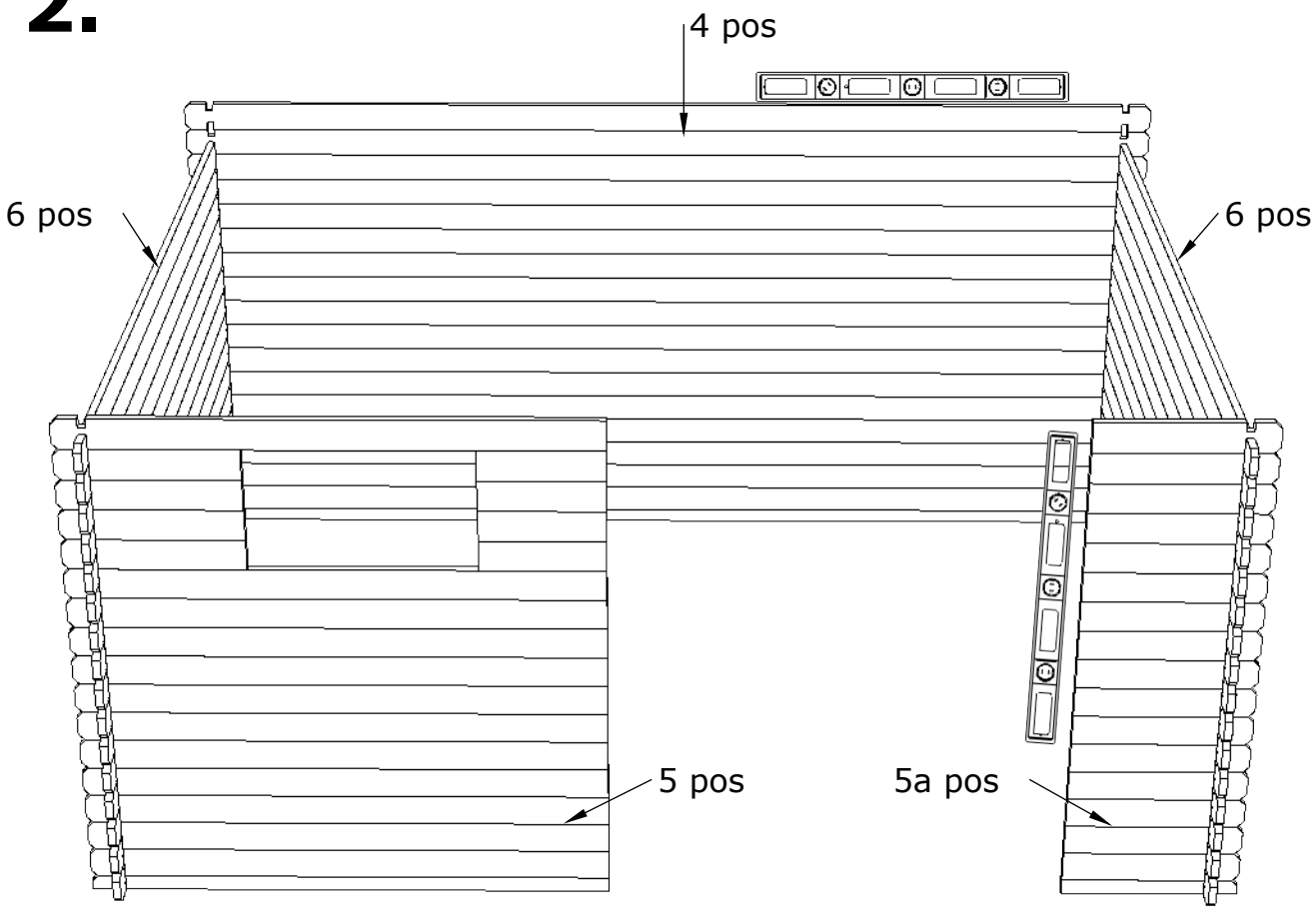

3.

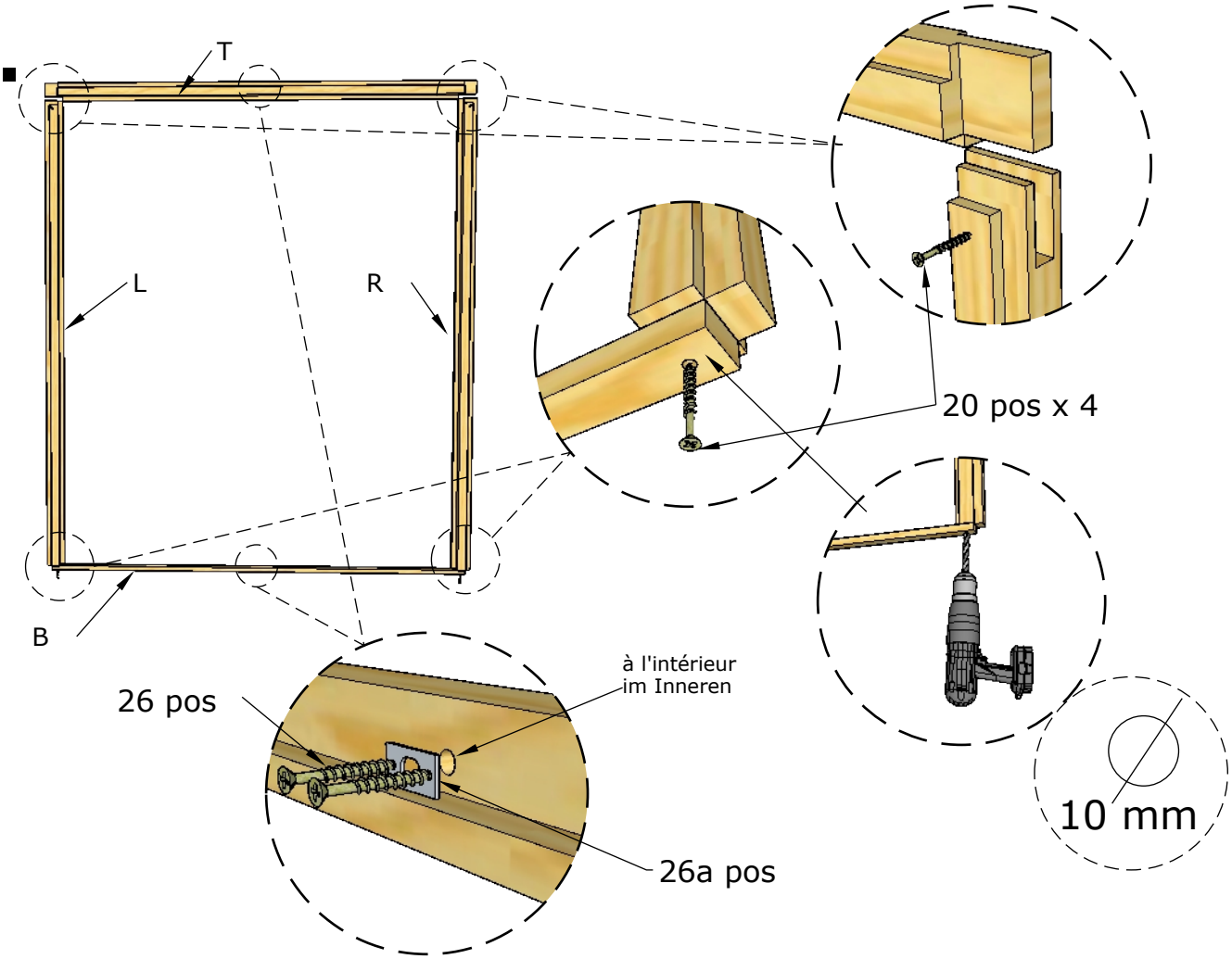

4.

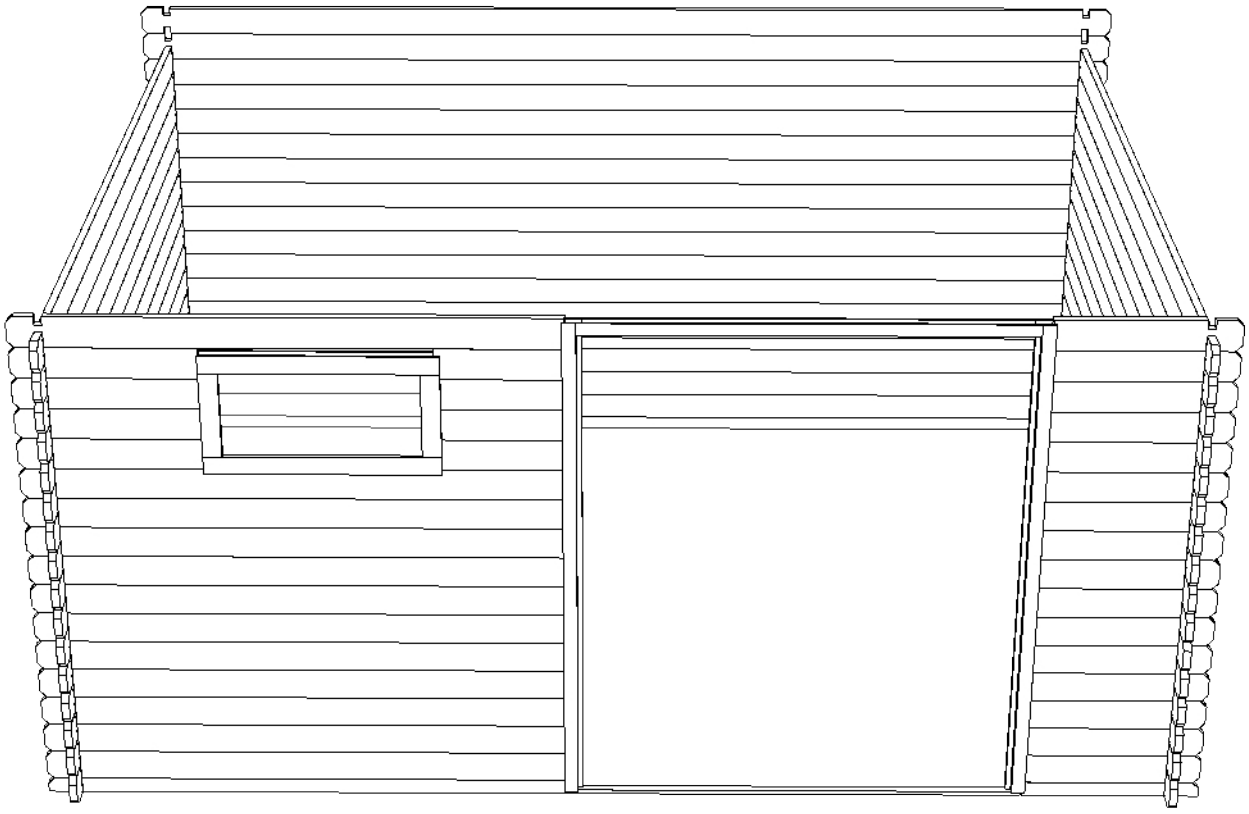

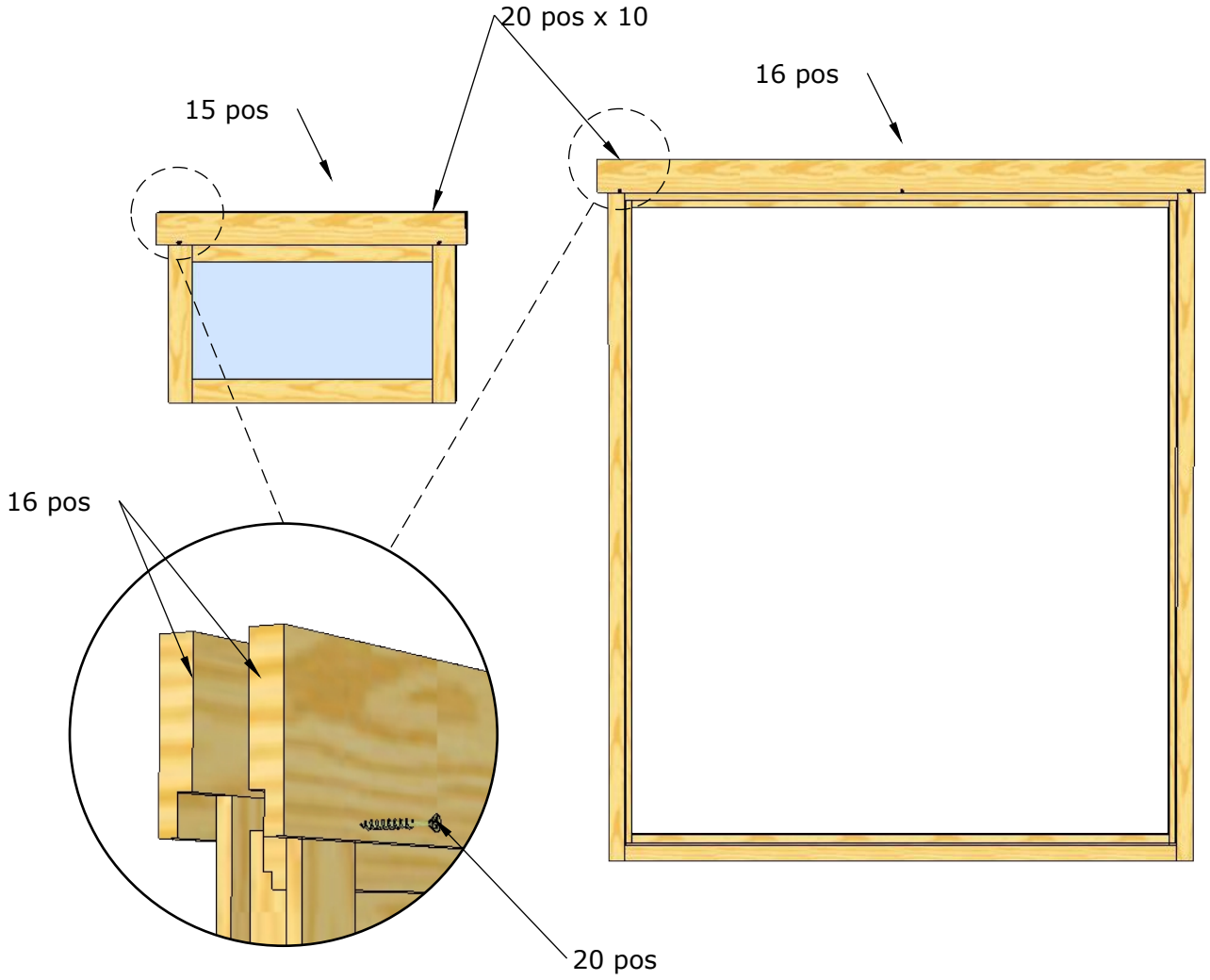

Ce manuel est donné à titre d'illustration. Ce manuel ne constitue pas une spécification de projet.
Dieses Handbuch dient lediglich zur Veranschaulichung. Es stellt keine Projektspezifikation dar.

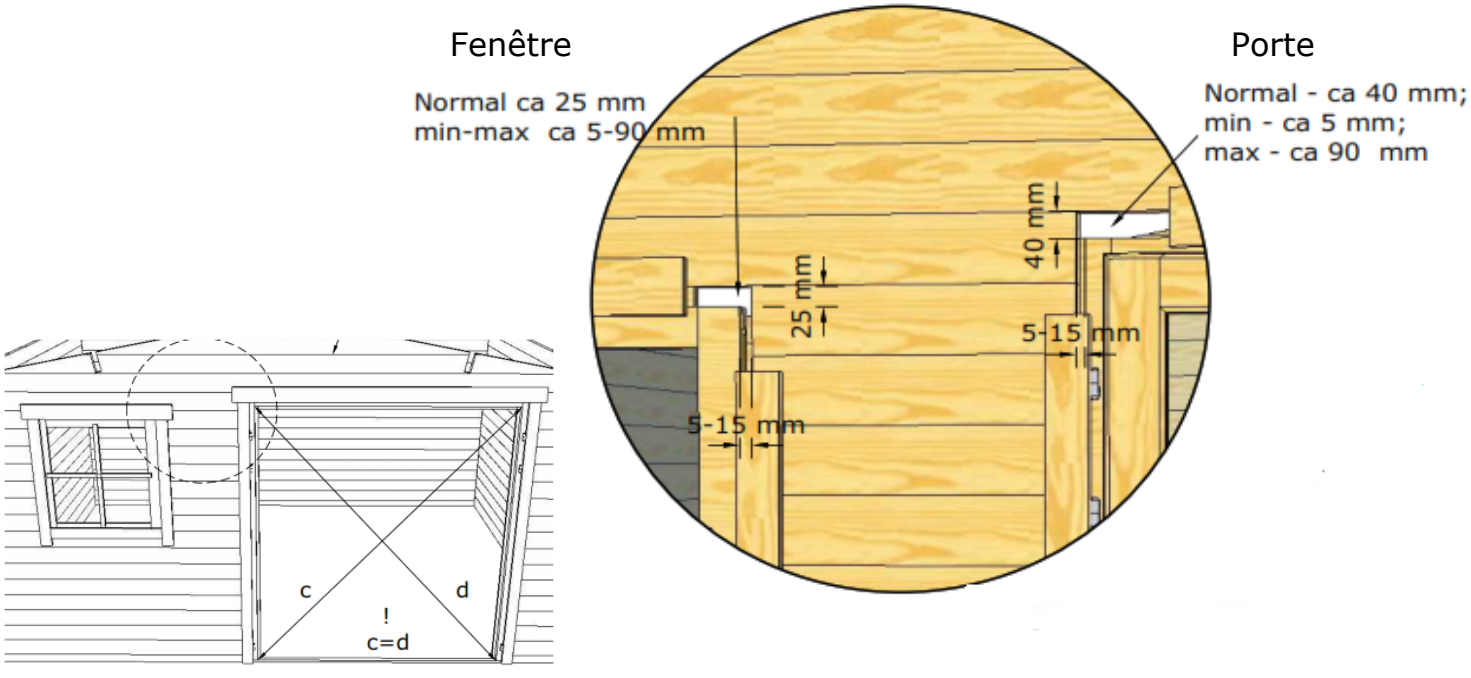

5.

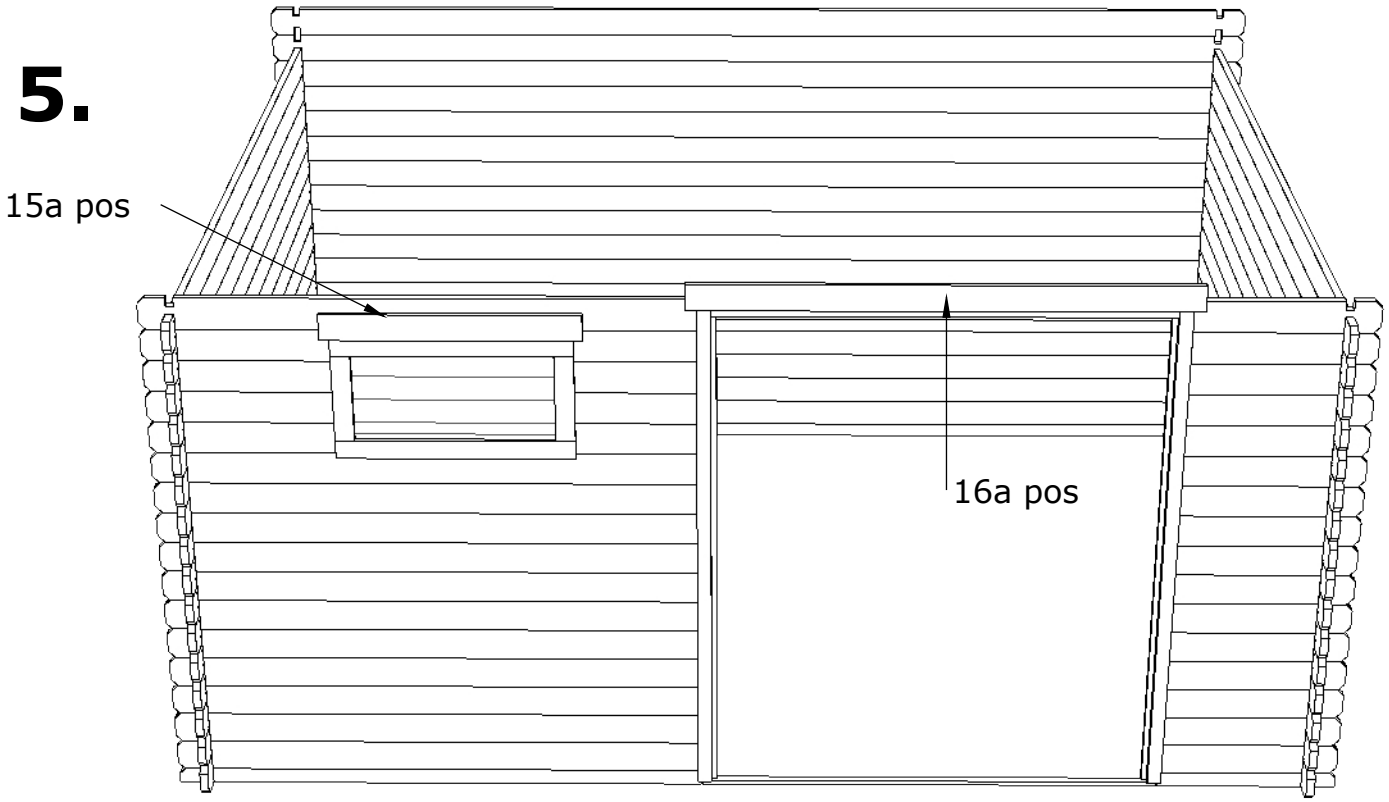

6.

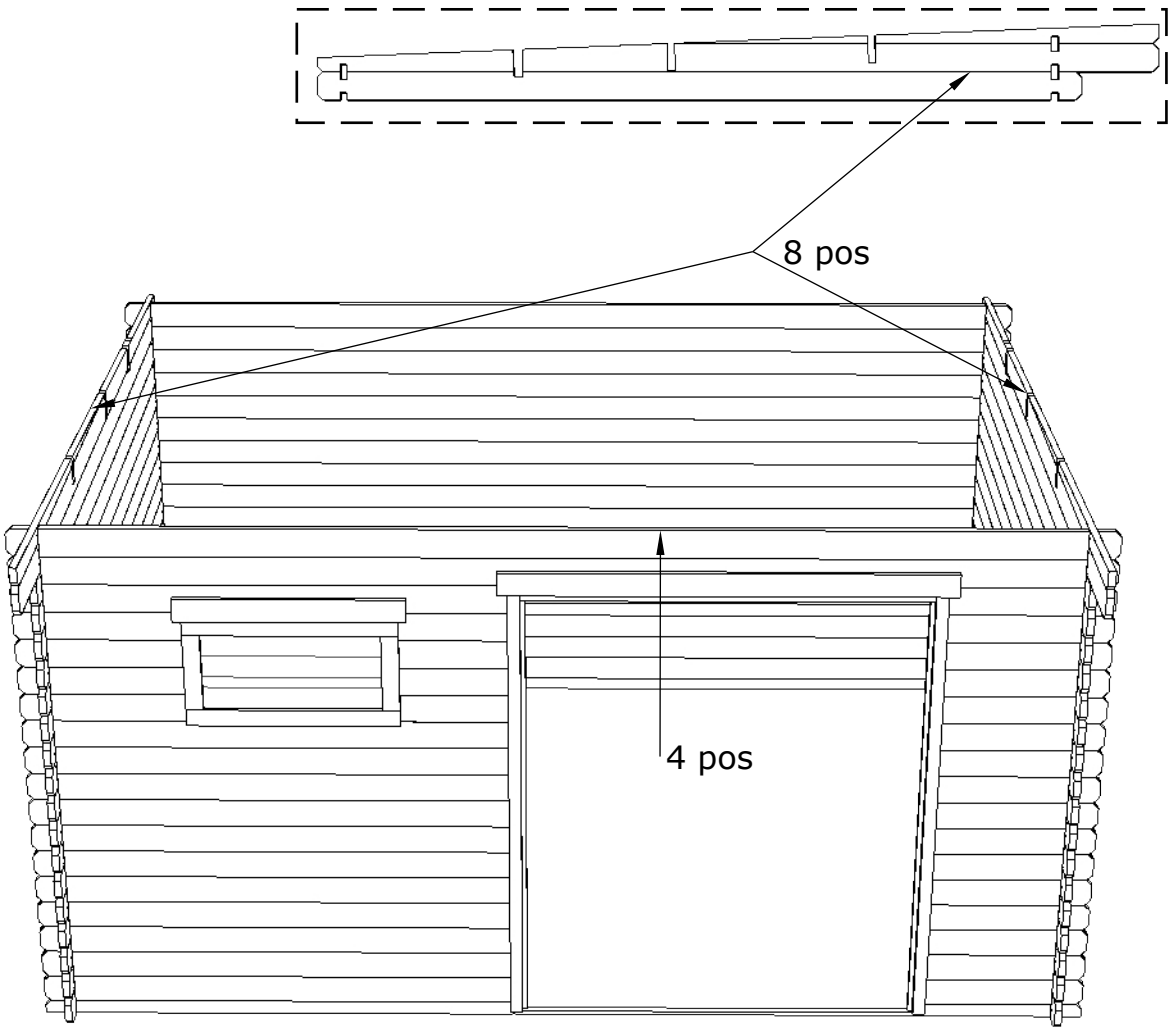

7.

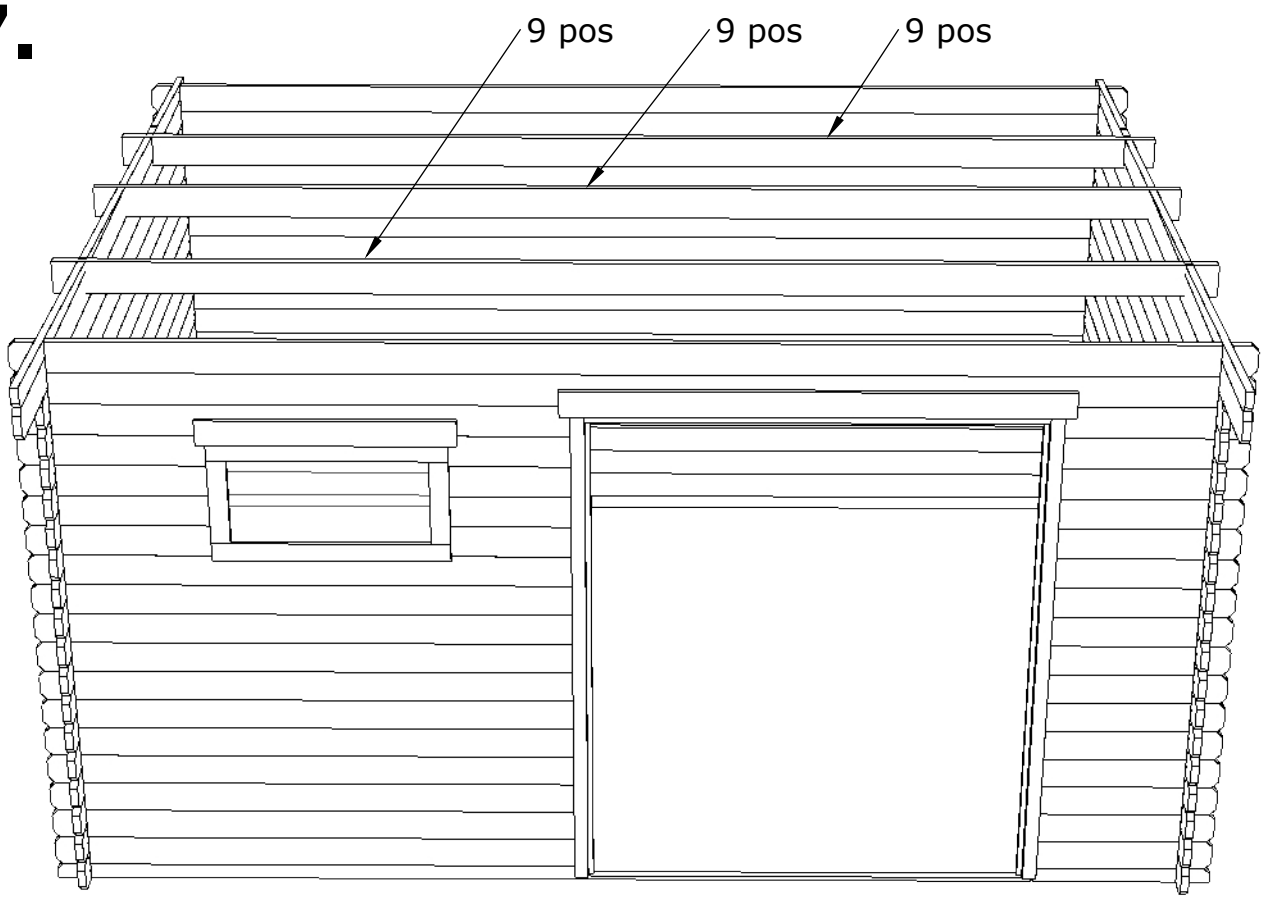
9 pos
9 pos
9 pos

8.

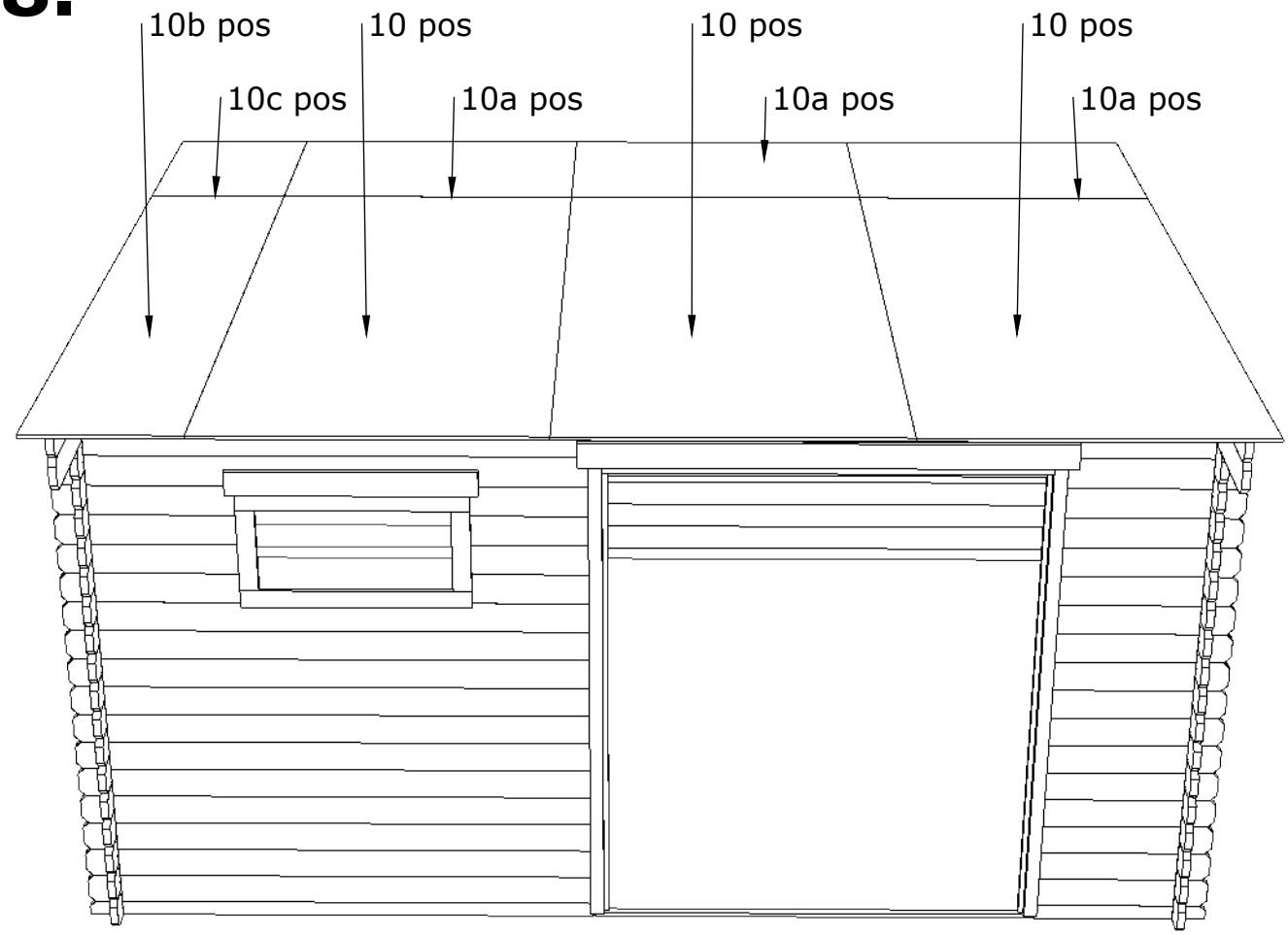
10b pos
10 pos
10 pos
10 pos
10c pos
10a pos
10a pos
10a pos

9.

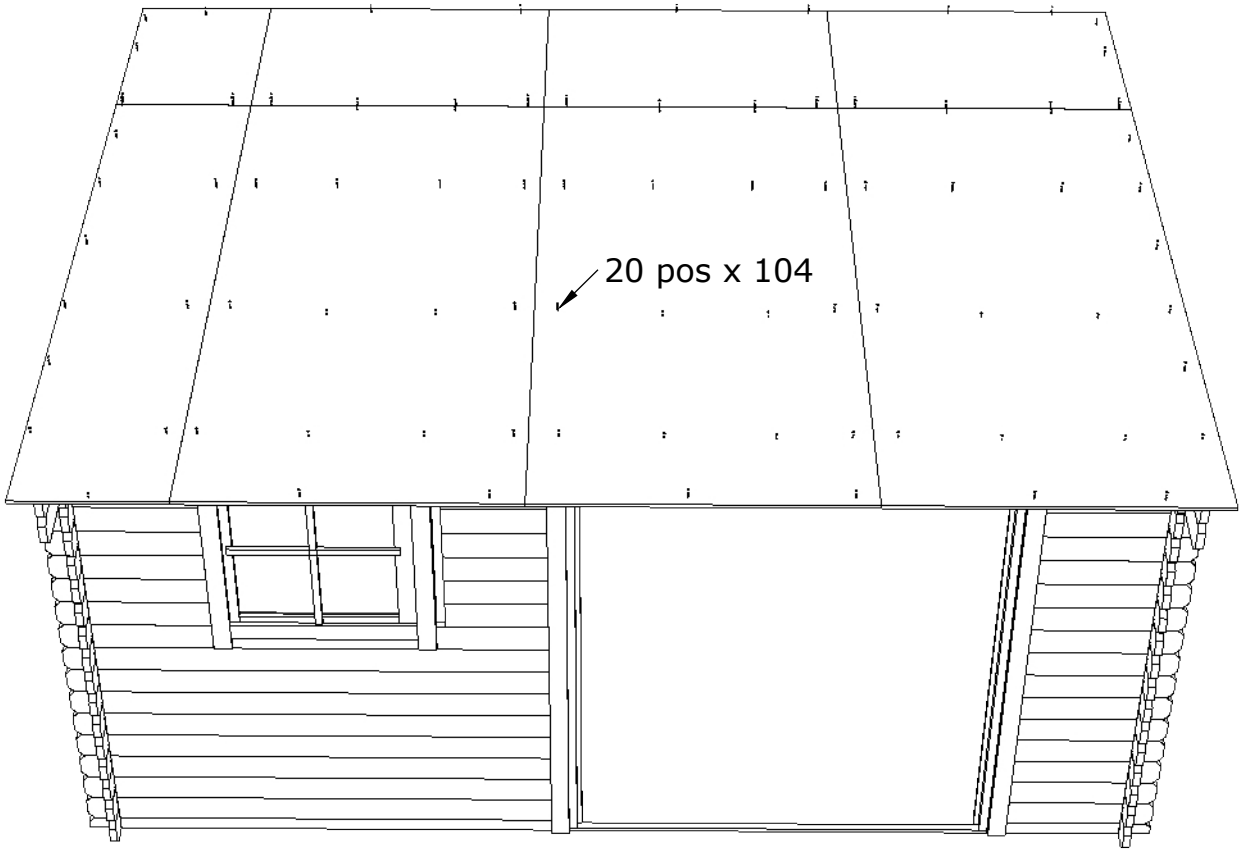

10.

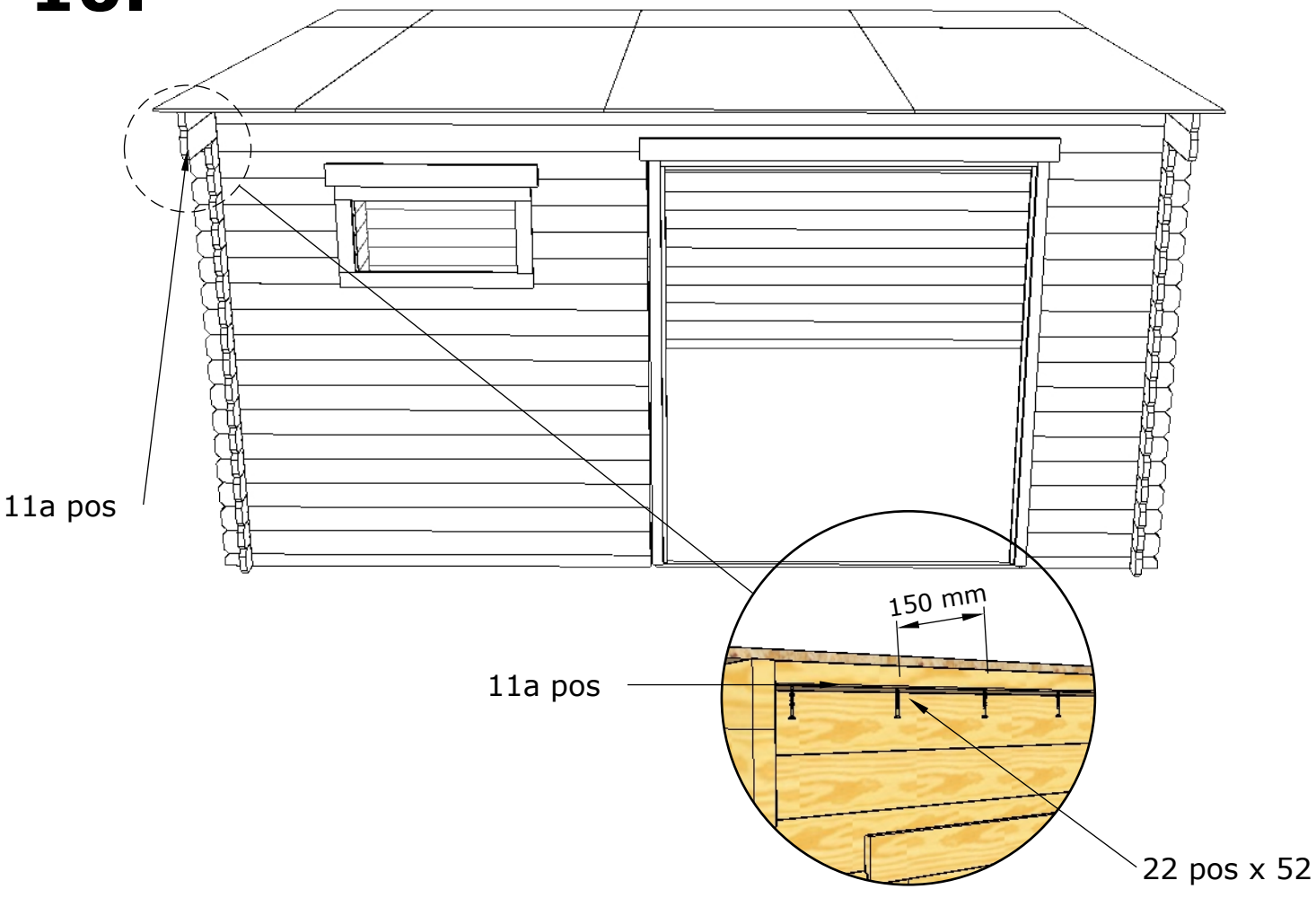

11.

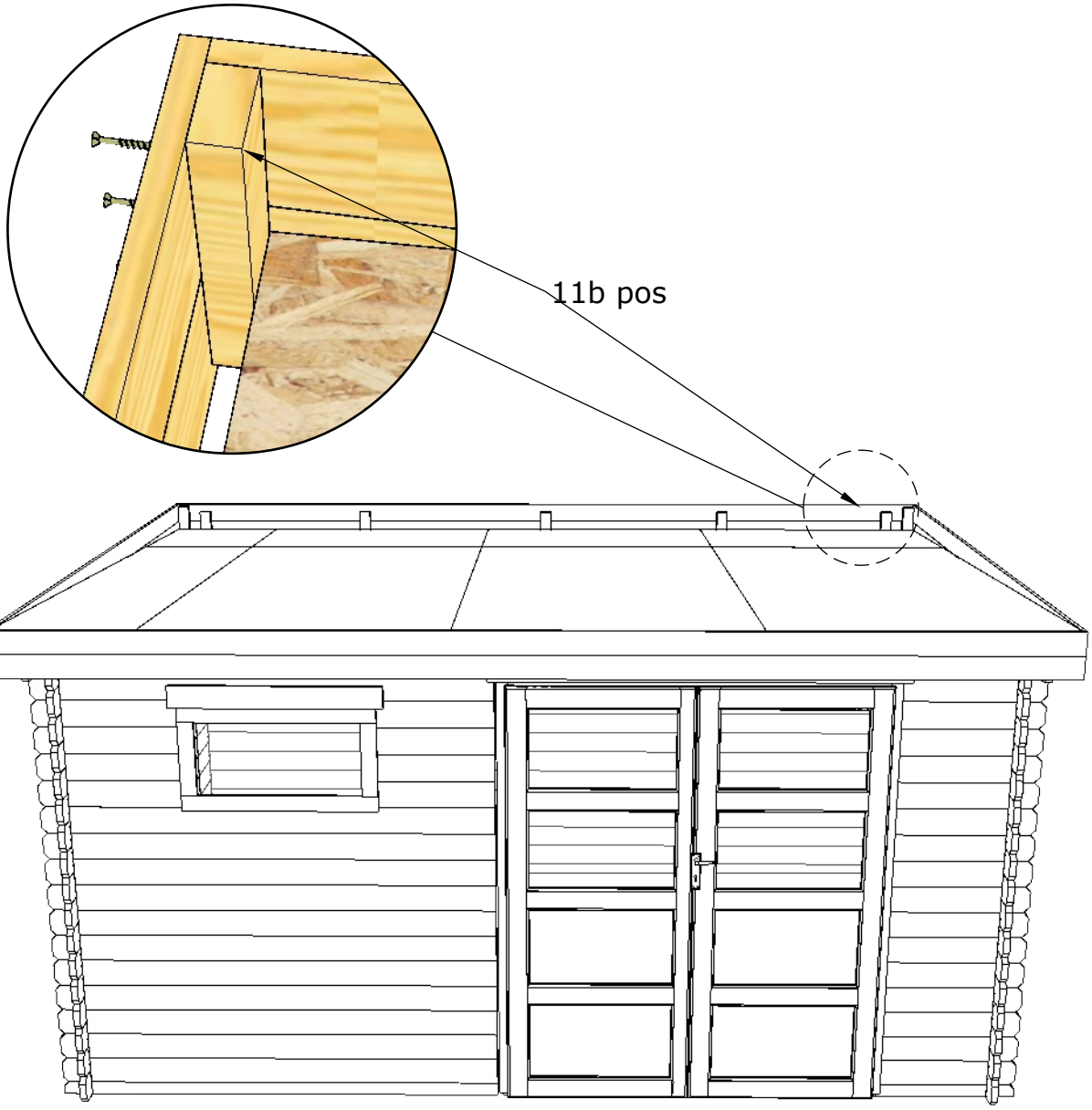

12.

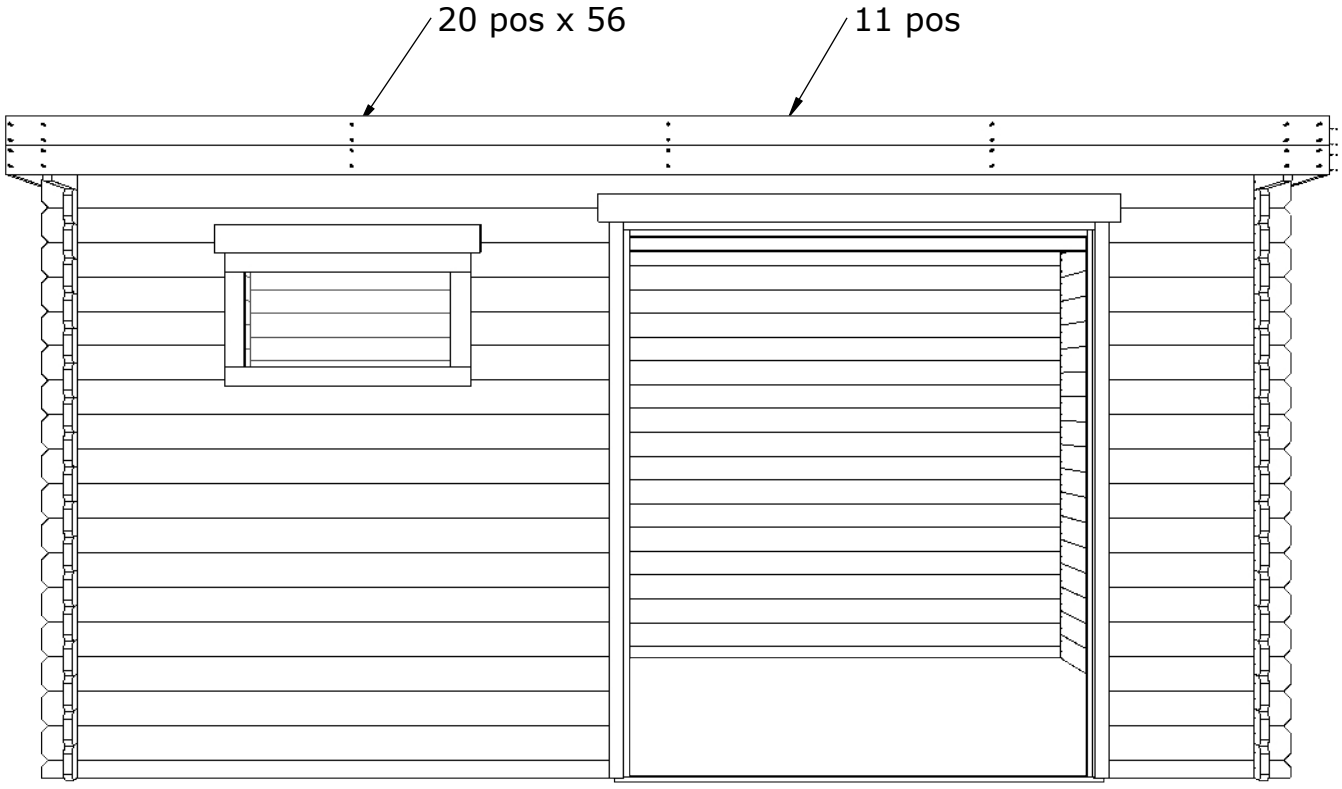

13.

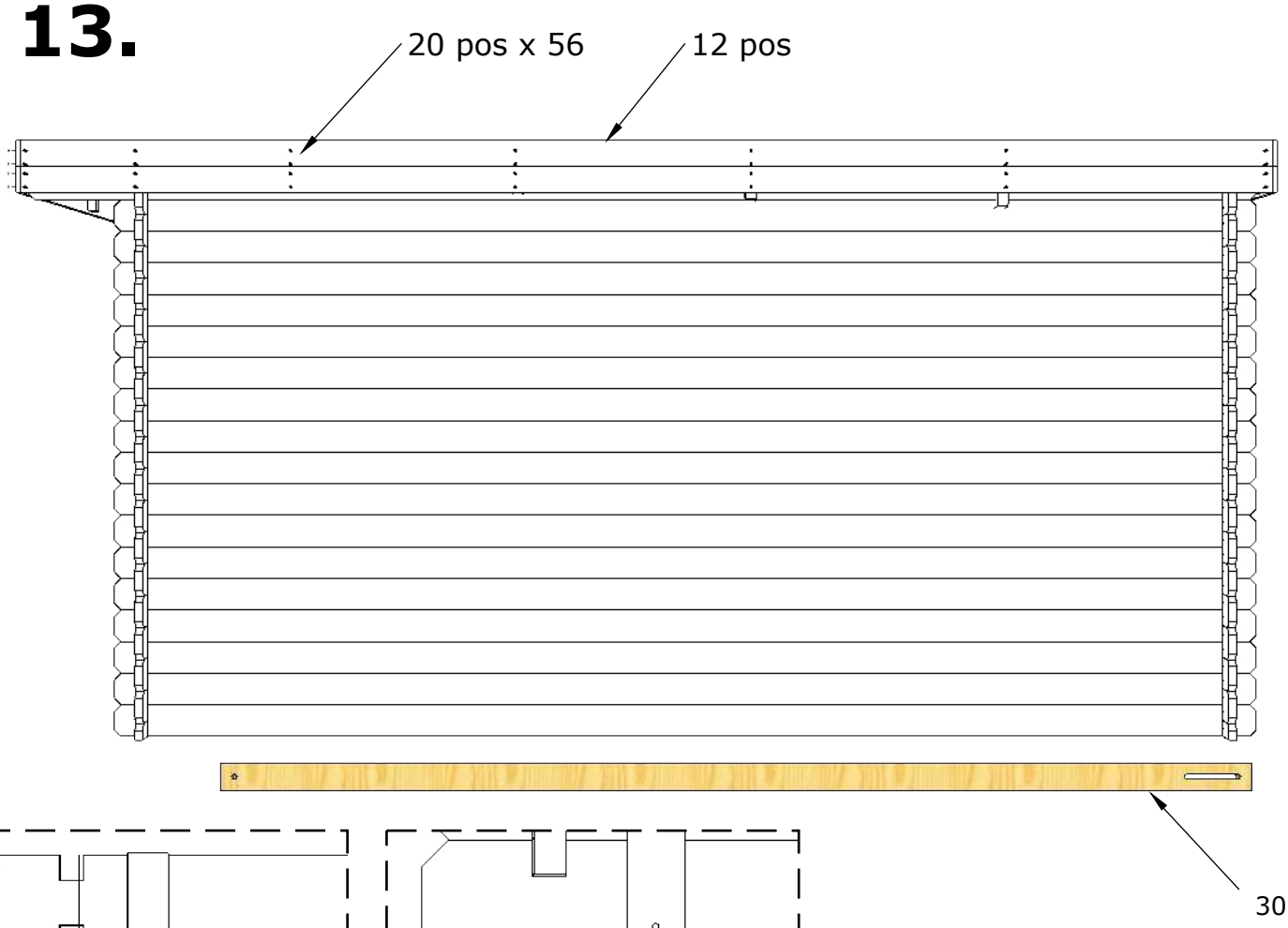

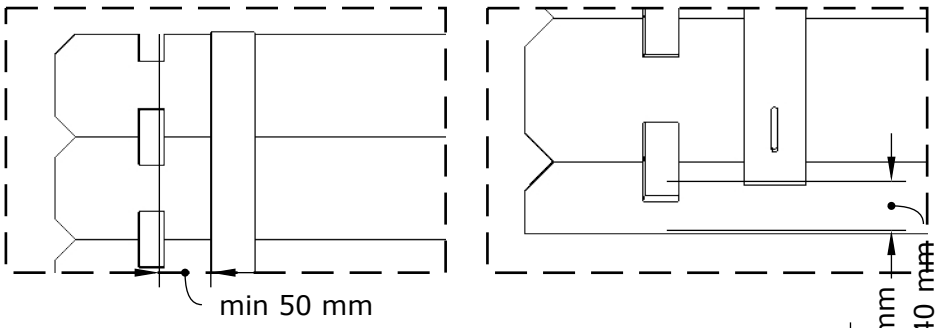

Mur A = Mur B

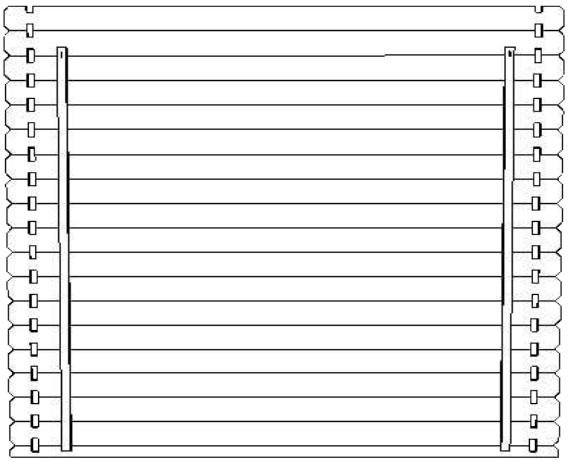

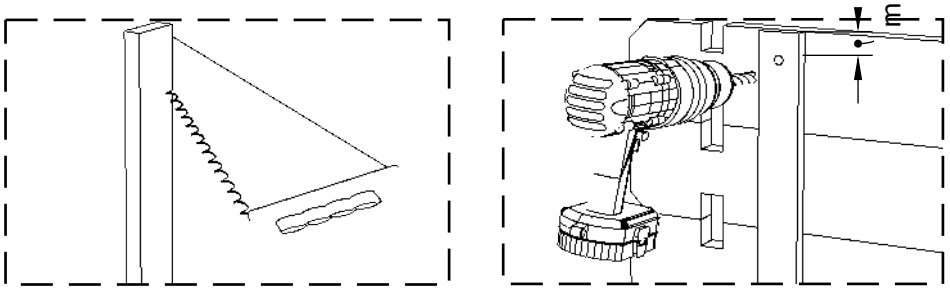

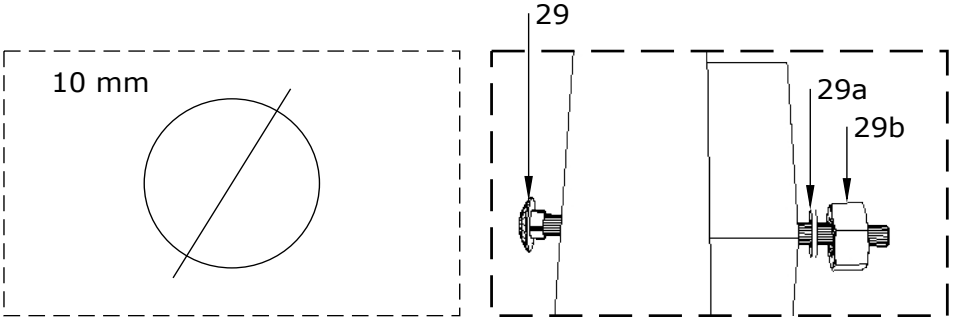

Ce manuel est donné à titre d'illustration. Ce manuel ne constitue pas une spécification de projet.
Dieses Handbuch dient lediglich zur Veranschaulichung. Es stellt keine Projektspezifikation dar.

Assemblage de porte
Türzusammenbau

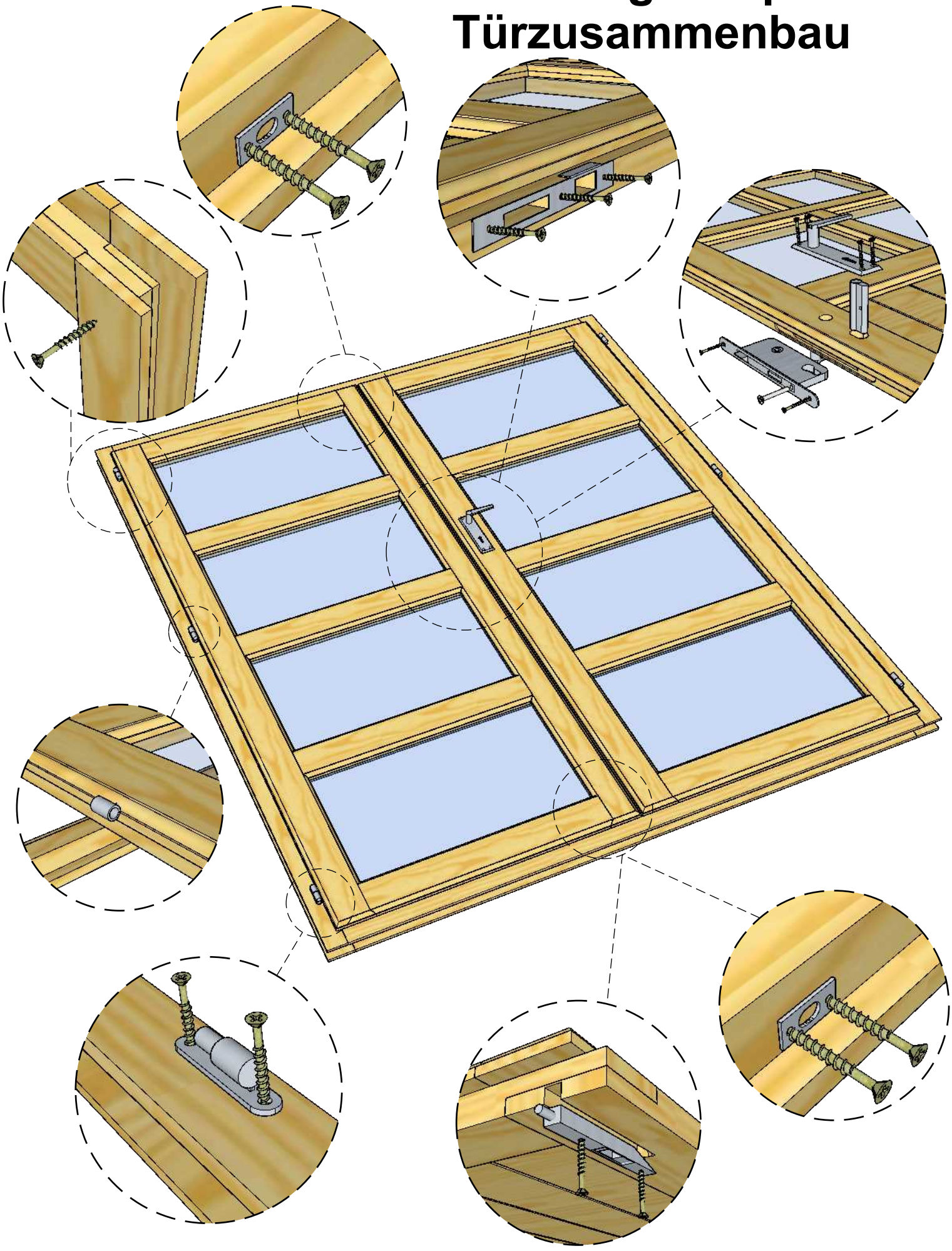

Guide à titre explicatif. Ce guide ne correspond pas à un abri spécifique.
Erläuternder Leitfaden. Dieser Leitfaden bezieht sich nicht auf einen bestimmten Schutzraum.

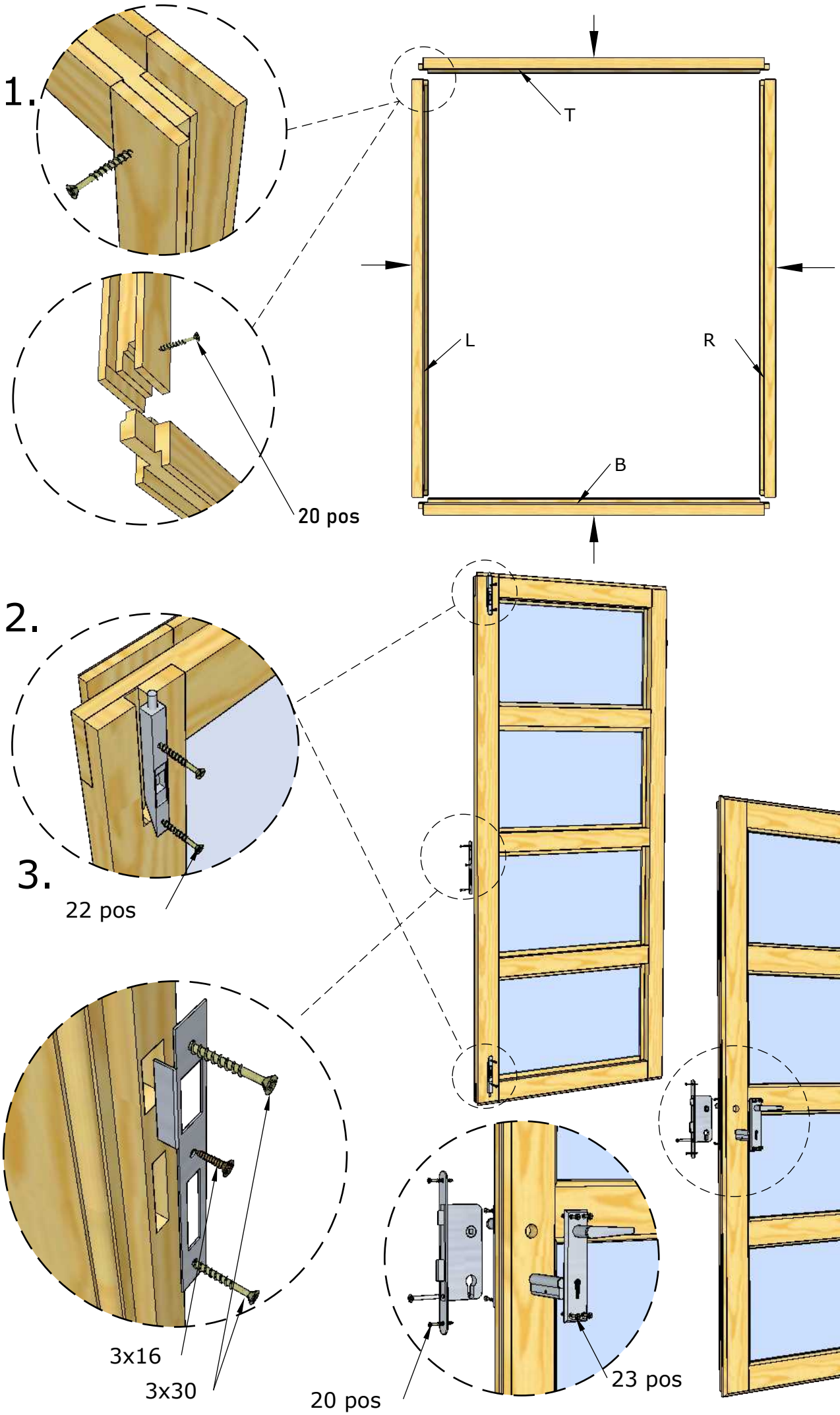
1.
T
L
R
B
20 pos
2.
3.
22 pos
3x16
3x30
20 pos
23 pos

4.

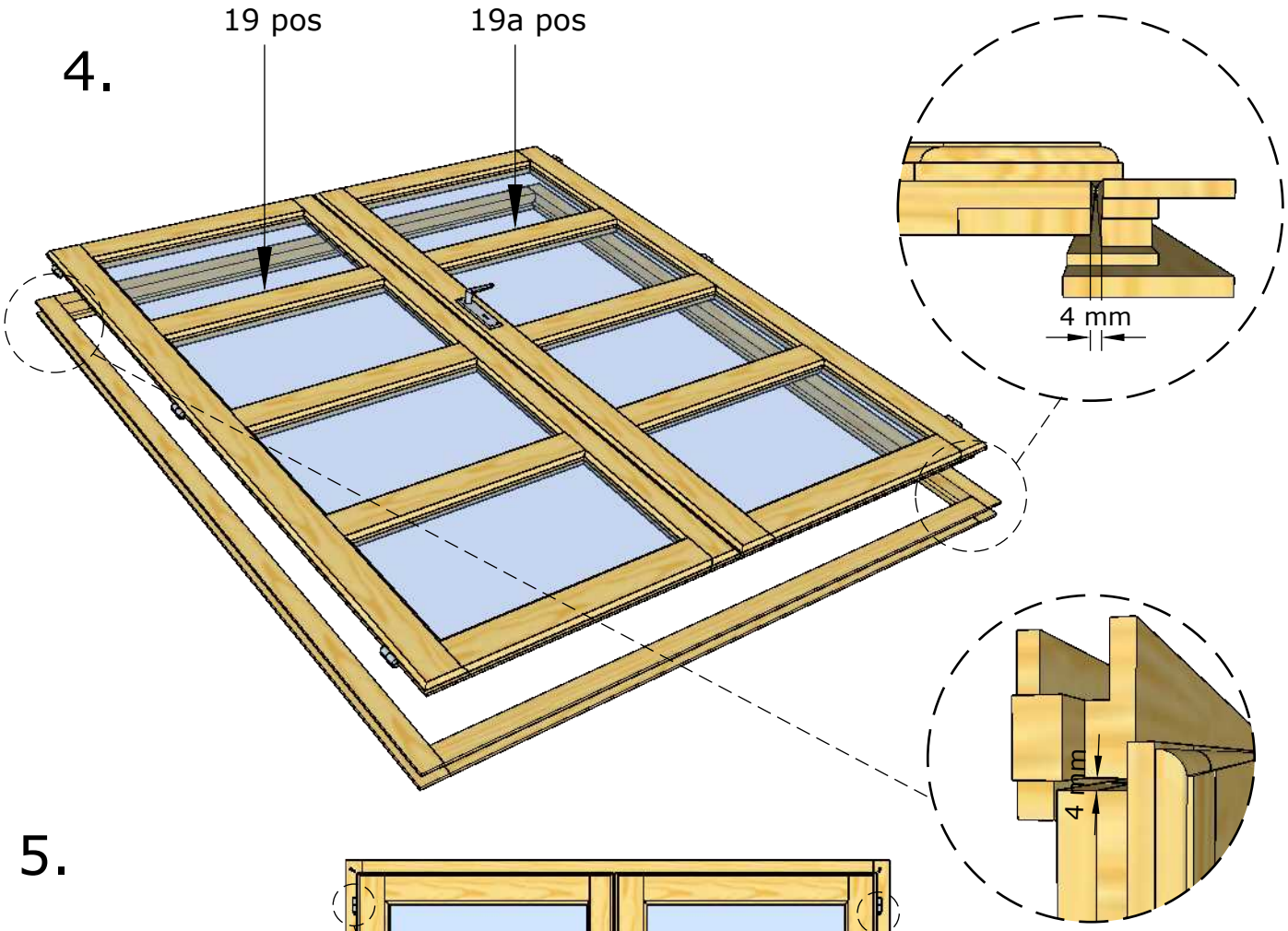

5.

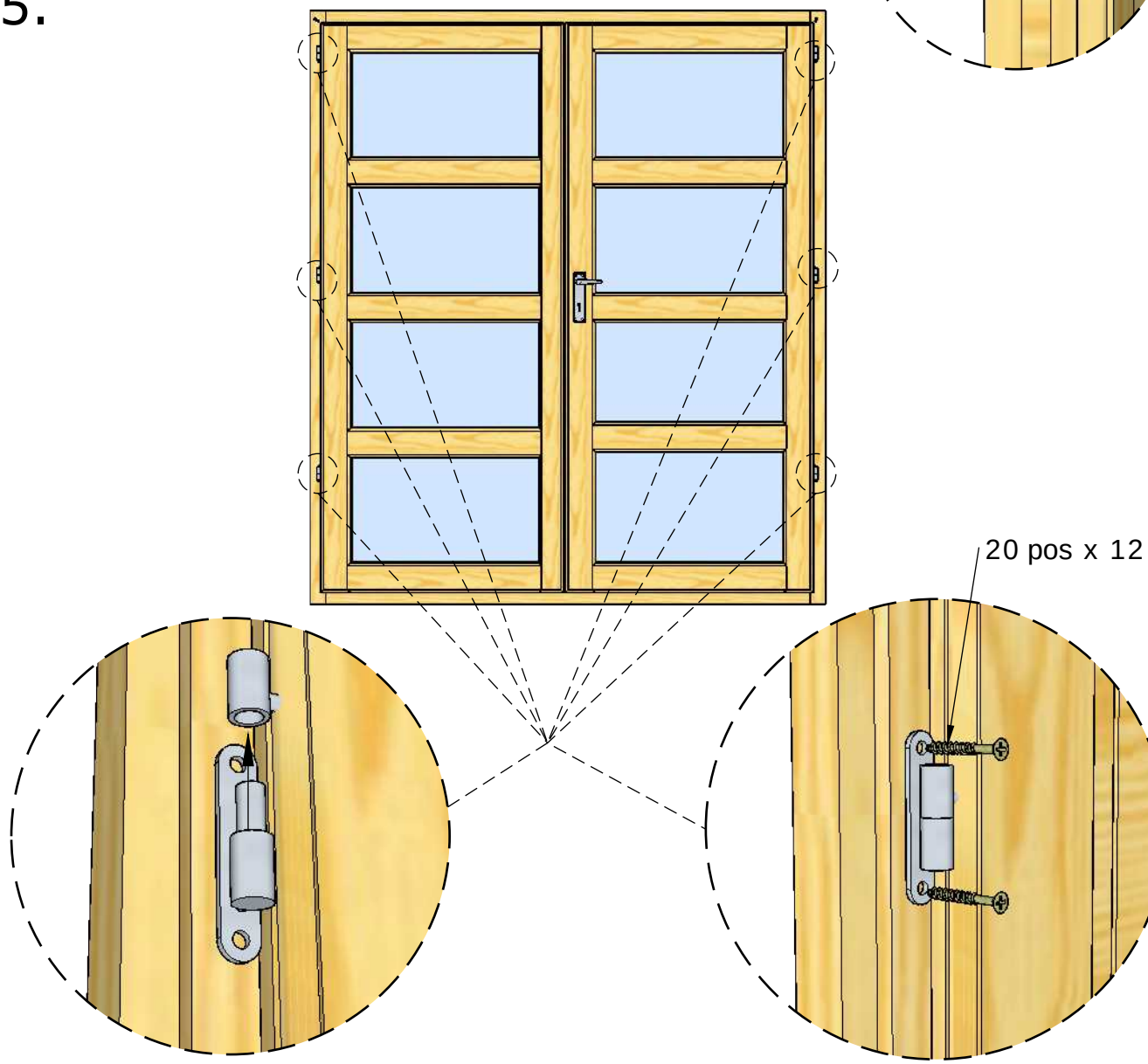

6.

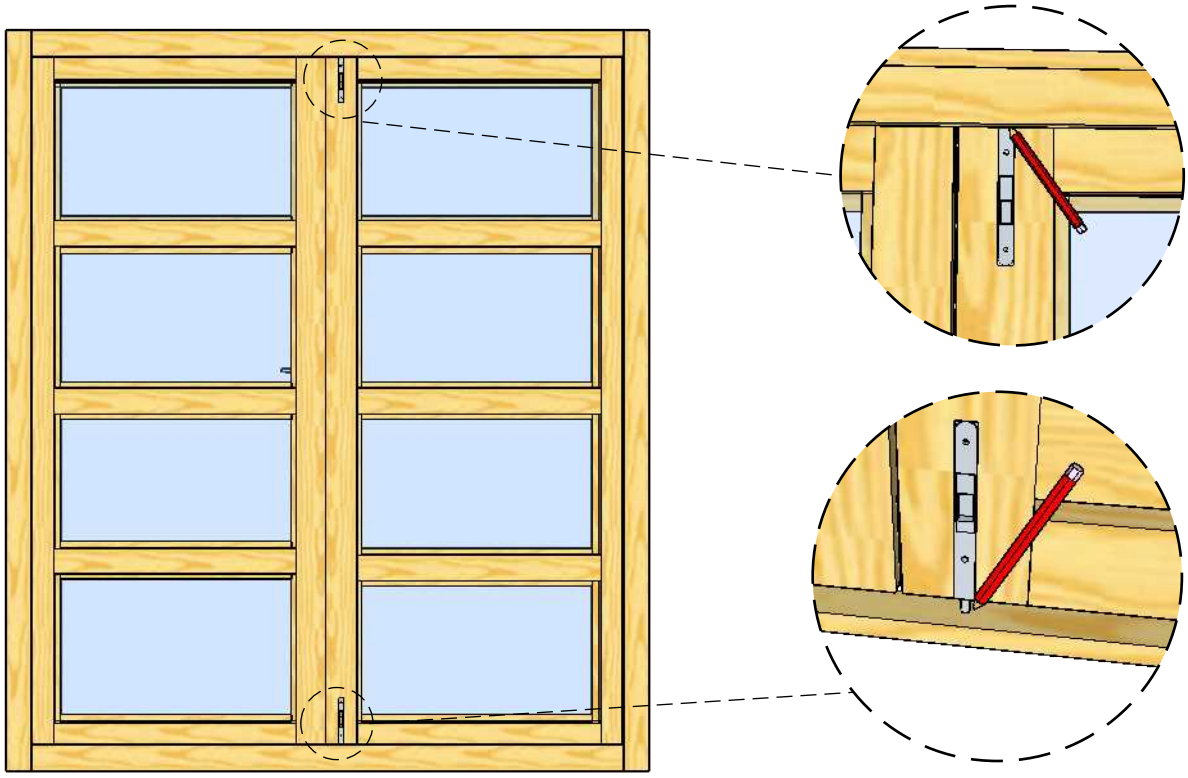

7.

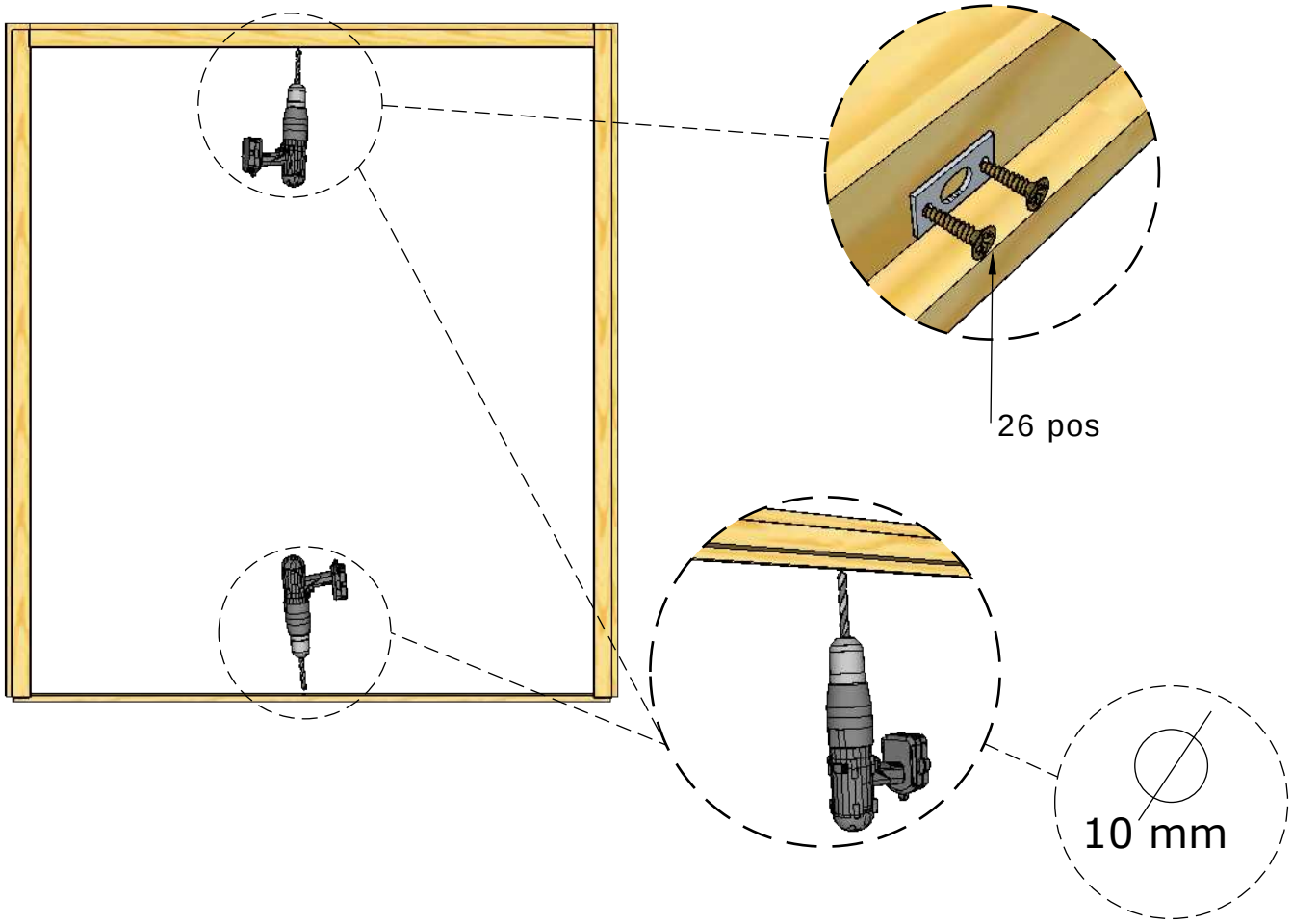

8.

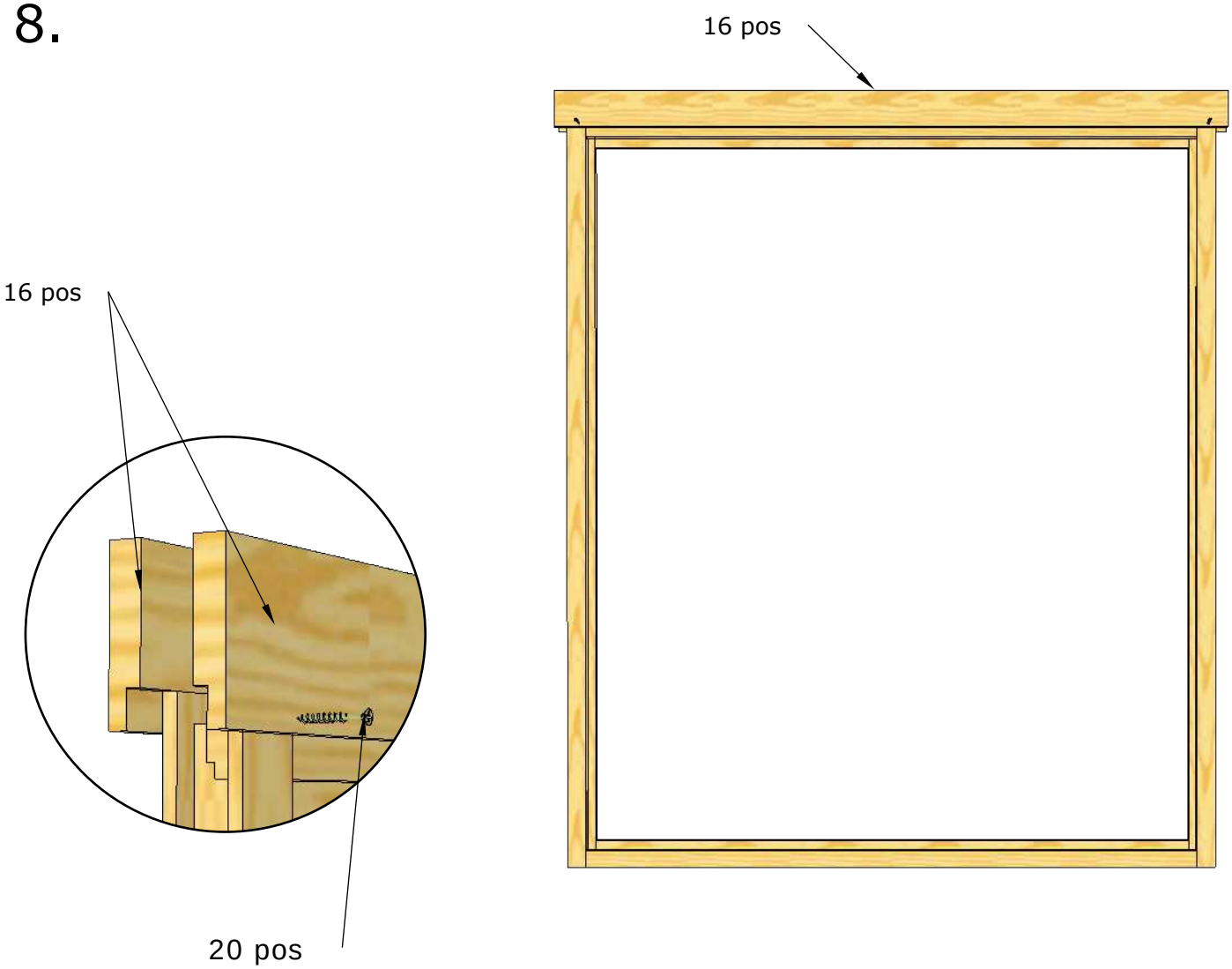

9.

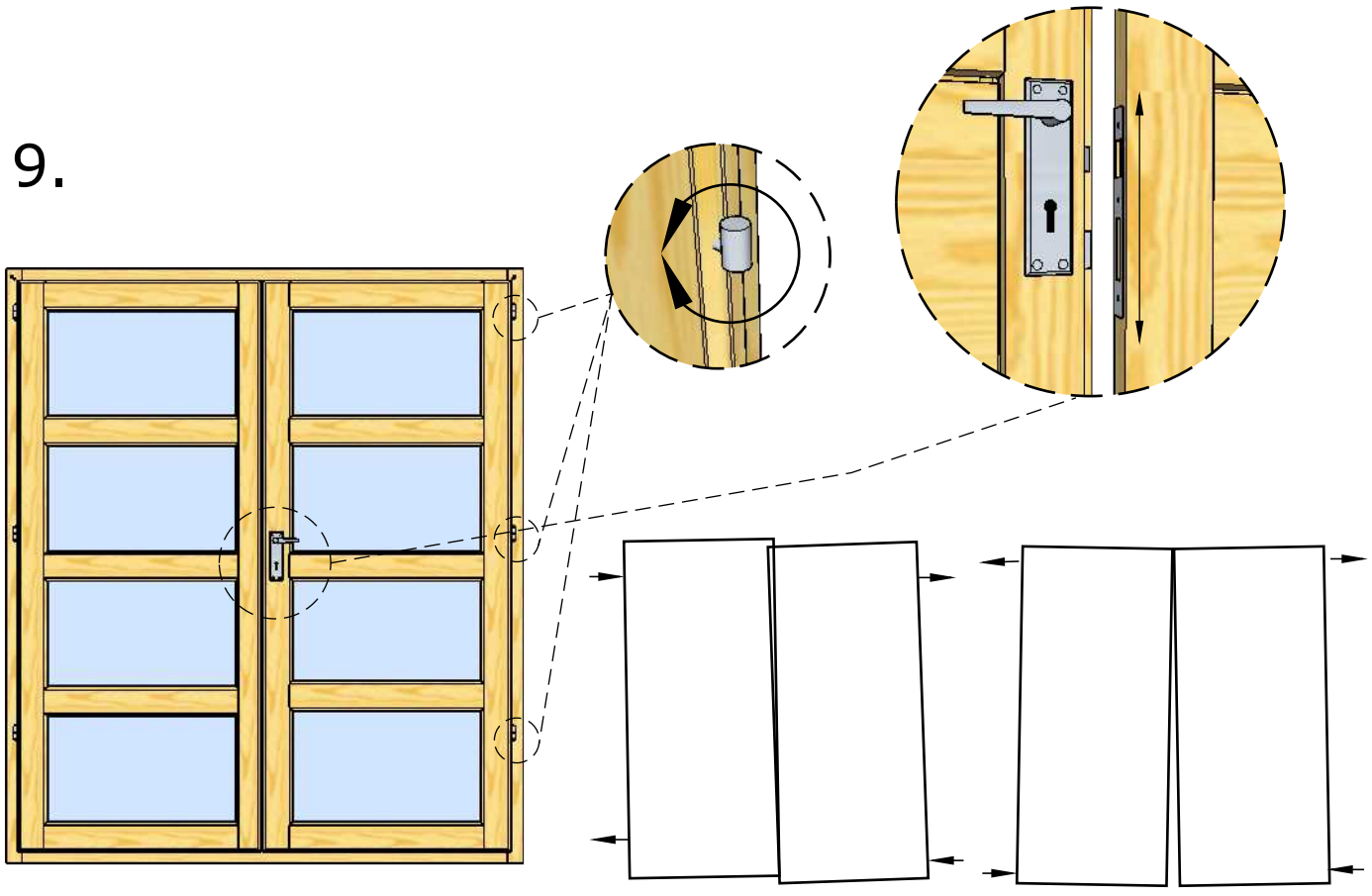

À propos des caractéristiques du bois et des défauts autorisés

Cher Client,

Le bois est un matériau naturel et écologique, il ne faut pas oublier qu'il n'est pas parfait et qu'il peut présenter des petits défauts tels que des fissures, des nœuds, des endroits non rabotés, des défauts visuels et des défauts naturels d'origine.





Qualité de traitement

Une partie de la surface est non rabotée : une légère rugosité au niveau des nœuds, des fibres ondulées peu visibles sur la surface de la planche. Il est autorisé de raboter une partie des côtés, si, après assemblage des deux planches, l'image générale n'est pas affectée.



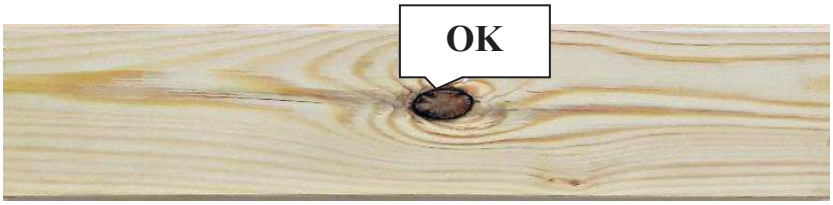





Nœuds

Les nœuds tombés partiellement et fendus sont autorisés sous condition qu'ils ne dépassent pas 20 mm sur la surface visible ou sur le bord de la planche.

La taille autorisée des nœuds solides, non séparés du bois, est d'un tiers de la largeur de la planche.

Les nœuds partiellement ou entièrement morts mesurant jusqu'à 15 mm sont autorisés.

Les nœuds tombés : des cas individuels de nœuds tombés dont le diamètre n'excède pas 15 mm sont permis. Au cours de la production, toutes les planches avec trous sont enlevées. Une faible quantité de nœuds peut également tombée lors de l'exploitation ultérieure.



Fissures

Les fissures de surface résultant du séchage de bois sont autorisées sur un seul coté.

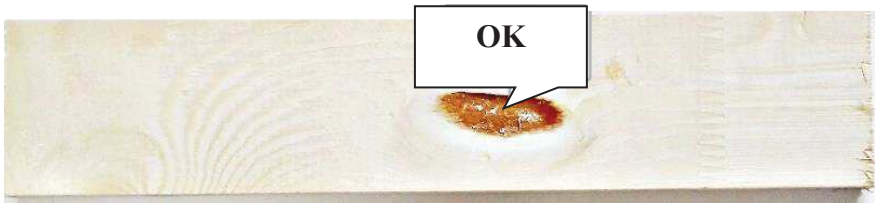

Poches de résine

Les poches de résine sont autorisées.

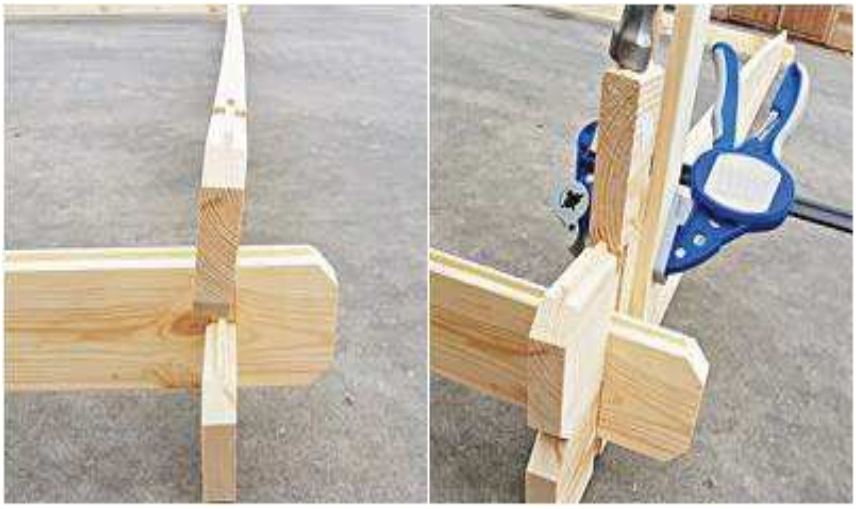

Déformation

Un changement des conditions climatiques ou un stockage inadapté peuvent entraîner des déformations de planches : des torsions et des courbures. Ceci est facilement corrigé au moment du montage à l'aide de pinces et de sangles de serrage.

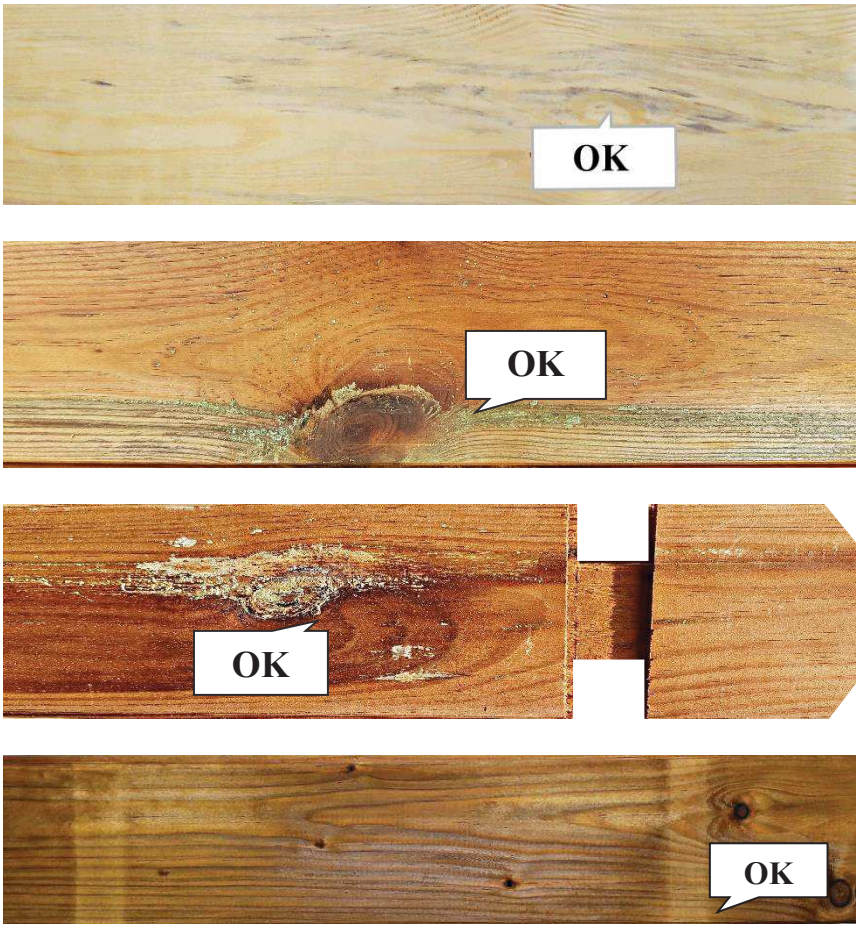

Changement de couleur

Diverses variations de couleur sont autorisées pour le bois imprégné. Ceci n'affecte pas la durabilité et la performance du bois.

Tolérance sur les dimensions

Le changement autorisé de dimensions du bois est de +/- 3 %, en fonction des conditions d'exploitation.

Il est important de souligner que les défauts mineurs qui ne changent pas la fonctionnalité du produit et les défauts qui sont sur le côté non visible après le montage et qui n'affectent pas l'exploitation habituelle du produit, sont autorisés.



Recommandations

Il est recommandé d'installer une ventilation dans le chalet. L'assemblage du chalet nécessite une connaissance minimale de l'assemblage des constructions en bois, à défaut il est conseillé de s'adresser à un professionnel.

Über Holzeigenschaften und zulässige Fehler

Werter Kunde,

Holz ist ein natürliches und ökologisches Material, deshalb ist zu beachten, dass es nicht vollkommen ist und kleine Fehler wie Risse, Äste, nichtgehobelte Stellen, visuelle Fehler und Fehler natürlicher Herkunft enthalten kann.





Treatment Quality

Wood changes color over time. To keep the original color, a wood stain can be applied when it is completely dry.

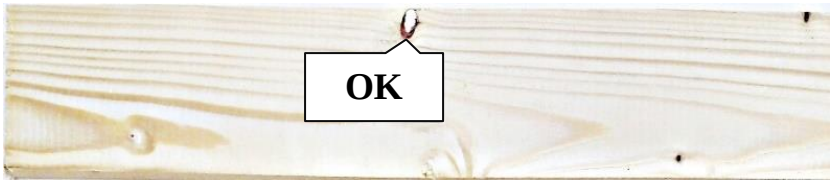







Äste

Teilweise herausgefallene Äste, Äste mit Rissen: zulässig sind einzelne Äste bis 20 mm auf der sichtbaren Fläche bzw. Kante des Brettes.

Tote bzw. teilweise festverwachsene feste, nicht herausgefallene Äste: zulässig sind solche Äste bis zu einem Drittel der Breite des Brettes.

Zulässig sind faule Äste bis 15 mm.

Herausgefallene Äste: zulässig sind einzeln vorkommende herausgefallene Äste mit dem Durchmesser bis 15 mm. Bretter mit Astlöchern werden im Fertigungsprozess aussortiert. Da solche auch später während des Betriebs entstehen können, sind sie in kleinen Mengen zulässig.



Risse

Nicht durchgehende Risse, welche während der Holztrocknung entstehen, sind auf einer Seite des Brettes zulässig.

Durchgehende Risse an den Enden des Brettes sind zulässig, wenn ihre Länge die Breite des Brettes nicht überschreitet.

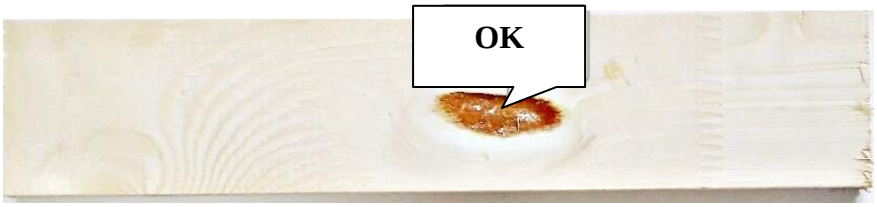

Harzgallen

Harzgallen sind zulässig.

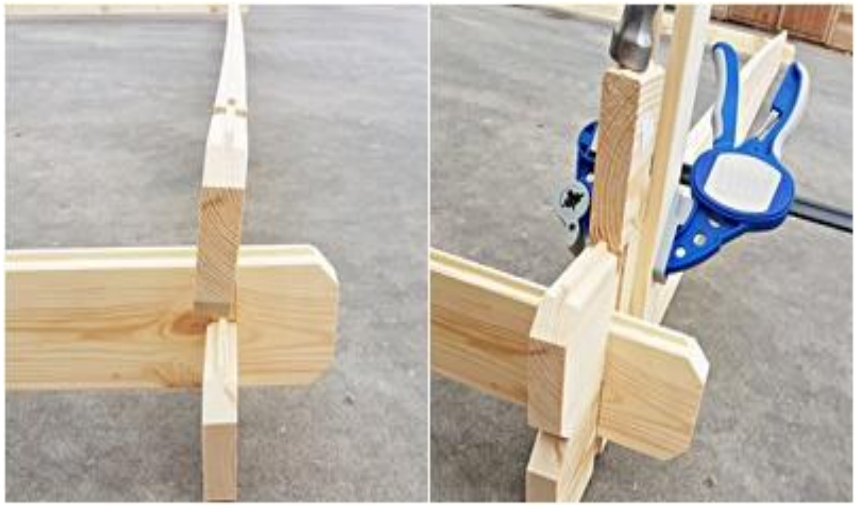

Verformung

Infolge von Witterungseinflüssen bzw. falscher Lagerung können sich die Bretter verformen, und zwar, sich verkrümmen bzw. verdrehen. Das lässt sich einfach während der Montage mit Hilfsmitteln wie Zwingen bzw. Spanngurte ausrichten.

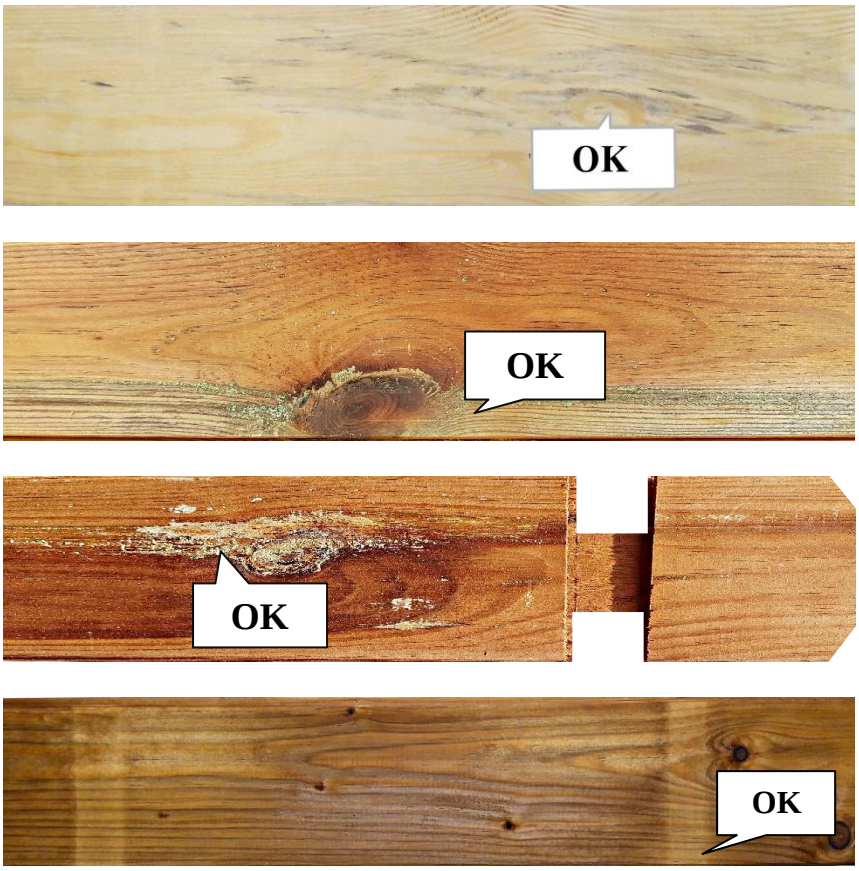

Farbveränderungen

Für imprägniertes Holz sind Farbveränderungen zulässig – sie haben keine Auswirkungen auf die Haltbarkeit und die Betriebseigenschaften des Holzes.

Maßtoleranz

Die zulässige Holzmaßtoleranz beträgt +/- 3 % je nach Betriebsbedingungen.

Es ist zu betonen, dass kleine Fehler die Funktionalität des Erzeugnisses nicht beeinträchtigen und alle Fehler, welche nach dem Zusammenbau des Erzeugnisses nicht auf der sichtbaren Seite bleiben und den normalen Betrieb nicht beeinträchtigen, zulässig sind.

Les coordonnées des agences:

Die Kontaktdaten der Agenturen: