Toya-B

OWNER'S MANUAL /
Instructions for Assembly

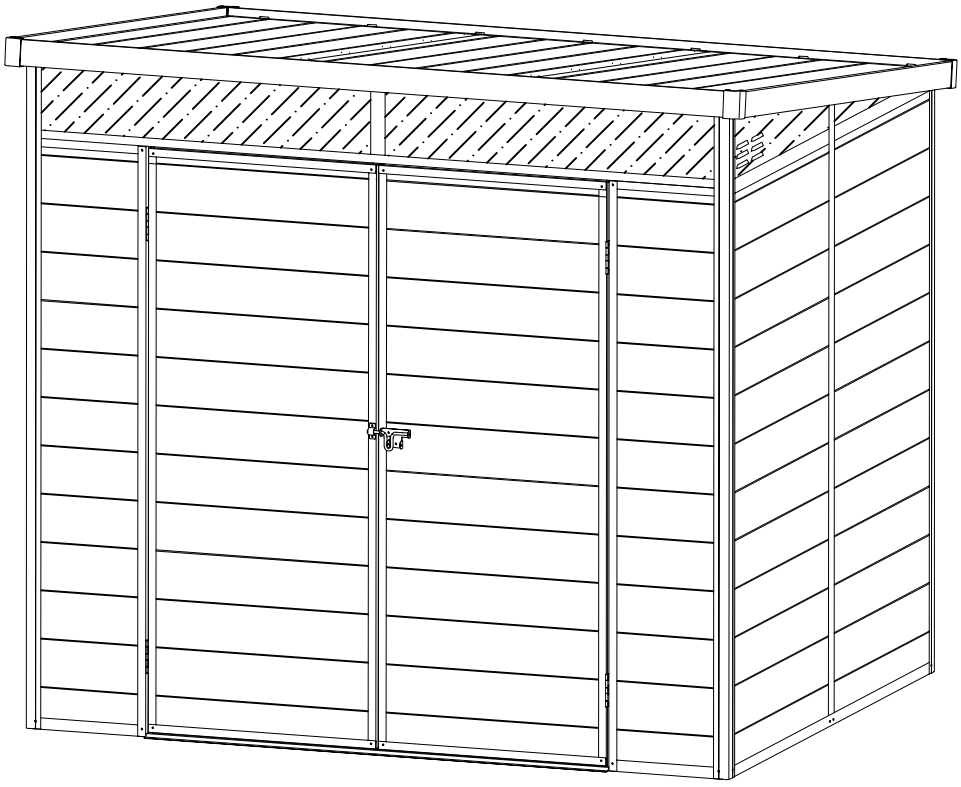

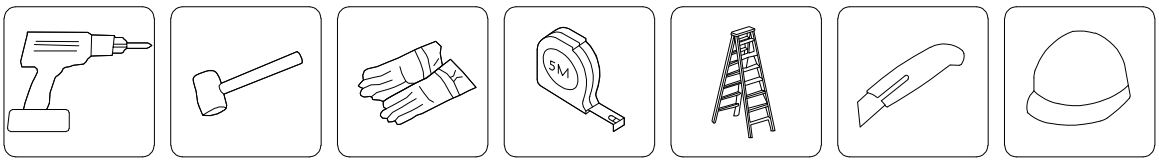

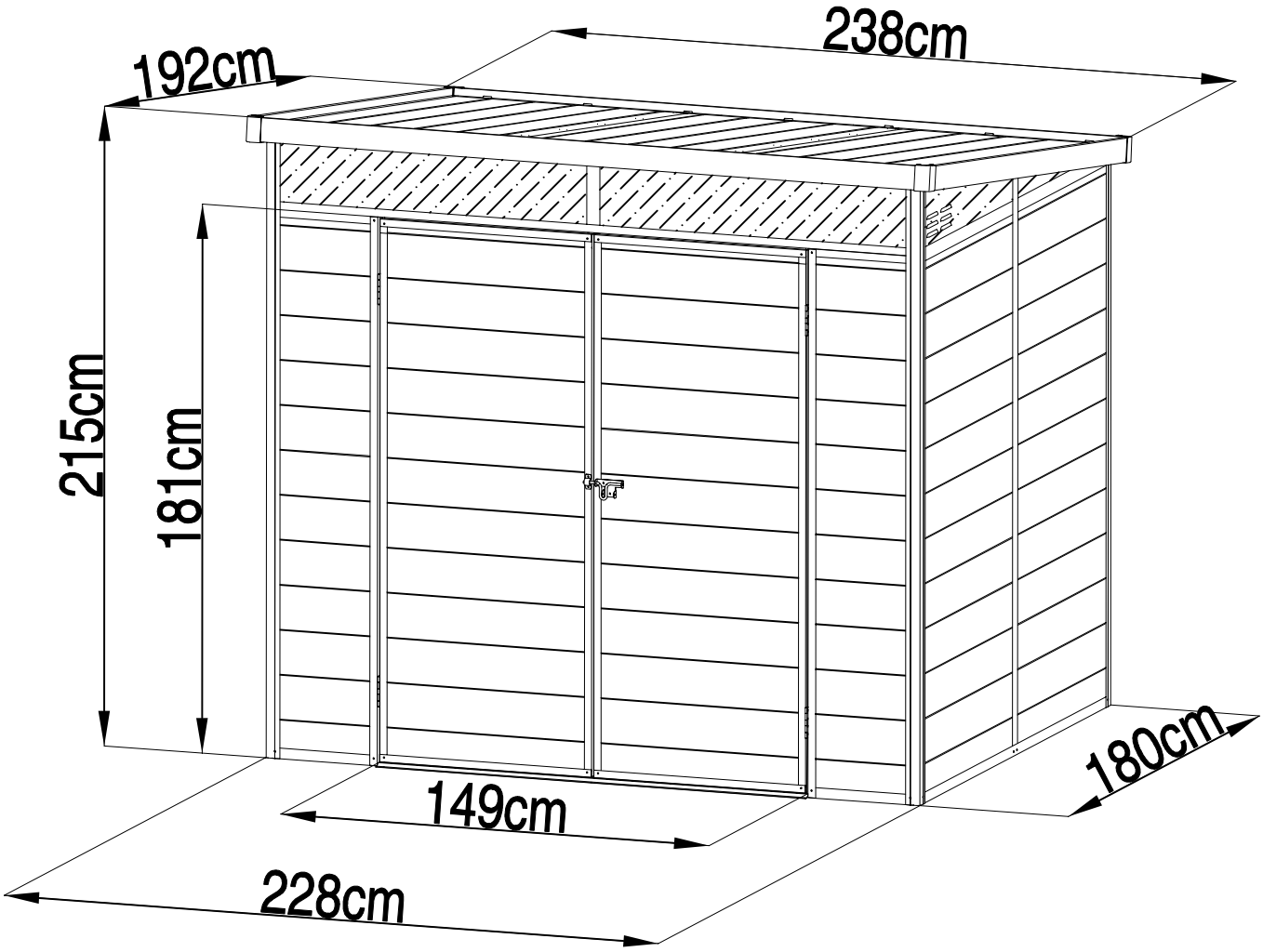
238cm
192cm
215cm
181cm
180cm
149cm
228cm

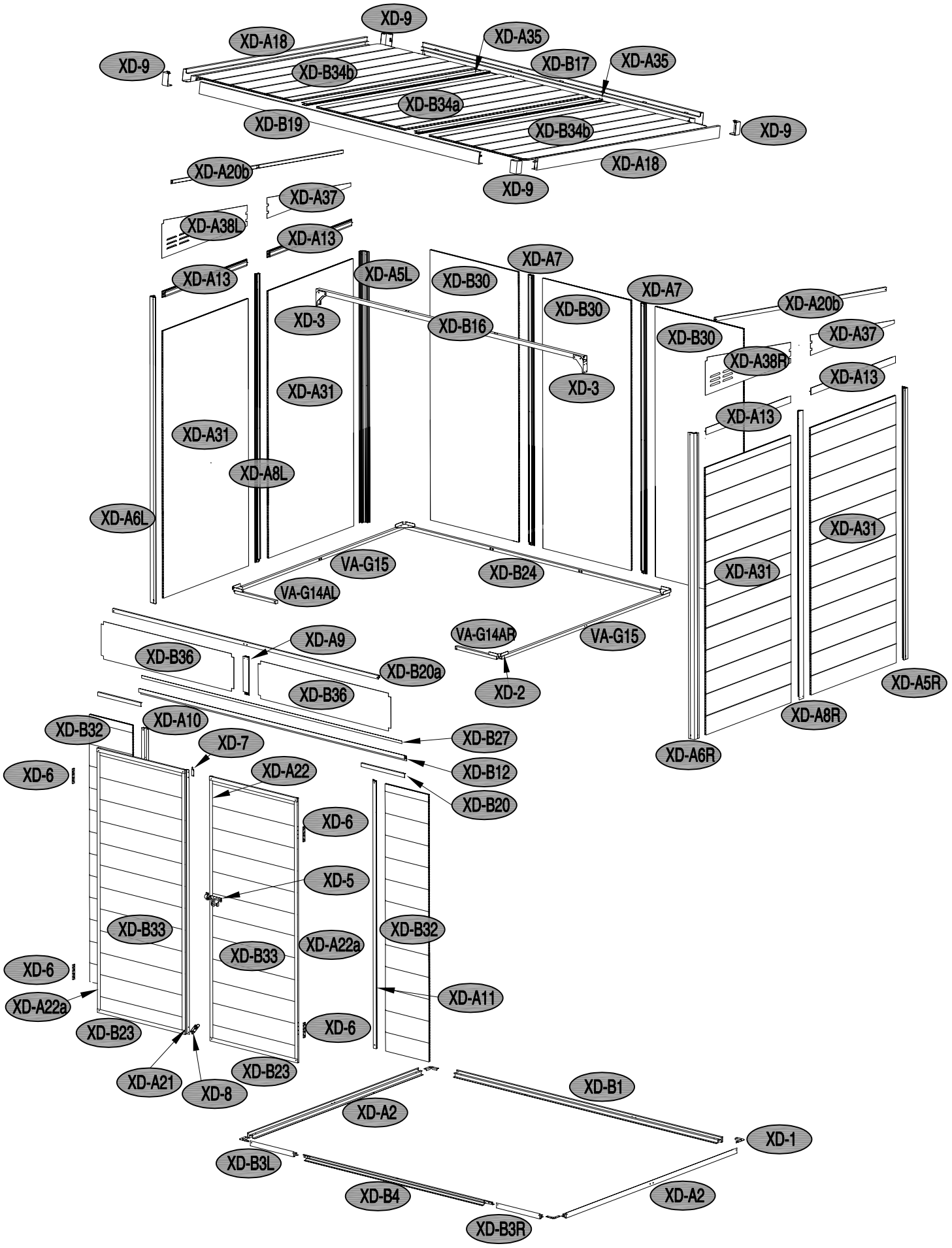
XD-9
XD-A18
XD-A35
XD-9
XD-B34b
XD-B17
XD-A35
XD-B34a
XD-B19
XD-B34b
XD-9
XD-A18
XD-A20b
XD-9
XD-A37
XD-A38L
XD-A13
XD-A7
XD-A13
XD-A5L
XD-B30
XD-A7
XD-B30
XD-A20b
XD-3
XD-B16
XD-B30
XD-A37
XD-A38R
XD-3
XD-A13
XD-A31
XD-A13
XD-A31
XD-A8L
XD-A6L
XD-A31
VA-G15
XD-B24
VA-G14AL
XD-A9
VA-G14AR
VA-G15
XD-B36
XD-B20a
XD-2
XD-A5R
XD-B36
XD-A8R
XD-A10
XD-B32
XD-B27
XD-7
XD-A6R
XD-6
XD-A22
XD-B12
XD-B20
XD-6
XD-5
XD-B33
XD-B32
XD-A22a
XD-B33
XD-6
XD-A11
XD-A22a
XD-B23
XD-6
XD-A21
XD-B23
XD-8
XD-B1
XD-A2
XD-1
XD-B3L
XD-B4
XD-A2
XD-B3R

REF	IMAGE	QTY
XD-B1		x1
XD-A2		x2
XD-B3L		x1
XD-B3R		x1
XD-B4	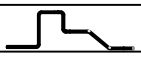	x1
XD-A5L		x1
XD-A5R		x1
XD-A6L		x1
XD-A6R		x1
XD-A7		x2
XD-A8L		x1
XD-A8R		x1
XD-A9		x1
XD-A10		x1
XD-A11		x1
XD-B12		x1
XD-A13		x4
XD-B16		x1
XD-B17		x1
XD-A18		x2
XD-B19		x1
XD-B20		x2
XD-B20a		x1
XD-A20b		x2
XD-A21		x1
XD-A22		x1
XD-A22a		x2
XD-B23		x4
XD-B24		x1
VA-G15		x2
VA-G14AL		x1
VA-G14AR		x1
XD-B27		x1
XD-B30		x3
XD-A31		x4
XD-B32		x2
XD-B33		x2
XD-B34a		x1
XD-B34b		x2
XD-A35		x2
XD-B36		x2
XD-A37		x2

REF	IMAGE	QTY
XD-A38L		x1
XD-A38R		x1
XD-1		x4
XD-2		x4
XD-3		x2
XD-5		x1
XD-6		x4
XD-7		x1
XD-8		x1
XD-9		x4
XD-10a		x1
VA-43		x2
PA01		x3
M-23		x2
CN-A33	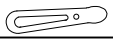	x2
XD-B50		x276
XD-B51		x3
XD-B52		x2
XD-B53		x16
XD-B54		x16
XD-B55		x12
XD-B56		x4
XD-B57		x2
XD-B58		x2
XD-B59		x4

1							
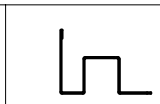 XD-B1 x1	 XD-A2 x2	 XD-B3L x1	 XD-B3R x1	 XD-B4 x1	 XD-1 x4	 XD-B50 x20

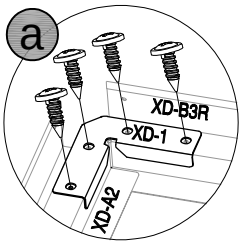

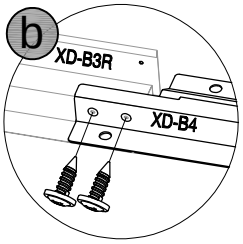

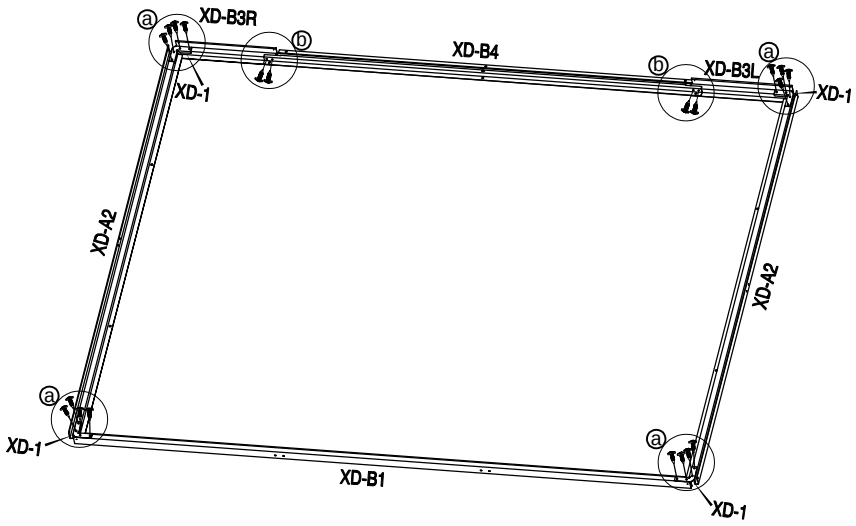

2							
 XD-A5L x1							

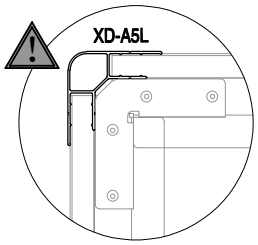

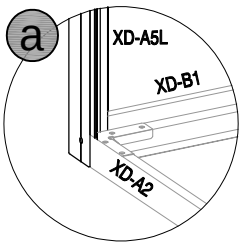

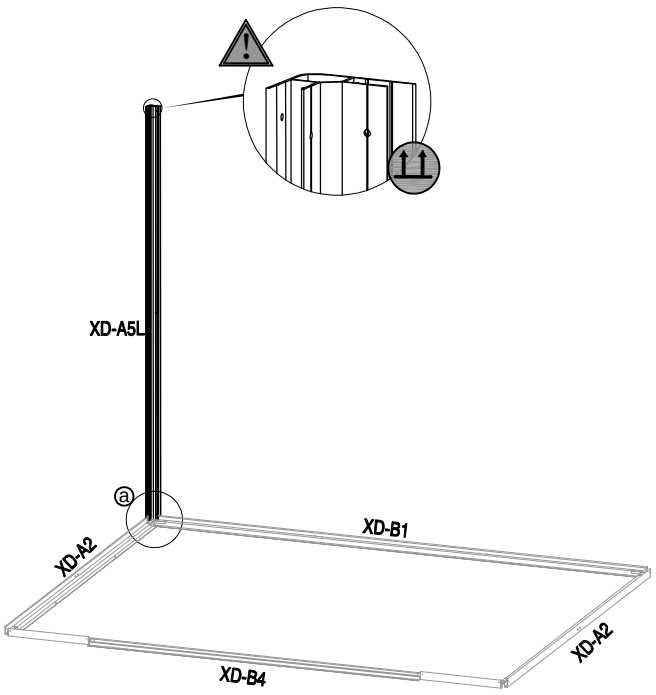

3							
XD-B30 x1	XD-A31 x1						CN-A33

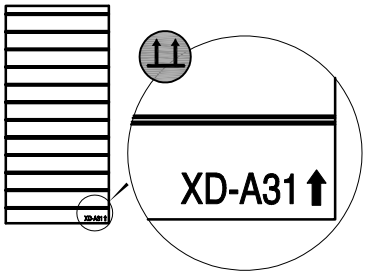

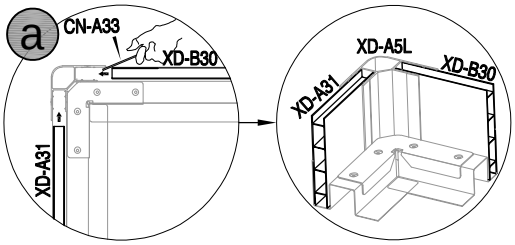

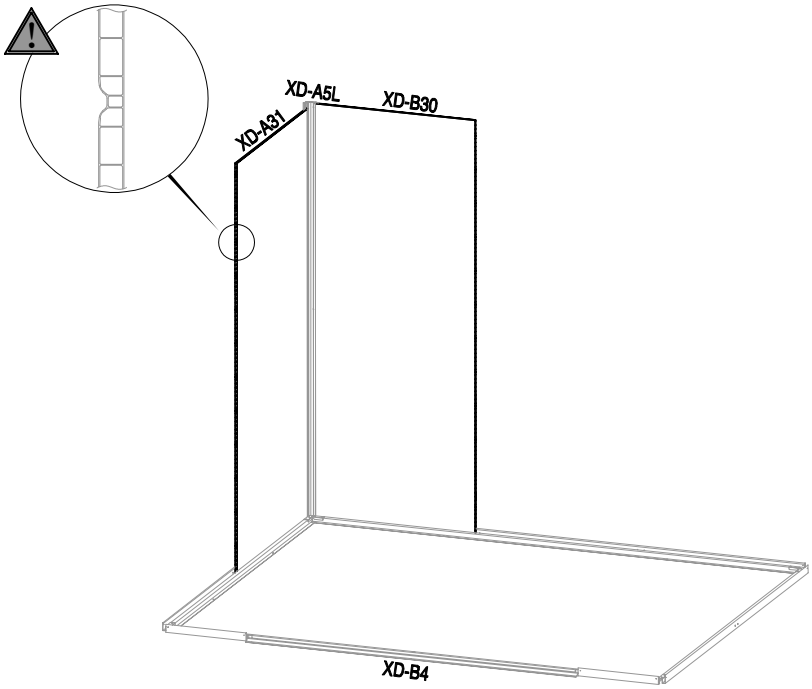

4							
XD-B50 x10							

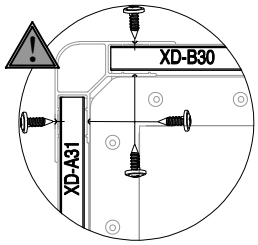

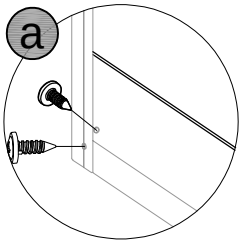

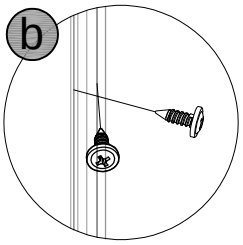

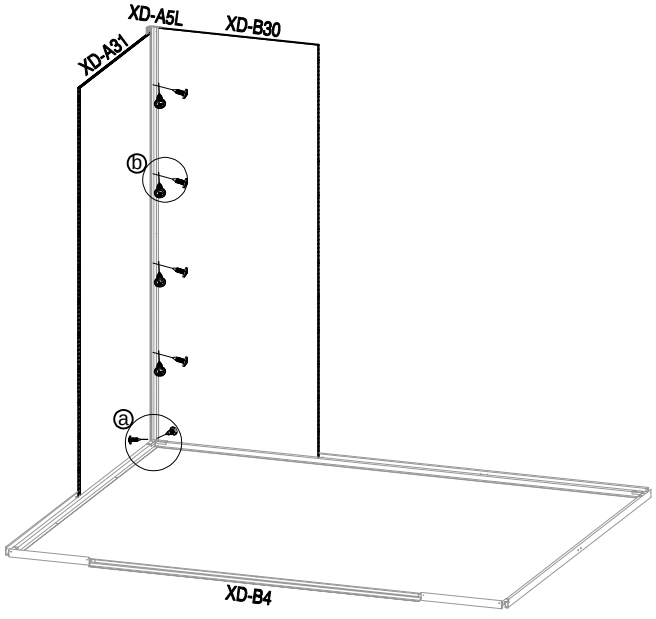

5							
	XD-A5R x1	XD-B30 x1	XD-A31 x1	XD-B50 x10			CN-A33

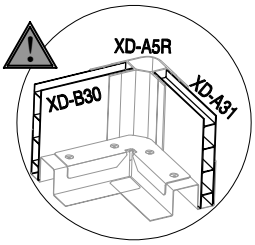

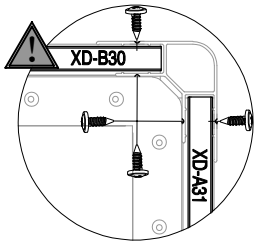

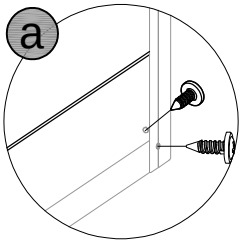

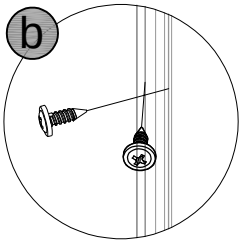

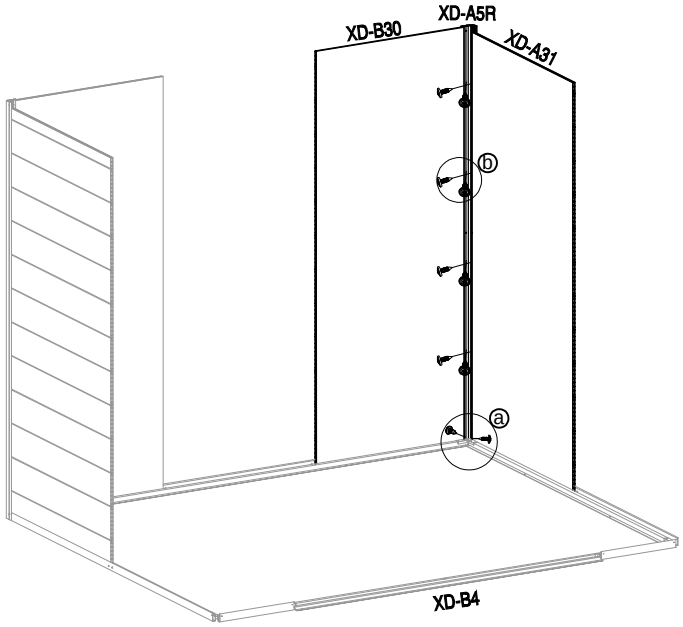

6							
	XD-A6L x1	XD-A31 x1	XD-B32 x1	XD-B50 x10			CN-A33

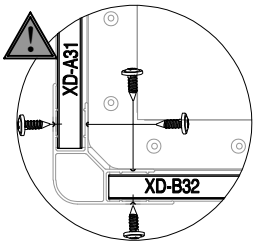

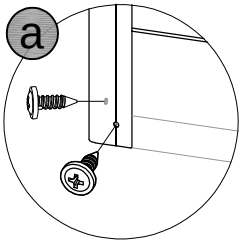

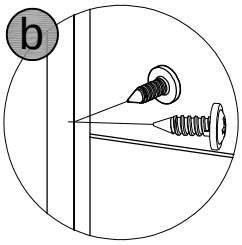

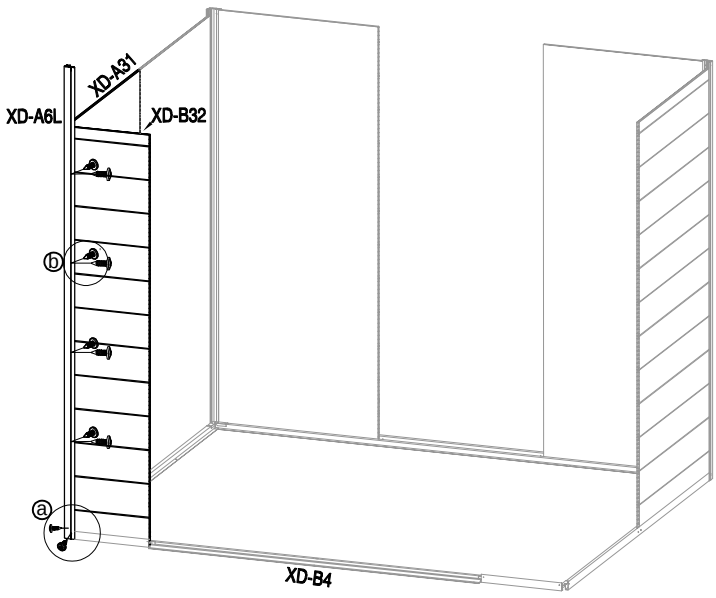

7							
	XD-A6R x1	XD-A31 x1	XD-B32 x1	XD-B50 x10			CN-A33

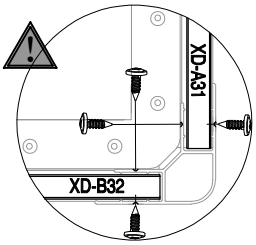

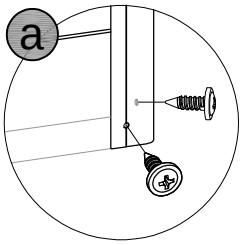

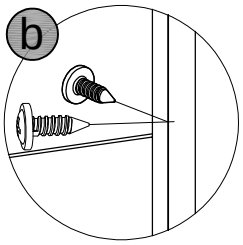

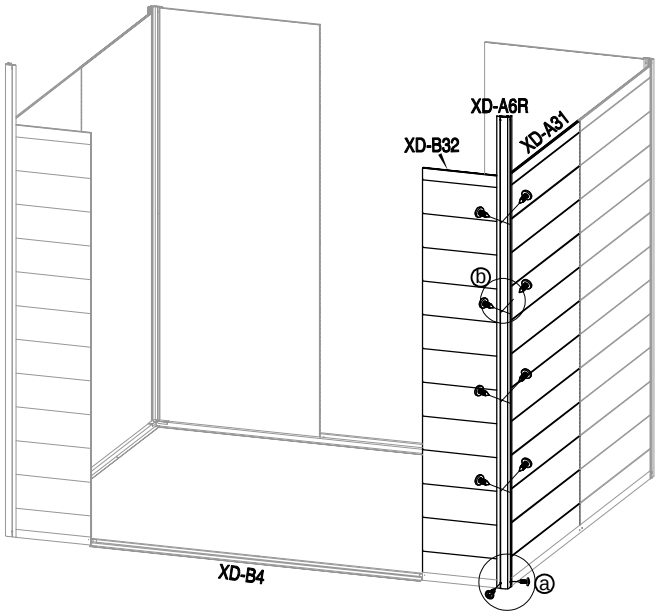

8							
	XD-A8L x1	XD-A8R x1	XD-B50 x20				CN-A33

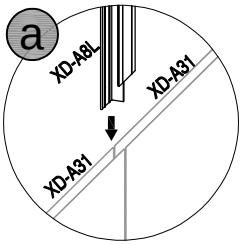

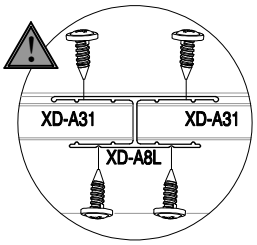

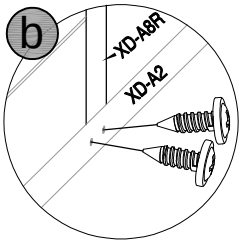

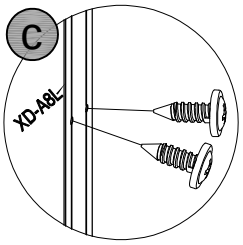

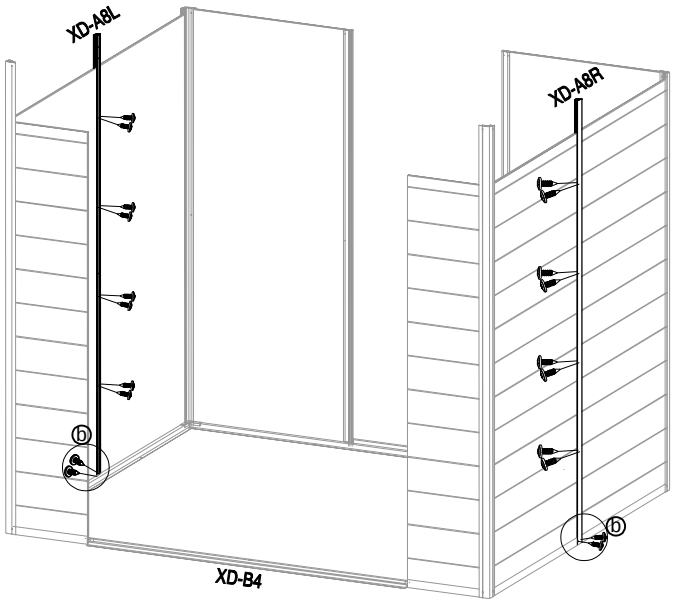

9							
	XD-A7 x2	XD-B30 x1					CN-A33

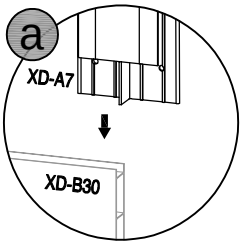

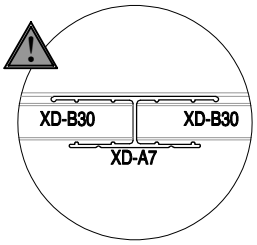

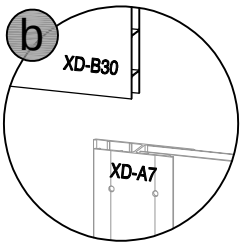

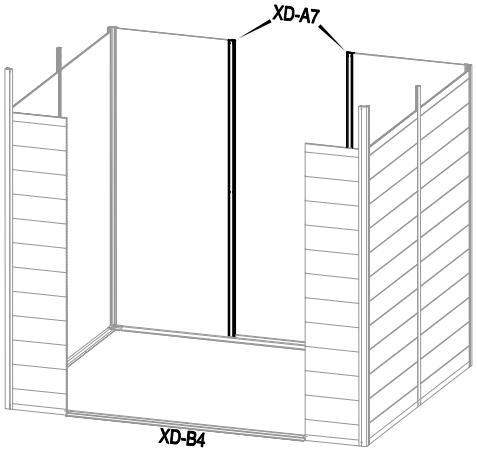

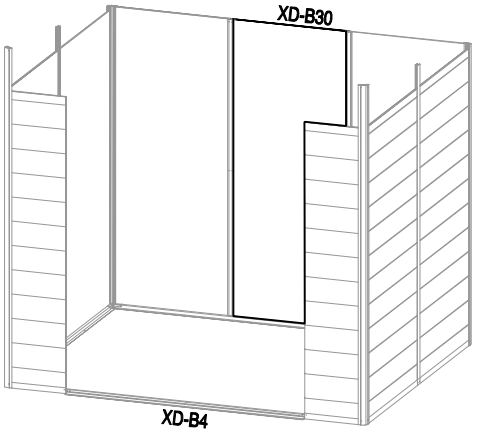

10							
	XD-B50 x20						CN-A33

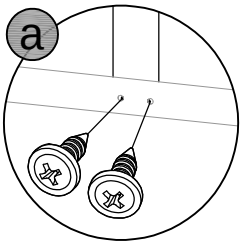

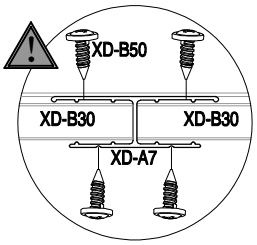

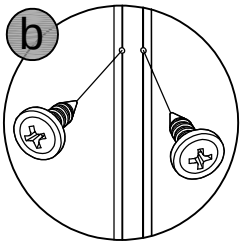

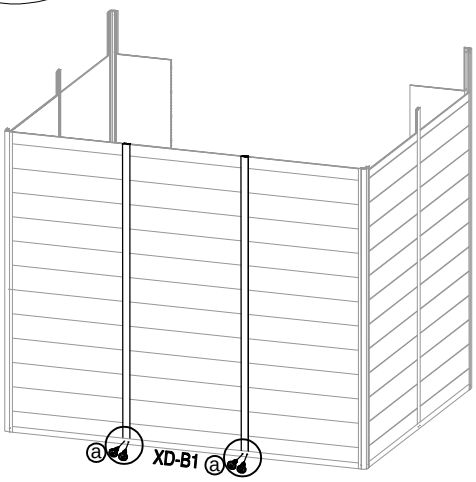

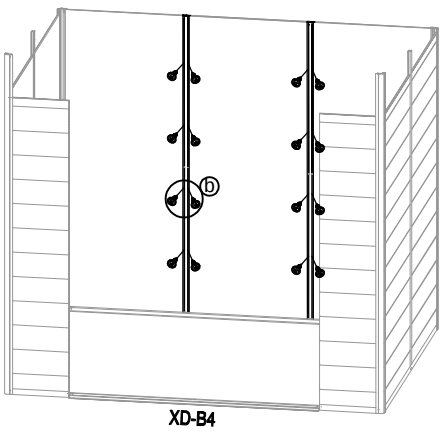

11							
	XD-A10 x1	XD-A11 x1	XD-B50 x8				

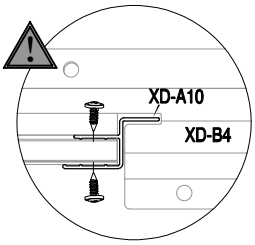

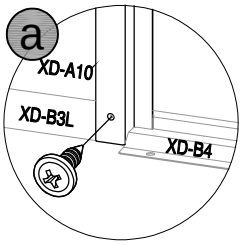

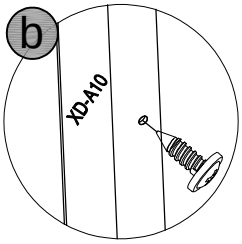

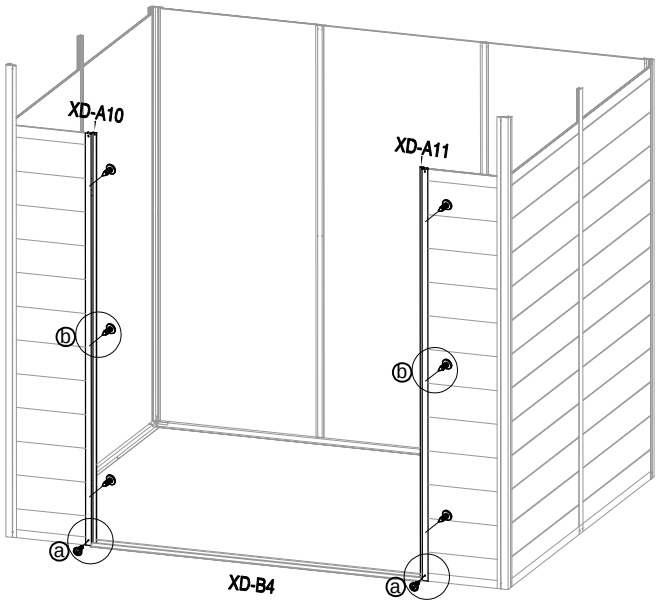

12							
	XD-B20 x2	XD-B50 x2					

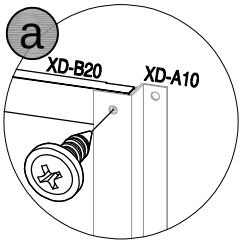

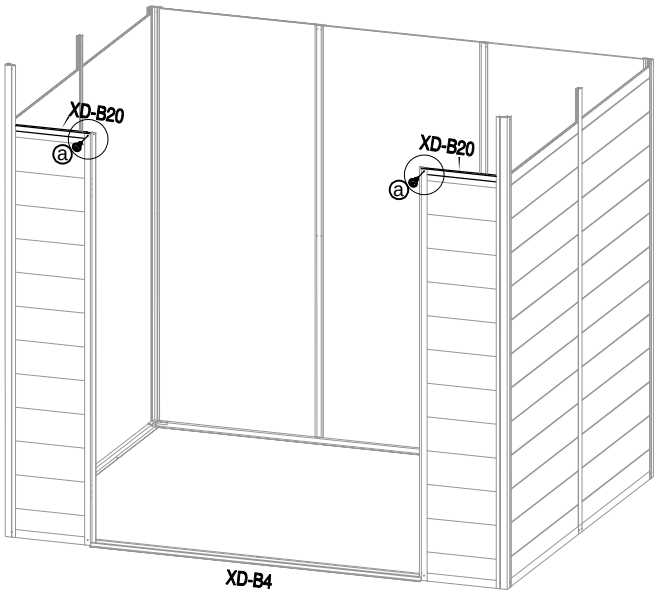

13	XD-2 x4	XD-B50 x8					

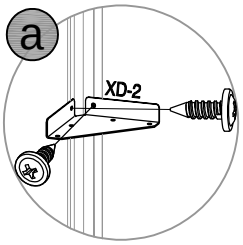

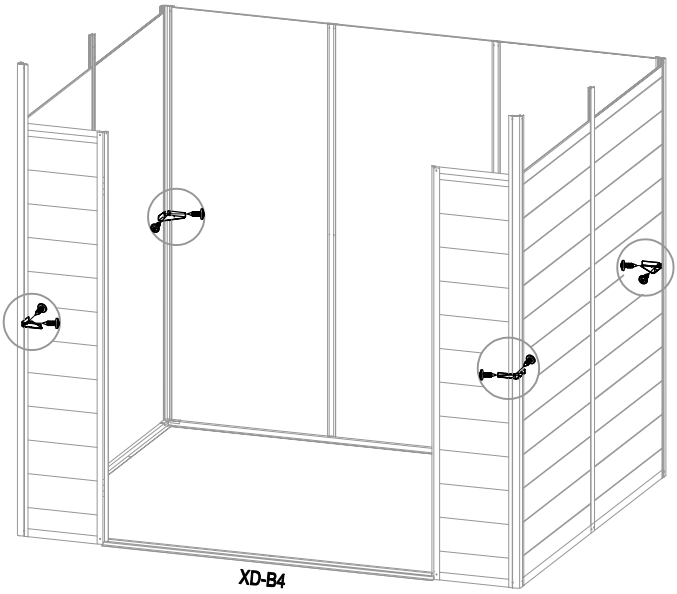

14	XD-B24 x1	VA-G15 x2	XD-B50 x20				

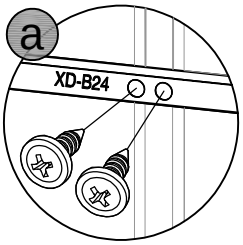

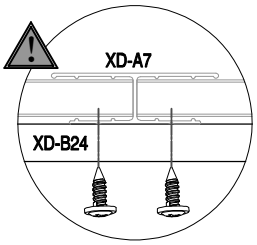

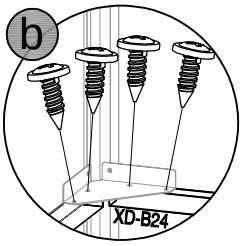

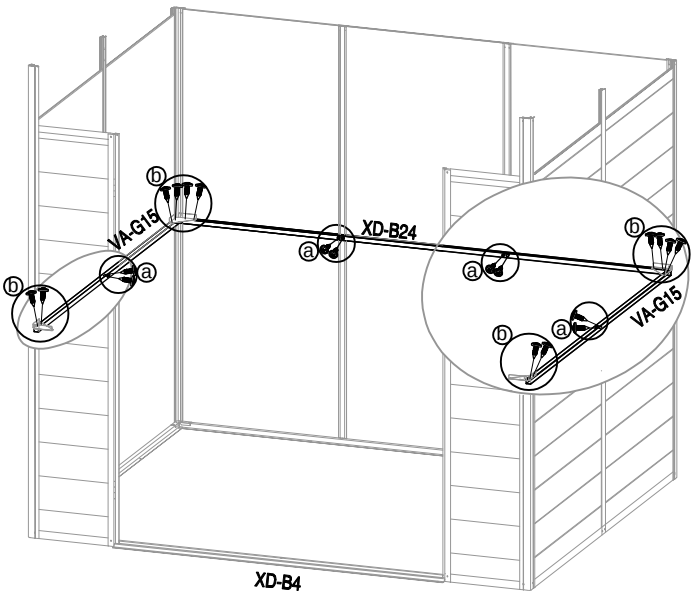

15							
	VA-G14AL x1	VA-G14AR x1	VA-43 x2	XD-B50 x6			

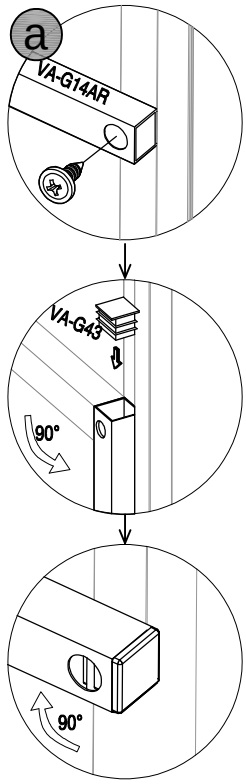

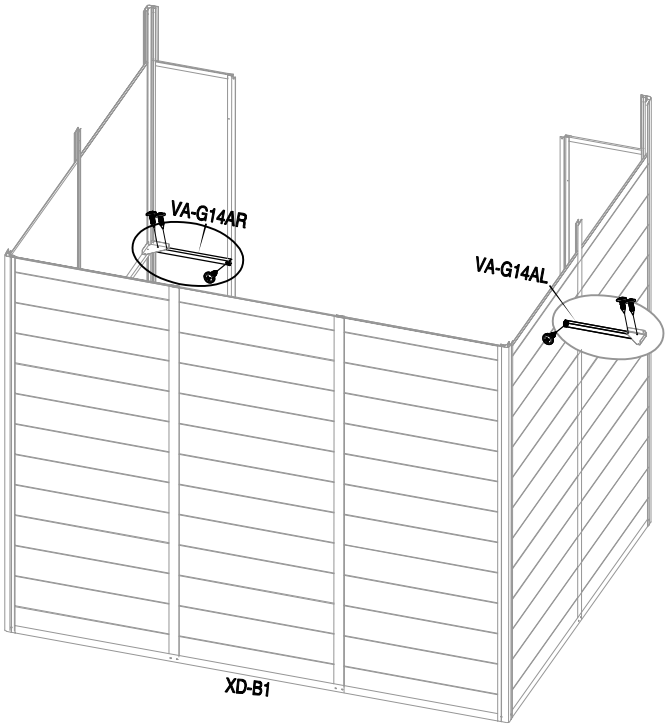

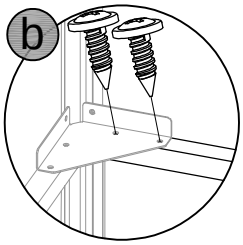

16							
	XD-B12 x1	XD-B50 x4	XD-B58 x2				

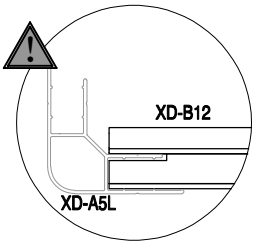

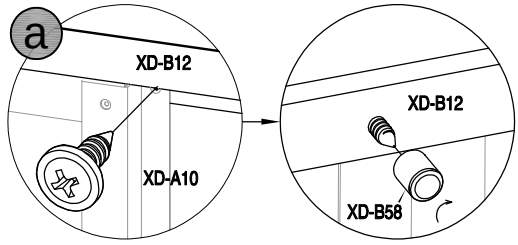

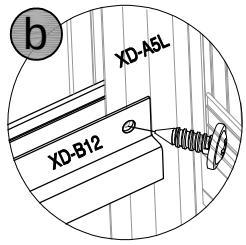

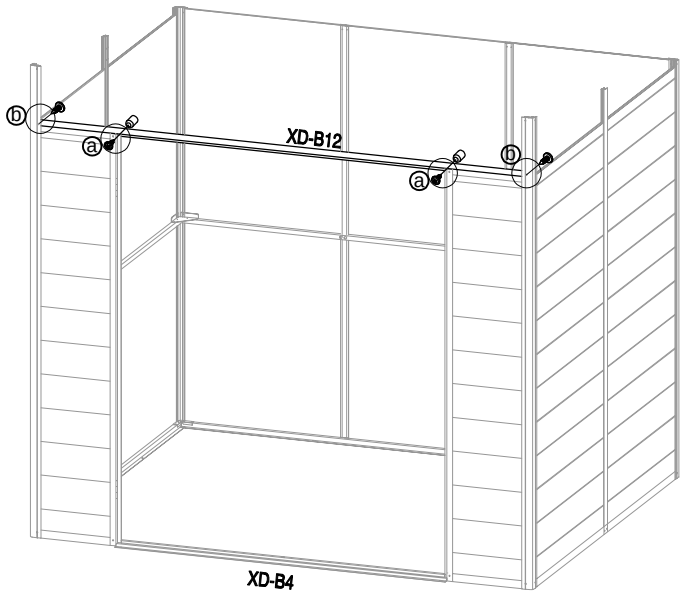

17							
	XD-B27 x1						

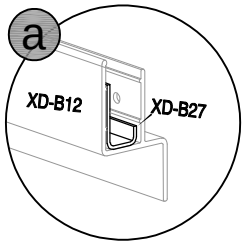

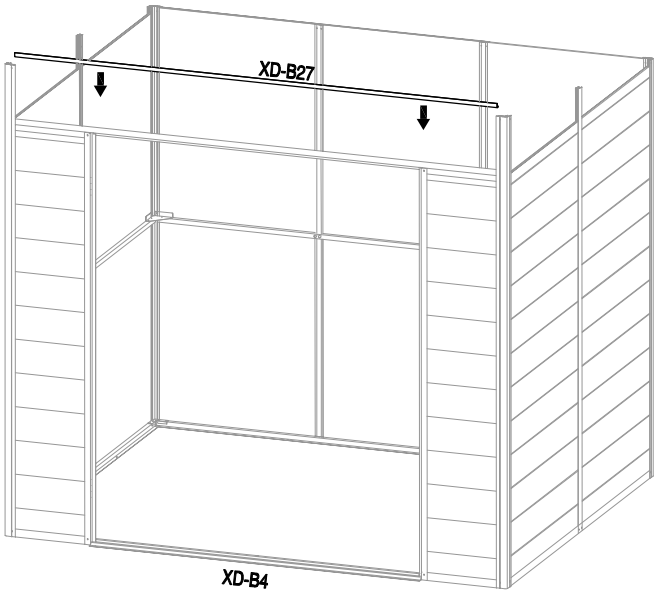

18							
	XD-A9 x1	XD-B50 x2					

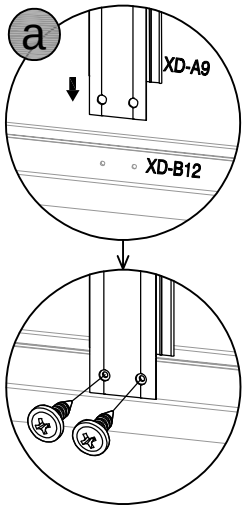

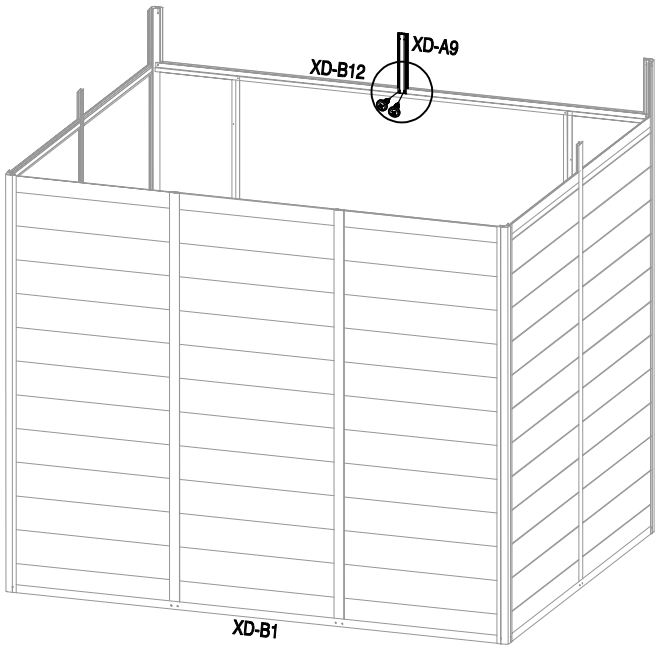

19							
XD-A13 x4							

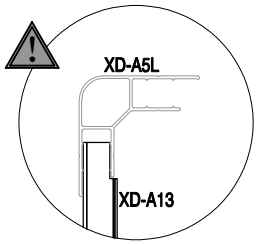

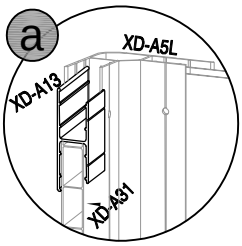

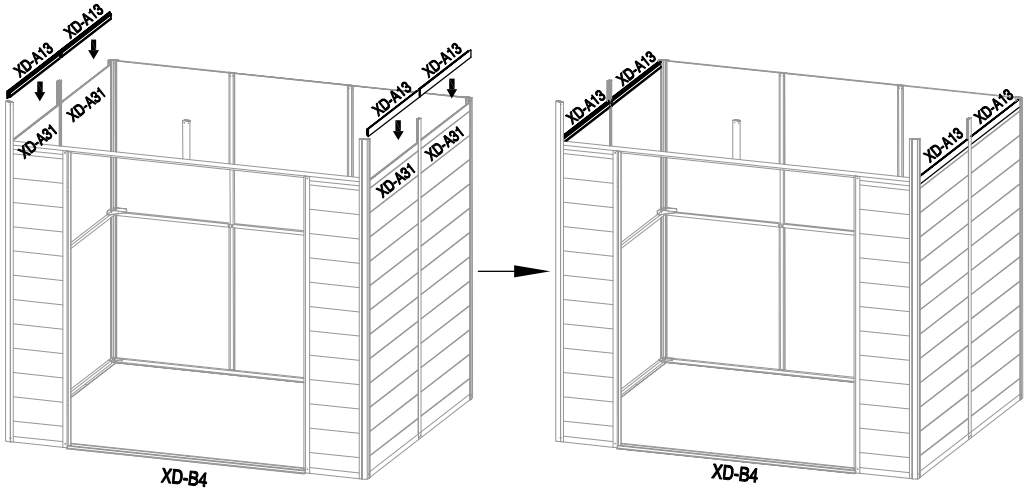

20							
XD-B36 x2	XD-A37 x2	XD-A38L x1	XD-A38R x1				

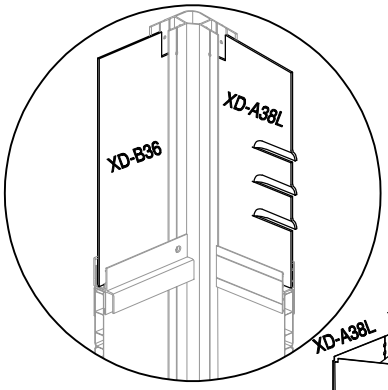

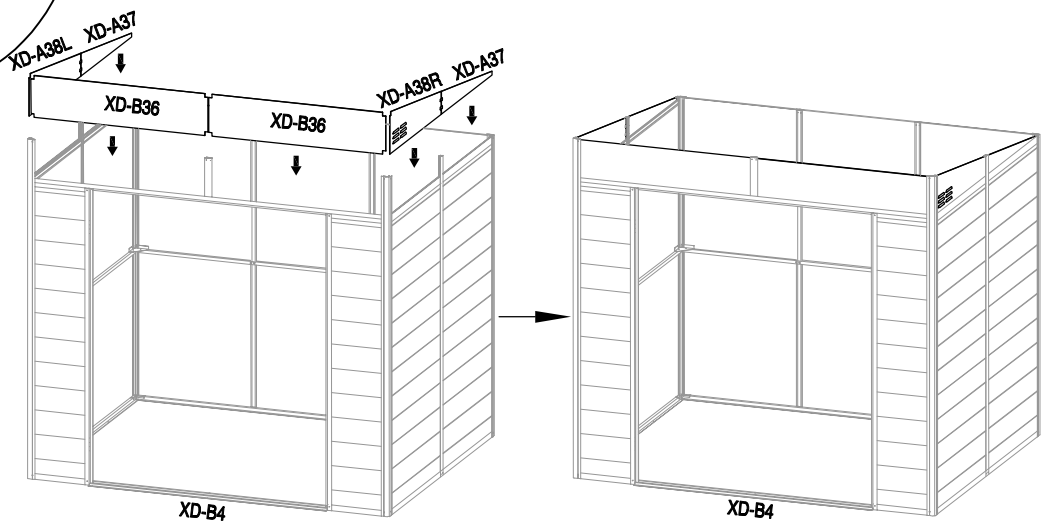

21							
	 XD-B20a x1	 XD-A20b x2	 XD-B50 x10				

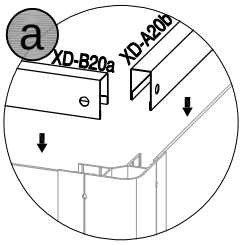

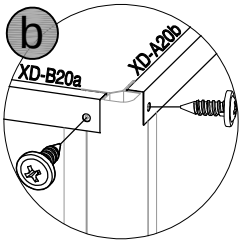

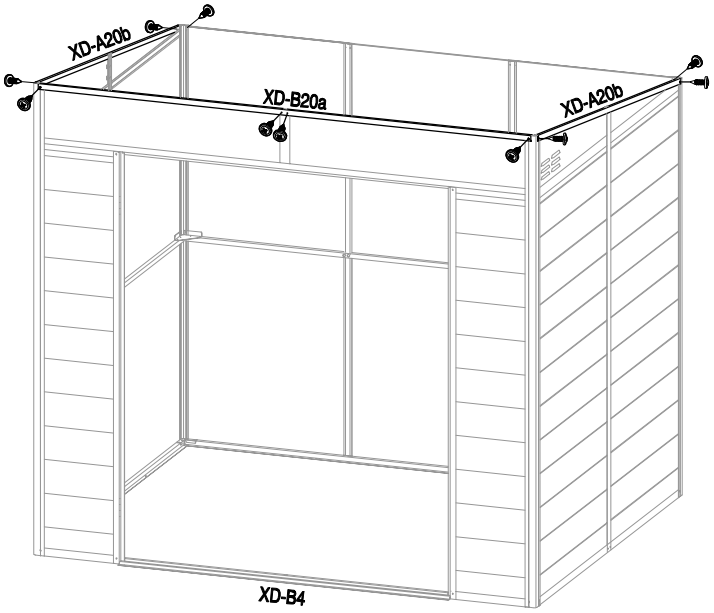

22							
	 XD-3 x2	 XD-B16 x1	 XD-B50 x8	 XD-B56 x4			

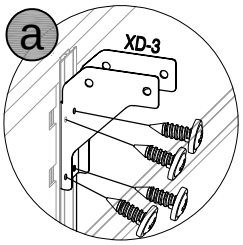

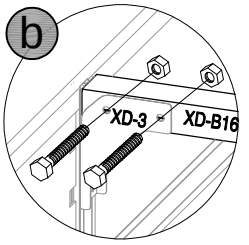

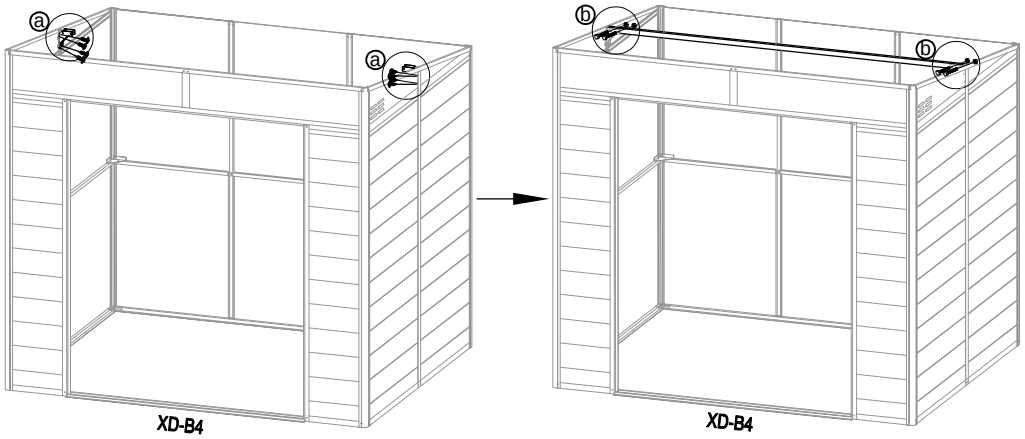

23							
	XD-B34a x1	XD-B34b x2	XD-A35 x2	XD-B57 x2	XD-B50 x24		CN-A33

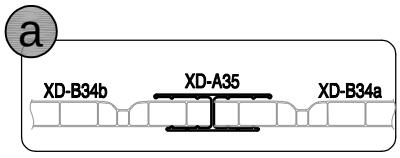

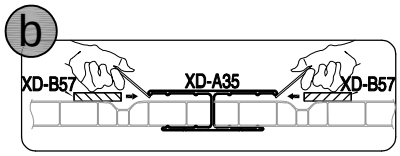

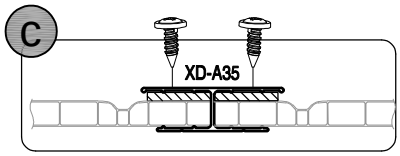

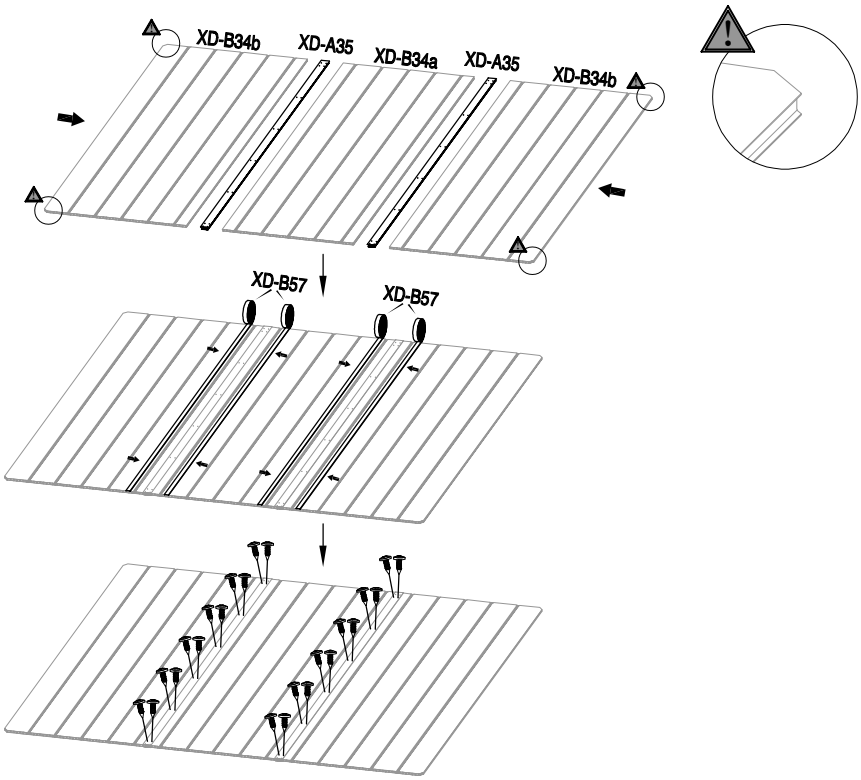

24							
	XD-A18 x2						

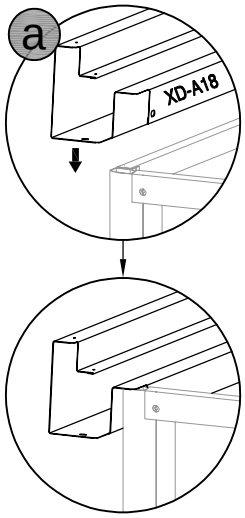

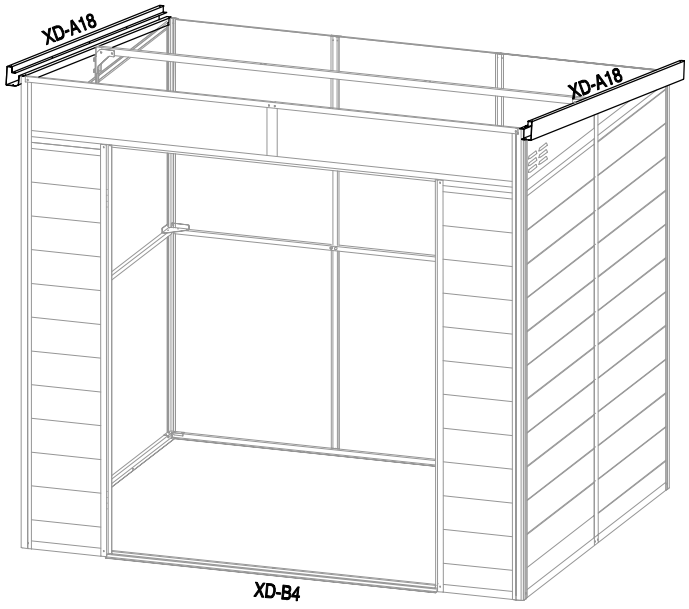

25							
	XD-B17 x1	M-23 x2					

a

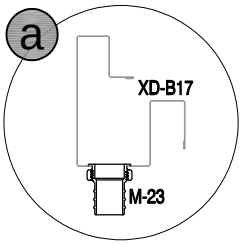

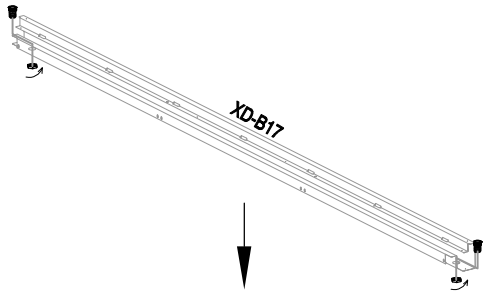

b

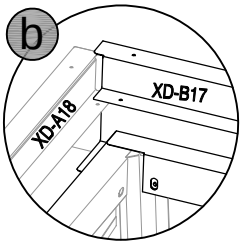

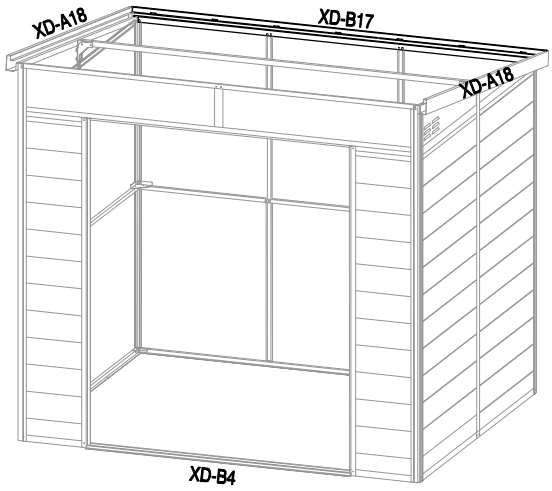

26							

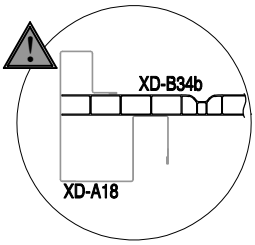

a

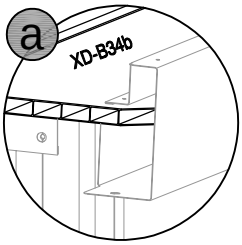

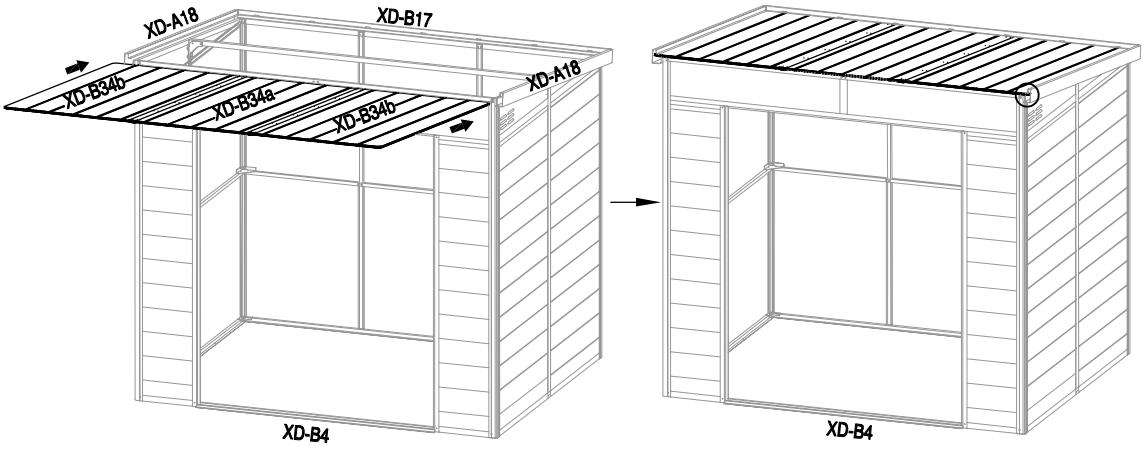

27							
	XD-B19 x1	XD-B50 x4					

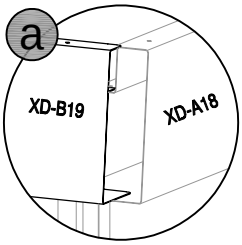

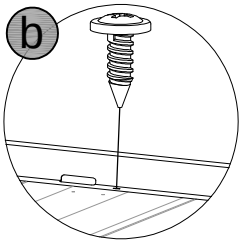

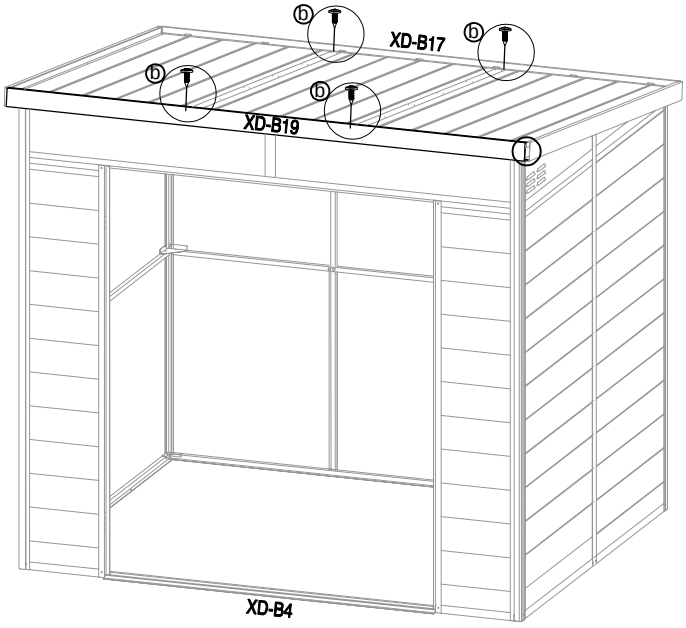

28							
	XD-B50 x18						

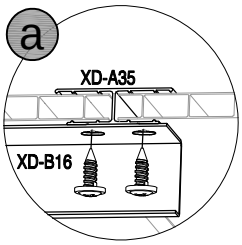

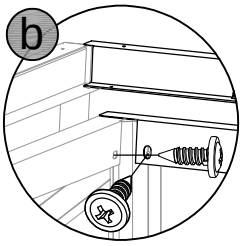

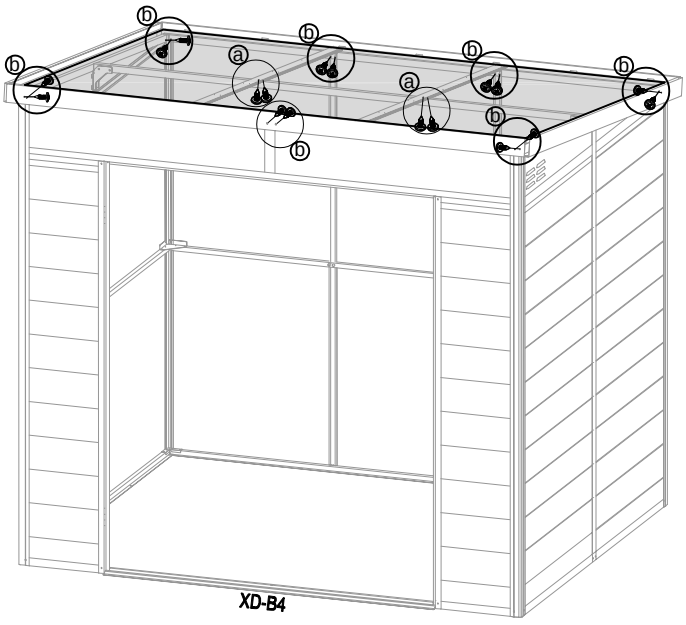

29							
	XD-9 x4	XD-B50 x12					

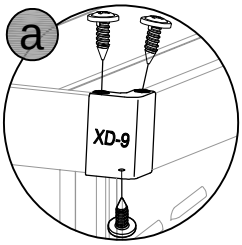

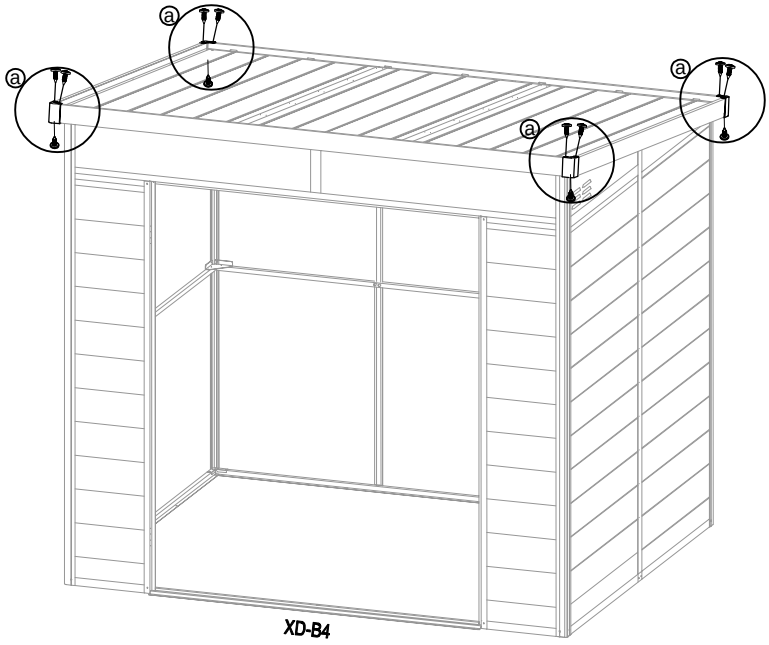

30							
	XD-B50 x22						

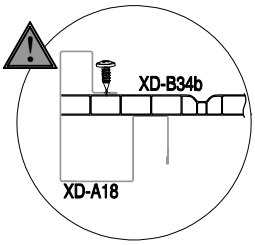

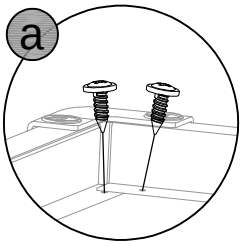

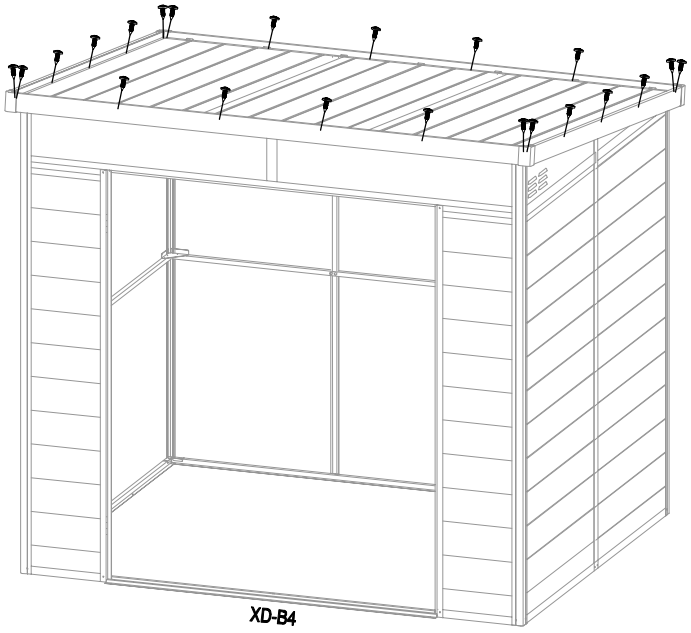

31							
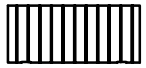 XD-B33 x1	 XD-A21 x1	 XD-A22a x1	 XD-B23 x2	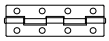 XD-6 x2	 XD-B50 x14	 XD-B53 x8

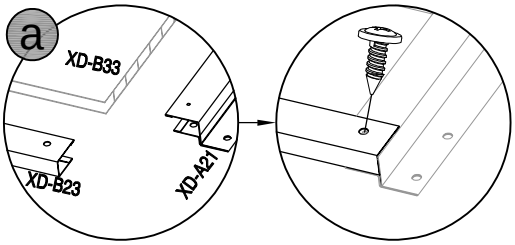

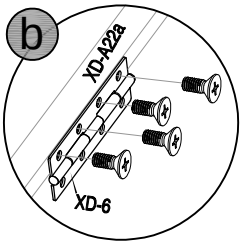

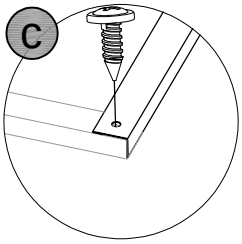

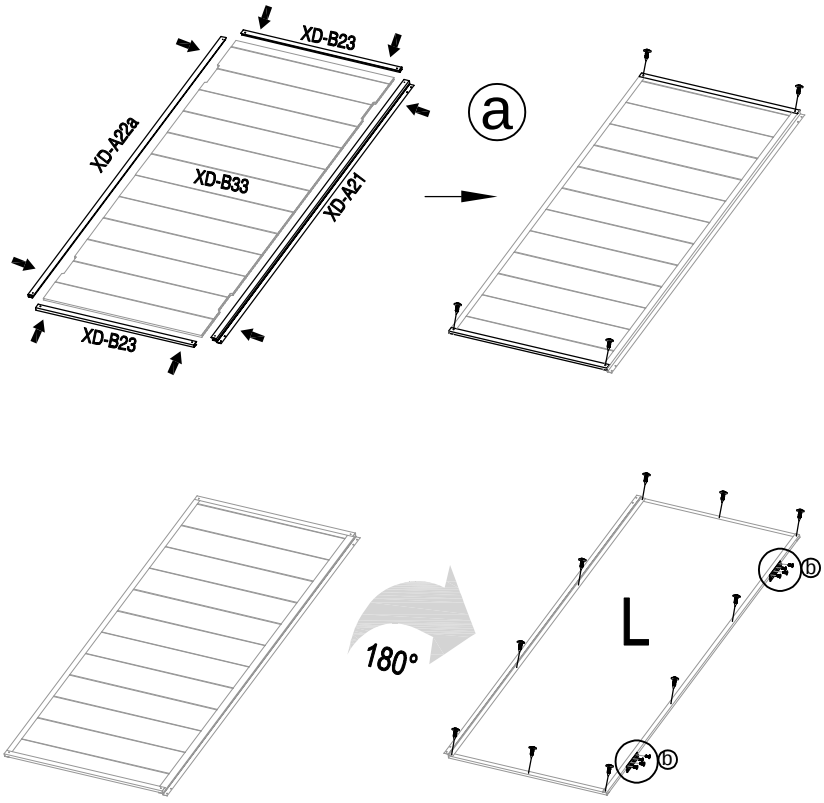

32							
 XD-7 x1	 XD-8 x1	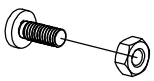 XD-B59 x4					

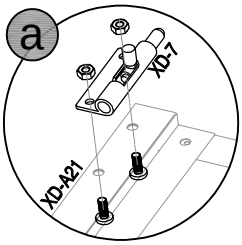

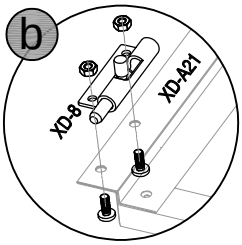

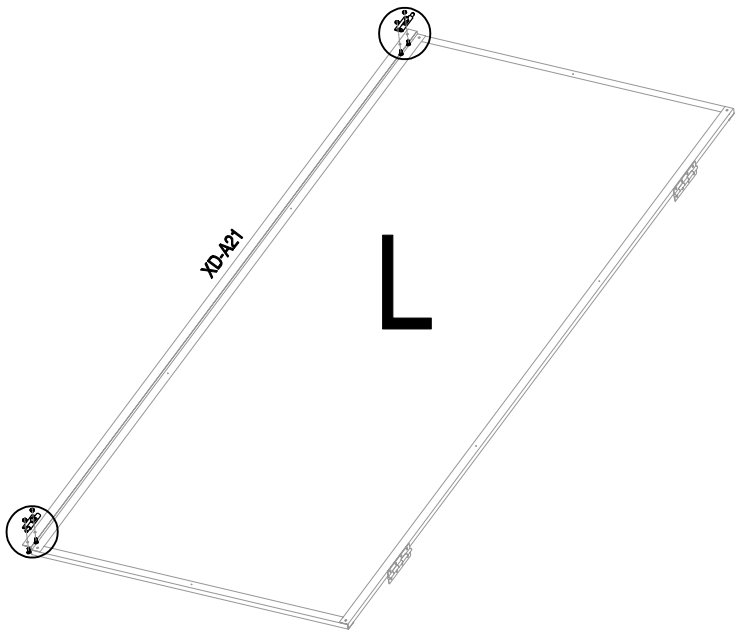

33							
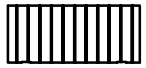				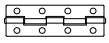			
XD-B33 x1	XD-A22 x1	XD-A22a x1	XD-B23 x2	XD-6 x2	XD-B50 x14	XD-B53 x8	

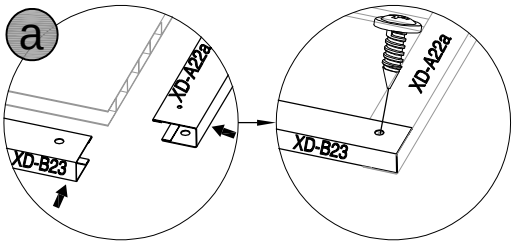

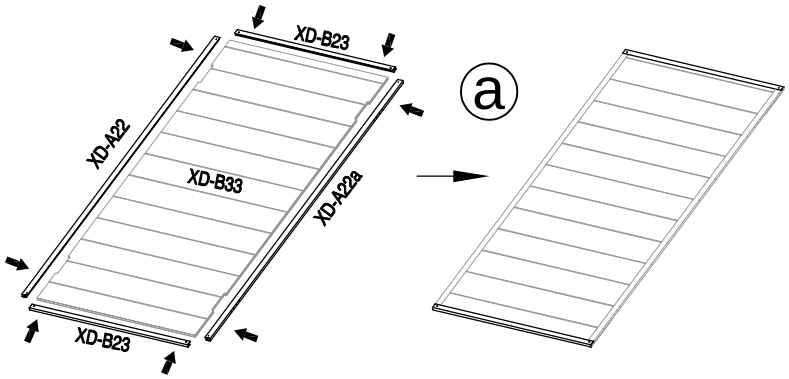

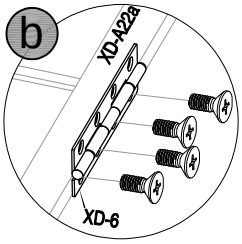

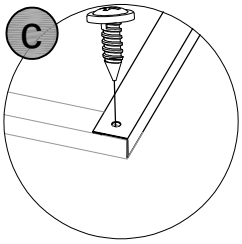

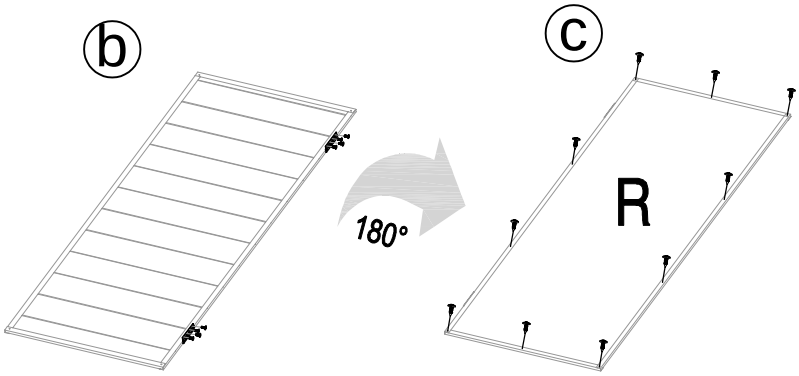

34							
							
XD-B54 x16							

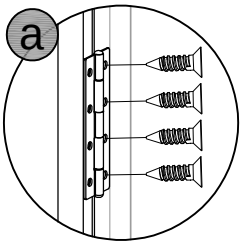

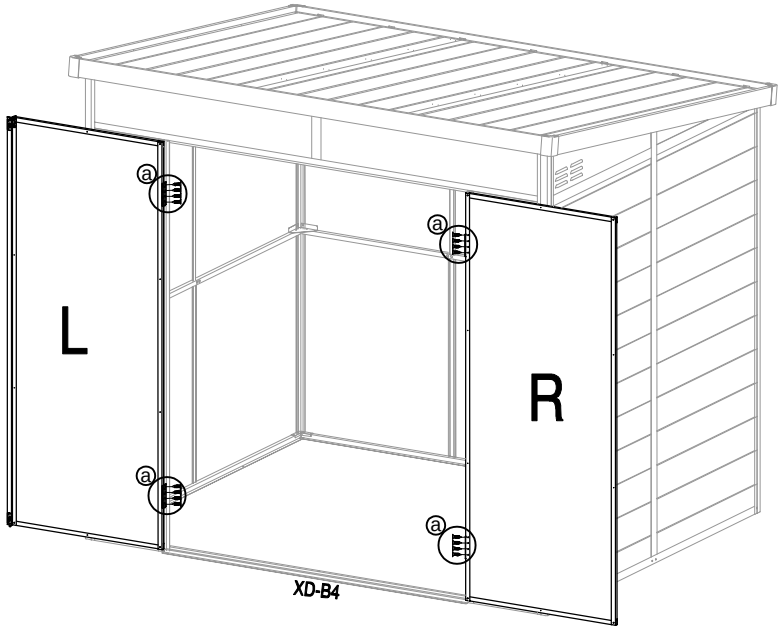

35							
	XD-5 x1	PA01 x3	XD-B51 x3	XD-B52 x2			

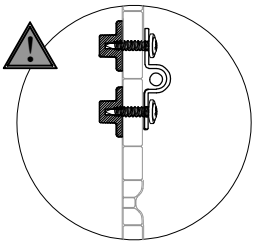

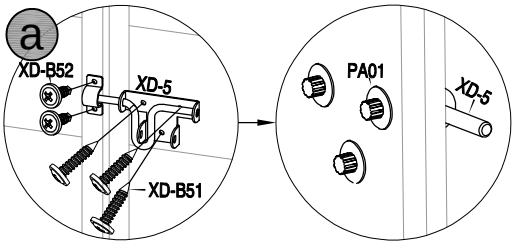

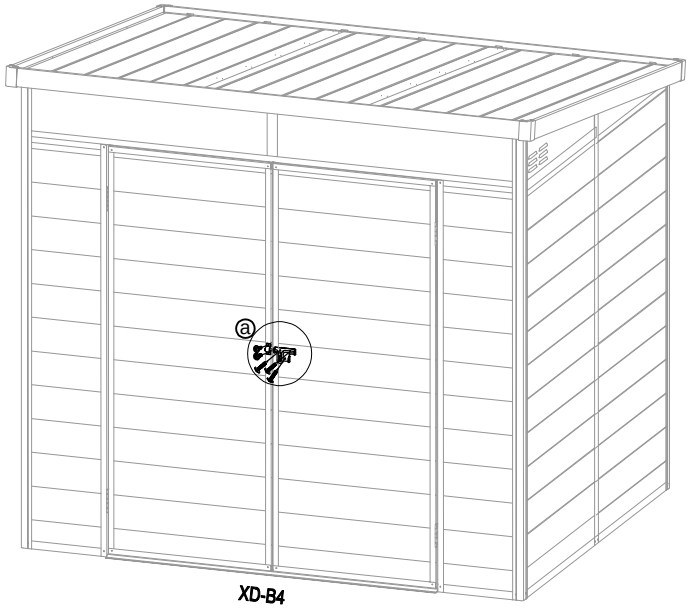

36							
	XD-10a x1						

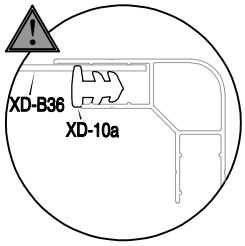

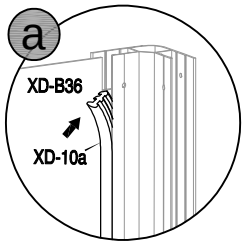

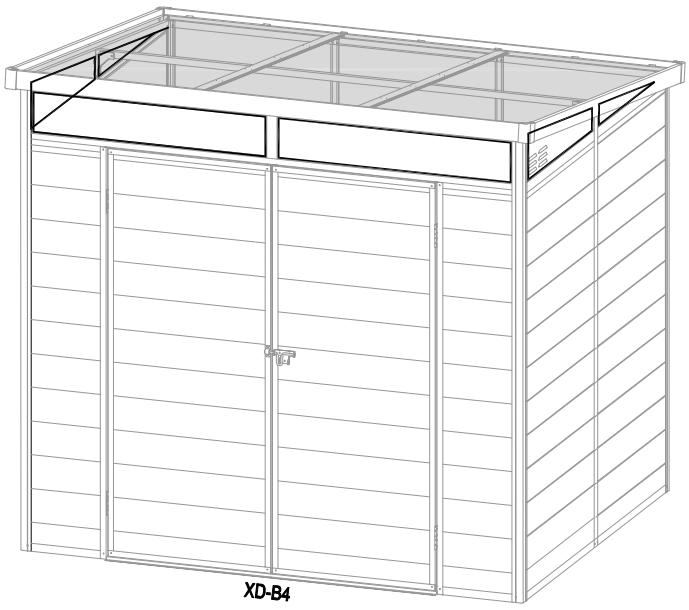

37	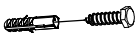 XD-B55 x12						

