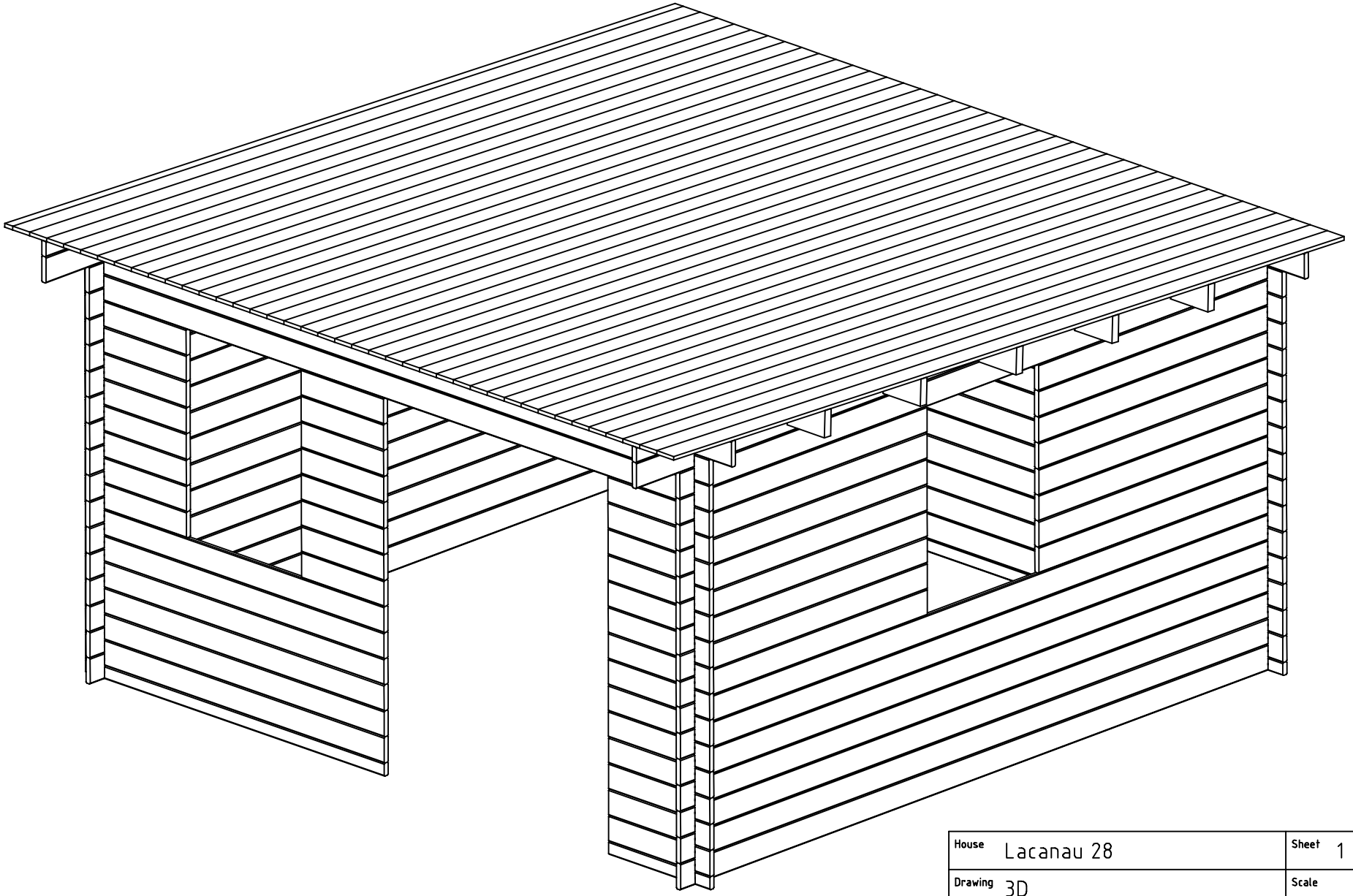

House	Lacanau 28	Sheet	1
Drawing	3D	Scale	
Material	28x135	Date	16.12.2014
Drawer	RP	File	Lacanau 28 3D.dwg

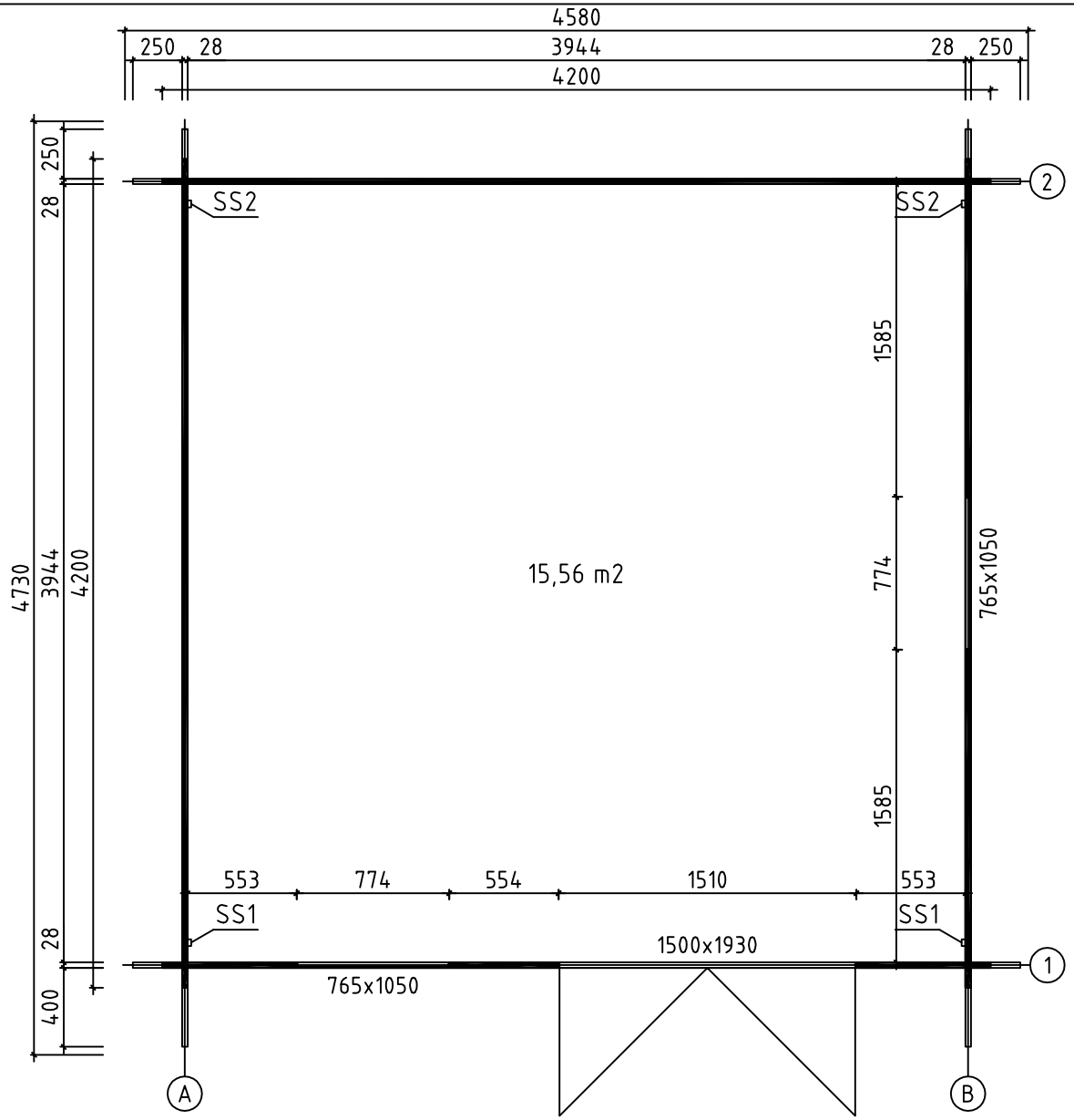

House	Lacanau 28	Sheet	2
Drawing	PLAN DE MASSE	Scale	1:35
Material	28x135	Date	16.12.2014
Drawer	RP	File	Lacanau 28.dwg

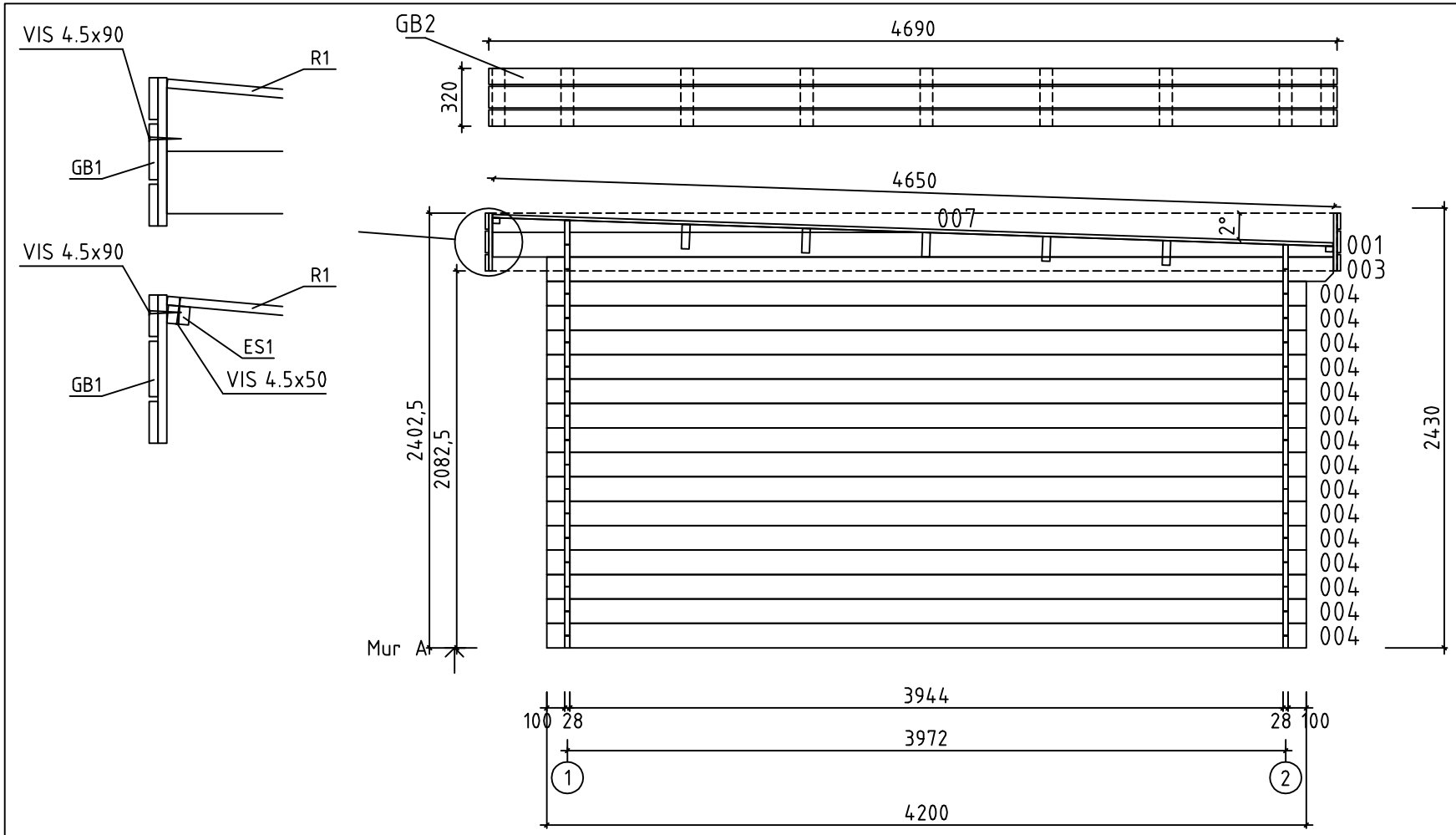

House	Lacanau 28	Sheet	3
Drawing	MUR A	Scale	1:35
Material	28x135	Date	16.12.2014
Drawer	RP	File	Lacanau 28.dwg

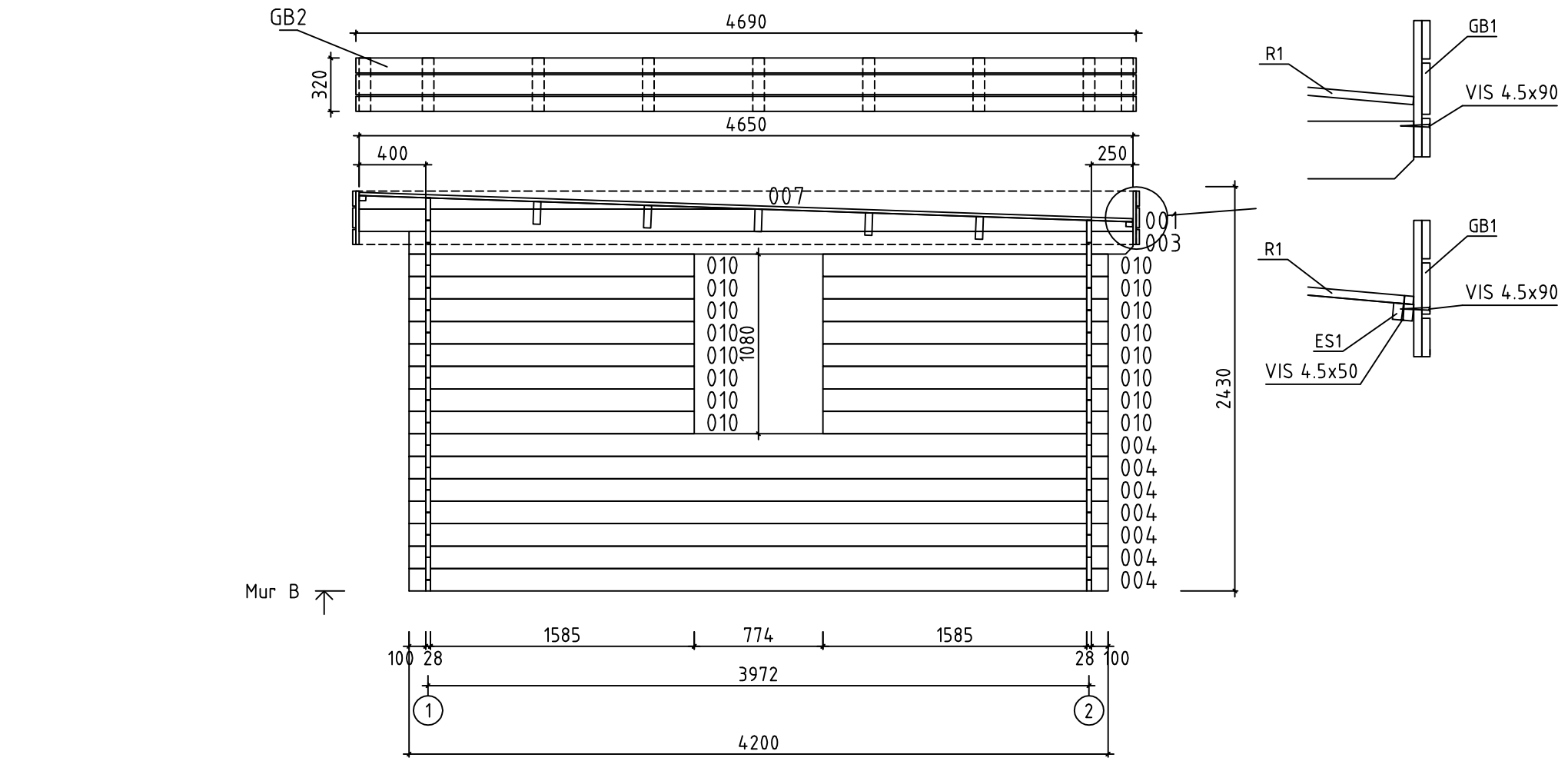

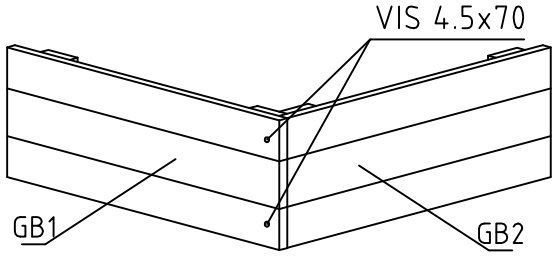

House	Lacanau 28	Sheet	4
Drawing	MUR B	Scale	1:35
Material	28x135	Date	16.12.2014
Drawer	RP	File	Lacanau 28.dwg

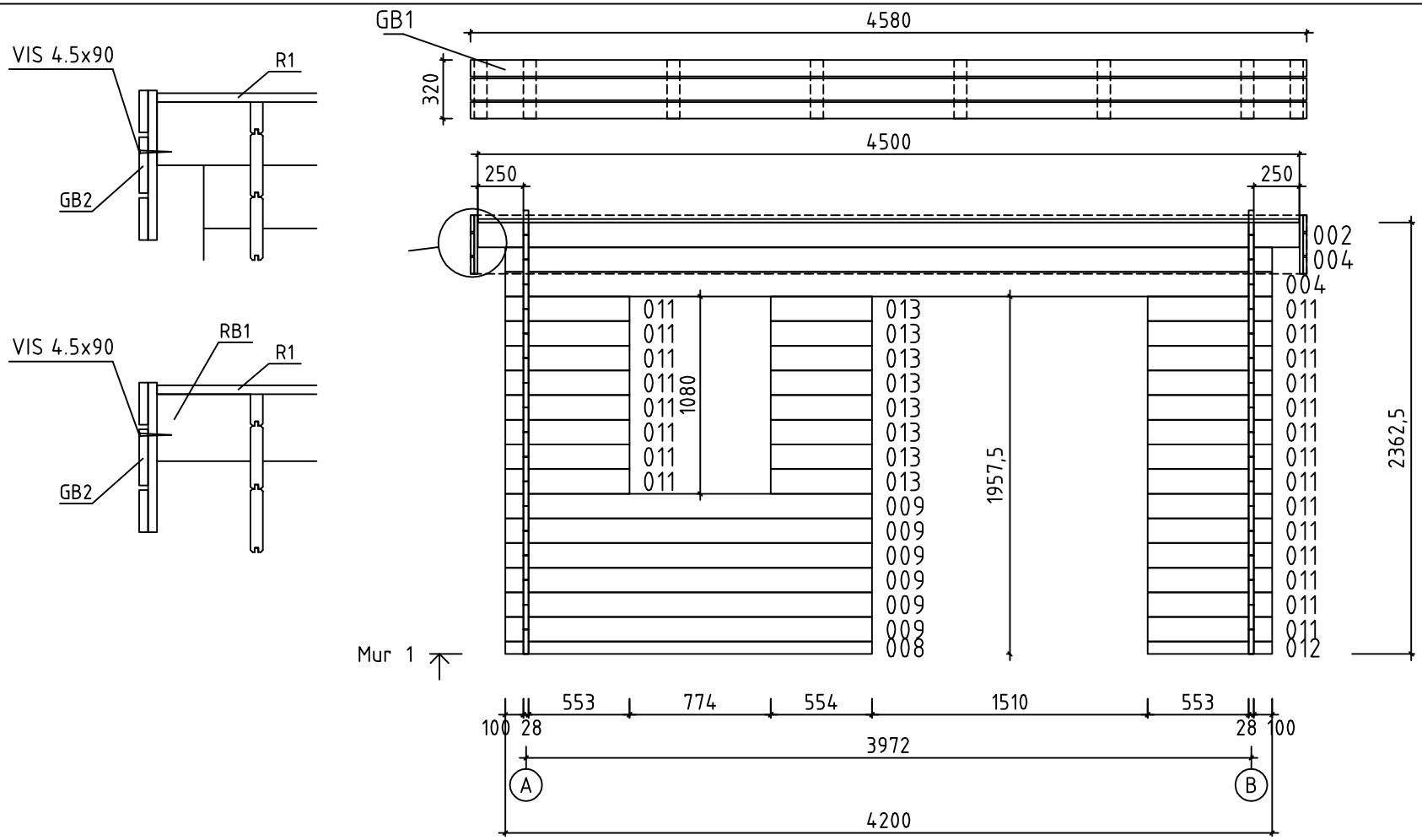

House	Lacanau 28	Sheet	5
Drawing	MUR 1	Scale	1:35
Material	28x135	Date	16.12.2014
Drawer	RP	File	Lacanau 28.dwg

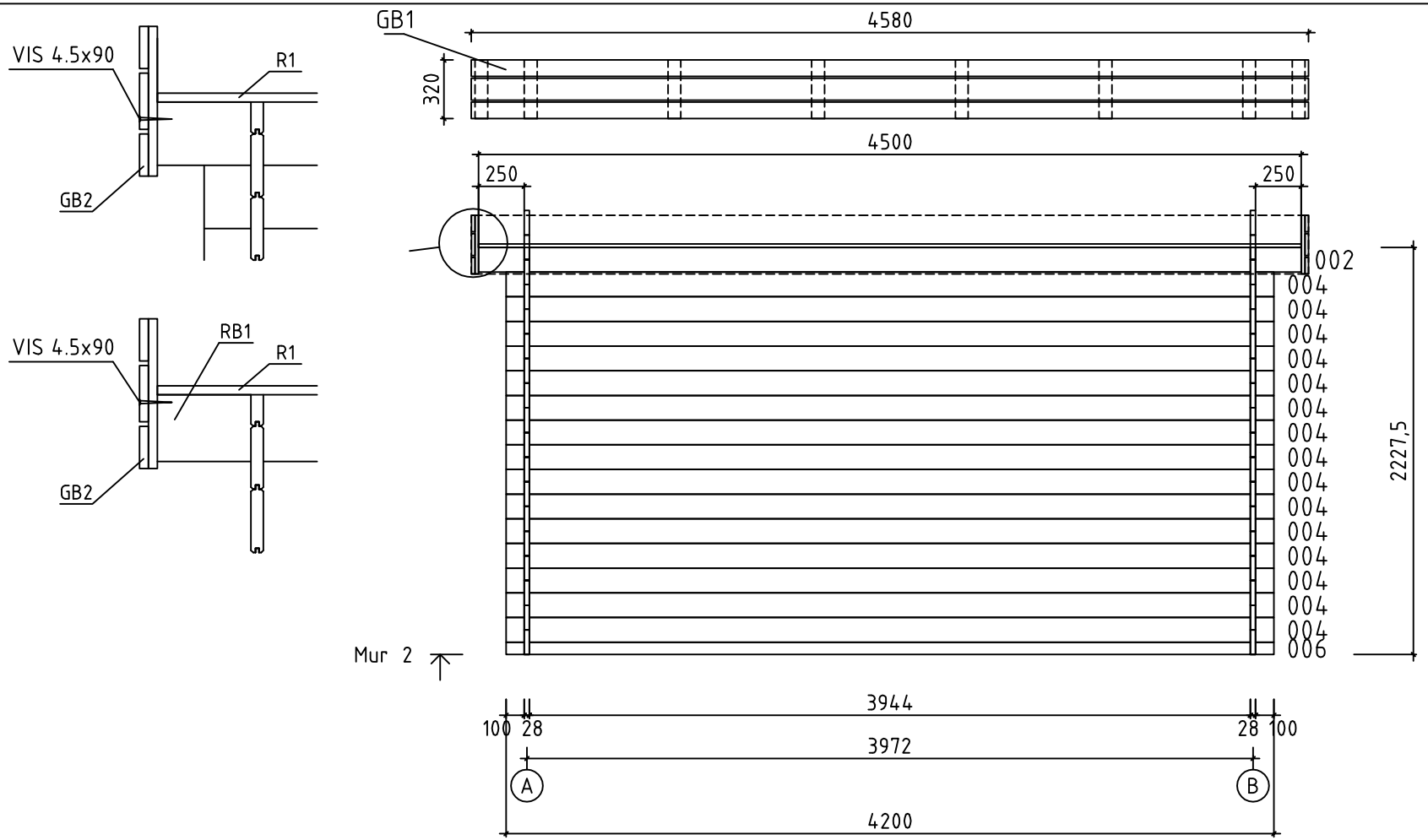

House	Lacanau 28	Sheet	6
Drawing	MUR 2	Scale	1:35
Material	28x135	Date	16.12.2014
Drawer	RP	File	Lacanau 28.dwg

Pos	Spécification	Unités	Profil (mm)	L (mm)
002	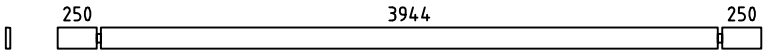	2	28x135	4500
004	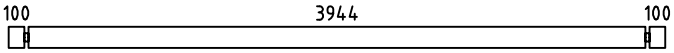	39	28x135	4200
005	MADRIER DE RÉSERVE 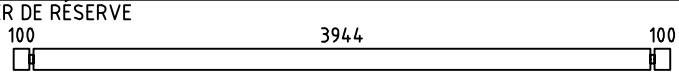	1	28x135	4200
006	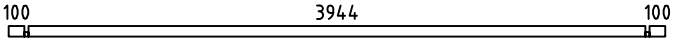	1	28x68	4200
008	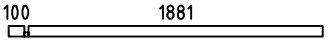	1	28x68	2009
009	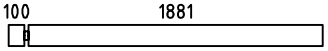	6	28x135	2009
010	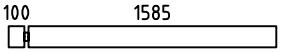	16	28x135	1713
011	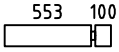	22	28x135	681
012	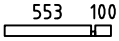	1	28x68	681
013		8	28x135	554
WA-1 WB-1	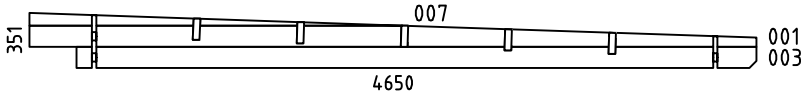	2	28x351	4650
HB	MADRIERS D´ASSEMBLAGE 	2	28x135	300
RB1	SOLIVES DE PLAFOND 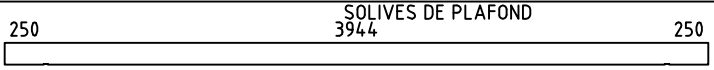	5	43x140	4500
F1	PLANCHER OU	40+1 52+1	114x19 88x19	4650
ES1	BAGUETTES POUR FIXER LES LATTES SOUS VOLIGES 	2	30x40	3945
ES2	BAGUETTES POUR FIXER LES LATTES SOUS VOLIGES	4	30x40	250
GB1	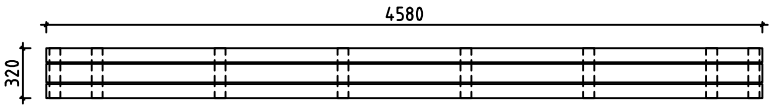	2	38x320	4580
GB2	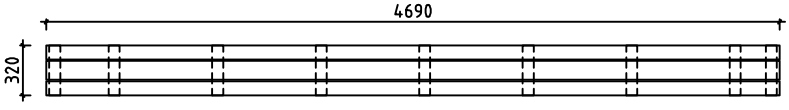	2	38x320	4690
SS1	BAGUETTE DE TEMPETE TYPE 2	2	19x35	2230
SS2	BAGUETTE DE TEMPETE TYPE 2	2	19x35	2130
	VISSER POUR SS1, SS2 	8	M8	70
	RONDELLE POUR SS1, SS2 	8	M8	
	ÉCROU POUR SS1, SS2 	8	M8	

House Lacanau 28	Material	File Lacanau 28.dwg	Sheet 7

Pos	Spécification	Unités	Profil (mm)	L (mm)
	CLOUS POUR R1	370	ϕ2.5	60
	CLOUS POUR LE REVÉTEMENT DE TOIT	280	ϕ2.5	20
	VIS POUR ES1, ES2	20	ϕ4.5	50
	VIS POUR GB1, GB2	10	ϕ4.5	70
	VIS POUR GB1, GB2	30	ϕ4.5	90
	VIS POUR WA-1, WB-1, RB1	40	ϕ6.0	160
	REVÉTEMENT DE TOIT R = 15m	2		
	POIGNÉE DE FENÊTRE (EN KIT)	2		
	REJET D´EAU POUR FENÉTRE	2		
	SERRURE DE PORTE COUVRE	1		
	POIGNEE DE PORTE	1		
	SERRURE+CLES	1		
	BORDURE DE PORTE	1		
	CHARNIERES PORTE	6		
	DOUBLE PORTE (droit) AST_PL P 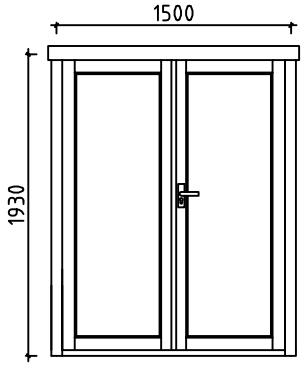	1	1500	1930
	FENÉTRE (droit) AST_KP_PL P 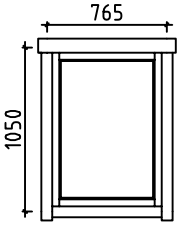	2	765	1050

House Lacanau 28	Material	File Lacanau 28.dwg	Sheet 8

#001	A,B	4650	2
#002	1,2	4500	2
#003	A,B	4350	2
#004	1,2,A,B	4200	39
#005		4200	1
#006	2	4200	1
#007	A,B	2386	2
#008	1	2009	1
#009	1	2009	6
#010	B	1713	16
#011	1	681	22
#012	1	681	1
#013	1	554	8