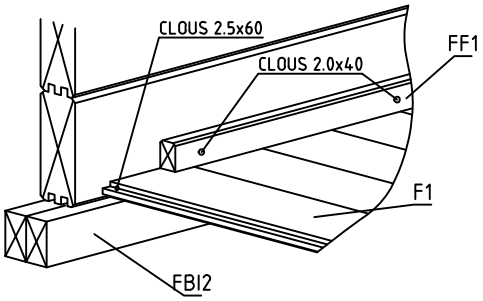

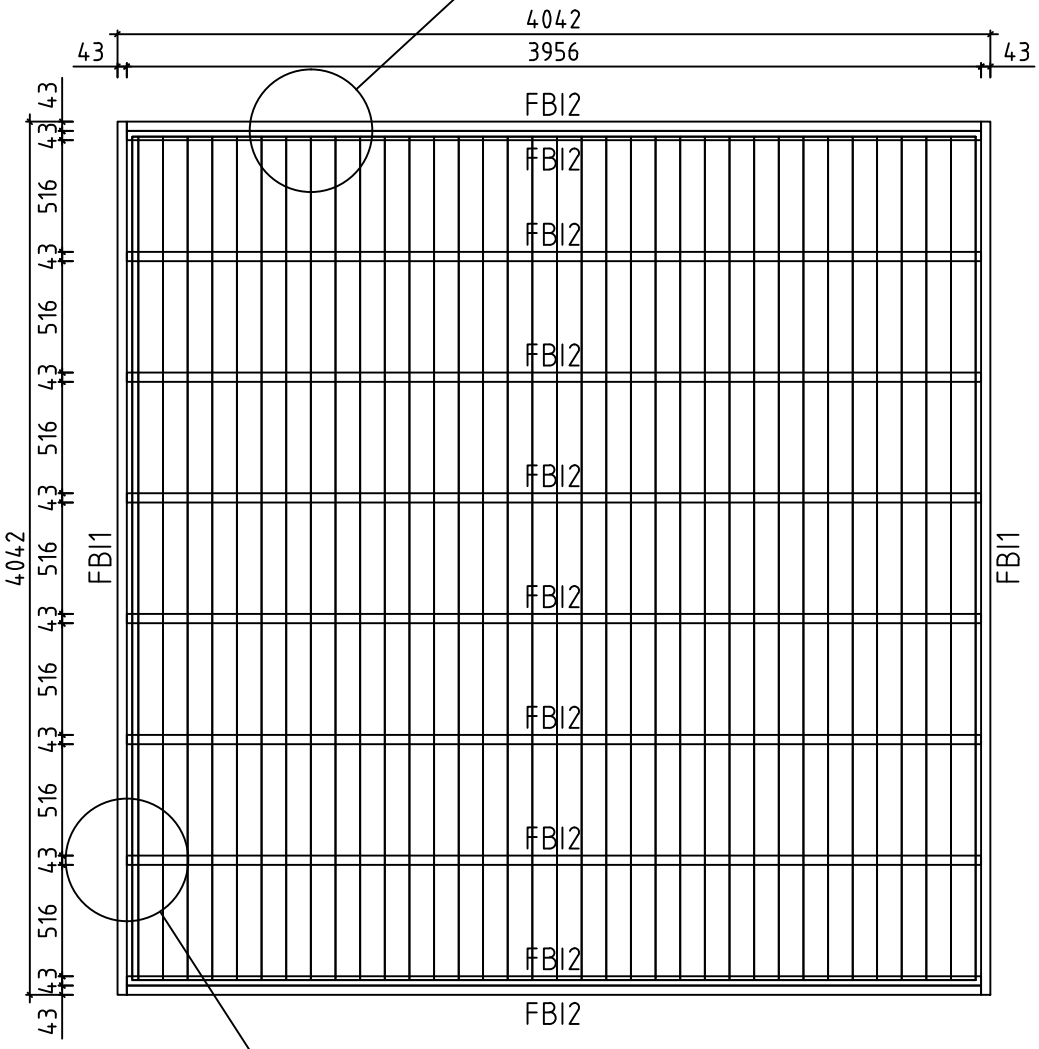

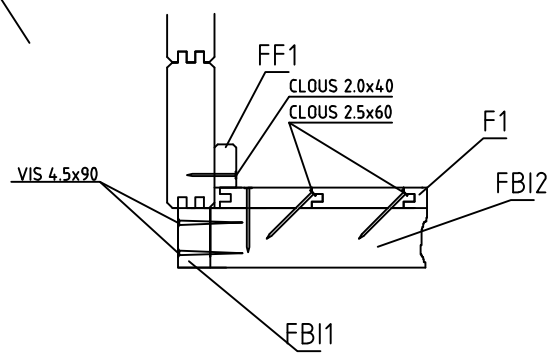

House	Lacanau 70 ISO Kit De Plancher	Sheet	1
Drawing	FONDATION	Scale	1:35
Material	70x43, 114x19	Date	12.10.2016
Drawer	RP	File	Lacanau 70 ISO Kit De Plancher.dwg

Pos	Spécification	PZS	Profile (mm)	L (mm)
FBI1	POUTRES DE FONDATION IMPRÉGNÉS IMM	2	43x70	4042
FBI2	POUTRES DE FONDATION IMPRÉGNÉS IMM	10	43x70	3956
F1	PLANCHER  ou	35+1 46+1	114x19 88x19	3905
FF1	BAGUETTE DE FINITION DE PLANCHER 		19x35	16 m
	CLOUS POUR FF1	40	Φ2.0	40
	CLOUS POUR F1	380	Φ2.5	60
	VIS POUR 007, 010, 013 FBI1, FBI2	50	Φ4.5	90

House	Material	File	Sheet
Lacanau 70 ISO Kit De Plancher		Lacanau 70 ISO Kit De Plancher.dwg	2