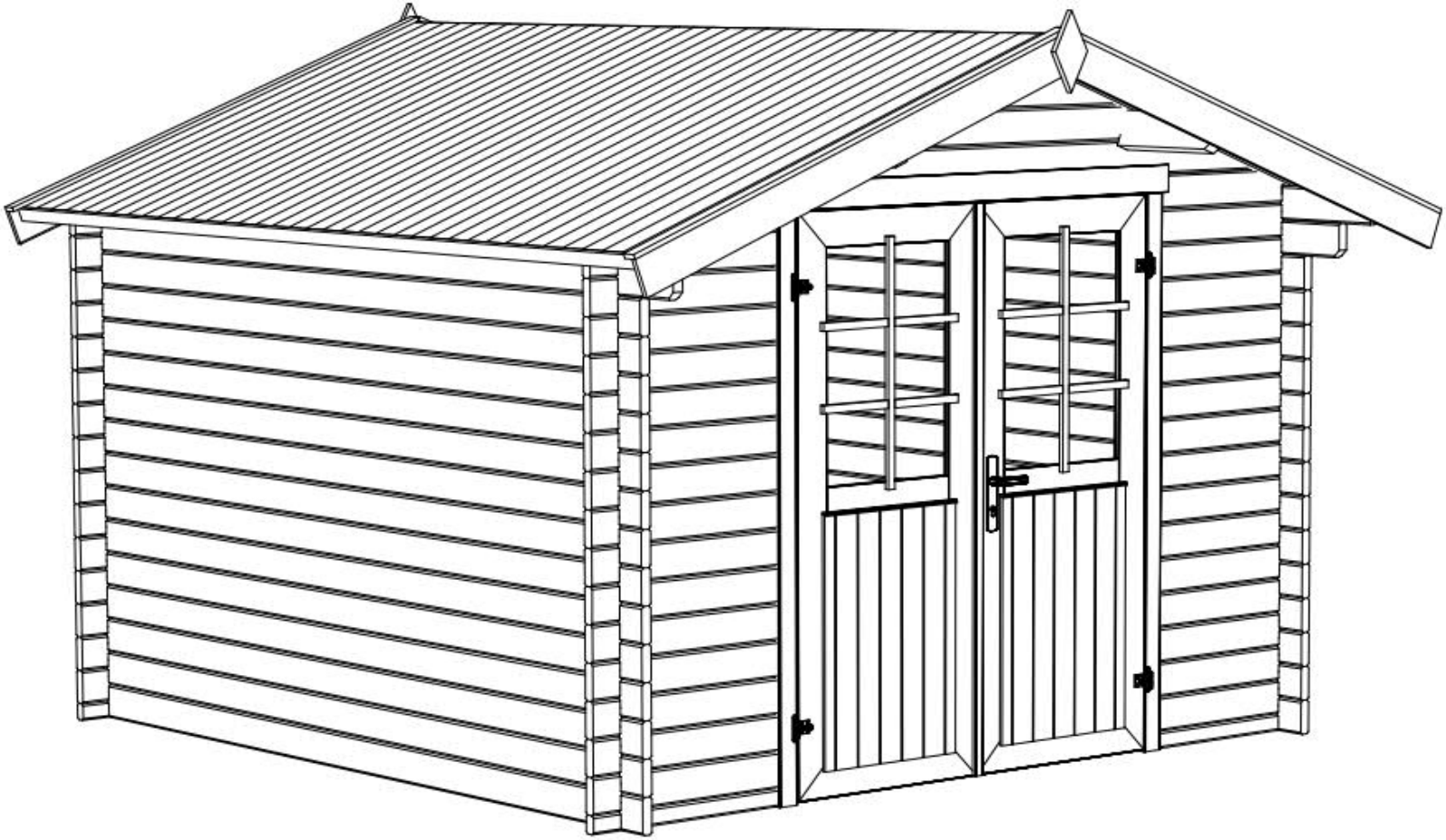

Art.Nr. 3426196

# Groundplan - Grundplan - Plan de masse - Planimetria - Plattegrond - Põhiplaan

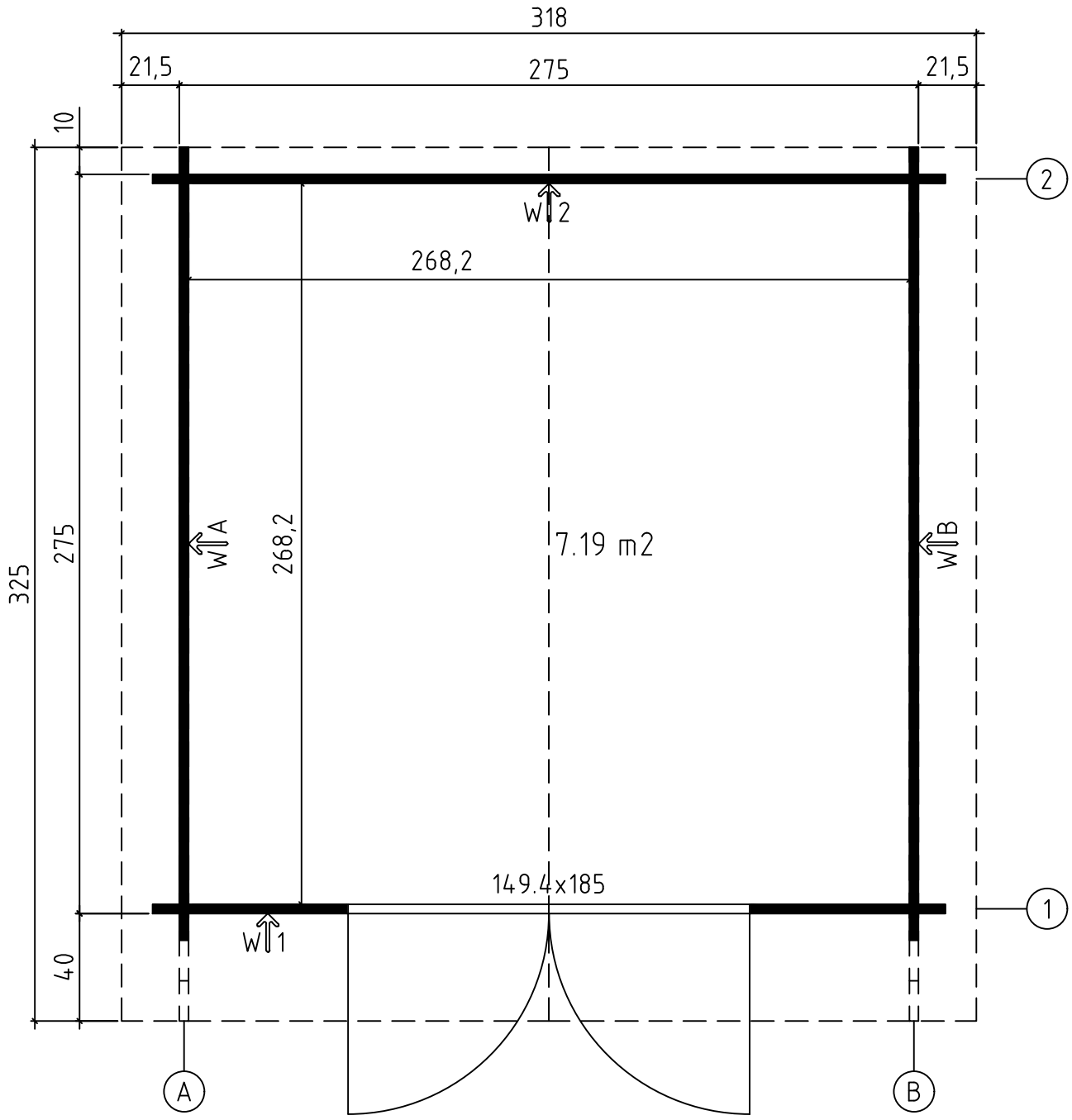

Art.Nr. 3426196

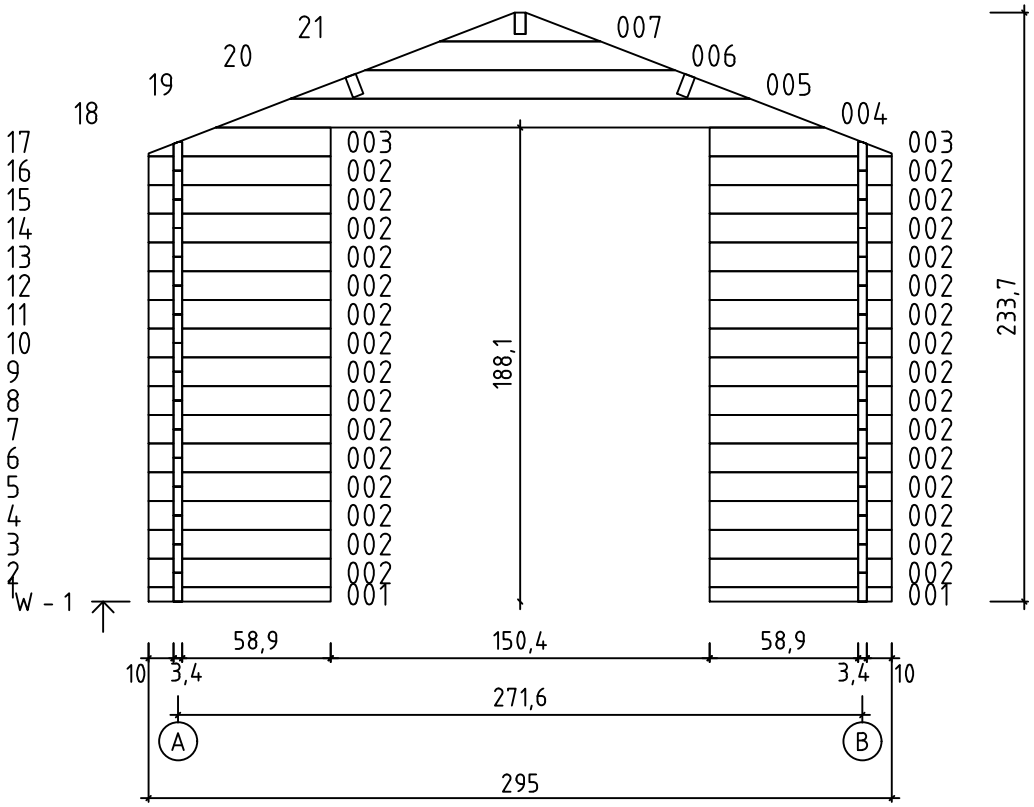


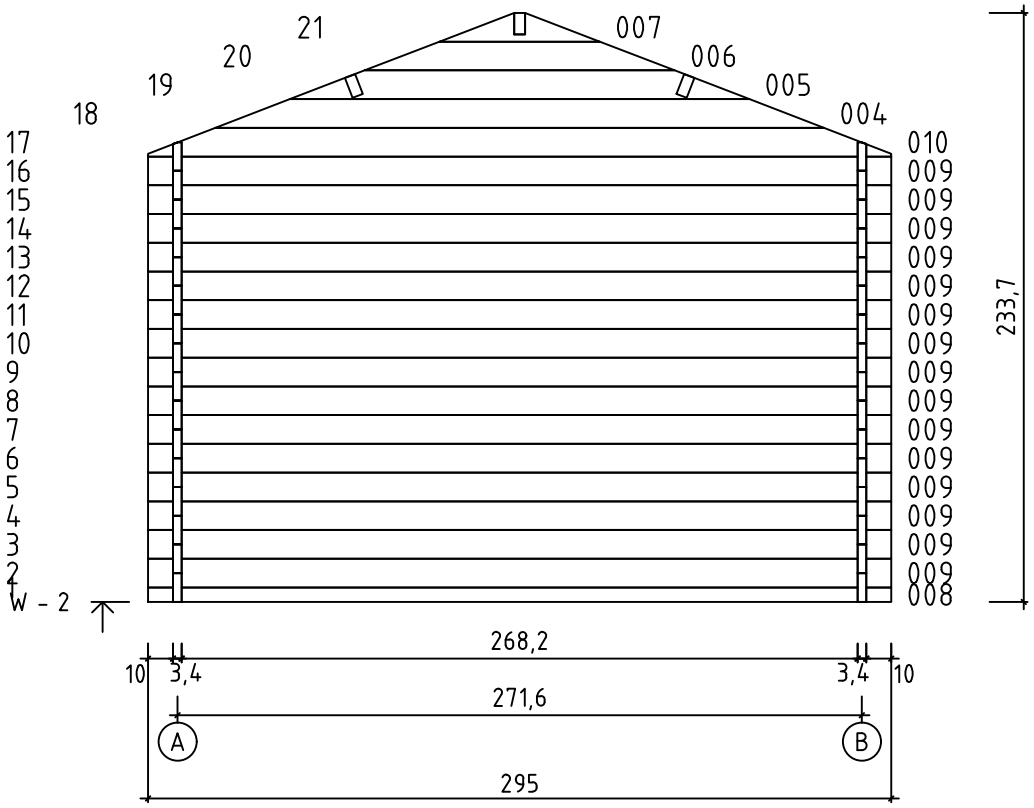

# Art.Nr. 3426196

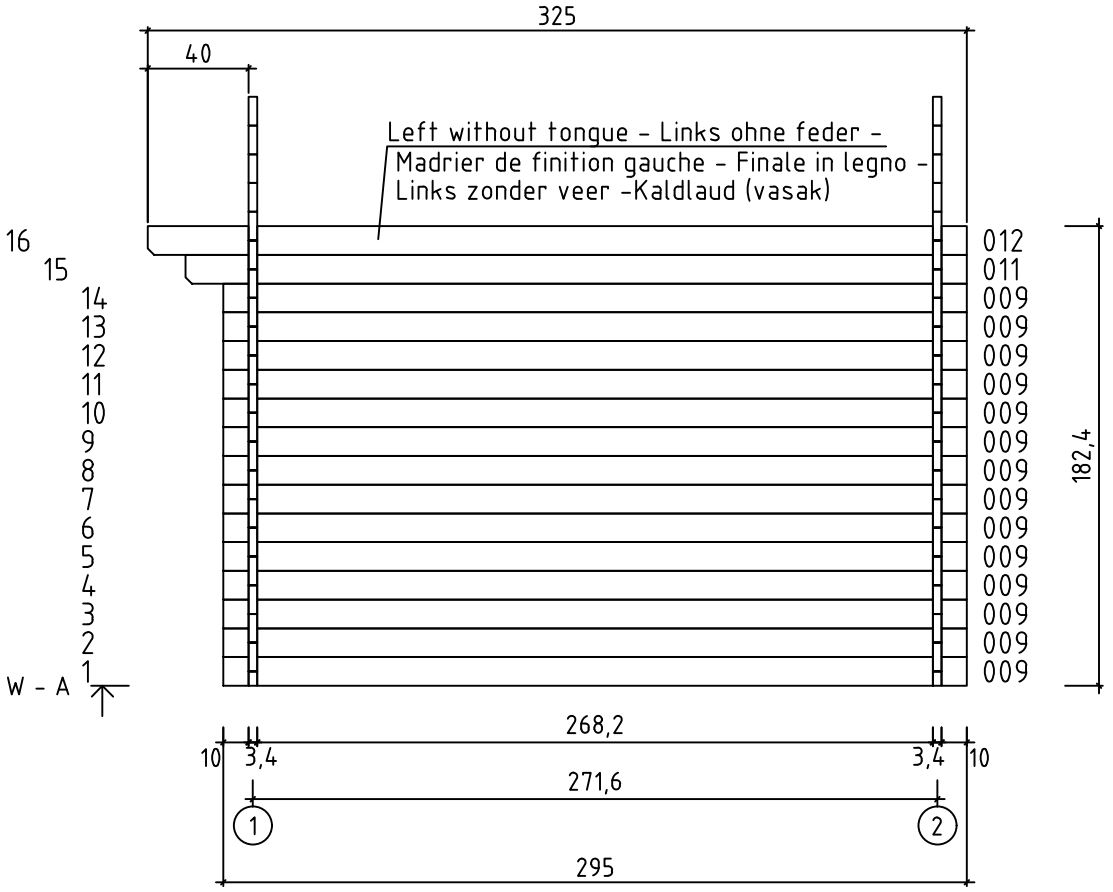


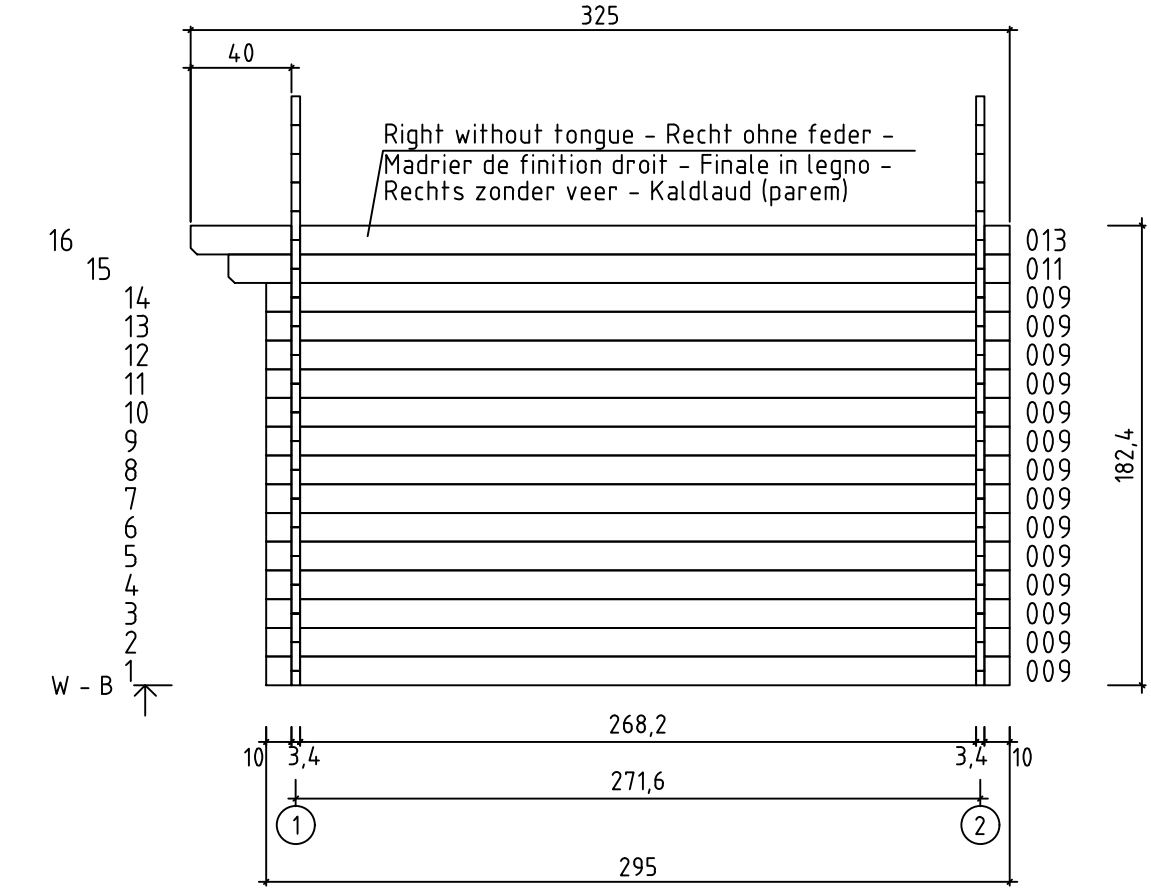

Art.Nr. 3426196

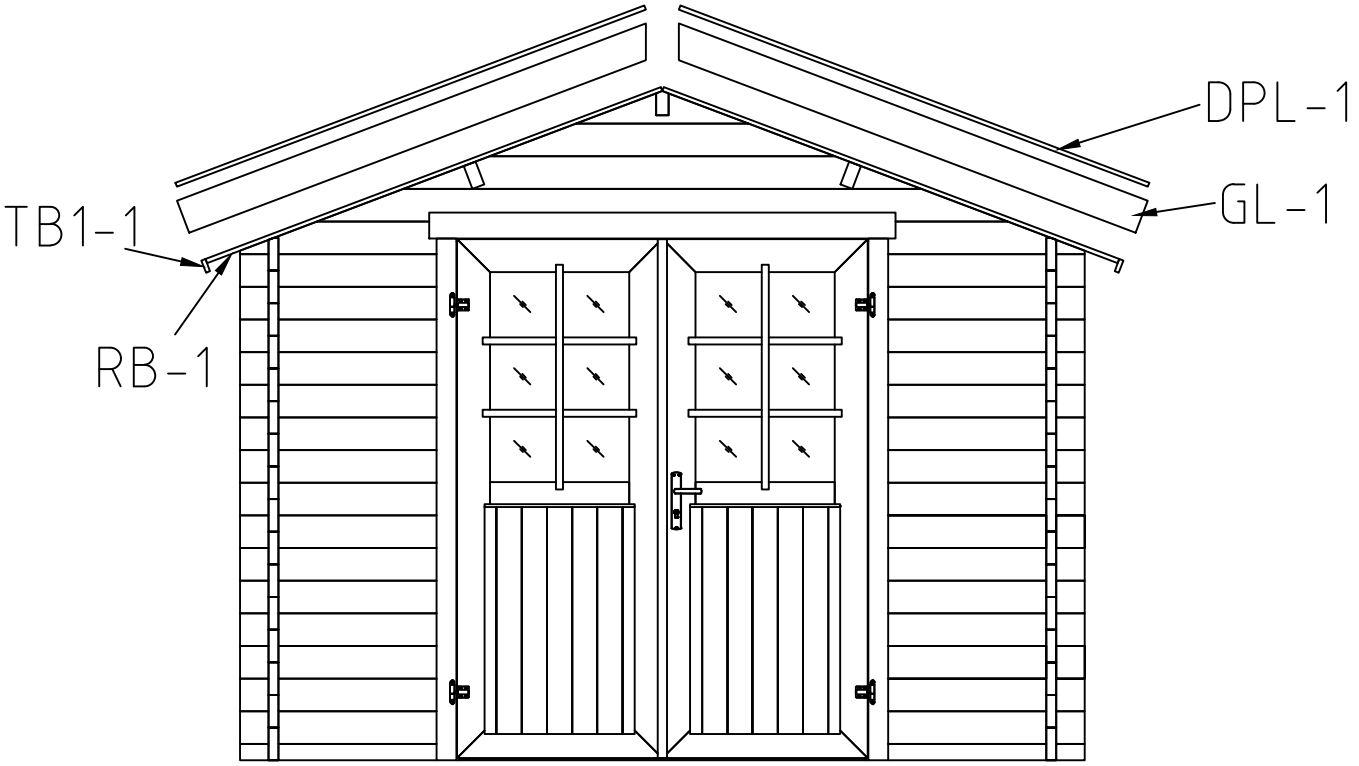


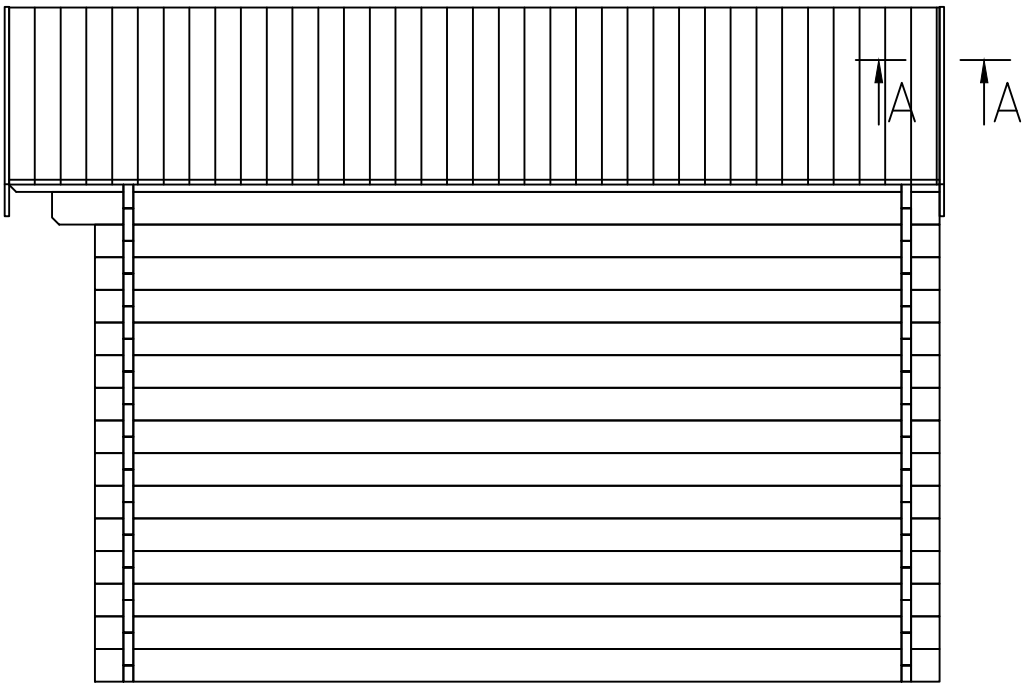


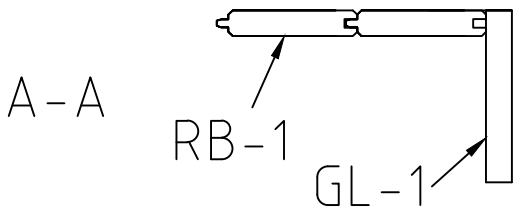

| Pos | Piece list - Stückliste - Liste des piéces - Elementi - Stuklijst - Tükitabel<br>11.03.2026 Art.Nr. 3426196 6/7 | Q | P (mm) | L (mm) |
|---|---|---|---|---|
| 001<br>1427 | 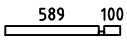 | 2 | 34x57 | 723 |
| 002<br>1428 | 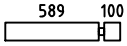 | 30 | 34x114 | 723 |
| 008<br>1430 | 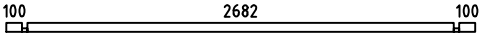 | 1 | 34x57 | 2950 |
| 009<br>1431 | 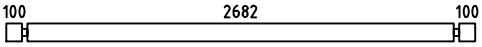 | 43 | 34x114 | 2950 |
| 011<br>12947 | 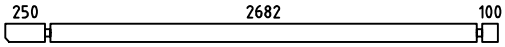 | 2 | 34x114 | 3100 |
| 012<br>12948 | 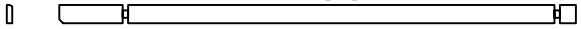 | 1 | 34x114 | 3250 |
| 013<br>12949 | 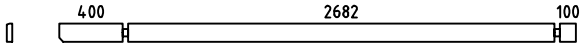 | 1 | 34x114 | 3250 |
| W1-1<br>762 | 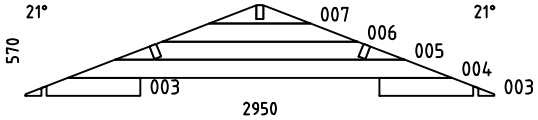 | 1 | | |
| W2-1<br>7764 | 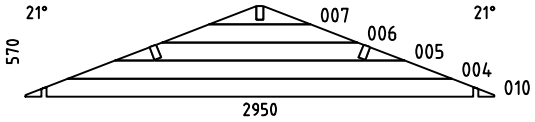 | 1 | | |
| APR1<br>12951 | Roof beam - Dachbalken - Panne de toit - Perlina del tetto - Gordingen / dakbalk - Pärlin<br>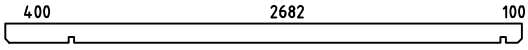 | 3 | 44x120 | 3250 |
| RB-1<br>9534 | Roof boards - Dachbretter - Voliges - Perlina per tetto - Dakhout - Katuselaud  | 74 | 90x15.5 | 1700 |
| DPL-1<br>33558 | Roofing felt fillet - Dachpappenleiste - Baguette de fixation du feutre bitumeux - Asse per fissaggio guaina bituminosa - Afdeklijst asfaltpapier - Katusepapiliist  | 4 | 15x45 | 1750 |
| TB1-1<br>34164 | Fascia board - Traufbrett - Bandeau de toit - Finitura lati tetto - Gevellijst - Räästalaud 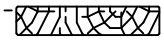 | 2 | 15x45 | 3250 |
| KFS-1<br>2249 | Storm protection - Sturmleiste - Latte anti-tempete - Protezione anti vento - Stormverankering / beveiliging - Tormikinnitusliist  | 4 | 22x45 | 2050 |
| GL-1<br>23362 | Gable moulding - Giebelleiste - Planche de rive - Finitura per frontale e retro del tetto - Gevellijst - Viilulaud 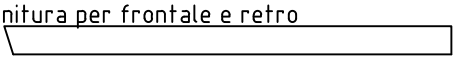 | 4 | 15x120 | 1750 |
| HS8<br>5105 | Screw for gable segment - Schrauben für deckblatt - Vis pour fixation losange de finition - Viti x frontali tetto - Schroef voor gevelpunt segment - Kruvi rombile  | 4 | 3.5x35 | |
| HS9<br>5106 | Screw for gable moulding - Schrauben für giebelleiste - Vis pour fixation planche de rive - Vite per fissare finiture davanti e dietro del tetto - Schroef voor gevellijst - Kruvi viilulauale  | 24 | 3.5x50 | |
| HS12<br>5109 | Screw for fascia boards - Schrauben für traufbretter - Vis pour fixation bandeau de toit - Viti x striscia del tetto - Schroef voor gevellijst - Kruvi räästalauale  | 16 | 4x40 | |
| HS18<br>5113 | Screw for roof beams - Schrauben für dachbalken - Vis pour fixation pannes de toit - Viti per perline del tetto - Schroef voor gordingen / dakbalken - Kruvi pärlinitele  | 6 | 5x120 | |
| HS18<br>5113 | Screw for gable - Schrauben für giebel - Vis pour fixation des pignons - Viti per timpano - Schroef voor gevelpunt - Kruvi viilude kinnitamiseks  | 4 | 5x120 | |
| SFS<br>5133 | Nut for storm protection - Schraubenmutter für sturmleiste - Ecrou pour latte anti-tempete - Dado x asta protezione vento - Moer voor stromverankering - Mutter tormikinnitusliistule  | 8 | D6 | |

| Pos | Piece list - Stückliste - Liste des piéces - Elementi - Stuklijst - Tükitabel<br>11.03.2026 Art.Nr. 3426196 7/7 | Q | P (mm) | L (mm) |
|---|---|---|---|---|
| NF4<br>5137 | Zn nail for roof - Zn nägel für dachbretter - Pointe pour fixation voliges de toit - Chiodi x perline tetto - Spijker(nagel) voor dakhout - Nael katuselauale  | 242 | 2x50 | |
| NF5<br>5145 | Zn nail for roofing felt fillet - Zn nägel für dachpappenleiste - Pointe pour baguette de fixation feutre bitumeux - Chiodi x carta bituminosa x tetto - Spijker(nagel) voor asfaltpapier afdeklijst - Papiliistunael 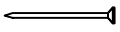 | 20 | 2x40 | |
| BFS<br>5155 | Bolt for storm protection - Bolzen für sturmleiste - Boulon pour latte anti-tempete - Bullone x asta protezione vento - Bout voor stormankerlat - Puidupolt tormikinnitusliistule  | 8 | 6x60 | |
| DFS<br>5125 | Washer for storm protection - Dichtscheibe für sturmleiste - Rondelle pour latte anti-tempete - Rondella x asta protezione vento - Afdichtring voor storm strip - Seib tormikinnitusliistule  | 8 | D6 | |
| SH34<br>32510 | Hammer block - Schlagholz - Calle de frappe - Blocco di legno da usare come cuscinetto quando si usa il martello - Slagklos - Löögiklots 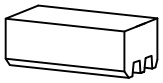 | 1 | | |
| GS<br>32614 | Gable segment - Deckblatt - Losange de finition - Decorazione in legno x frontale tetto - Gevelpunt segment - Romb  | 2 | | |
| 27277 | Door - Tür - Porte - Porte - Deur - Uks 1494x1850 TUK.2.056.SVP.MMX28 SGA+28 | 1 | | |
| | | | | |
| | | | | |
| | | | | |
| | | | | |
| | | | | |
| | | | | |
| | | | | |
| | | | | |
| | | | | |
| | | | | |
| | | | | |
| | | | | |
| | | | | |
| | | | | |
| | | | | |
| | | | | |

| Pos | 19.12.2017 | Piece list - Stückliste - Liste des piéces - Elementi - Stuklijst - Tükitabel<br>1494x1850 TUK.2.056.SVP.MMX28 SGA+28 | 1/2 | Q | P (mm) | L (mm) |
|---|---|---|---|---|---|---|
| | Glass size - Glasgröße - Taille de la vitre - Misura del vetro - Glas afmeting - Klaasi mõõt: 502x750 mm | | | | | |

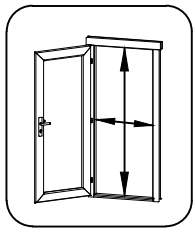

1418x1794 mm

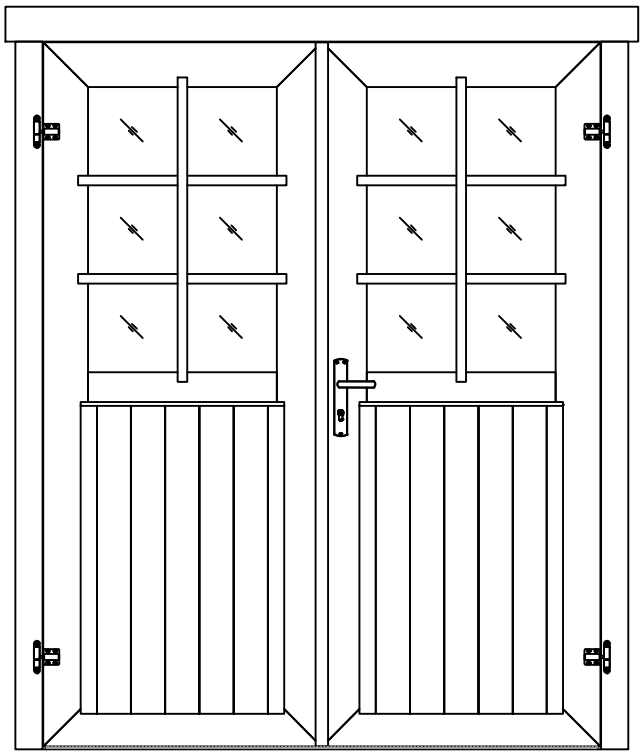

| | | | | | |
|---|---|---|---|---|---|
| 1 | Upper door jamb - Türrahmen oben - Cadre de porte supérieur -<br>Telaio superiore della porta - Bovendorpel - Ukse ülemine leng | | 1 | 66x100 | 1438 |
| 2 | Left door jamb - Türrahmen links - Cadre de porte gauche -<br>Telaio montante sinistro della porta - Linkerstijl deurframe - Ukse vasak leng | | 1 | 66x80 | 1850 |
| 3 | Right door jamb - Türrahmen rechts - Cadre de porte droit -<br>Telaio montante destro della porta - Rechterstijl deurframe - Ukse parem leng | | 1 | 66x80 | 1850 |
| 4 | Doorstep - Swelle - Barre de seuil -<br>Soglia della porta - Deurdorpel - Lävepakk | | 1 | 20x21 | 1418 |
| 5 | Connection strip - Deckleiste - Baguette de battement - Profilo verticale della porta - Stulplijst - Kokkuvaltsiliist | | 1 | 13x32 | 1812 |
| 6 | Georgian bars - Sprossen - Croisillons - La griglia georgiana -<br>Raamverdeling - Petteliistud | | 2 | 15x25 | 784 |
| 7 | Georgian bars - Sprossen - Croisillons - La griglia georgiana -<br>Raamverdeling - Petteliistud | | 4 | 15x25 | 536 |

| Pos | 19.12.2017 Piece list - Stückliste - Liste des piéces - Elementi - Stuklijst - Tükitabel 1494x1850 TUK.2.056.SVP.MMX28 SGA+28 2/2 | Q | P (mm) | L (mm) |
|---|---|---|---|---|
| HS1 | Screw for georgian bars - Schraube für sprossen - Vis pour croisillons - Viti per unire la griglia georgiana della finestra - Schroeven voor raamverdeling - Kruvi ukse petteliistule | 12 | 2.5x20 | |
| HS9 | Screw for fixing door to the wall - Schraube zur befestigung tür - zarge mit wand - Vis de fixation partie basse dormants de porte au 1er rang de madrier - Viti per fissare la porta alla parete - Schroef voor bevestiging deur naar wand - Kruvi ukselengi kinnitamiseks seinale | 2 | 3.5x50 | |
| HS4 | Screw for door fillet - Schraube zur befestigung türleiste - Vis pour fixation baguette d'arret de porte - Viti per massellino della porta - Schroef voor deurlijst - Kruvi ukse kokkuvaltsiliistule | 5 | 3x30 | |
| HS10 | Screw for door lock - Schrauben für türschloss - Vis de fixation serrure - Viti per serratura della porta - Schroef voor deurslot - Kruvi ukse lukule | 2 | 4x25 | |
| HS10 | Screw for striker plate - Schraube für halteplatte - Vis de fixation gache de porte - Vite per cerniera a piastra - Schroef voor slotplaat - Kruvi luku vasturauale | 2 | 4x25 | |
| HS11 | Screw for fixing bolt hinge - Schraube für türband - Vis pour fixation gonds de porte - pour ouvrant - Viti per fissaggio cardini e cermiere della porta - Schroef voor scharnier - Kruvi ukse polthingele | 16 | 4x30 | |
| HS12 | Screw for fixing bolt hinge - Schraube für türband - Vis pour fixation gonds de porte - pour ouvrant - Viti per fissaggio cardini e cermiere della porta - Schroef voor scharnier - Kruvi ukse polthingele | 12 | 4x40 | |
| HS13 | Screw for door jamb - Schraube für türrahmen - Vis de fixation partie haute avec montants du cadre de porte - Viti x fissaggio montanti porte - Schroef voor deurkozijn - Kruvi ukse lengile | 2 | 4x60 | |
| HS16 | Screw for door jamb - Schraube für türrahmen - Vis de fixation partie haute avec montants du cadre de porte - Viti x fissaggio montanti porte - Schroef voor deurkozijn - Kruvi ukse lengile | 2 | 5x90 | |
| HS25 | Screw for doorstep - Schrauben für swelle - Vis pour fixation barre de seuil - Vite per soglia della porta - Schroef voor deurdorpel - Kruvi lävepakule | 3 | 4.5x65 | |
| TL | Latch bolt for double door - Türriegel - Loquet pour double porte - Scrocco per porta doppia - Nachtslot - Riiv 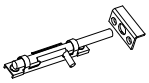 | 2 | | |
| BH | Male bolt hinge for door - Türband - Partie male de paumelle de porte - Cerniera anube x porta - Scharnier bout - Polthing adapteriga DIN15-57 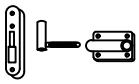 | 4 | | |
| TL4 | Door handle fittings - Türgriff - Poignee de porte - Maniglie - Deurhendel / klink - Ukse käepide 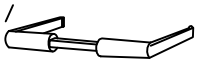 | 1 | | |
| TL5 | Set of door lock covers - Schlossblenden - Set de garnitures de porte - Copertura serrature - Slot sluitplaat set - Ukse lukuplaat  | 1 | | |
| CL | Cylinder lock - Zylinderschloss - Barillet de porte - Serratura - Cylinder slot - Ukse lukusüdamik 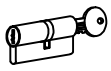 | 1 | 30x30 | |
| DL | Door lock - Türschloss - Serrure de porte - Serratura - Deur slot - Ukselukk 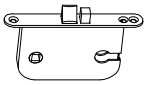 | 1 | | |
| SFL | Stricker for lock - Schließblech für türschloss - Gache de porte - L'attaccante piastra - Sluitplaat voor deurslot - Ukse vasturaud  | 1 | | |
| | | | | |
| | | | | |
| | | | | |
| | | | | |
| | | | | |
| | | | | |

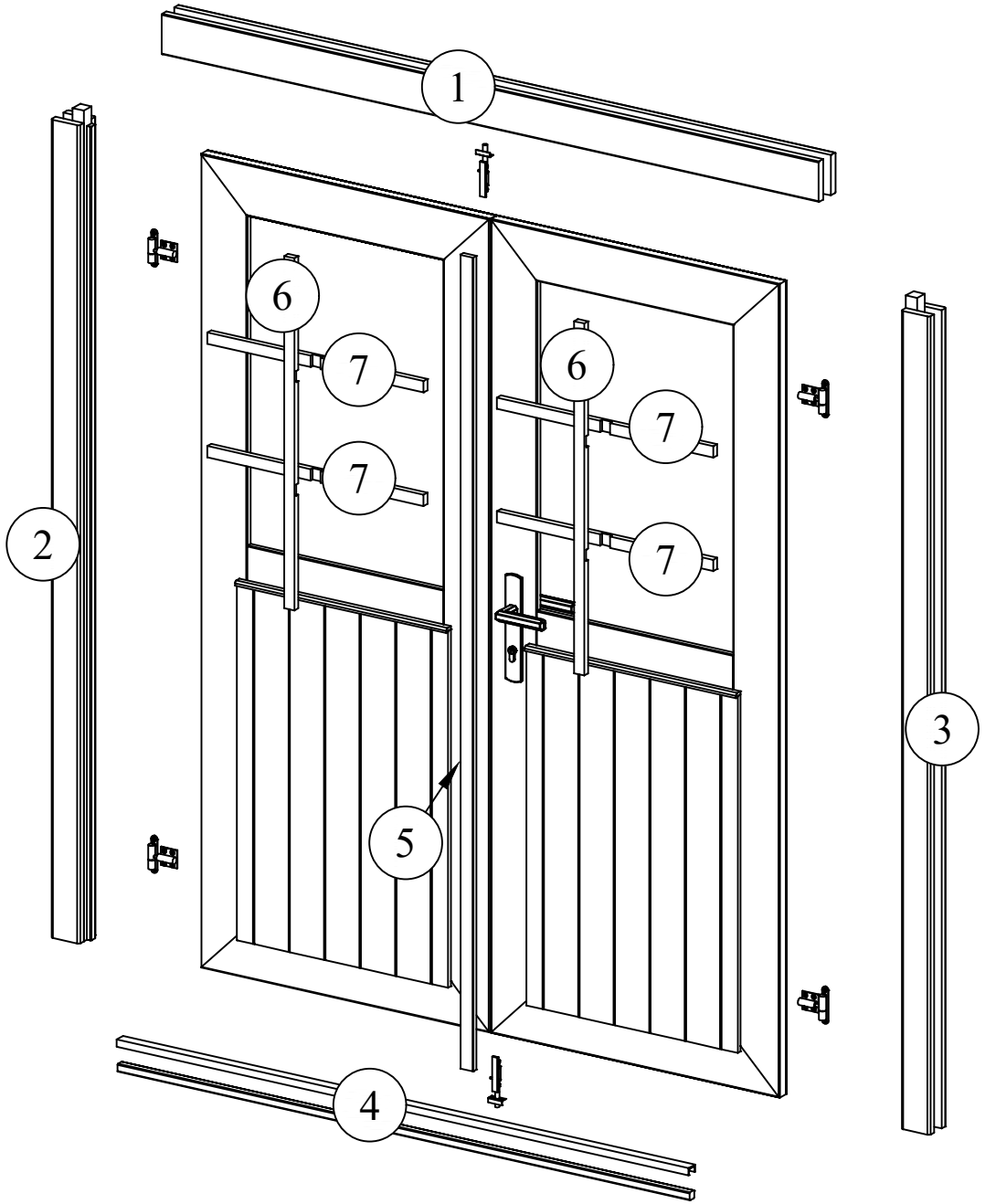
1
2
3
4
5
6
7
6
7
7
7

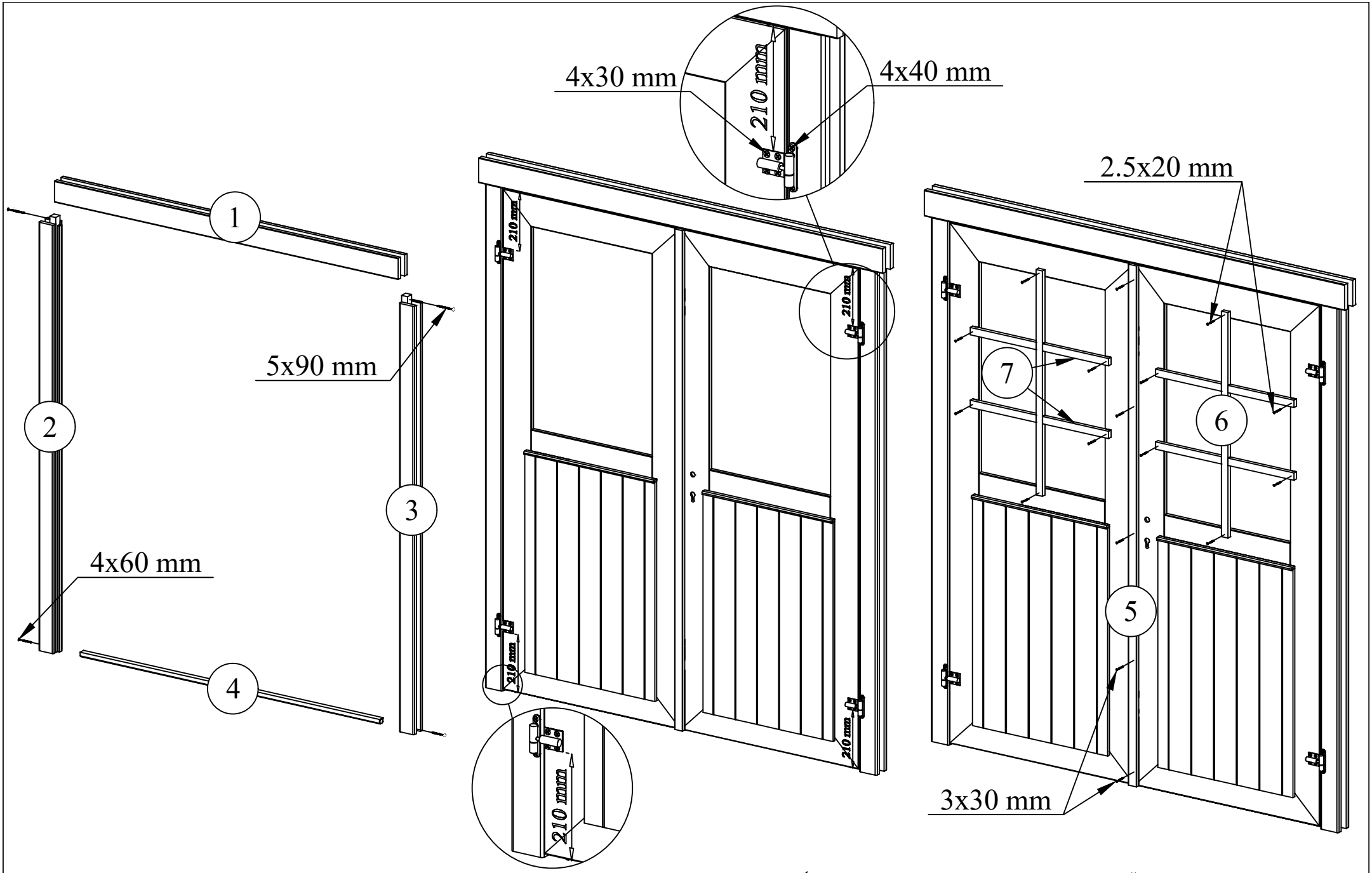
4x30 mm
4x40 mm
210 mm
2.5x20 mm
1
2
3
4
5
6
7
5x90 mm
4x60 mm
3x30 mm
210 mm

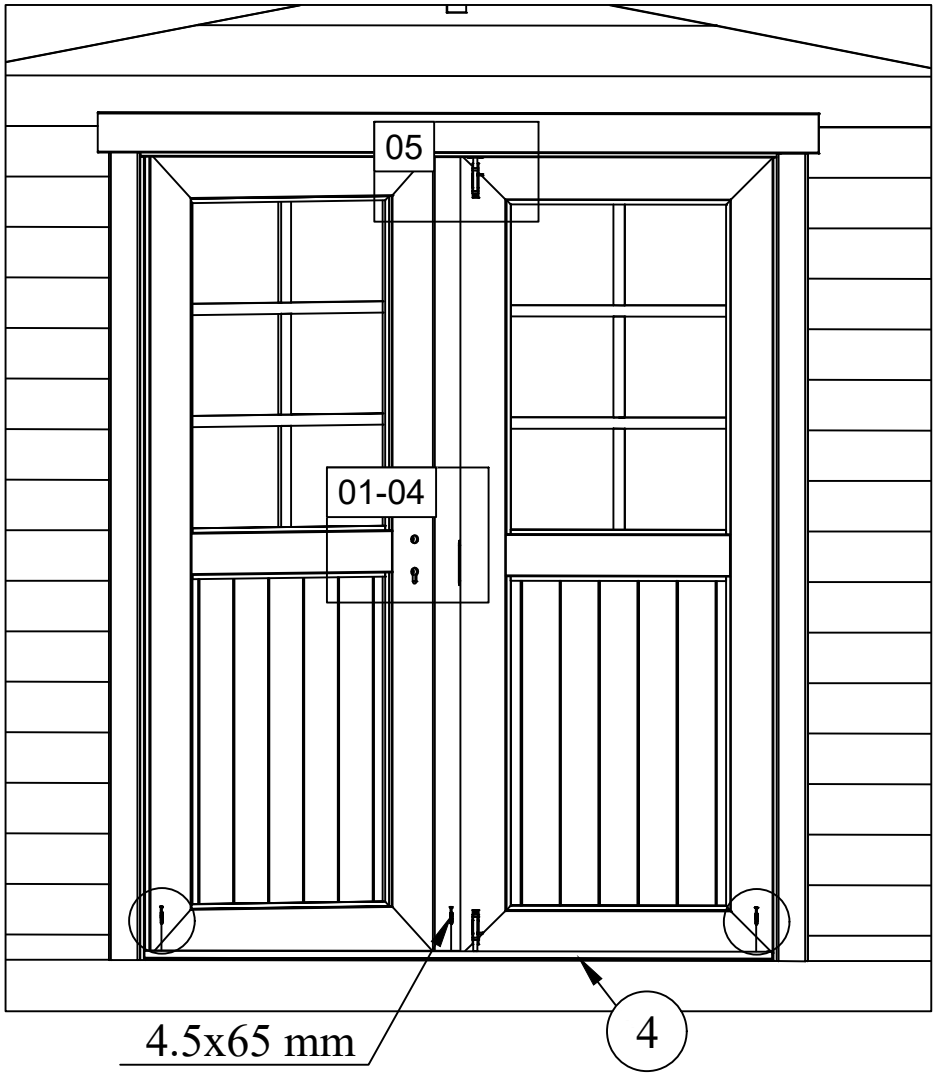
05
01-04
4.5x65 mm
4

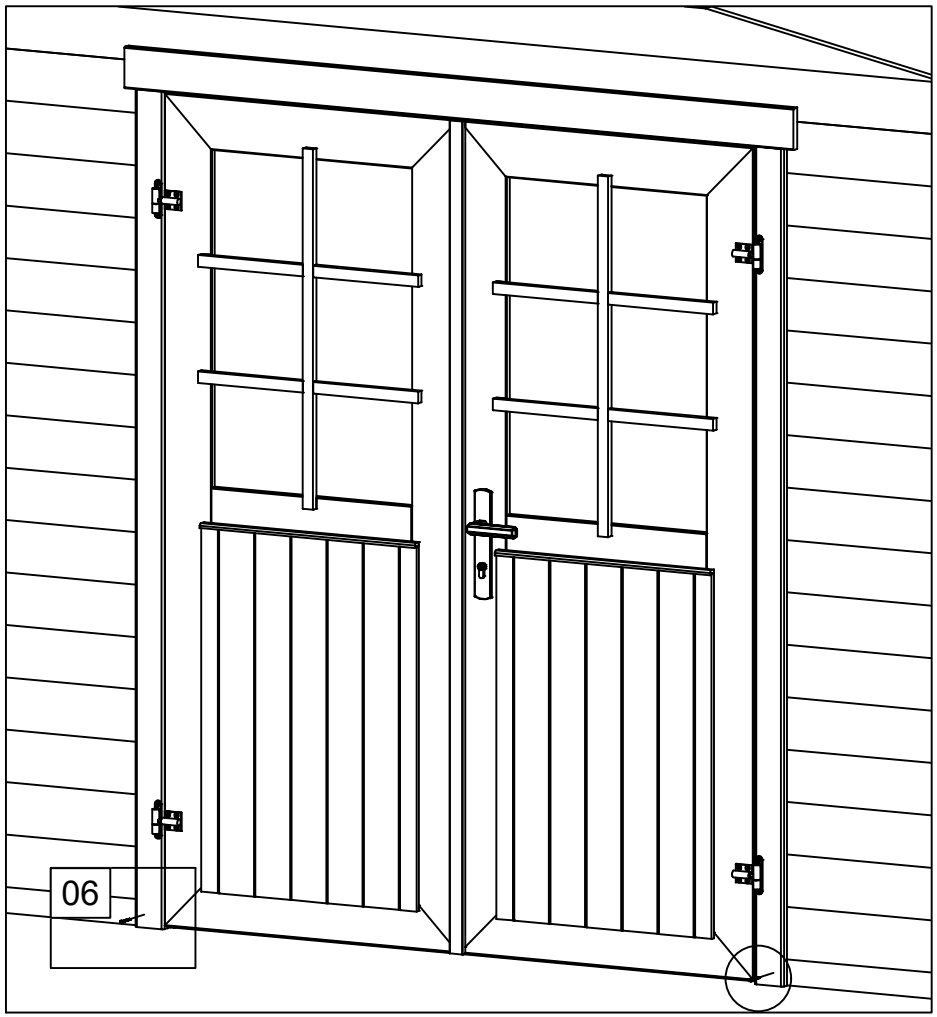
06

01

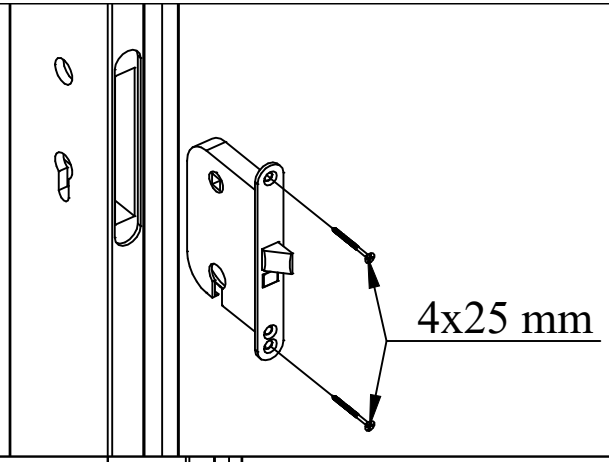


04

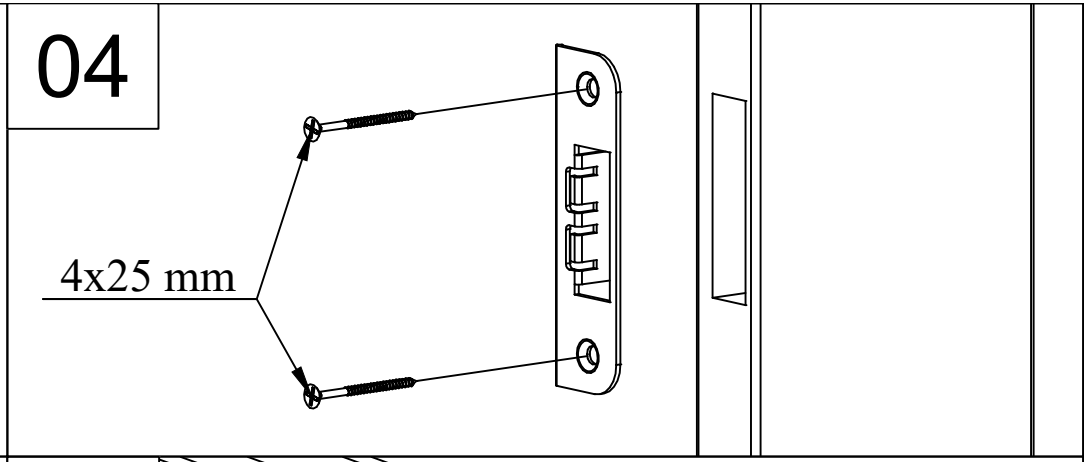


02

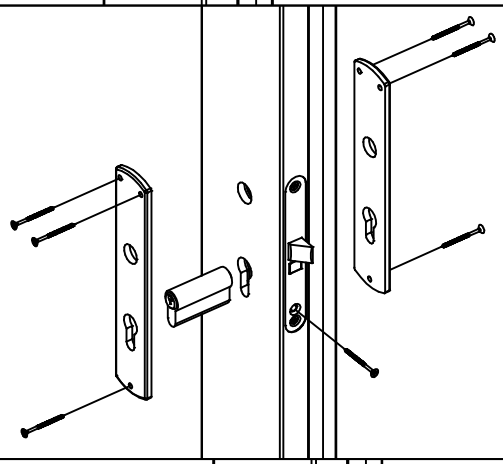

05

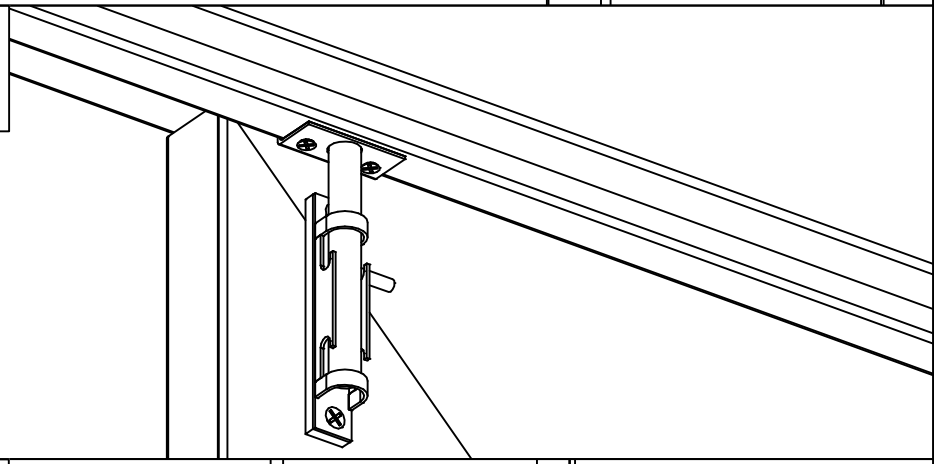

03

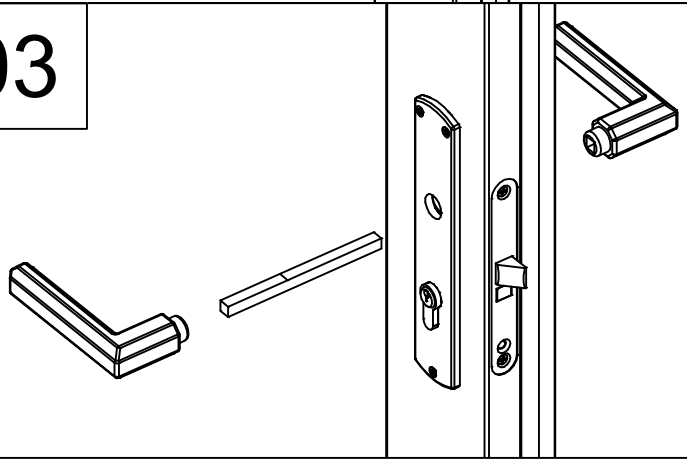

06

