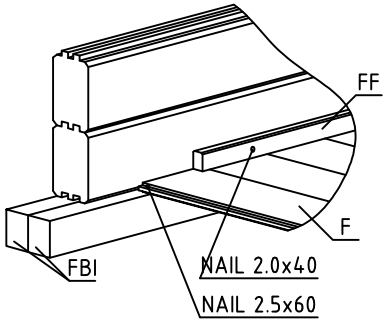

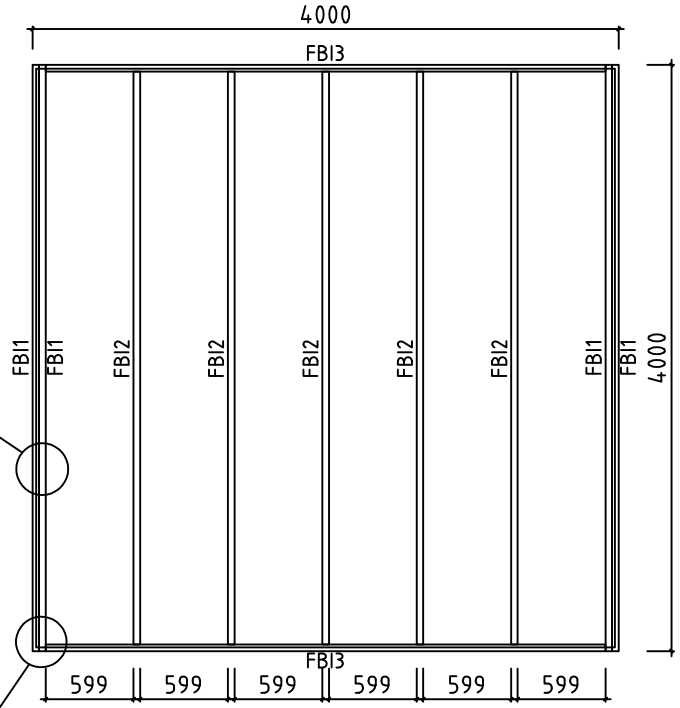

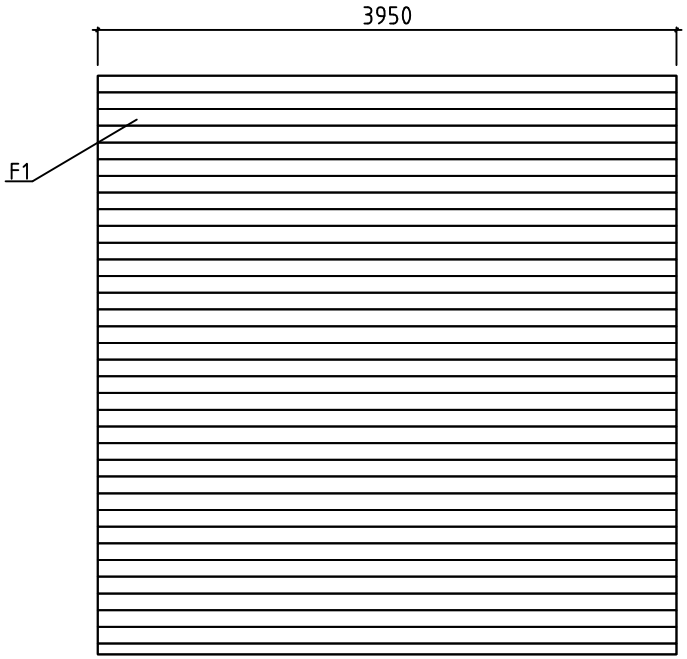

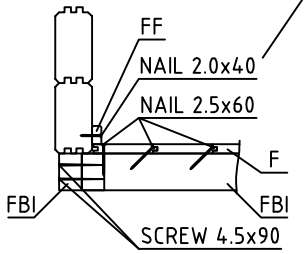

House	1006049 Kit de plancher bois 400x400	Sheet	1
Drawing	GROUNDPLAN	Scale	1:50
Material	45x70	Date	14.06.2023
Drawer	K.K.	File	1006049 Kit de plancher bois 400x400.dwg

Pos	1006049 Kit de plancher bois 400x400	Pcs.	Profil (mm)	L (mm)
FBI1	FLOORBEAMS-FUSSBODENBALKEN-POUTRES DE FONDATION IMPRÉGNÉS IMM	4	45x70	4000
FBI2	FLOORBEAMS-FUSSBODENBALKEN-POUTRES DE FONDATION IMPRÉGNÉS IMM	5	45x70	3910
FBI3	FLOORBEAMS-FUSSBODENBALKEN-POUTRES DE FONDATION IMPRÉGNÉS IMM	2	45x70	3820
F1	FLOORBOARD-FUSSBODENBRETT-PLANCHER or-oder-ou	46+1 35+1	88x18 114x18	3950
FF1	FLOOR FILLET-FUSSBODENLEISTE-BAGUETTE DE FINITION DE PLANCHER 		18x35	16.5
	NAIL-NAGEL-CLOUS FOR-FÜR-POUR FF1	54	ø2.0	40
	NAIL-NAGEL-CLOUS FOR-FÜR-POUR F1	325	ø2.5	60
	SCREWS-SCHRAUBEN-VIS FOR-FÜR-POUR FBI2	20	ø4.5	90
	SCREWS-SCHRAUBEN-VIS FOR-FÜR-POUR FBI1, FBI3	8	ø5.0	120

House 1006049 Kit de plancher bois 400x400	Material	File 1006049 Kit de plancher bois 400x400.dwg	Sheet 2