EVERBOX

FR **NOTICE DE MONTAGE**
Abri de jardin modulaire isolé 3x2m

EN **ASSEMBLY INSTRUCTIONS**
Insulated modular garden shed 3x2m

DE **AUFBAUANLEITUNG**
Isoliertes modulares Gartenhaus 3x2m

ES **INSTRUCCIONES DE MONTAJE**
Caseta de jardín modular aislada 3x2m

IT **ISTRUZIONI DI MONTAGGIO**
Casetta da giardino modulare coibentata 3x2m

PL **INSTRUKCJA MONTAŻU**
Izolowany modułowy domek ogrodowy 3x2m

PT **INSTRUÇÕES DE MONTAGEM**
Abrigo de jardim modular isolado 3x2m



3020

Manuel d'utilisateur

FR

Merci de contrôler soigneusement l'ensemble des pièces qui constituent votre colis, d'étudier le plan de montage et les précautions à prendre avant le montage, pour rendre celui-ci plus facile et rapide. Il vous faudra également avoir consulté les réglementations sur les installations d'abris de jardin dans votre commune.

INSTRUCTIONS D'INSTALLATION :
Avant de commencer l'installation, veillez à bien lire ces instructions, étape par étape, afin de vous faciliter le montage et de ne pas perdre de temps inutilement.

LIEUX D'INSTALLATION :
Il faut que votre abri soit installé sur une fondation stable et plane (idéalement en béton), pour garantir sa stabilité dans le temps et une meilleure résistance aux intempéries. Le lieu d'implantation doit être idéalement protégé contre le vent, sec, ou avec un système permettant un drainage efficace des eaux de pluie.

LISTE D'ÉLÉMENTS ET D'ACCESSOIRES :
Veuillez bien vérifier et contrôler que les éléments dont vous avez besoin sont complets suivant la liste d'éléments (merci de supprimer le film de protection en plastique avant d'installer les pièces, si nécessaire, notez et gardez le numéro de l'étiquette) :

ⓘ **Prenez les précautions de sécurité nécessaires pour l'utilisation de ces outils.**

CONSIGNES À OBSERVER :
1. Installez l'abri de jardin un jour sans vent et sans pluie. Il faut prévoir le montage à 2 personnes ou plus pour monter cet abri de jardin ;
2. Portez des gants de sécurité, des masques protecteurs et mettez des vêtements à manches longues pour le montage, afin d'éviter la blessure. Veuillez faire attention aux angles pouvant être coupants de certains éléments ;
3. Les enfants et les animaux domestiques ne doivent pas se trouver à proximité du lieu de montage.
4. Il est interdit de monter totalement sur la toiture. Il faut utiliser une échelle pour l'installation des plaques de toit. Manipulez l'échelle avec précaution afin de garantir la sécurité de tous.

MAINTENANCE ET ENTRETIEN:
1. Veillez à ce que les objets stockés dans votre abri de jardin ne soient pas trop sales. Si vous avez besoin de nettoyer votre abri de jardin, vous pouvez utiliser des chiffons doux et de l'eau claire si nécessaire.
2. Afin d'assurer une ouverture et une fermeture sans difficulté de la porte, veuillez contrôler la propreté des rails de porte, et déblayer les impuretés si nécessaire.
3. En cas de neige, il faut déblayer le toit régulièrement pour ne pas que la neige s'accumule et n'endommage les parois. En cas d'enneigement important, vérifier que vous puissiez rentrer en toute sécurité.

PREPARATIONS:
ⓘ La surface sur laquelle l'abri sera construit doit être droite et stable.
ⓘ Deux personnes sont nécessaires pour assembler l'abri.
ⓘ Enlever le revêtement en nylon des pièces avant la construction.
ⓘ Prévoir l'emplacement de la porte à l'avance.
ⓘ Préparer le sens de la pente du toit de l'abri.
ⓘ Examinez la liste des équipements et assurez-vous que toutes les pièces sont présentes.

User's manual

EN

Please check carefully all the parts that make up your package, study the assembly plan and the precautions to be taken before assembly, to make it easier and faster. You should also to have consulted the regulations on the installation of garden sheds in your municipality.

INSTALLATION INSTRUCTIONS:
Before you begin installation, please be sure to read these step-by-step instructions to make installation easier for you and not to waste unnecessary time.

INSTALLATION SITES:
Your shelter must be installed on a stable and flat foundation (ideally concrete), to guarantee its stability over time and better resistance to bad weather. The location should be ideally protected from the wind, dry, or with a system that allows effective drainage of rainwater.

LIST OF PARTS AND ACCESSORIES:
Please check and verify that the items you need are complete according to the item list (please remove the plastic protective film before installing the parts, if necessary, note and keep the label number) .

Take the necessary safety precautions when using these instruments.

INSTRUCTIONS TO OBSERVE:

1. Install the garden shed on a day without wind and rain. 2 or more people are required to assemble the shed;
2. Wear safety gloves, protective masks and long-sleeved clothing during assembly to avoid injury. Please pay attention to the sharp edges of some parts;
3. Children and pets should not be near the installation site.
4. It is forbidden to climb completely on the roof. A ladder must be used to install the roof plates. Handle the ladder with care to ensure safety around you.

MAINTENANCE AND CARE:

1. Make sure that the items stored in your garden shed are not too dirty. If you need to clean your shed, you can use soft cloths and clean water if necessary.
2. To ensure smooth opening and closing of the door, please check the cleanliness of the door tracks and remove any dirt if necessary.
3. If there is snow, the roof should be cleared regularly so that the snow does not accumulate and damage the walls. In the event of heavy snowfall, check that you can enter safely.

PREPARATIONS:

- The surface on which the shed will be built should be straight and stable.
- 2 people are needed to assemble the shed.
- Remove the nylon coating from the parts before construction.
- Plan the location of the door in advance.
- Prepare the slope direction of the shed's roof.
- Go through the components list and make sure all the parts are there.

Aufbauanleitung

DE

Bitte überprüfen Sie vor der Montage sorgfältig alle Bestandteile Ihres Pakets auf Vollständigkeit und schauen Sie sich aufmerksam den Aufbauplan sowie die Sicherheitsweise an, um den Aufbau schnell und einfach zu gestalten. Denken Sie auch daran, sich über die Vorschriften zur Baugenehmigung von Gartenhäusern in Ihrer Kommune zu informieren.

AUFBAUHINWEISE:
Bevor Sie mit der Montage beginnen, lesen Sie sich die Aufbauhinweise Schritt für Schritt aufmerksam durch, um die Montage zu erleichtern und nicht unnötig Zeit zu verlieren.

AUFBAUORT:
Ihr Gartenhaus sollte auf einem stabilen und ebenen Fundament (idealerweise aus Beton) errichtet werden, um seine Stabilität und seine Witterungsbeständigkeit dauerhaft zu gewährleisten. Der Aufbauort sollte idealerweise gegen Wind geschützt und trocken sein oder über ein wirksames Entwässerungssystem für Regenwasser verfügen.

STÜCKLISTE UND ZUBEHÖR:
Überprüfen Sie anhand der Stückliste, ob alle Elemente, die Sie benötigen, vollständig sind. Entfernen Sie vor der Montage der Teile deren Schutzfolie aus Kunststoff und notieren Sie sich wenn nötig die Artikelnummer des Etiketts und bewahren Sie es auf.

ⓘ **Treffen Sie die notwendigen Sicherheitsmaßnahmen zur Verwendung des Werkzeugs.**

BITTE BEACHTEN SIE:
1. Bauen Sie das Gartenhaus an einem windstillen Tag ohne Regen auf. Es werden mindestens 2 Personen für den Aufbau des Gartenhauses benötigt.
2. Tragen Sie bei der Montage Schutzhandschuhe, eine Schutzmaske und Kleidung mit langen Ärmeln, um Verletzungen zu vermeiden. Achten Sie auf scharfe Ecken einiger Teile.
3. Kinder und Haustiere sollten sich außer Reichweite des Aufbauorts befinden.
4. Es ist nicht erlaubt, auf das Dach zu steigen. Es muss eine Leiter benutzt werden, um die Dachpaneele anzubringen. Gehen Sie vorsichtig mit der Leiter um, damit Sie und Ihre Umgebung sicher sind.

Instandhaltung:
1. Achten Sie darauf, dass die Gegenstände, die Sie in Ihrem Gartenhaus lagern, nicht zu verschmutzt sind. Wenn Sie Ihr Gartenhaus reinigen wollen, nutzen Sie dazu ein weiches Tuch und klares Wasser.
2. Kontrollieren Sie die Sauberkeit der Türschienen und räumen Sie sie wenn nötig frei, um das Öffnen und Schließen der Türen zu gewährleisten.
3. Bei Schneefall muss das Dach regelmäßig freigeräumt werden, damit der Schnee sich nicht anhäuft und die Wände beschädigt. Bei starkem Schneefall sollten Sie überprüfen, ob Sie sicher eintreten können.

VORBEREITUNGEN:
ⓘ Der Untergrund, auf dem das Gartenhaus aufgebaut werden soll, muss eben und stabil sein.
ⓘ Für den Aufbau des Gartenhauses werden 2 Personen benötigt.
ⓘ Entfernen Sie die Nylonbeschichtung von den Teilen, bevor Sie sie montieren.
ⓘ Planen Sie die Position der Tür im Voraus.
ⓘ Bereiten Sie die Neigungsrichtung des Gartenhausdachs vor.
ⓘ Gehen Sie die Stückliste durch und stellen Sie sicher, dass alle Teile vorhanden sind.

Manual del usuario

ES

Compruebe cuidadosamente todas las piezas que componen su paquete, estudie el plan de montaje y las precauciones que debe tomar antes de y las precauciones que hay que tomar antes del montaje, para hacerlo más fácil y rápido. También debería haber consultado la normativa sobre instalaciones de casetas de jardín de su localidad.

INSTRUCCIONES DE INSTALACIÓN :
Antes de comenzar la instalación, lea atentamente estas instrucciones paso a paso para facilitarle la instalación y no perder el tiempo innecesariamente.

LUGARES DE INSTALACIÓN:
La caseta debe instalarse sobre una base estable y nivelada (idealmente de hormigón) para garantizar su estabilidad estabilidad en el tiempo y mayor resistencia a la intemperie. Lo ideal es que la ubicación sea protegido del viento, seco, o con un sistema que permita el drenaje efectivo del agua de lluvia.

LISTA DE COMPONENTES Y ACCESORIOS :
Por favor, compruebe y verifique que los artículos que necesita están completos según la lista de artículos. (Por favor, retire la película de protección de plástico antes de instalar las piezas, si es necesario, anote y guarde el número de etiqueta de las piezas que necesita):

Tome las precauciones de seguridad necesarias cuando utilice estos instrumentos.

INSTRUCCIONES A TENER EN CUENTA:
1. Instale el cobertizo en un día sin viento y sin lluvia. Se necesitan 2 o más personas para montar el cobertizo.
2. Utilice guantes de seguridad, máscaras de protección y ropa de manga larga durante el montaje para evitar lesiones. Preste atención a los bordes afilados de algunos componentes de algunos componentes;
3. Los niños y los animales domésticos no deben estar en las inmediaciones del lugar de reunión.
4. No está permitido subir completamente al techo. Se debe utilizar una escalera para la instalación del placas de techo. Maneje la escalera con cuidado para garantizar la seguridad a su alrededor.

MANTENIMIENTO Y CUIDADO:
1. 1 Asegúrese de que los artículos almacenados en su caseta de jardín no estén demasiado sucios. Si necesita limpiar su cobertizo, puede utilizar paños suaves y agua limpia si es necesario.
2. Para que la puerta se abra y se cierre con suavidad, compruebe que los raíles de la puerta estén limpios y sin suciedad. Para que la puerta pueda abrirse y cerrarse sin dificultad, compruebe que los carriles de la puerta no estén sucios y, si es necesario, elimínelos.
3. En caso de nieve, el techo debe ser limpiado regularmente para evitar que la nieve se acumule y dañe las paredes. En caso de fuertes nevadas, compruebe que puede entrar con seguridad.

PREPARATIVOS:
- La superficie sobre la cual se construirá el cobertizo debe ser recta y estable.
- Se necesitan 2 personas para montar el cobertizo.
- Retire el revestimiento de nailon de las piezas antes de la construcción.
- Planifique la ubicación de la puerta con antelación.
- Prepare la dirección de la pendiente del techo del cobertizo.
- Revise la lista de componentes y asegúrese de que todas las piezas estén allí.

Manuale d'uso

IT

Vi preghiamo di controllare attentamente tutte le parti che compongono il pacco, di visionare il processo di montaggio e le precauzioni da adottare prima del montaggio, affinché risulti più facile e veloce. Avrete anche bisogno di consultare il regolamento sull'installazione delle casette da giardino nel vostro comune.

ISTRUZIONI PER L'INSTALLAZIONE:
Prima di procedere con l'installazione, assicuratevi di leggere queste istruzioni, passo per passo, per semplificare il montaggio e risparmiare tempo.

LUOGO PER L'INSTALLAZIONE:
La vostra casetta deve essere installata su una base stabile e piana (idealmente in cemento), per garantirne la stabilità nel tempo e una migliore resistenza agli agenti atmosferici. La posizione dovrebbe idealmente essere protetta dal vento, asciutta, o provvista di un sistema che consenta un efficace drenaggio dell'acqua piovana.

ELENCO DELLE PARTI E ACCESSORI:
Vi preghiamo di controllare e verificare attentamente attraverso l'elenco delle parti, che tutti gli elementi necessari siano presenti (si prega di rimuovere la pellicola protettiva in plastica prima di installare le parti, se necessario, annotate e conservate il numero dell'etichetta):

Prendete le giuste precauzioni di sicurezza quando utilizzate questi strumenti.

INDICAZIONI DA OSSERVARE:
1. Installate la casetta da giardino in una giornata senza vento e senza pioggia. Per il montaggio di questa casetta sono necessarie 2 o più persone ;
2. Durante il montaggio indossate guanti di sicurezza, maschere protettive e indumenti a maniche lunghe, per evitare lesioni. Vi preghiamo di prestare attenzione agli angoli di alcuni elementi, che possono risultare taglienti;
3. Bambini e animali domestici non devono trovarsi in prossimità del luogo in cui effettuate montaggio.
4. È vietato salire totalmente sul tetto. È necessario utilizzare una scala per l'installazione dei pannelli del tetto. Maneggiate la scala con cura per garantire la sicurezza nell'ambiente circostante.

MANUTENZIONE:
1. Assicuratevi che gli oggetti conservati nella casetta da giardino non siano troppo sporchi. Se avete bisogno di pulire la casetta da giardino, potete usare panni morbidi e acqua pulita se necessario.
2. Per garantire l'apertura e la chiusura della porta senza intoppi, controllate che le guide della stessa siano pulite e rimuovete le impurità, se necessario.
3. In caso di neve, il tetto deve essere sgomberato regolarmente in modo che la neve non si accumuli e non danneggi le pareti. In caso di forti nevicate, verificate di poter entrare in sicurezza.

PREPARAZIONE:
- La superficie su cui verrà costruita la casetta dovrà essere piana e stabile.
- Per montare la casetta sono necessarie due persone.
- Rimuovere il rivestimento in nylon dai componenti prima del montaggio.
- Pianificare in anticipo la posizione della porta.
- Preparare la direzione della pendenza del tetto della casetta.
- Esaminare l'elenco dei componenti e assicurarsi che non ci siano parti mancanti.

Instrukcja obsługi

PL

Prosimy o dokładne sprawdzenie wszystkich elementów wchodzących w skład przesyłki, zapoznanie się z planem montażu oraz środkami ostrożności, które należy podjąć przed rozpoczęciem montażu, tak by ułatwić i przyspieszyć cały proces montażu. Należy również sprawdzić przepisy prawne dotyczące instalacji domków ogrodowych w danym miejscu.

INSTRUKCJA MONTAŻU:
Przed rozpoczęciem instalacji prosimy o dokładne zapoznanie się z niniejszą instrukcją krok po kroku, aby ułatwić proces montażu nie tracąc przy tym czasu.

MIEJSCE INSTALACJI:
Twój schowek powinien zostać umieszczony na stabilnym, płaskim podłożu (najlepiej betonowym), aby zapewnić mu odpowiednią stabilizację i większą odporność na działanie czynników zewnętrznych. Miejsce powinno być idealnie osłonięte od wiatru, suche lub z systemem umożliwiającym skuteczne odprowadzanie wody deszczowej.

LISTA ELEMENTÓW I AKCESORIÓW:
Prosimy o sprawdzenie i zweryfikowanie czy potrzebne elementy są kompletne, zgodnie z listą części (przed rozpoczęciem montażu części prosimy o usunięcie plastikowej folii ochronnej, w razie potrzeby należy zanotować i zachować numer etykiety).

Podczas montażu i użytkowania produktu należy zachować niezbędne środki ostrożności.

ŚRODKI OSTROŻNOŚCI:
1. Do instalacji schowka należy przystąpić w bezwietrzny i bezdeszczowy dzień. Przeprowadzenie montażu wymaga pracy dwóch lub więcej osób;
2. Podczas montażu należy nosić rękawice ochronne, maski ochronne i odzież z długimi rękawami, aby uniknąć ewentualnych obrażeń. Prosimy o zwrócenie uwagi na ostre krawędzie niektórych elementów;
3. W pobliżu miejsca montażu nie mogą przebywać dzieci i zwierzęta domowe.
4. Nie wolno wchodzić bezpośrednio na dach. W celu montażu płytek dachowych należy użyć drabiny, przy czym należy obchodzić się z nią ostrożnie, aby zapewnić sobie maksymalne bezpieczeństwo.

KONSERWACJA I PIELĘGNACJA:
1. Upewnij się, że przedmioty przechowywane w domku ogrodowym nie są nadmiernie zabrudzone. Jeśli Twój schowek wymaga oczyszczenia, możesz użyć w tym celu miękkich ściereczek i czystej wody.
2. Aby zapewnić bezproblemowe otwieranie i zamykanie drzwi, należy sprawdzić czy prowadnice drzwi są czyste i w razie potrzeby usunąć wszelkie zanieczyszczenia.
3. W przypadku opadów śniegu należy regularnie odśnieżać dach, aby zapobiec jego gromadzeniu i możliwemu uszkodzeniu ścian. W przypadku intensywnych opadów śniegu sprawdź czy możesz bezpiecznie wejść do środka.

PRZYGOTOWANIE:
- Powierzchnia, na której zostanie postawiony schowek, musi być prosta i stabilna.
- Do montażu schowka potrzebne są dwie osoby.
- Przed rozpoczęciem budowy należy usunąć powłokę nylonową z elementów.
- Zaplanuj z wyprzedzeniem lokalizację drzwi.
- Zaplanuj z wyprzedzeniem nachylenie dachu schowka.
- Sprawdź listę części i upewnij się, że wszystkie elementy są dołączone.

Manual de instruções

PT

Controle cuidadosamente todas as peças que compõem a embalagem, analise o plano de montagem e as precauções a ter antes do início da montagem, para que esta seja mais fácil e rápida. É igualmente necessário consultar a regulamentação sobre a instalação de abrigos de jardim no seu local de residência.

INSTRUCÇÕES DE MONTAGEM:
Antes de iniciar a instalação, certifique-se de que leu as instruções detalhadas para facilitar a instalação e não perder tempo desnecessário.

LOCAIS DE INSTALAÇÃO:
O seu abrigo deve ser instalado sobre uma base estável e nivelada (idealmente em betão), para garantir a estabilidade ao longo do tempo e garantir uma maior resistência às intempéries. O local deve ser idealmente protegido do vento, seco ou com um sistema que permita uma drenagem eficaz das águas pluviais.

LISTA DAS PEÇAS E ACESSÓRIOS:
Verifique que as peças estão completos conforme a lista (retire a película protetora de plástico antes de colocar as peças, se necessário, anote e guarde o número da etiqueta).

Tomar as precauções de segurança necessárias ao utilizar este equipamento.

INSTRUÇÕES A RESPEITAR:
1. Instalar o abrigo de jardim em dia de pouco vento e chuva. São necessárias 2 ou mais pessoas para efetuar a instalação do abrigo;
2. Utilize luvas de segurança, máscaras de proteção e vestuário de mangas compridas durante a montagem para evitar ferimentos. Tenha em atenção as arestas vivas de algumas peças;
3. As crianças e os animais domésticos não devem estar perto do local de instalação.
4. É proibido subir ao telhado. É necessário utilizar uma escada para instalar as placas do telhado. Manusear a escada com cuidado para garantir a segurança à sua volta.

MANUTENÇÃO E CUIDADOS:
1. Garanta que os objectos guardados no seu abrigo de jardim não estão demasiado sujos. Se precisar de limpar o seu abrigo, pode utilizar panos macios e água limpa, se necessário.
2. Para garantir que a porta abre e fecha corretamente, verifique a limpeza das calhas da porta e remova a sujidade, se necessário.
3. Se houver neve, é necessário limpar regularmente o telhado para que a neve não se acumule e danifique as paredes. Em caso de queda de neve intensa, verifique se é possível entrar em segurança.

PREPARATIVOS:
- A superfície sobre a qual o abrigo vai ser construído deve ser lisa e estabilizada.
- São necessárias duas pessoas para montar o abrigo.
- Retirar o revestimento de nylon das peças antes do início da montagem.
- Prever a localização da porta com antecedência.
- Definir a inclinação do telhado do armazém.
- Examinar a lista dos equipamentos e certifique-se de que todas as peças estão incluídas.

Liste de pièces | Part list | Stückliste | Lista de piezas | Elenco delle componenti | Lista części | Lista de peças

					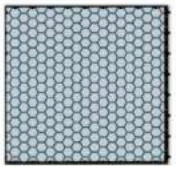
P-DOOR / X1	P-WALL / X9	P-R-20-S / X2	P-R-20-M / X1	T-0-4 / X1	T-1-3 / X3
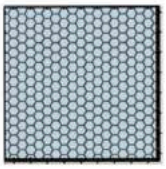					
T-2-2 / X2					
A-SET-SIDE-20					
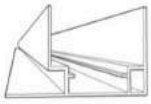			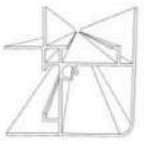	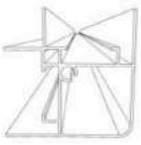	
AF-1906 / X2	AH-2134 / X2	AH-927 / X4	AL-2095 / X2	AL-2249 / X2	AD-1974R / X1
	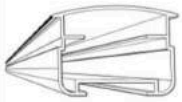		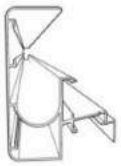		
AD-1974L / X1	AD-917F / X1	AD-960T / X1	AR-2030 / X2	AD-RAMP / X1	
A-SET-FACE-30					
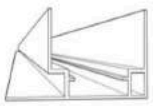					
AF-2885 / X2	AH-2058 / X2	AH-2212 / X2	AH-927 / X6	AR-3004 / X2	
G-SET-30/20					
					
G-97/23 / X3	G-97/7 / X3	G-15-23 / X2	G-7/15 / X2		

EVERBOX

Liste de pièces | Part list | Stückliste | Lista de piezas | Elenco delle componenti | Lista części | Lista de peças

H-SET-30/20					
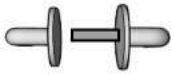					
C-HND / X1	C-90 / X34	C-DF / X2	C-RF / X4	C-LOOK / X1	S-D12X4 / X42
					
S-D20X4/ X4	S-35X3.5 / X10	S-D45X3.5 / X8	S-19X3 / X10	S-H30X6 / X2	S-H43X6 / X2
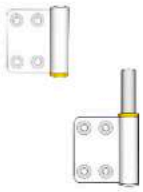					
C-HG-R / X2					

Outils nécessaires à l'installation | Tools required for installation | Für die Montage benötigte Werkzeuge | Herramientas necesarias para la instalación | Strumenti necessari per l'installazione | Narzędzia wymagane do instalacji | Ferramentas necessárias para a instalação

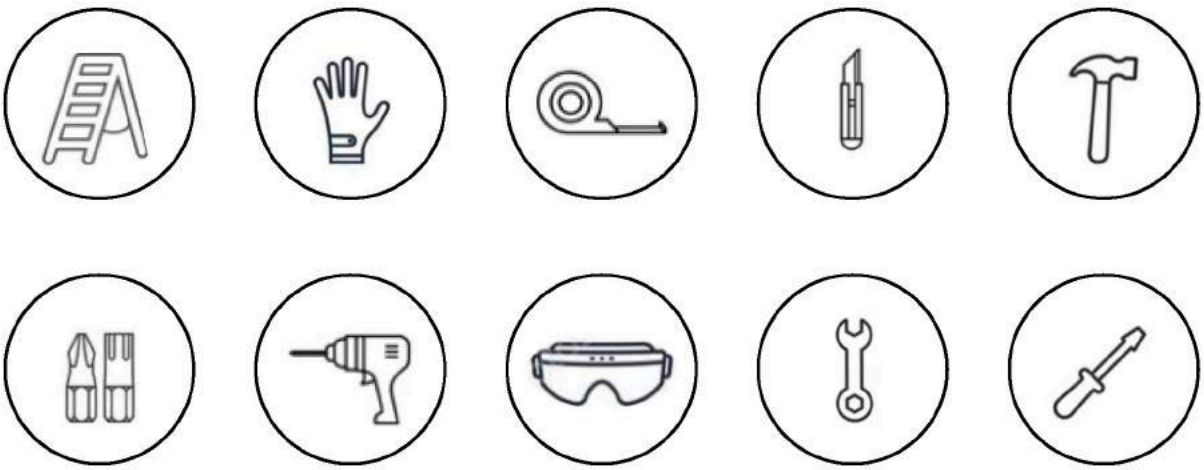

1

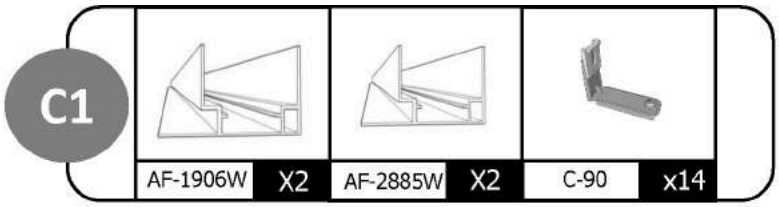

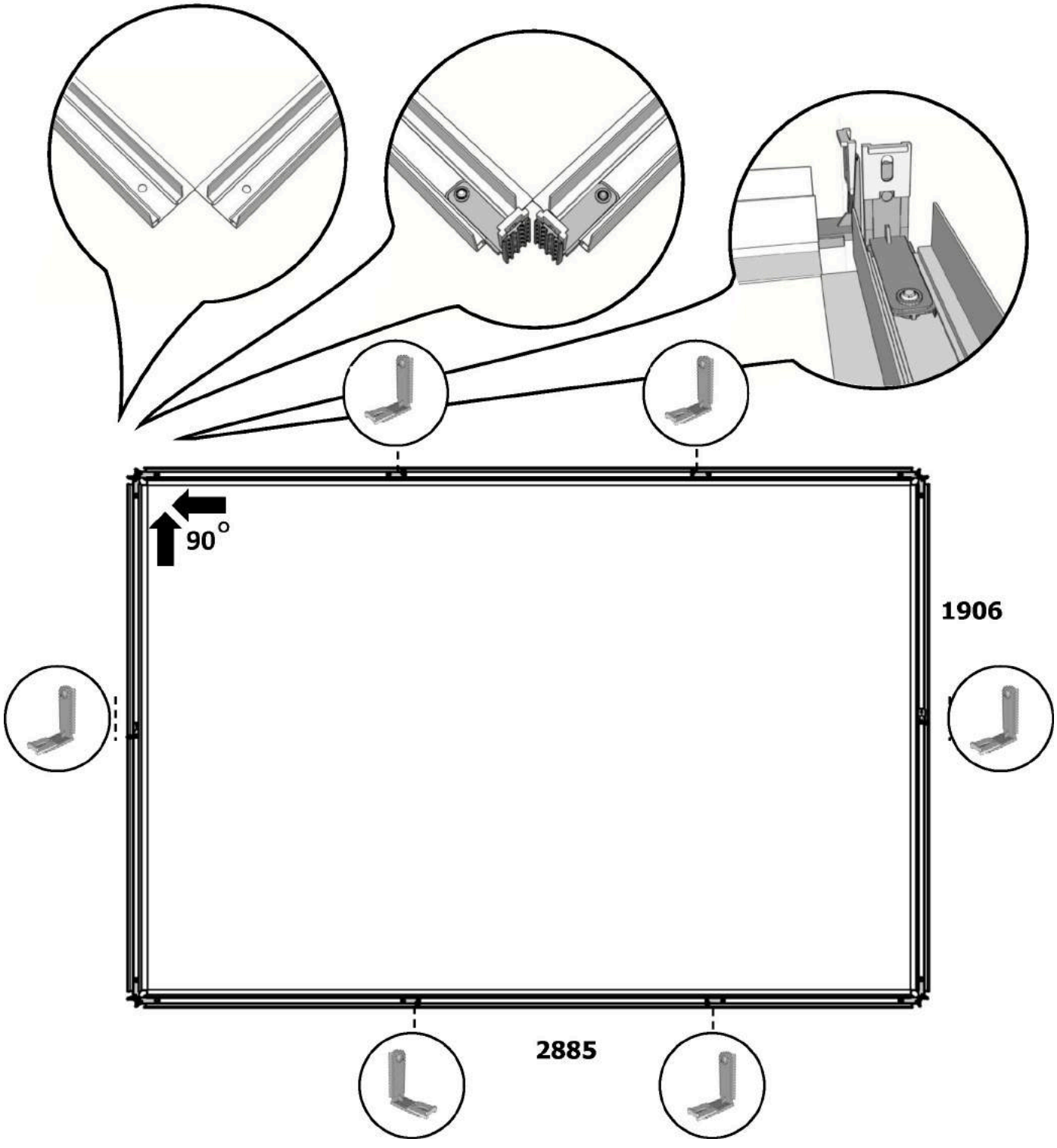

EVERBOX

2

C2

C-90)1(	X20	C-90	X20	AH-927	X10



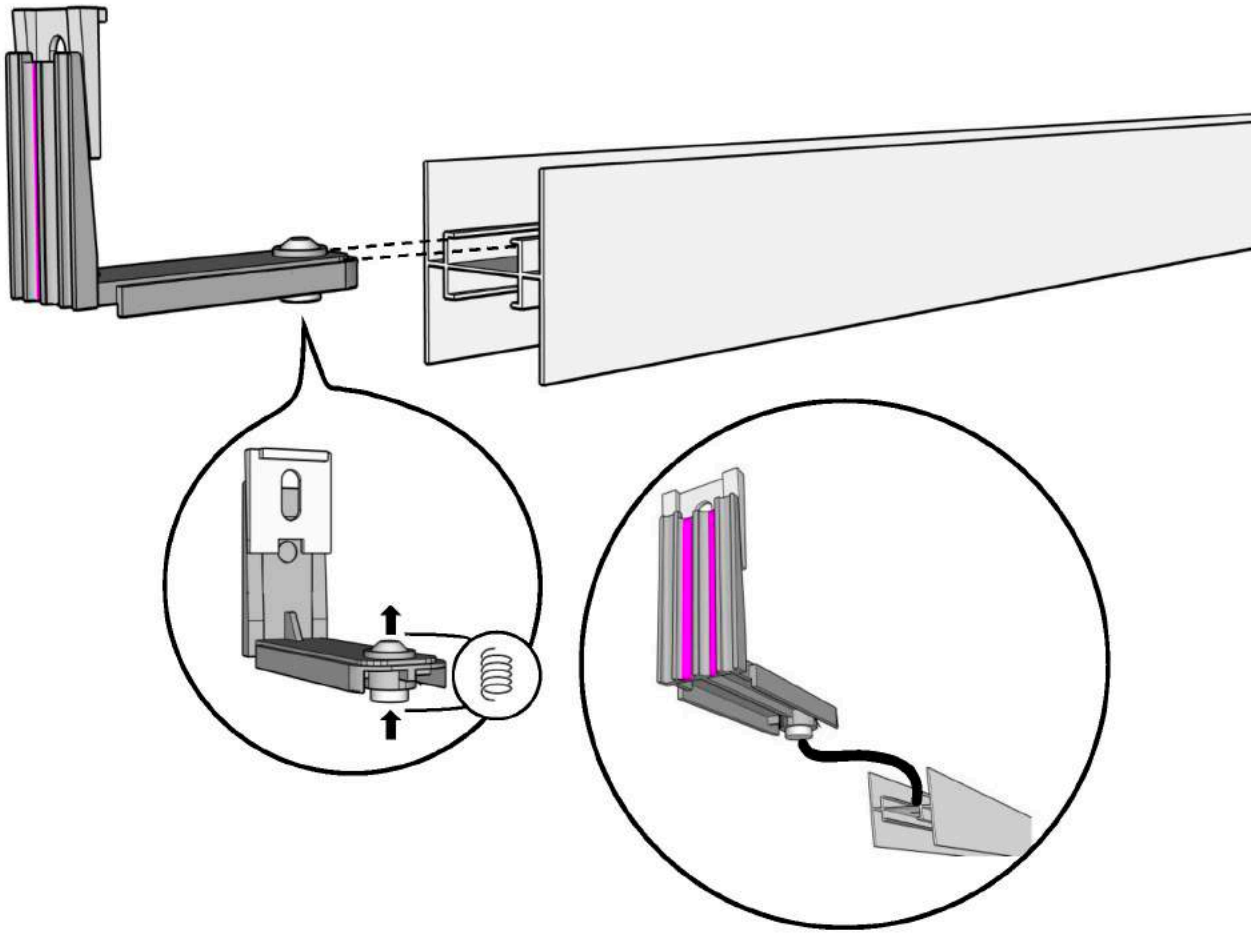

X10 AH-927



3

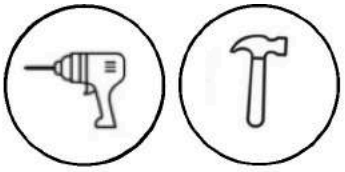

C3

AL-2249	X2	AL-2095	X2	C-90	X8	D12X4B	X8

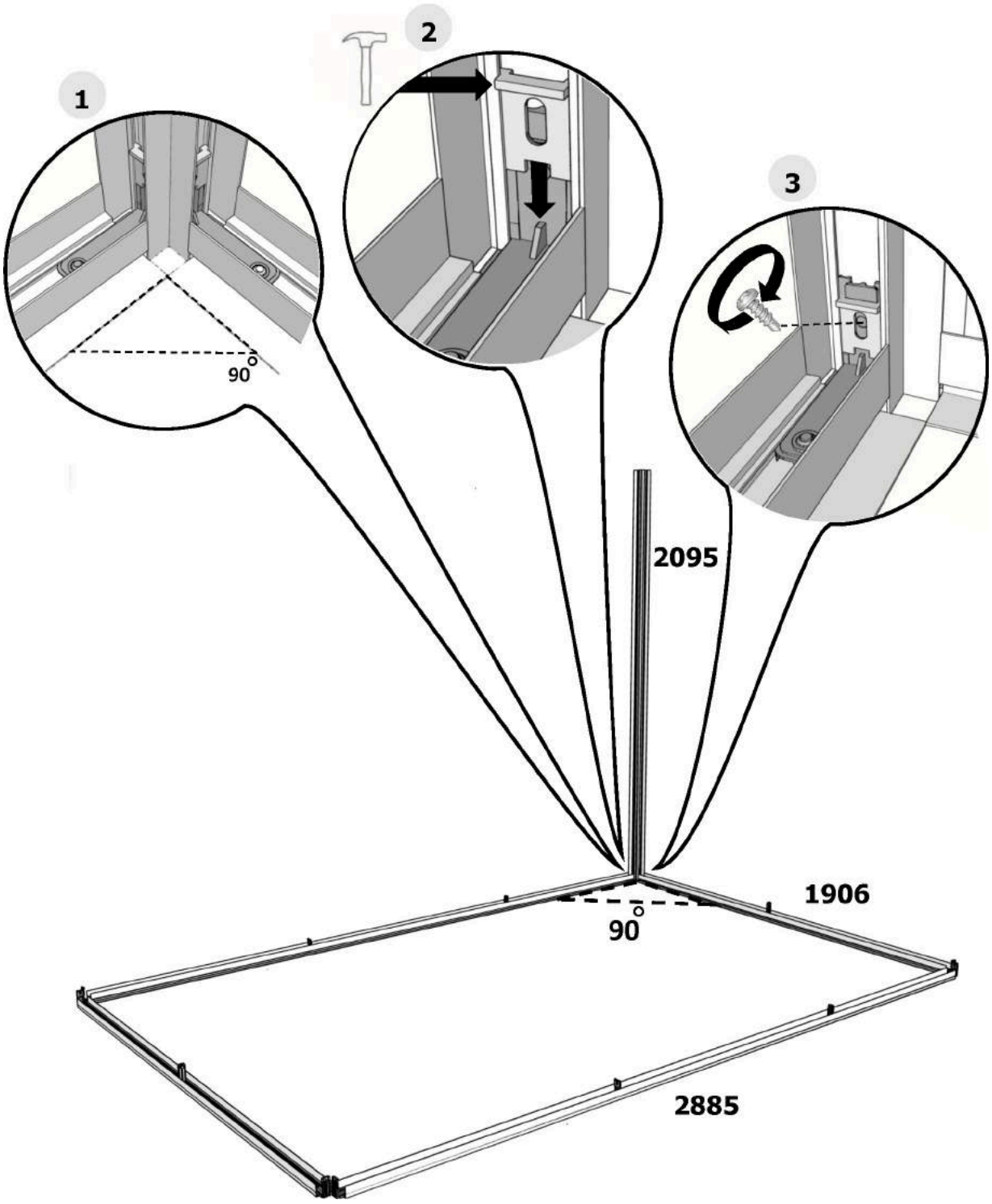

EVERBOX

4

C4

AH-2058-	X2	AH-2212	X2	AH-2135	X2

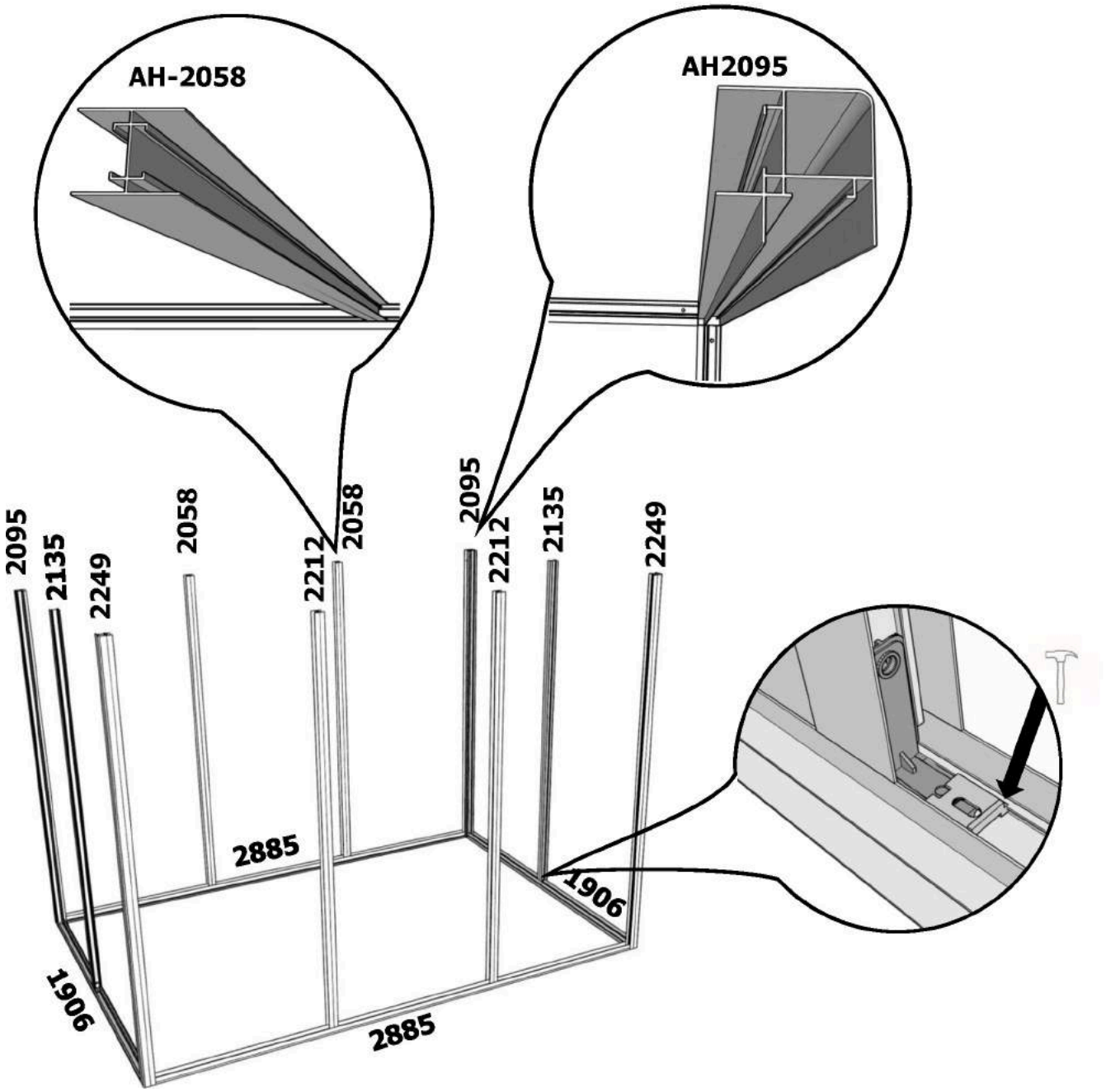

5

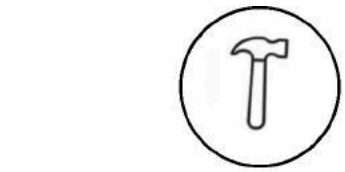

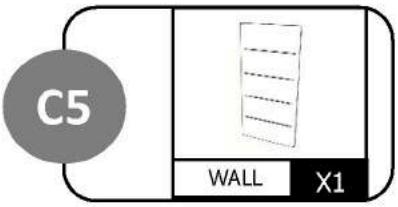

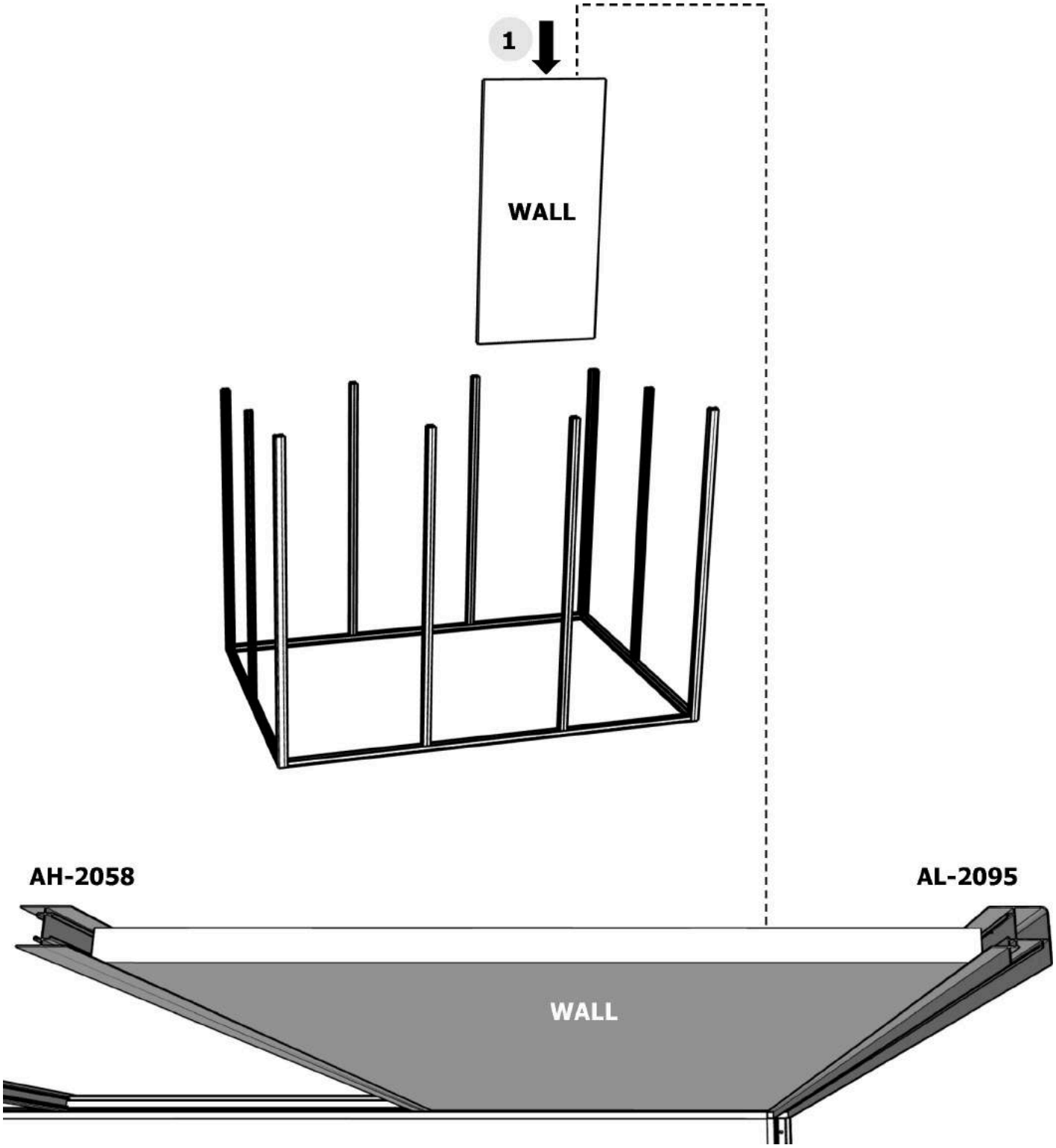

6



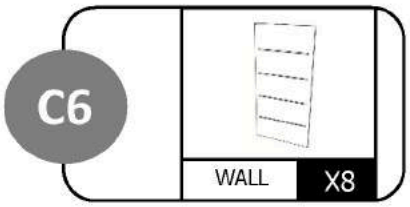
C6
WALL
X8

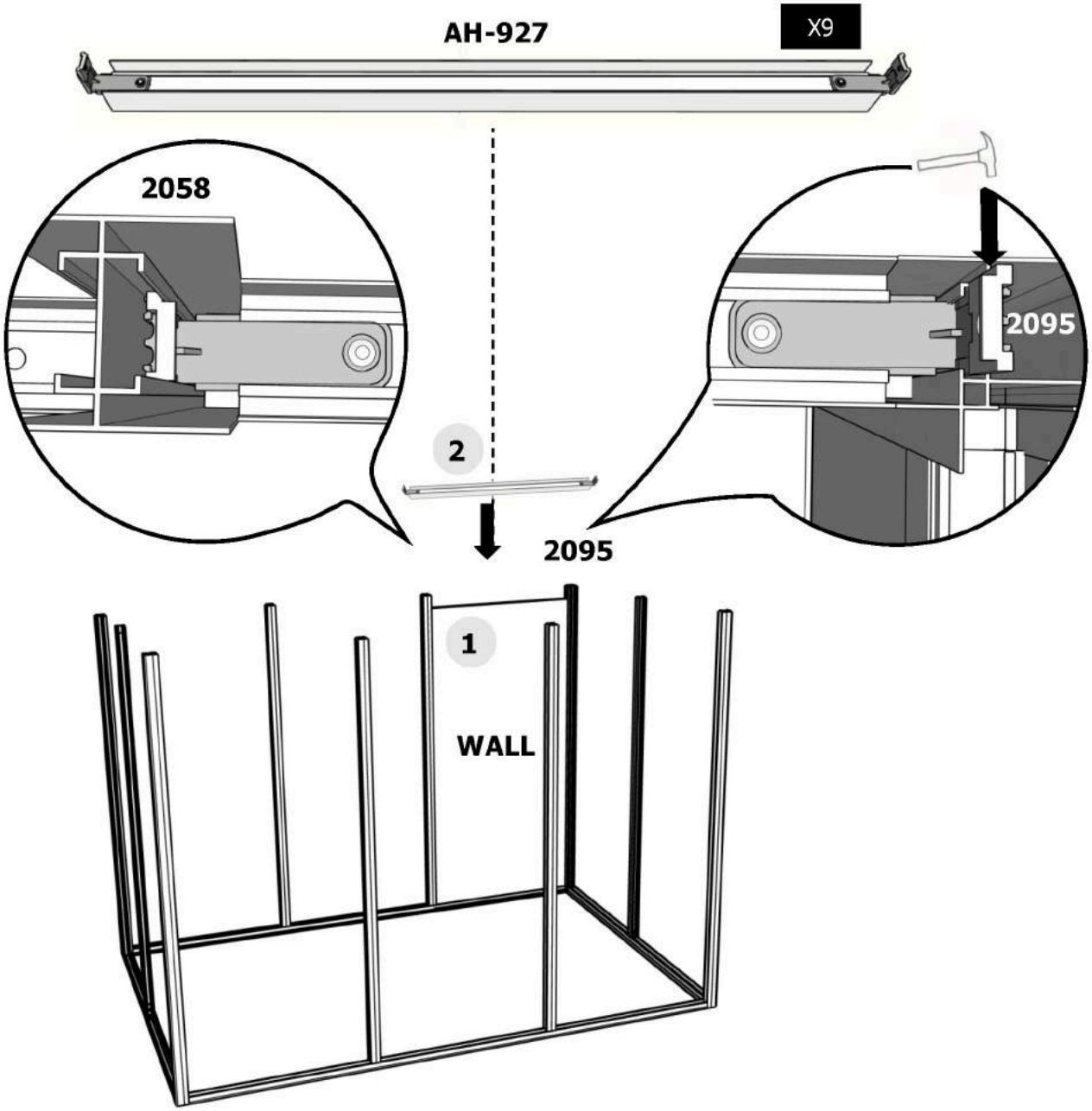
AH-927
X9
2058
2095
2
2095
1
WALL


AH-2058
AH-927
AL-2095

7

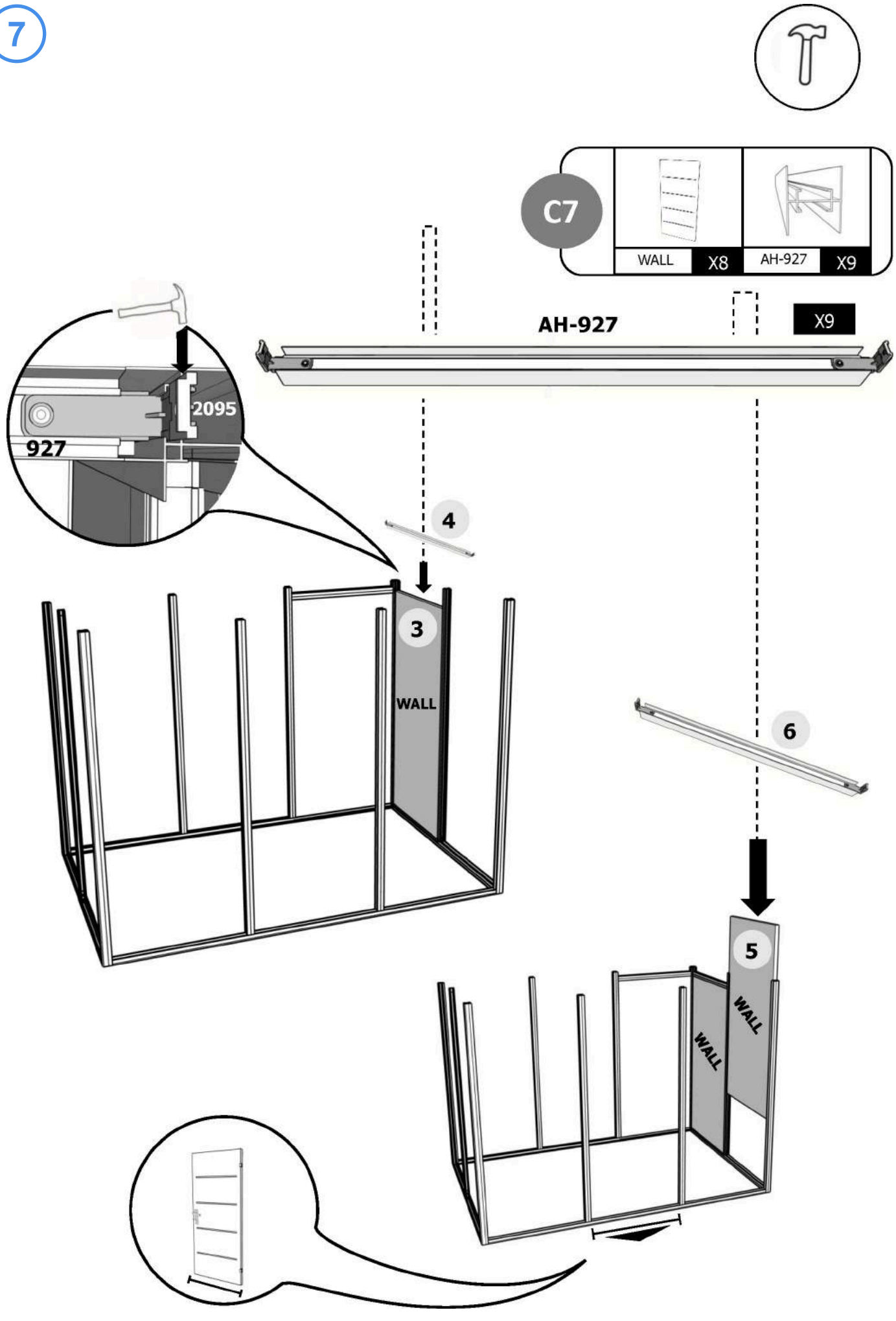

EVERBOX

8

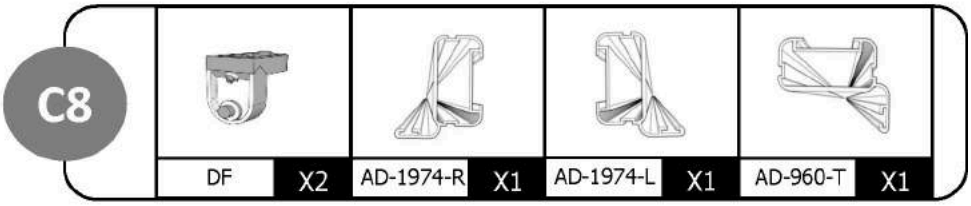
C8
DF X2
AD-1974-R X1
AD-1974-L X1
AD-960-T X1

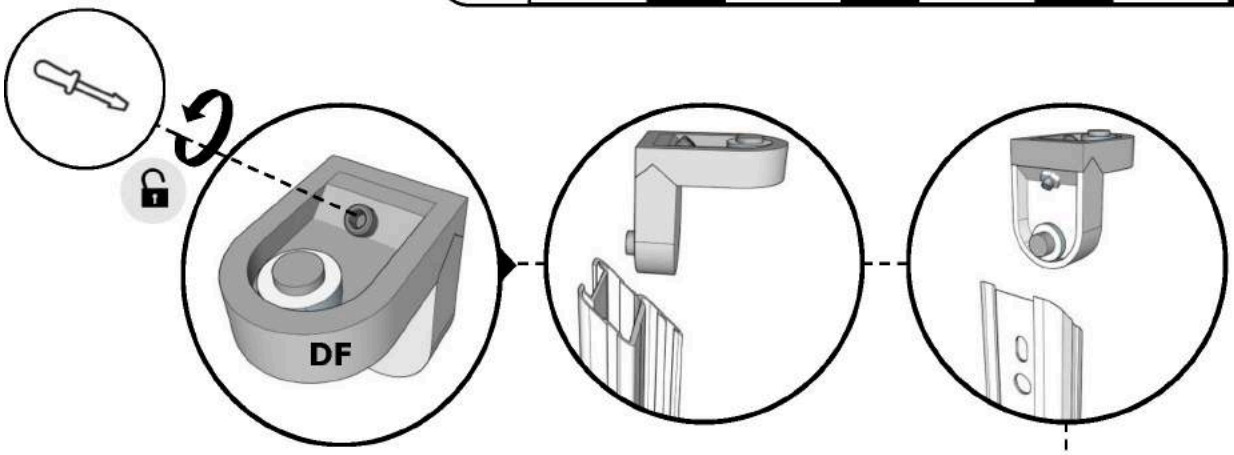
DF

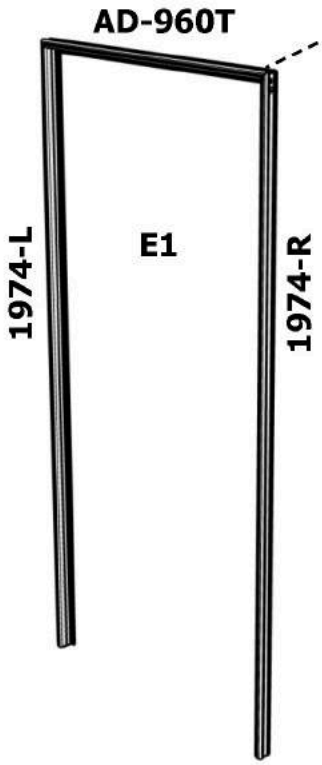
AD-960T
1974-L
E1
1974-R

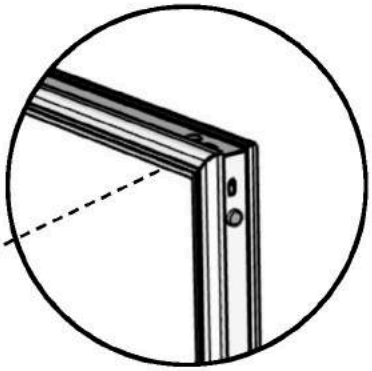





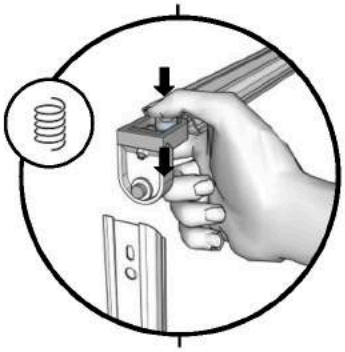

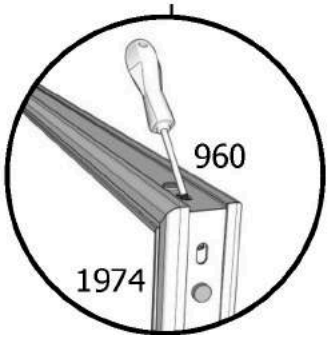
960
1974

9



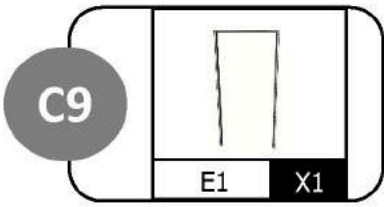
C9
E1
X1

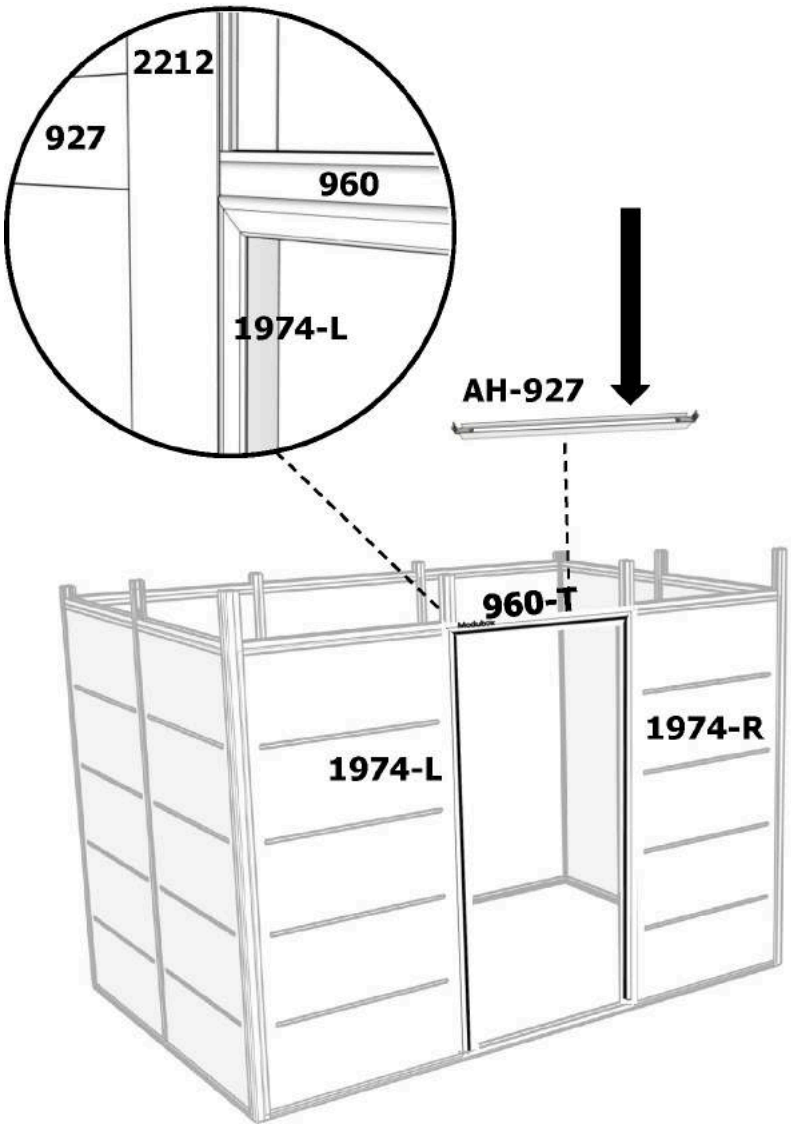
2212
927
960
1974-L
AH-927
960-T
1974-L
1974-R

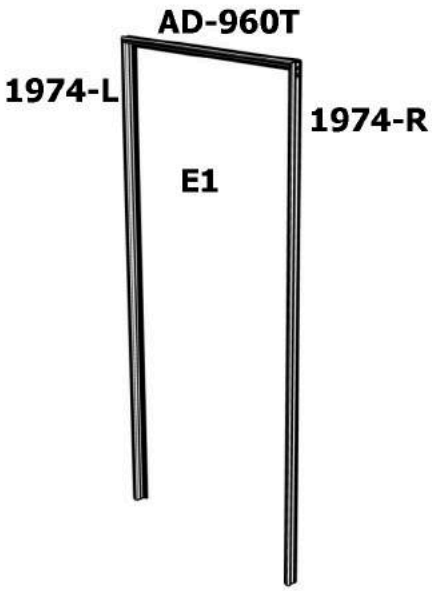
AD-960T
1974-L
1974-R
E1

EVERBOX

10

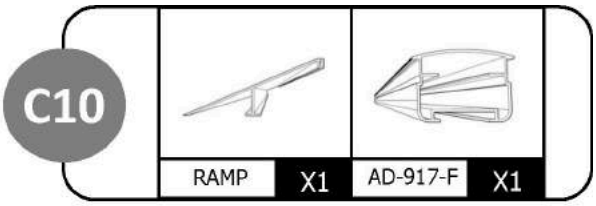

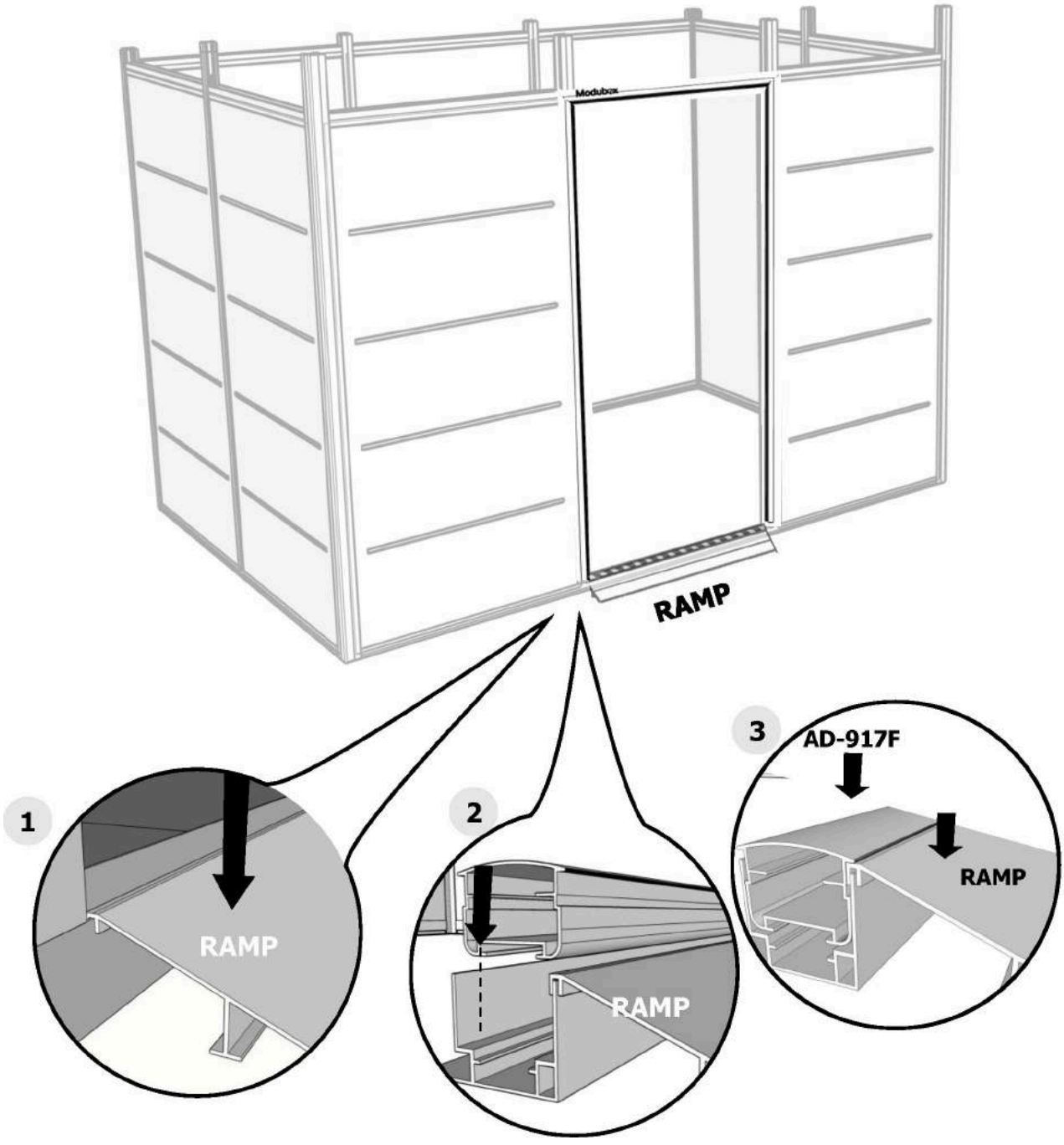

11



C11

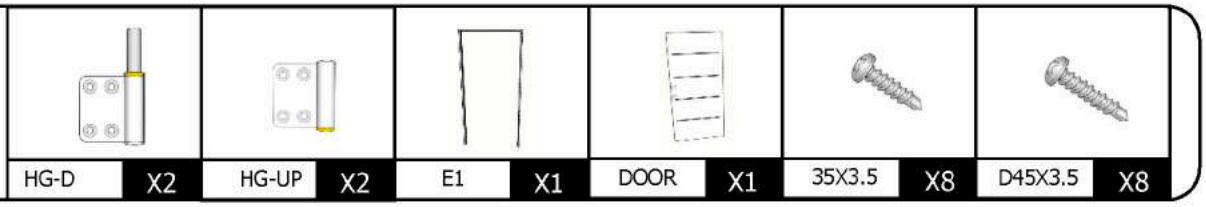

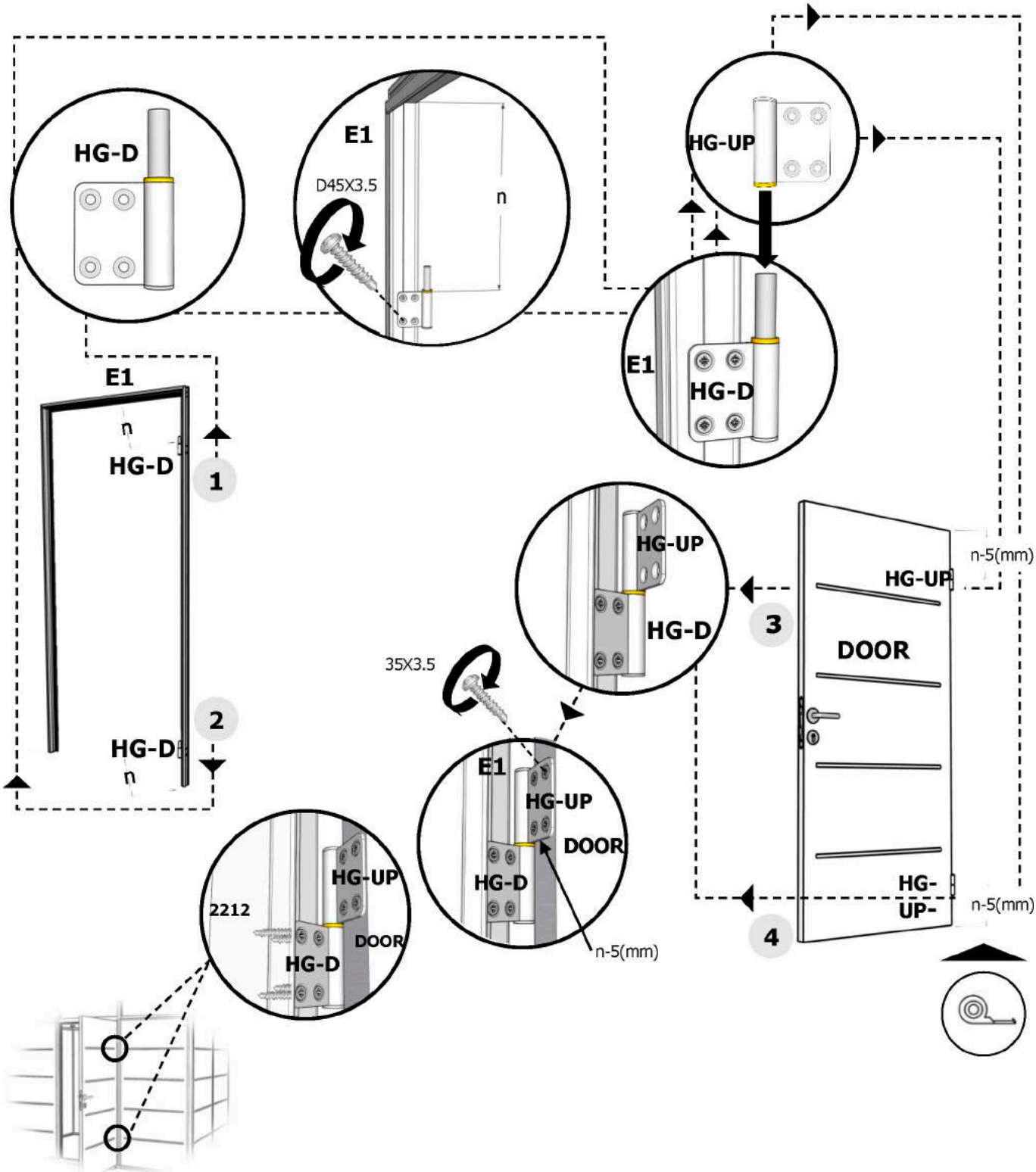

EVERBOX

12

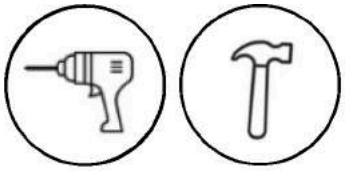

C12


19X3 X10


35X3.5 X2


N4 X2


N1 X1


N2 X1


N3 X1


N5 X1

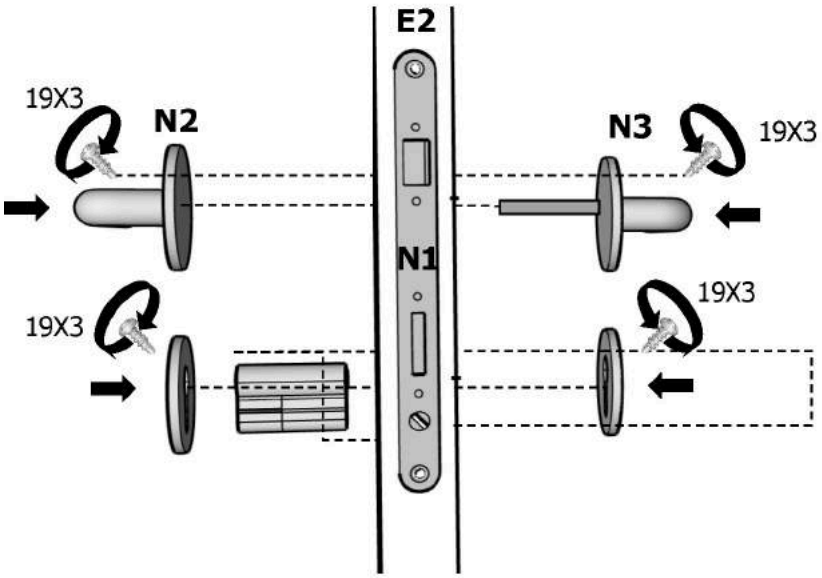

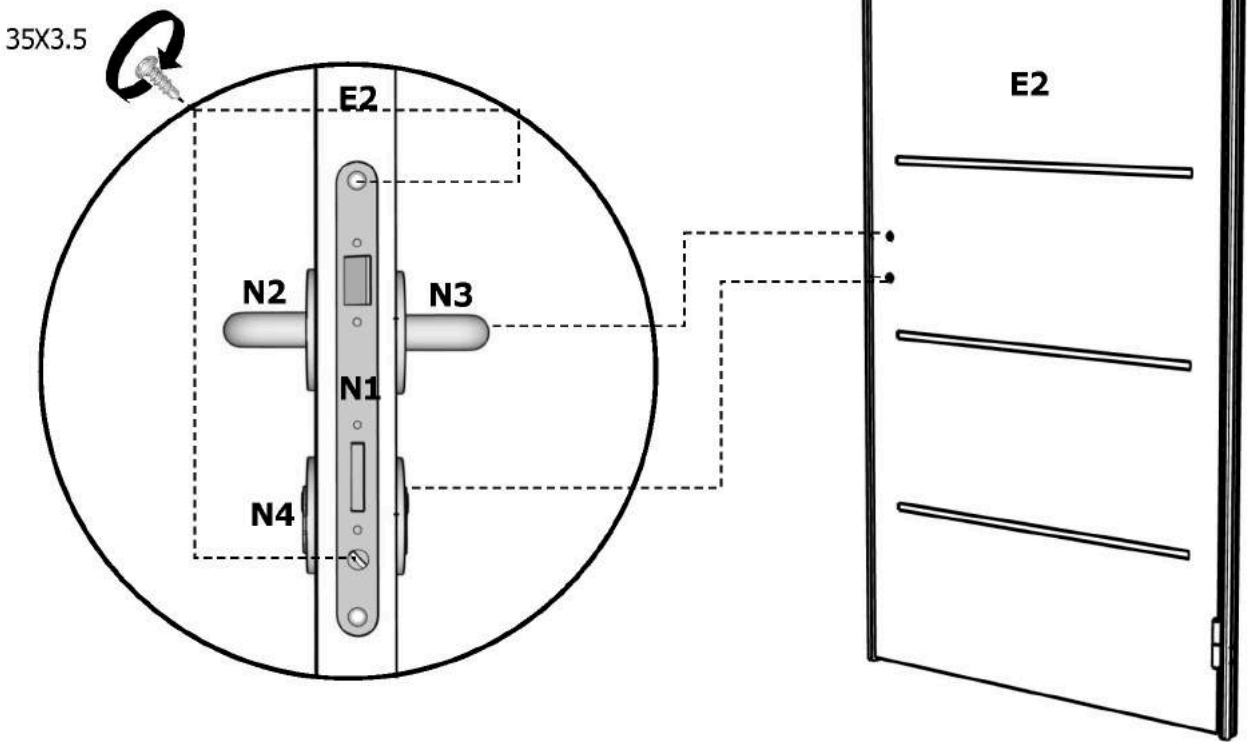

13



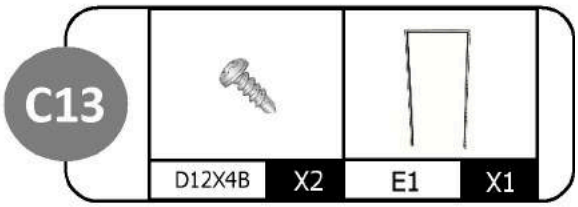
C13
D12X4B
X2
E1
X1

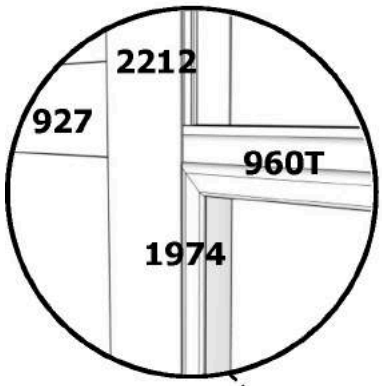
2212
927
960T
1974

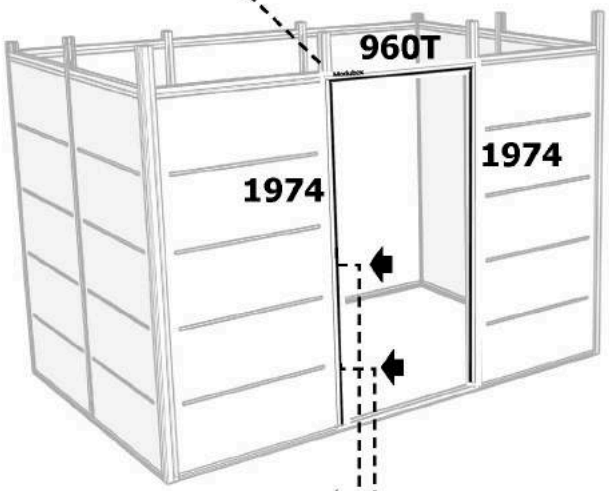
960T
1974
1974

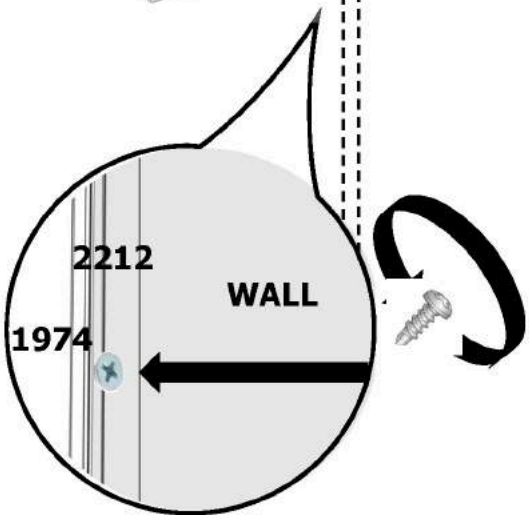
2212
WALL
1974

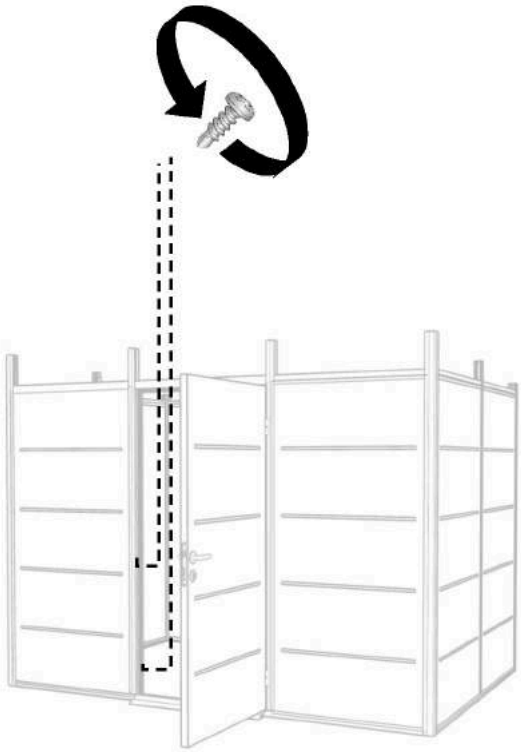

EVERBOX

14

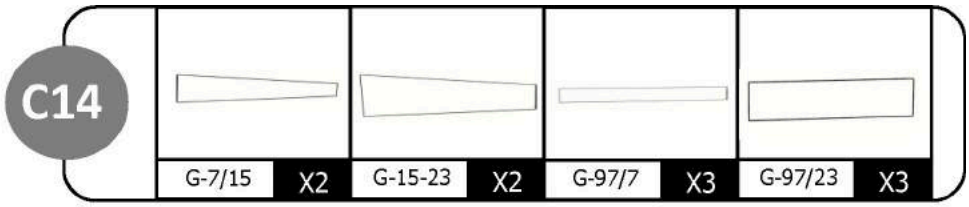

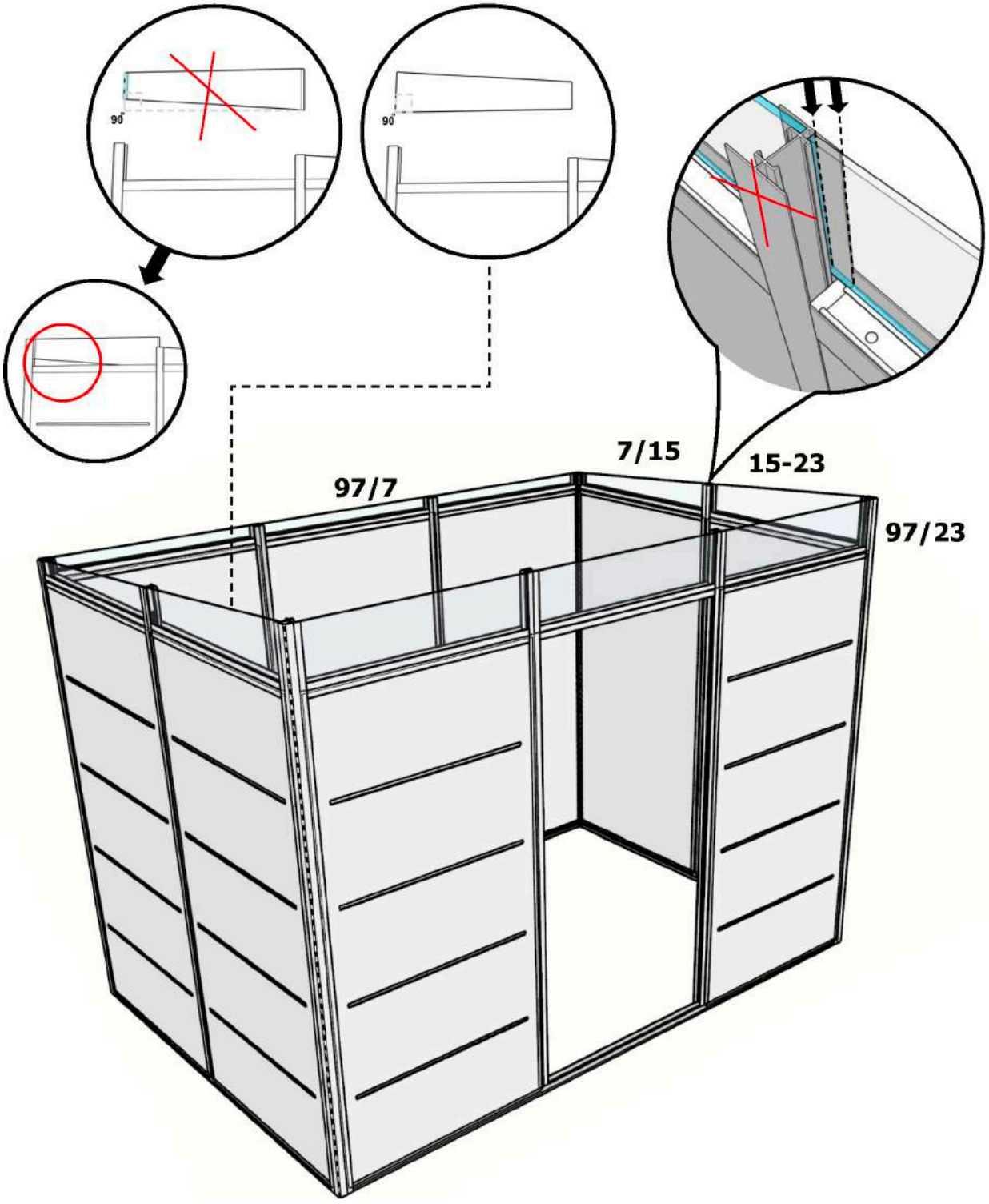

15

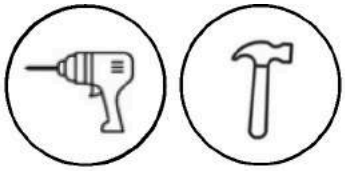

C15

D12X4B	X8	IS	X2	C-RF	X2	AR-3004	X2	AR-2030	X1

1

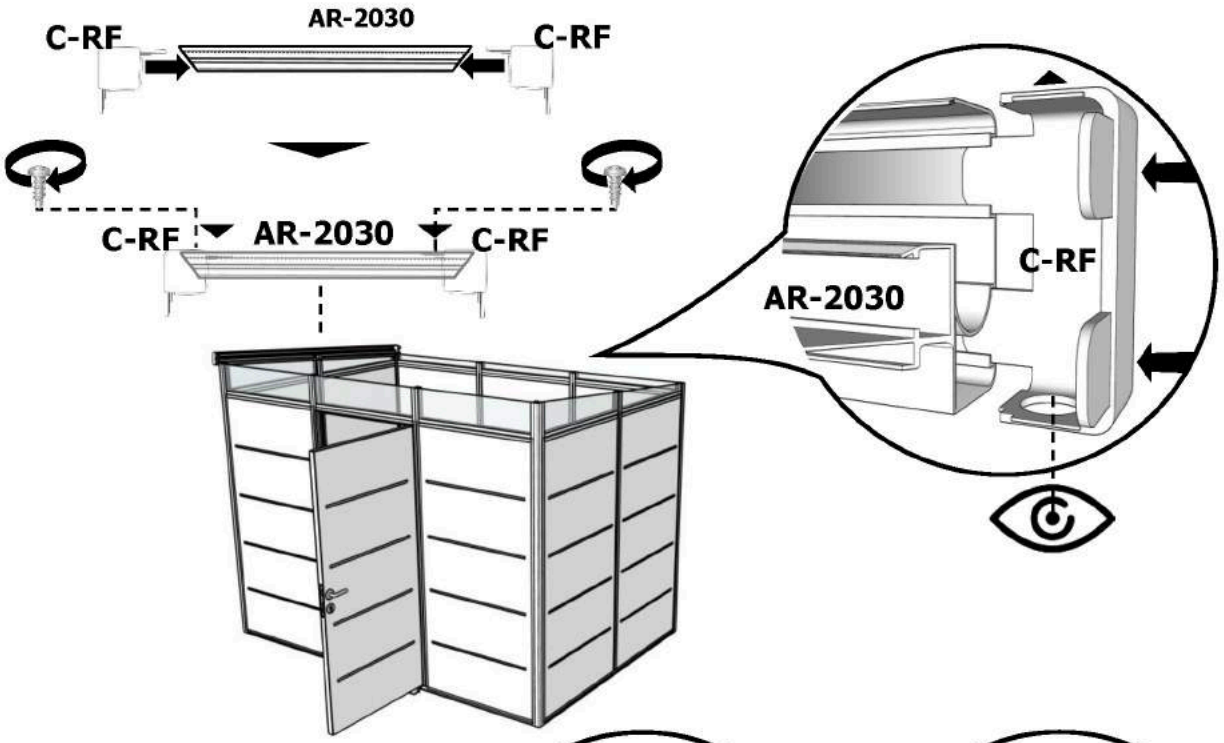

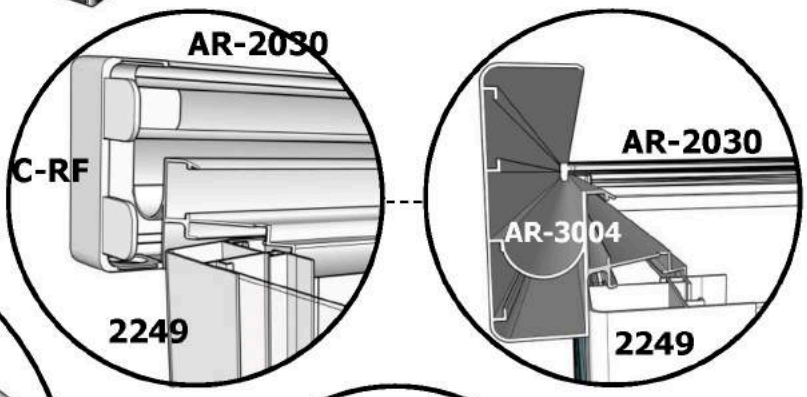

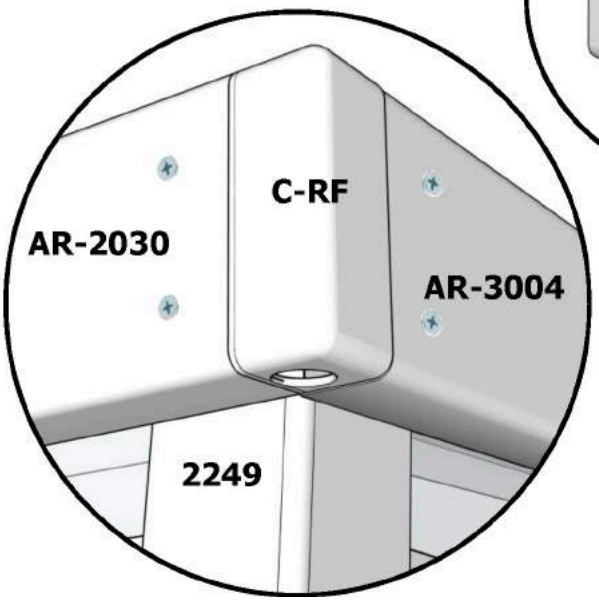

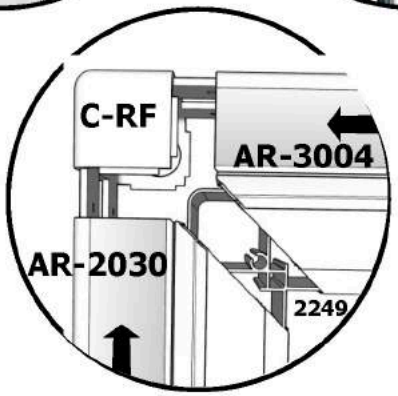

EVERBOX

16



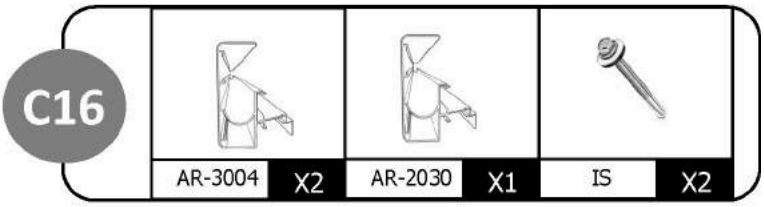
C16
AR-3004
X2
AR-2030
X1
IS
X2

2

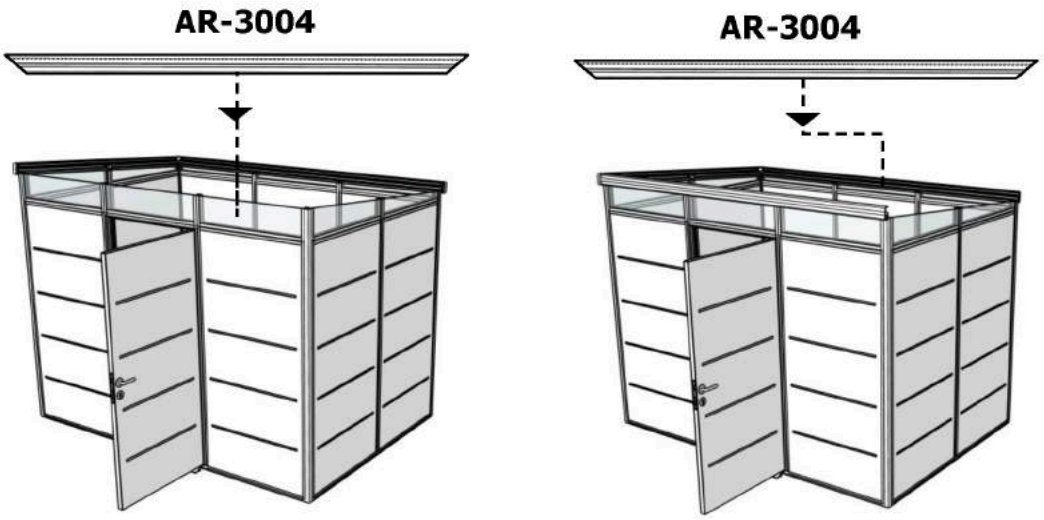
AR-3004
AR-3004

3

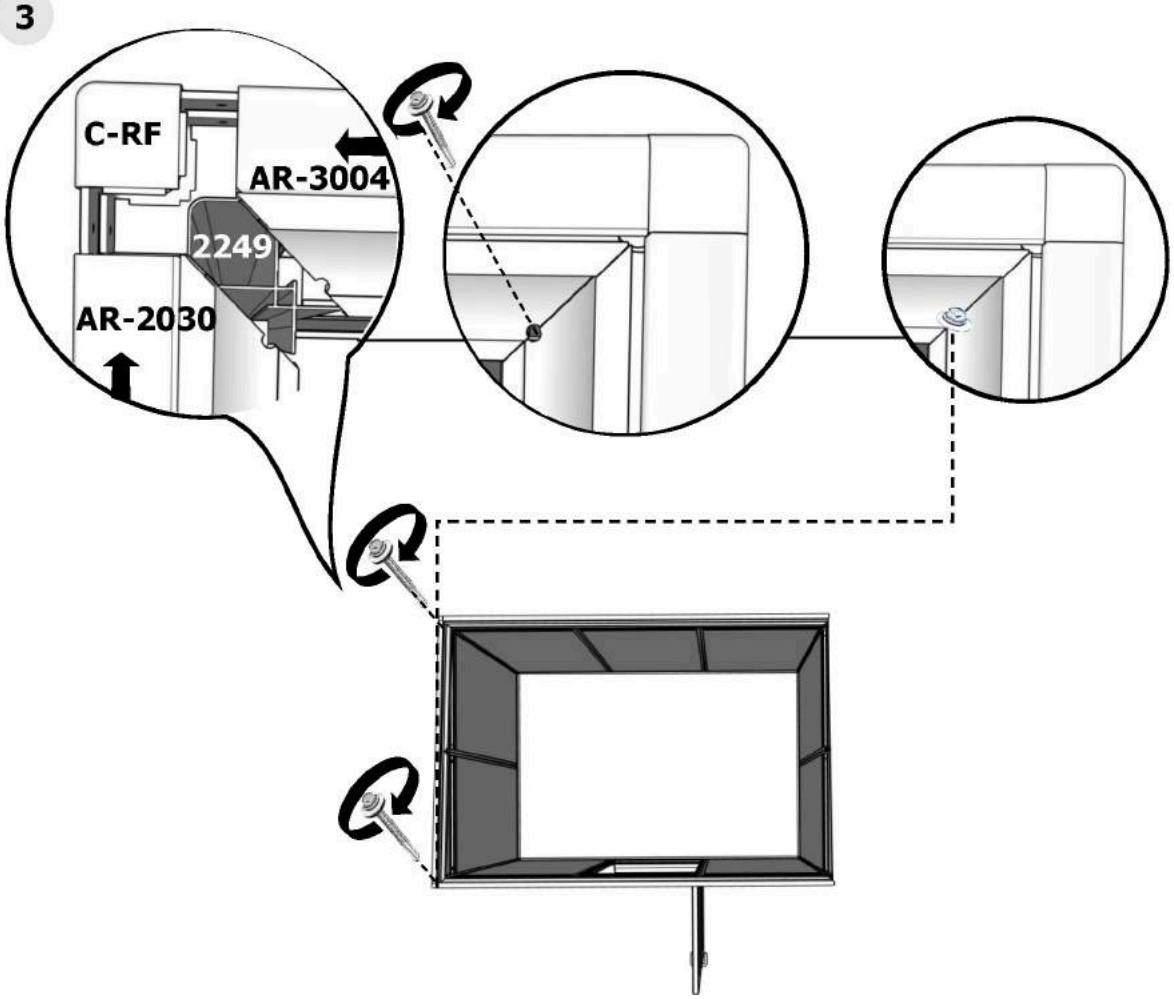
C-RF
AR-3004
2249
AR-2030

17


C17
R-20-M
X1
R-20-S
X1

4

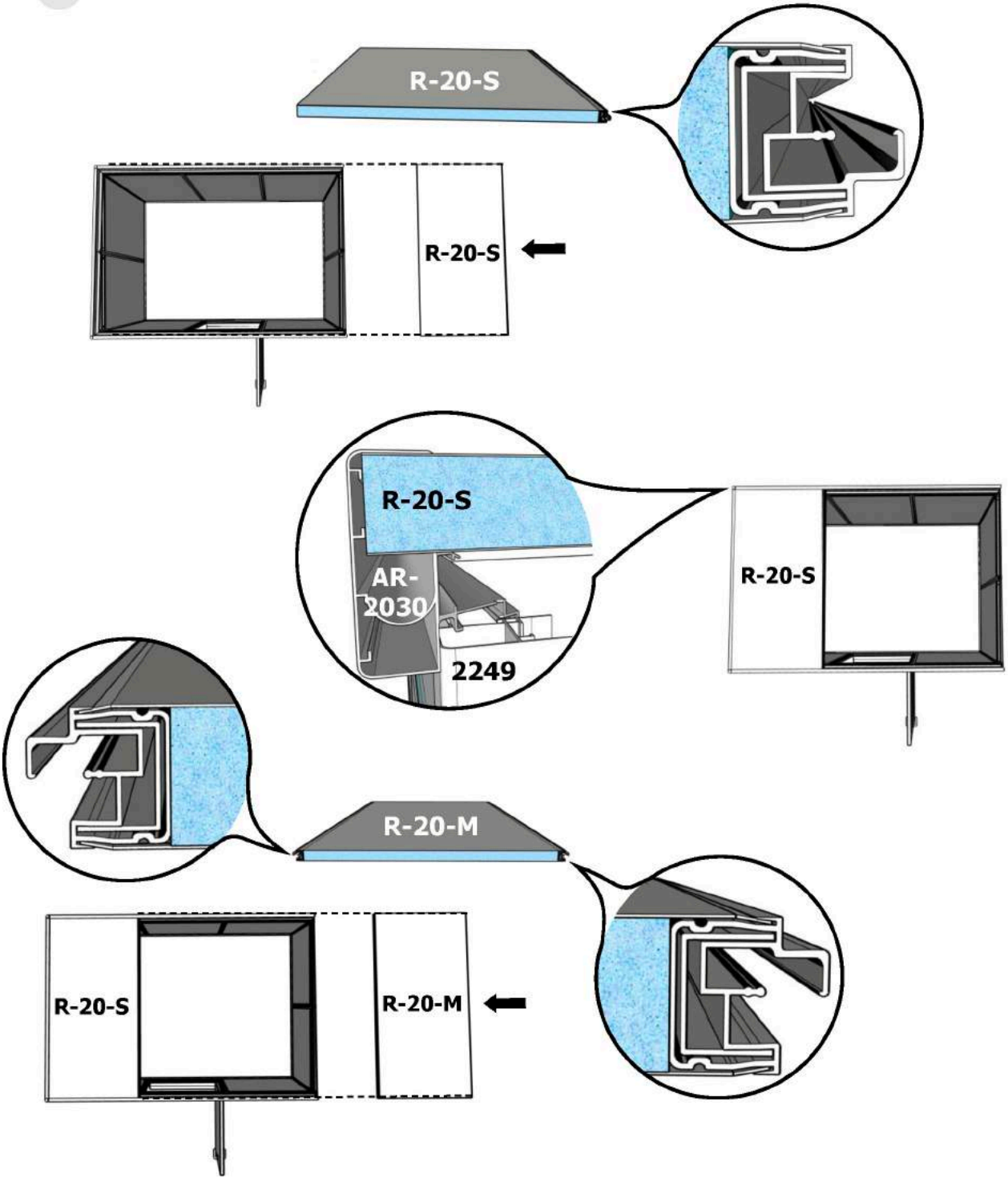
R-20-S
R-20-S
R-20-S
AR-2030
2249
R-20-S
R-20-M
R-20-S
R-20-M

EVERBOX

18



C18

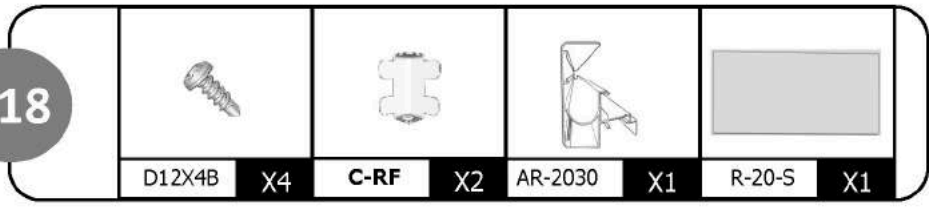
D12X4B X4
C-RF X2
AR-2030 X1
R-20-S X1

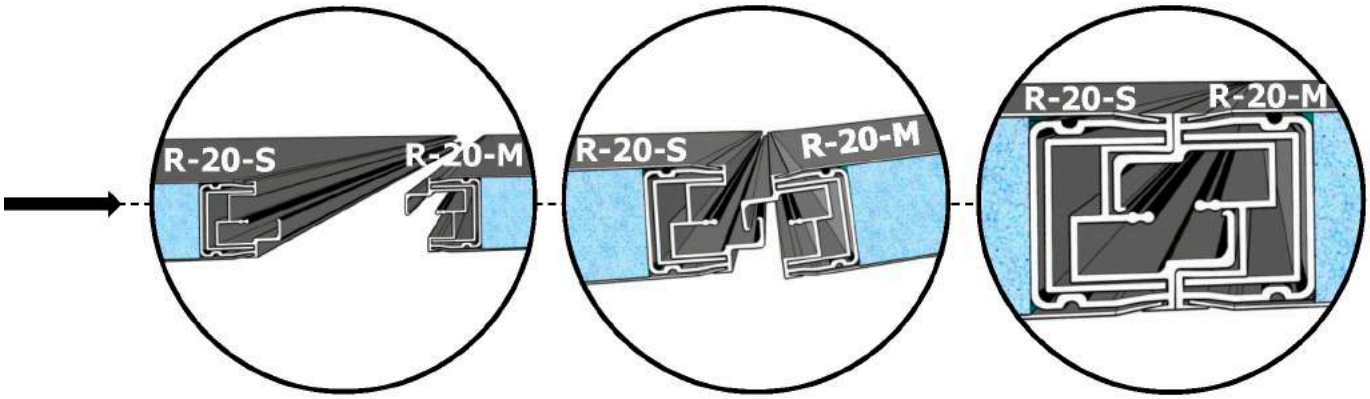
R-20-S
R-20-M
R-20-S
R-20-M
R-20-S
R-20-M

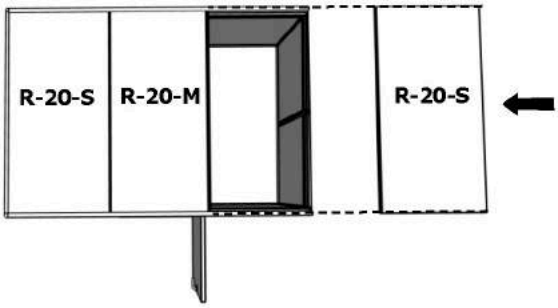
R-20-S
R-20-M
R-20-S

5

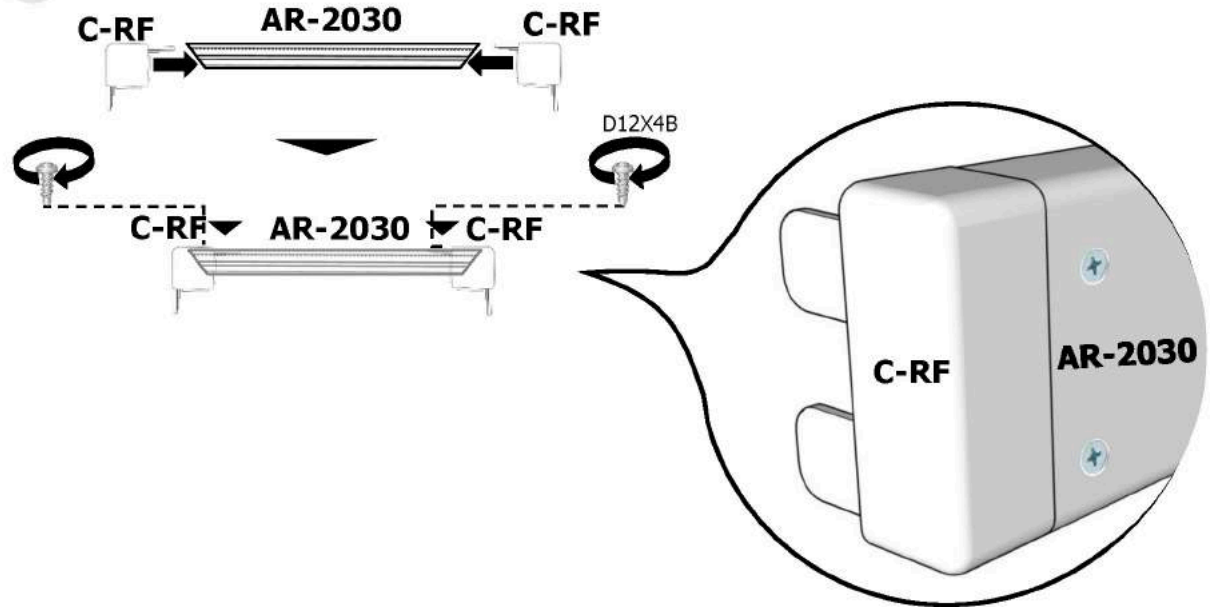
C-RF
AR-2030
C-RF
D12X4B
C-RF
AR-2030
C-RF
C-RF
AR-2030

19

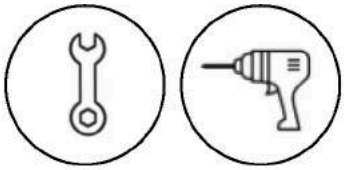

C19

S-H43X6	X2	D12X4B	X4	C-RF	X2	AR-2030	X1

6

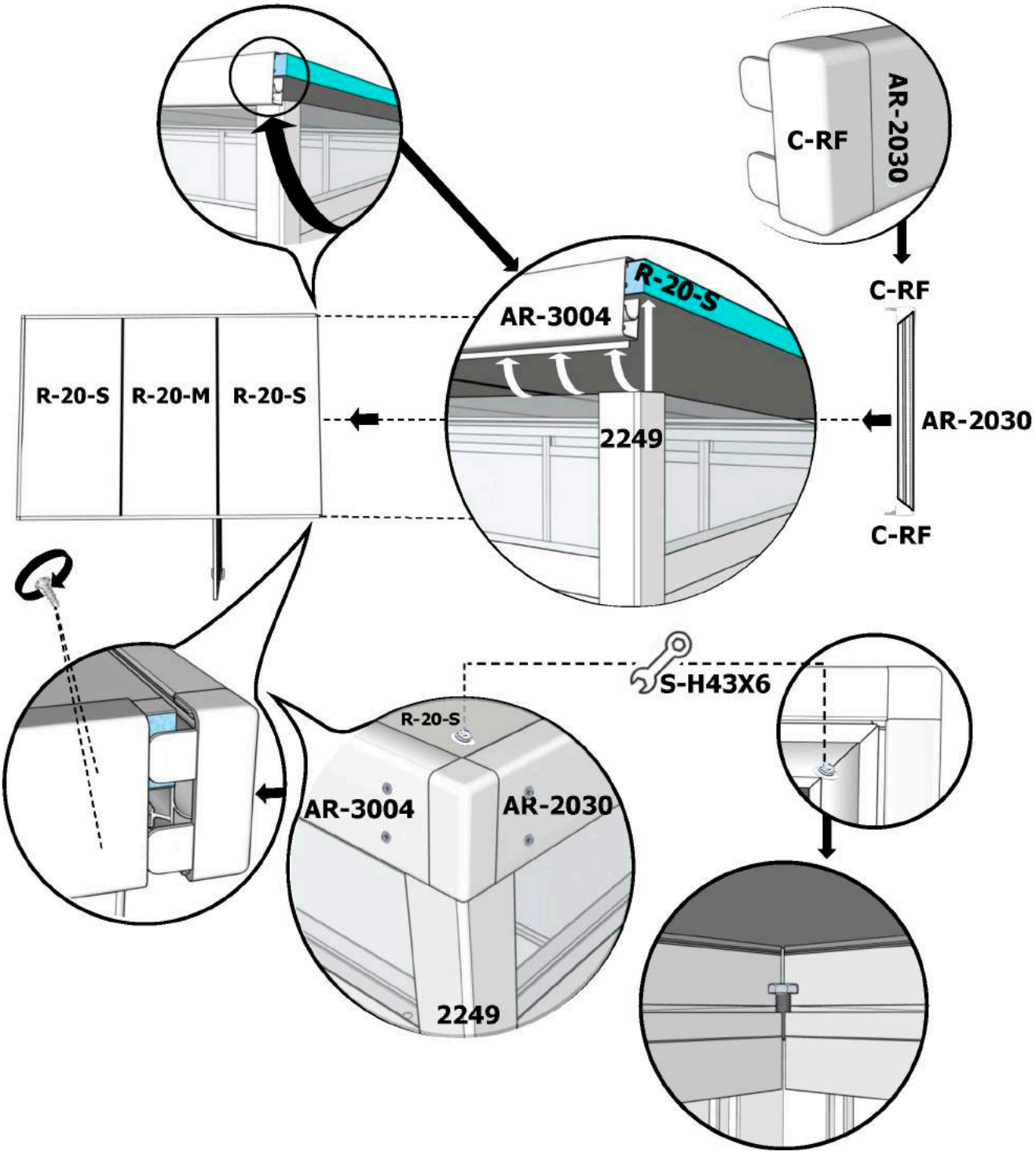

EVERBOX

20

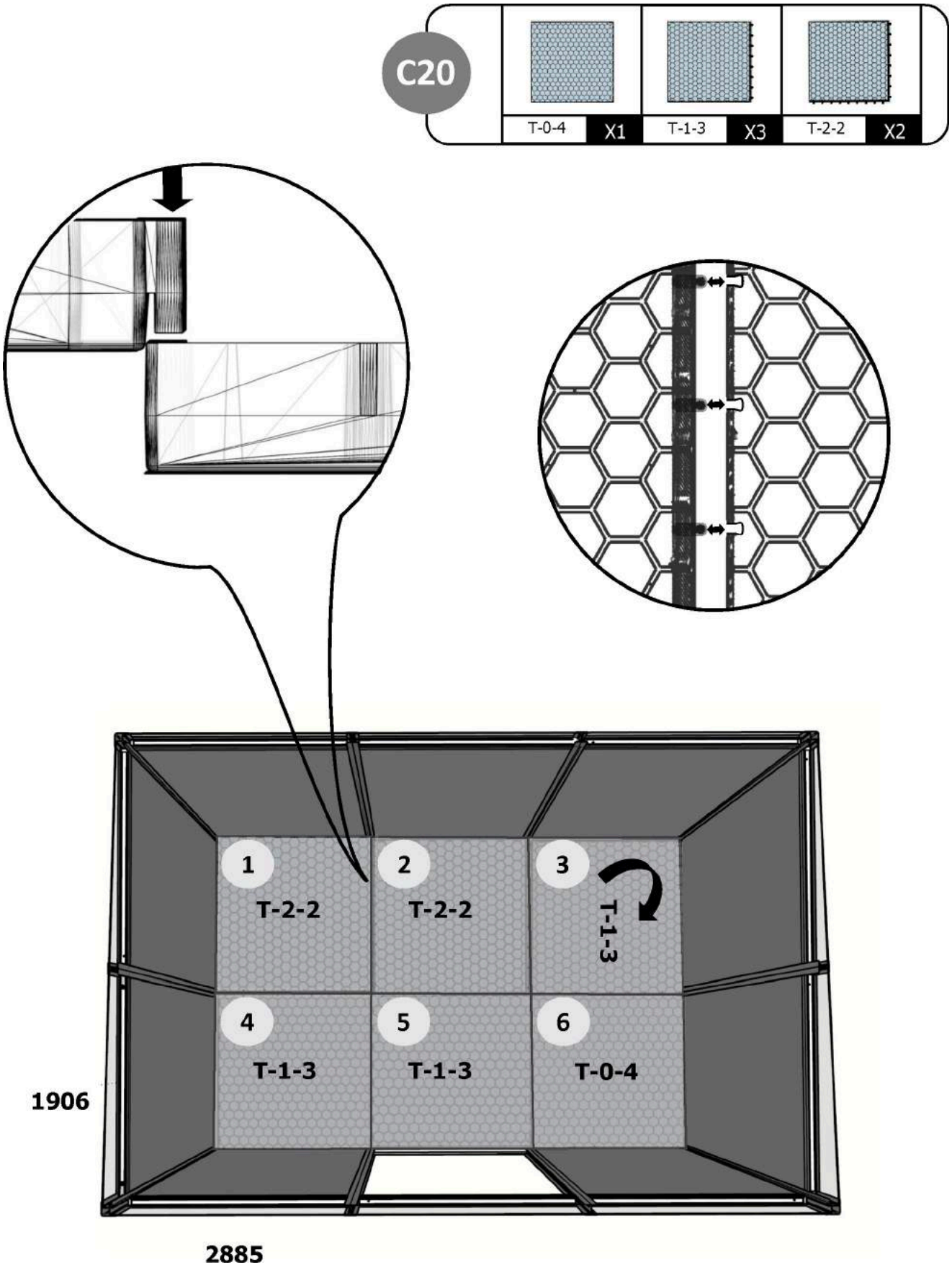
C20
T-0-4
X1
T-1-3
X3
T-2-2
X2
1
T-2-2
2
T-2-2
3
T-1-3
4
T-1-3
5
T-1-3
6
T-0-4
1906
2885

EVERBOX

