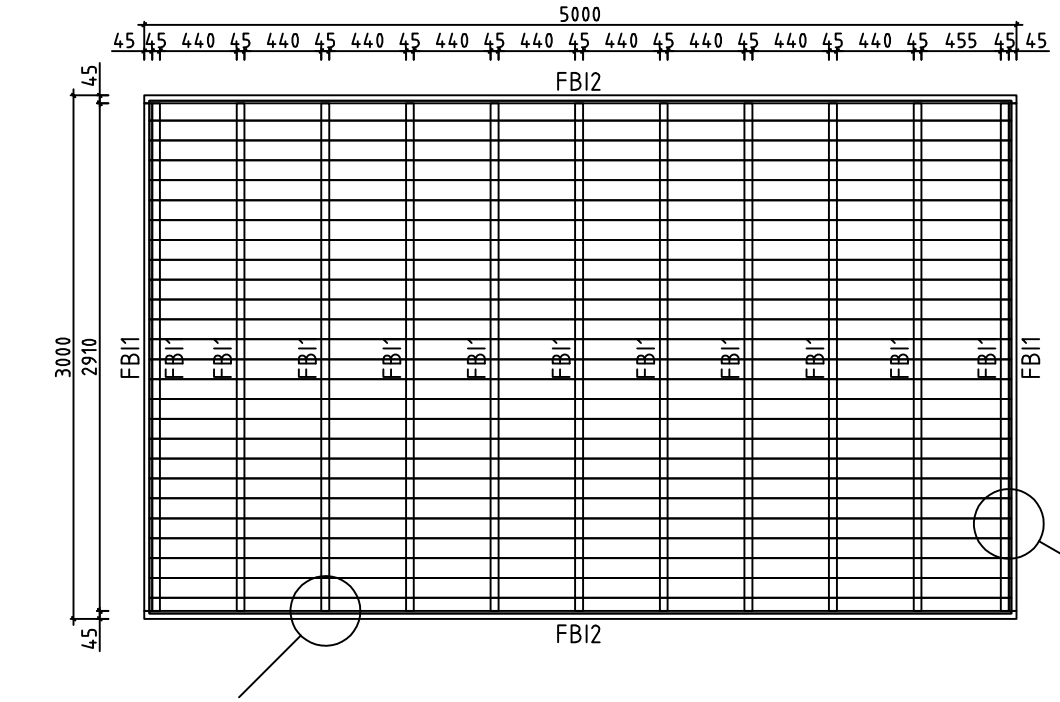

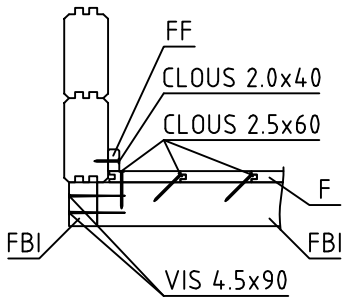

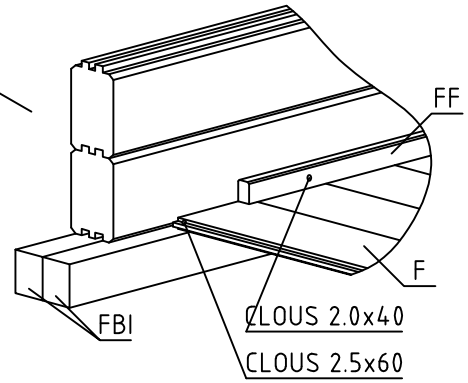

House	1006549 Kit de plancher bois 500x300 R6	Sheet	1
Drawing	FONDATION	Scale	1:35
Material	45x70, 18x114	Date	06.07.2023
Drawer	K.K.	File	1006549 Kit de plancher bois 500x300 R6.dwg

Pos	Spécification	PZS	Profile (mm)	L (mm)
FBI2	POUTRES DE FONDATION IMPRÉGNÉS IMM	2	45x70	5000
FBI1	POUTRES DE FONDATION IMPRÉGNÉS IMM	13	45x70	2910
F1	PLANCHER ou	26+1 34+1	18x114 18x88	4940
FF1	BAGUETTE DE FINITION DE PLANCHER		18x35	16m
	CLOUS POUR FF1	40	ø2.0	40
	CLOUS POUR F1	370	ø2.5	60
	VIS POUR FBI1, FBI2	70	ø4.5	90

House 1006549 Kit de plancher bois 500x300 R6	Material	File 1006549 Kit de plancher bois 500x300 R6.dwg	Sheet 2