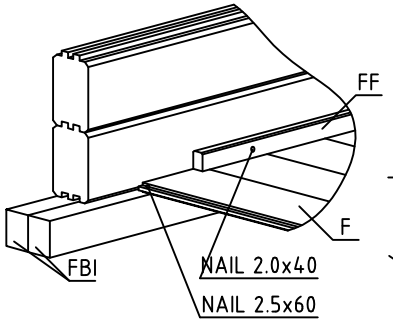

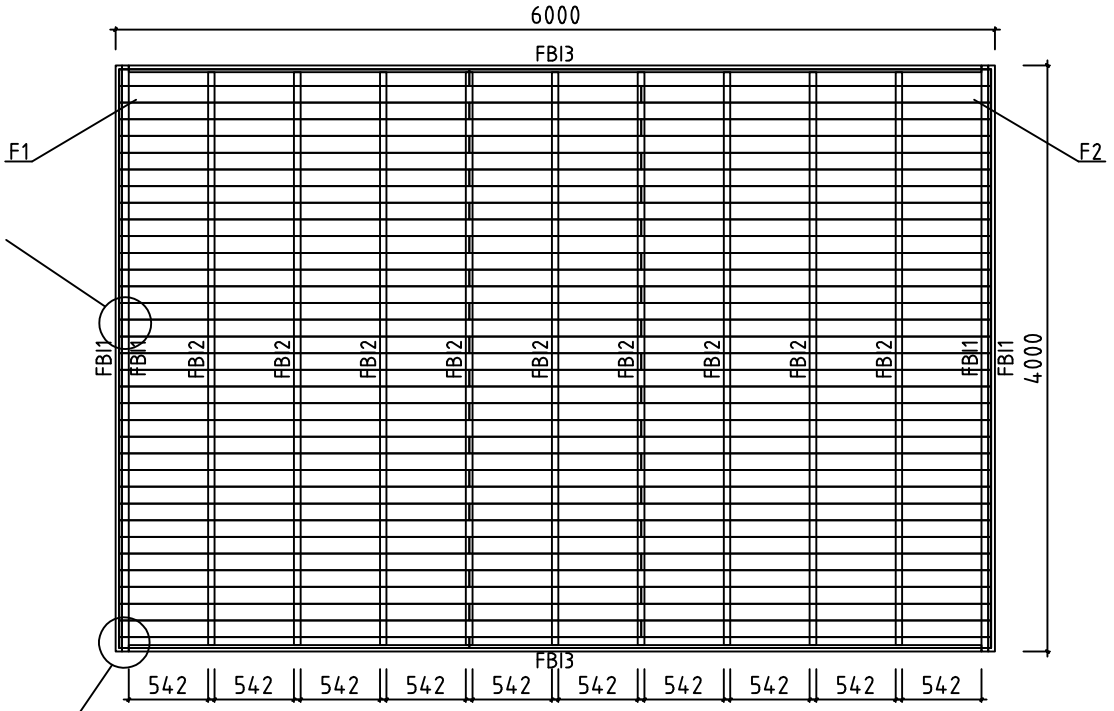

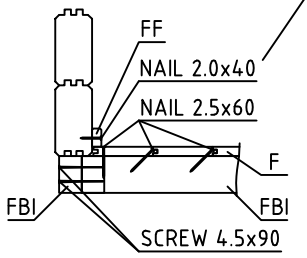

House	1005749 Kit de plancher bois 600x400	Sheet	1
Drawing	GROUNDPLAN	Scale	1:50
Material	45x70	Date	14.06.2023
Drawer	K.K.	File	1005749 Kit de plancher bois 600x400.dwg

Pos	1005749 Kit de plancher bois 600x400	Pcs.	Profil (mm)	L (mm)
FBI3	FLOORBEAMS-FUSSBODENBALKEN-POUTRES DE FONDATION IMPRÉGNÉS IMM	2	45x70	5820
FBI1	FLOORBEAMS-FUSSBODENBALKEN-POUTRES DE FONDATION IMPRÉGNÉS IMM	4	45x70	4000
FBI2	FLOORBEAMS-FUSSBODENBALKEN-POUTRES DE FONDATION IMPRÉGNÉS IMM	9	45x70	3910
F1	FLOORBOARD-FUSSBODENBRETT-PLANCHER or-oder-ou	46+2 35+2	88x18 114x18	3561
F2	FLOORBOARD-FUSSBODENBRETT-PLANCHER or-oder-ou	46 35	88x18 114x18	2390
FF1	FLOOR FILLET-FUSSBODENLEISTE-BAGUETTE DE FINITION DE PLANCHER 		18x35	20.5
	NAIL-NAGEL-CLOUS FOR-FÜR-POUR FF1	69	ø2.0	40
	NAIL-NAGEL-CLOUS FOR-FÜR-POUR F1	425	ø2.5	60
	SCREWS-SCHRAUBEN-VIS FOR-FÜR-POUR FBI2	36	ø4.5	90
	SCREWS-SCHRAUBEN-VIS FOR-FÜR-POUR FBI1, FBI3	8	ø5.0	120

House 1005749 Kit de plancher bois 600x400	Material	File 1005749 Kit de plancher bois 600x400.dwg	Sheet 2