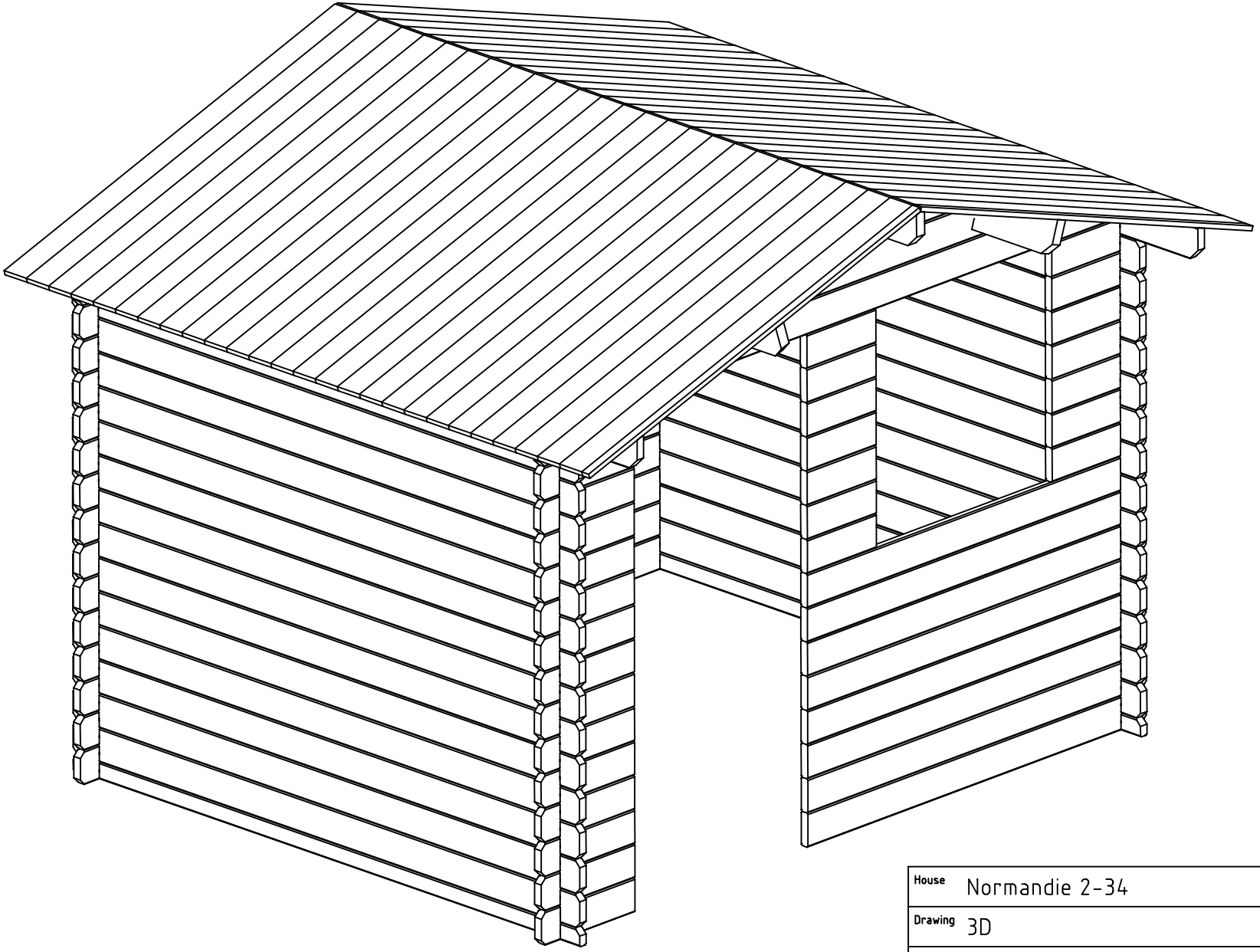

House	Normandie 2-34	Sheet	1
Drawing	3D	Scale	
Material	34x135	Date	23.02.2015
Drawer	RP	File	Normandie 2-34 3D.dwg

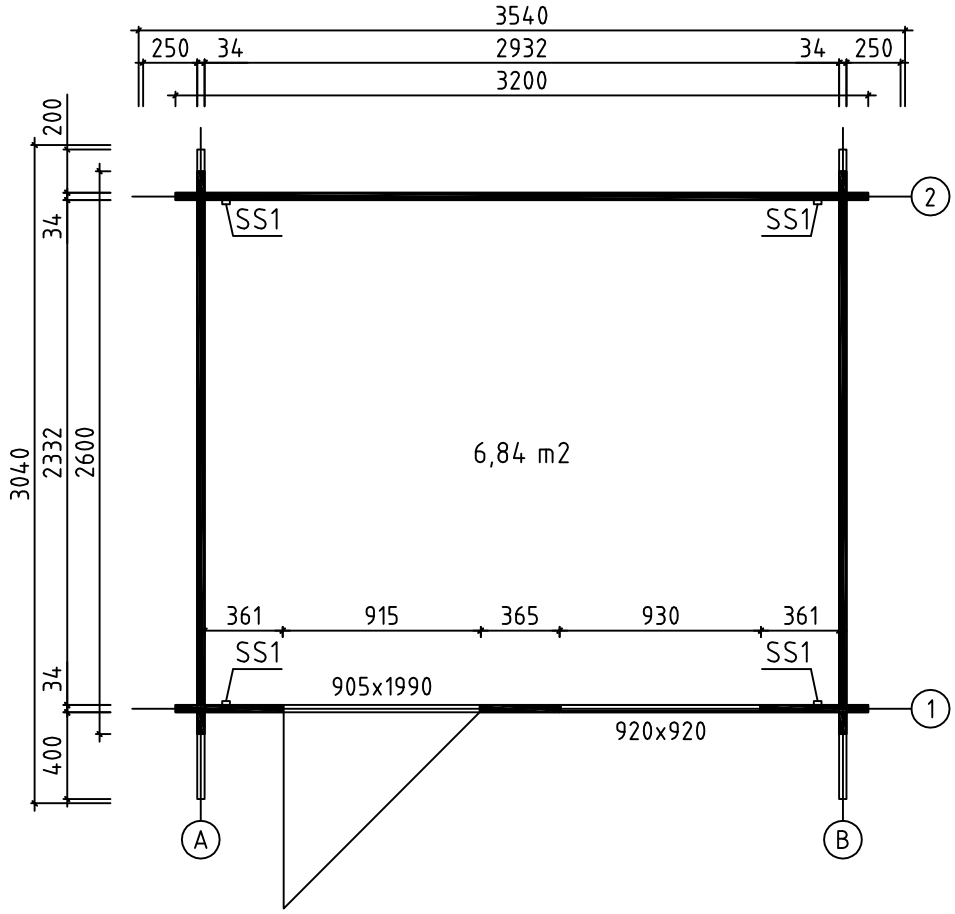

House	Normandie 2-34	Sheet	2
Drawing	PLAN DE MASSE	Scale	1:35
Material	34x135	Date	23.01.2015
Drawer	RP	File	Normandie 2-34.dwg

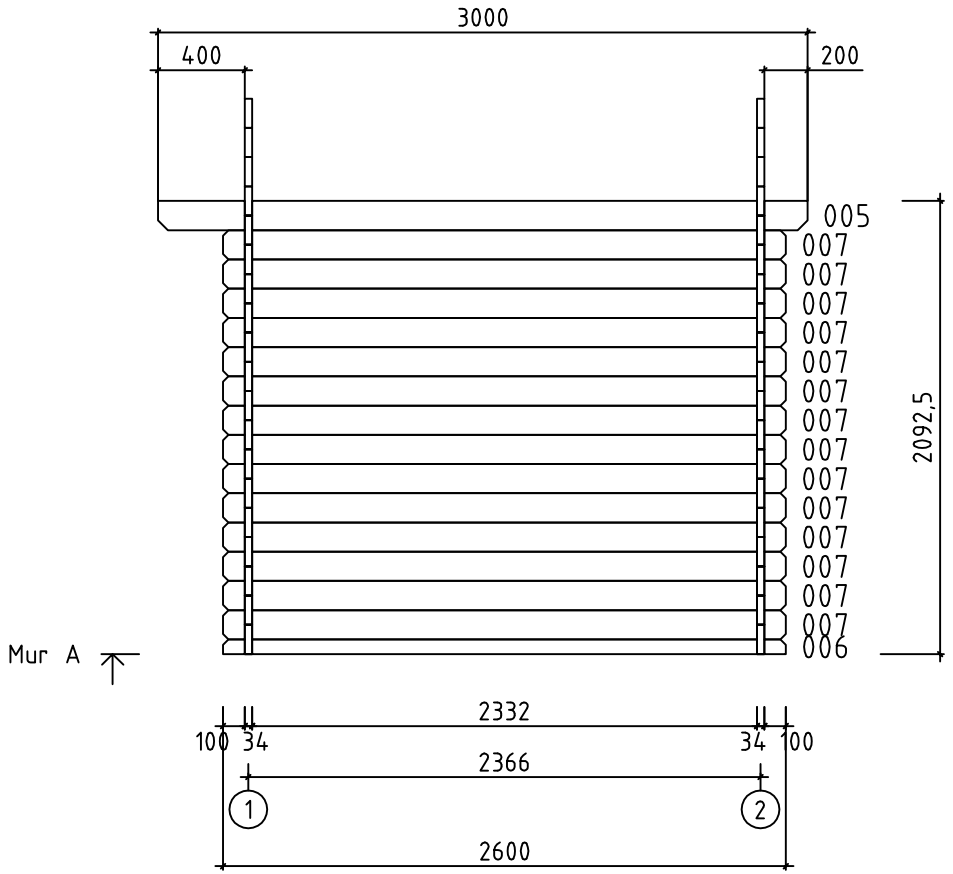

House	Normandie 2-34	Sheet	3
Drawing	MUR A	Scale	1:35
Material	34x135	Date	23.01.2015
Drawer	RP	File	Normandie 2-34.dwg

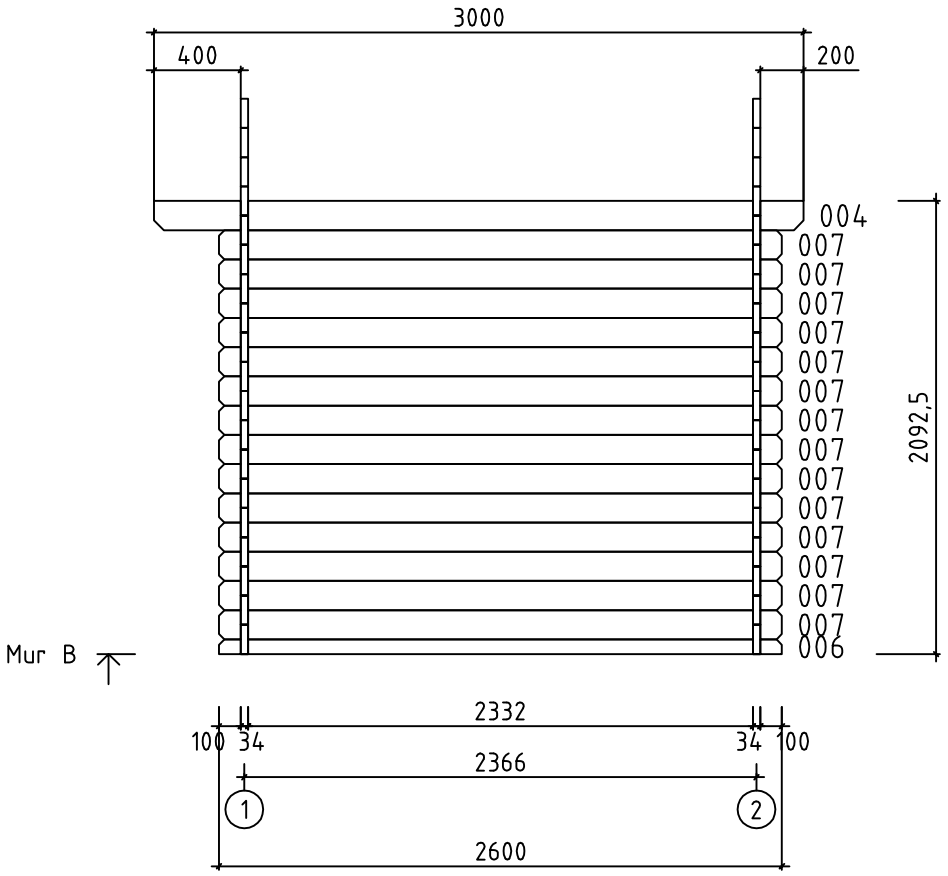

House	Normandie 2-34	Sheet	4
Drawing	MUR B	Scale	1:35
Material	34x135	Date	23.01.2015
Drawer	RP	File	Normandie 2-34.dwg

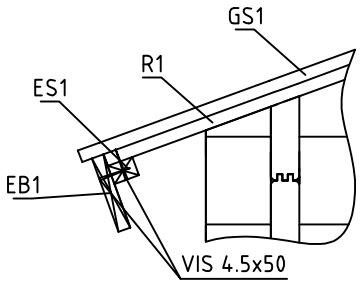

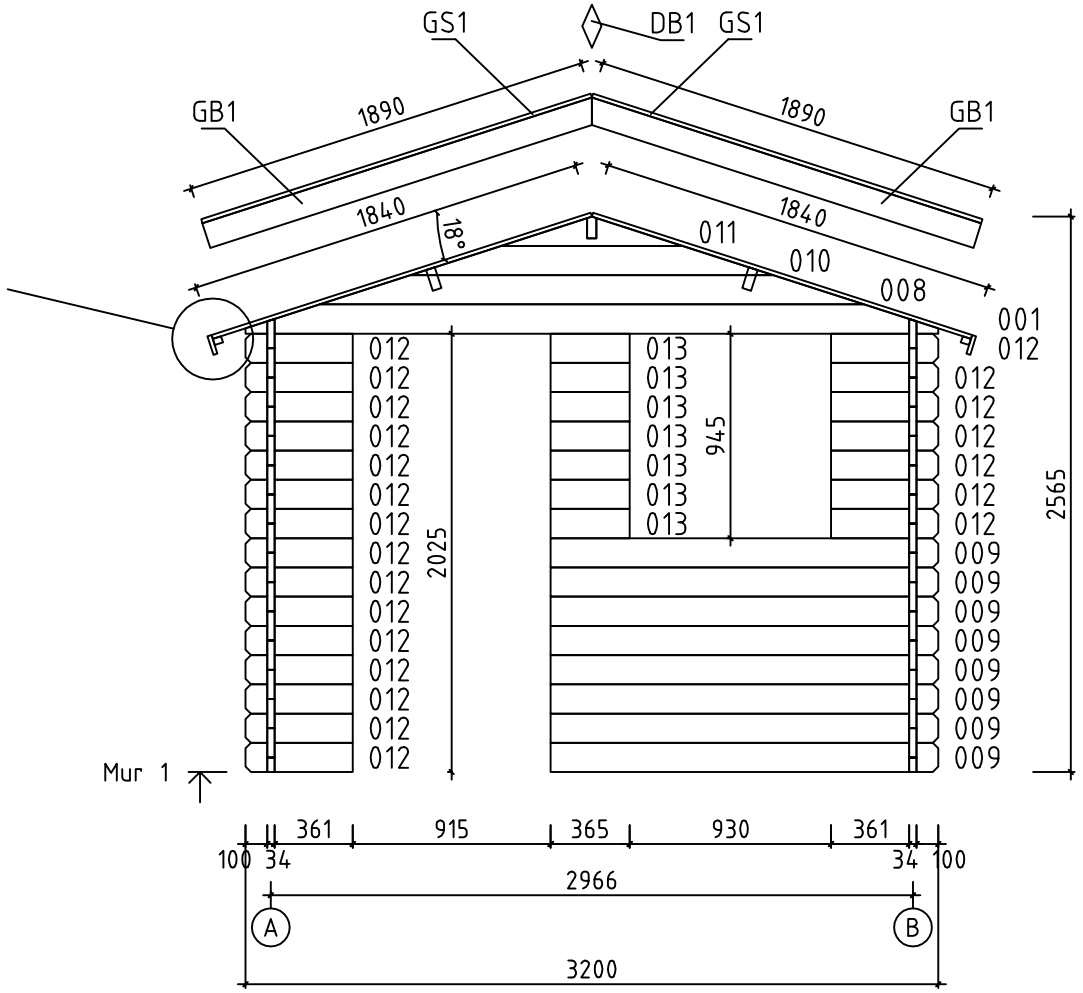

House	Normandie 2-34	Sheet	5
Drawing	MUR 1	Scale	1:35
Material	34x135	Date	23.01.2015
Drawer	RP	File	Normandie 2-34.dwg

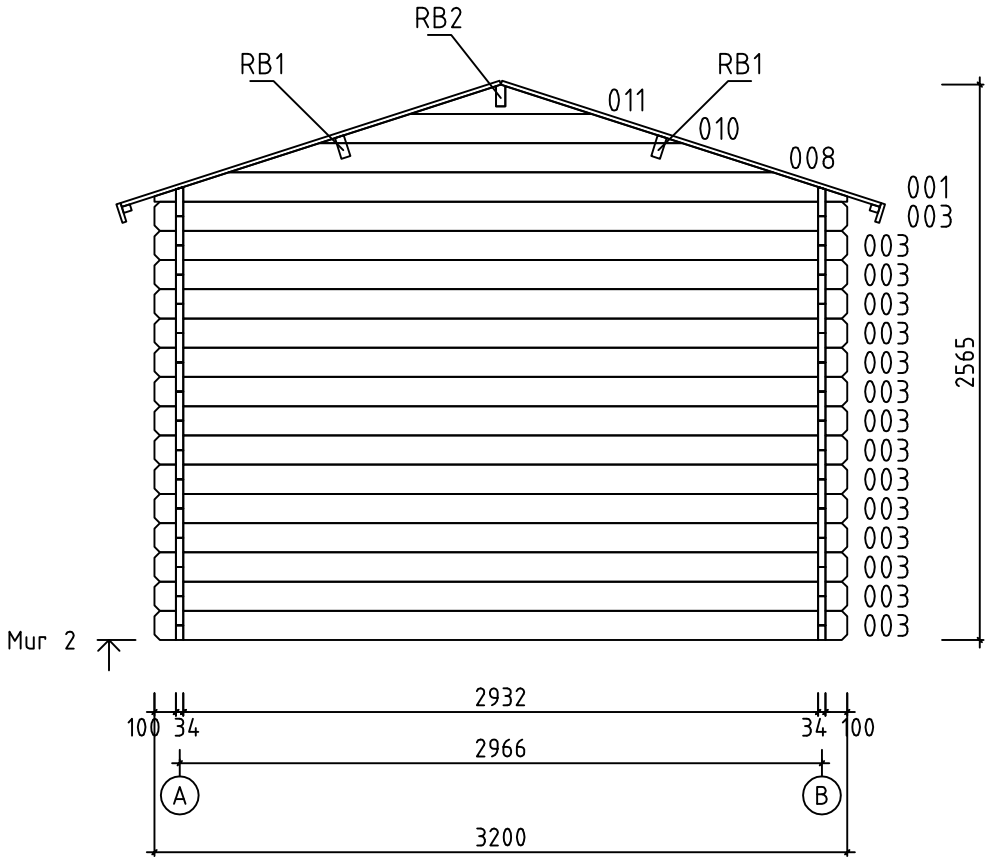

House	Normandie 2-34	Sheet	6
Drawing	MUR 2	Scale	1:35
Material	34x135	Date	23.01.2015
Drawer	RP	File	Normandie 2-34.dwg

Pos	Spécification	Unités	Profil (mm)	L (mm)
002	MADRIER DE RÉSERVE 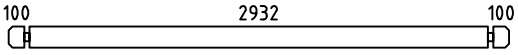	1	34x135	3200
003	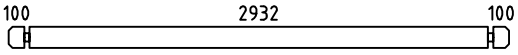	15	34x135	3200
004	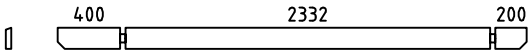	1	34x135	3000
005	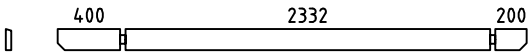	1	34x135	3000
006	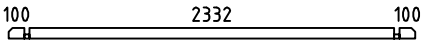	2	34x68	2600
007	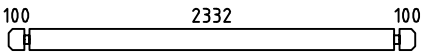	28	34x135	2600
009	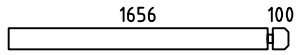	8	34x135	1790
012		22	34x135	495
013		7	34x135	365
W1-1 W2-1	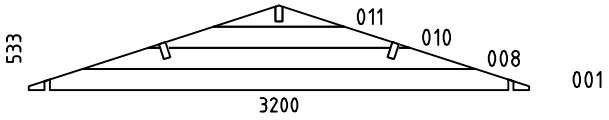	2	34x533	3200
HB	MADRIERS D´ASSEMBLAGE 	2	34x135	300
RB1	SOLIVES DE PLAFOND 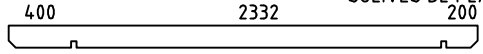	2	43x140	3000
RB2	SOLIVES DE PLAFOND 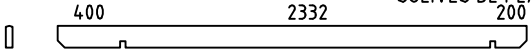	1	43x140	3000
R1	VOLIGES  OU	54+2 70+2	114x19 88x19	1840
GB1	PLANCHE DE RIVE 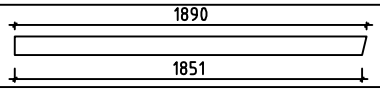	4	19x120	1890
GS1	BAGUETTES POUR FIXER LES PLANCHES DE RIVE 	4	19x70	1890
EB1	LATTES SOUS VOLIGES 	2	19x90	3000
ES1	BAGUETTES POUR FIXER LES LATTES SOUS VOLIGES 	2	30x40	3000
DB1	ELÉMENTS DE DÉCORATION 	2	19x90	200
SS1	BAGUETTE DE TEMPETE TYPE 2	4	19x35	1990
	VISSER POUR SS1 	8	M8	70
	RONDELLE POUR SS1 	8	M8	
	ÉCROU POUR SS1 	8	M8	
	CLOUS POUR R1	220	⌀2.5	60

House Normandie 2-34	Material	File Normandie 2-34.dwg	Sheet 7

Pos	Spécification	Unités	Profil (mm)	L (mm)
	CLOUS POUR LE REVÉTEMENT DE TOIT	180	⌀2.5	20
	VIS POUR GB1, GS1, EB1, ES1, DB1	60	⌀4.5	50
	VIS POUR RB1, RB2, W1-1, W2-1	22	⌀6.0	160
	REVÉTEMENT DE TOIT R = 15m	1,0		
	POIGNÉE DE FENÊTRE (EN KIT)	1		
	REJET D´EAU POUR FENÉTRE	1		
	POIGNÉE DE PORTE (EN KIT)	1		
	SERRURE DE PORTE + CLÉS	1		
	CROISILLONS POUR PORTE	1		
	CROISILLONS POUR FENÉTRE	1		
	PORTE (gauche) AST_PL V 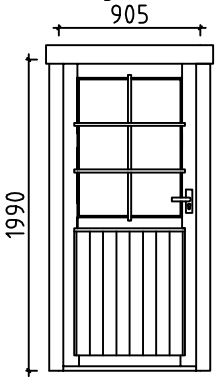	1	905	1990
	FENÉTRE (gauche) AST_KP_PL V 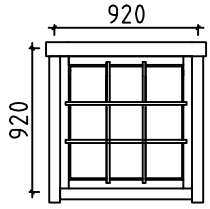	1	920	920

House Normandie 2-34	Material	File Normandie 2-34.dwg	Sheet 8

#001	1,2	3200	2
#002		3200	1
#003	2	3200	15
#004	B	3000	1
#005	A	3000	1
#006	A,B	2600	2
#007	A,B	2600	28
#008	1,2	2513	2
#009	1	1790	8
#010	1,2	1675	2
#011	1,2	838	2
#012	1	495	22
#013	1	365	7