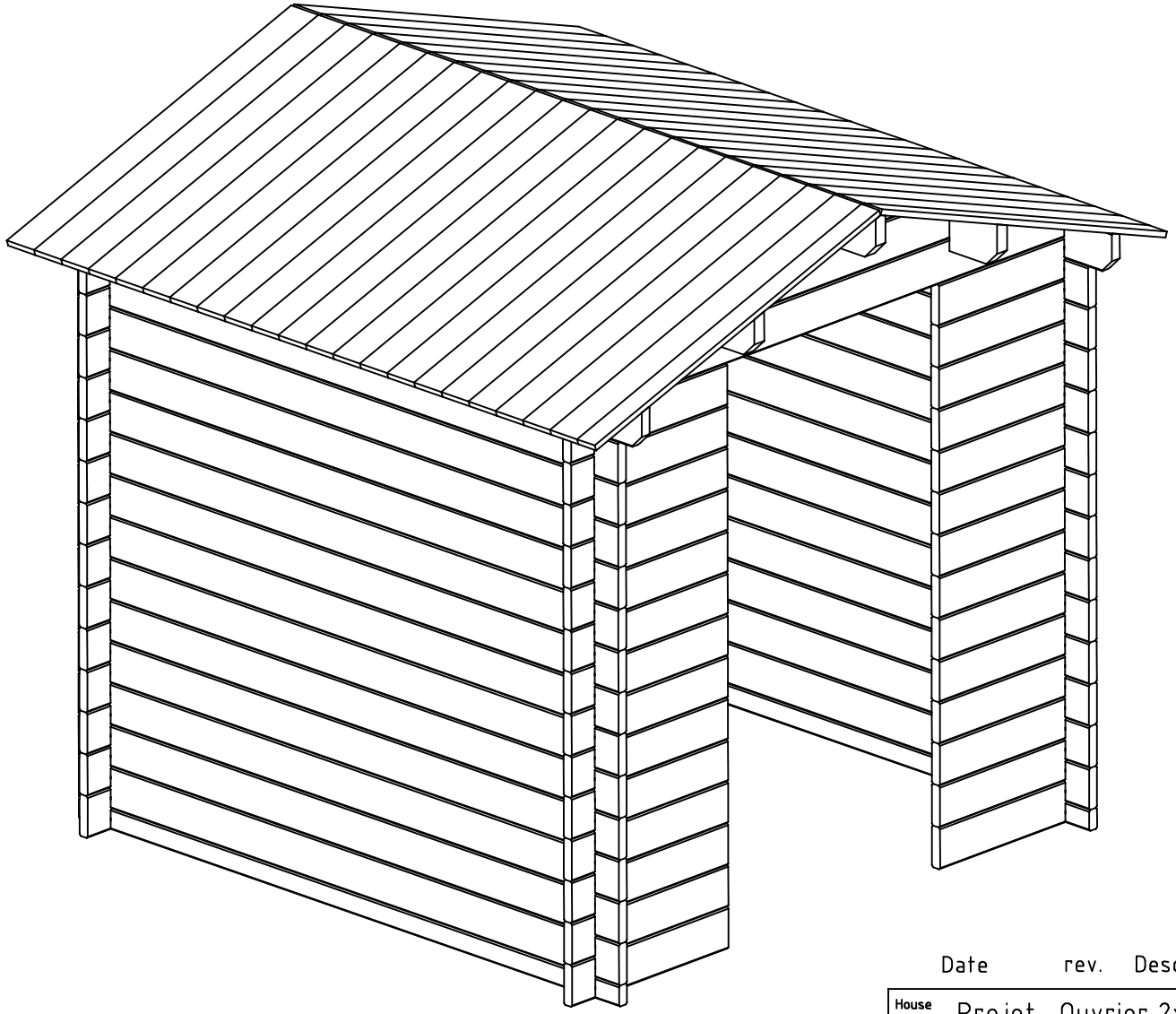

Date	rev.	Description

House	Projet_Ouvrier 2x2 34	Sheet	1
Drawing	3D	Scale	
Material	34x135	Date	31.10.2013
Drawer	RP	File	Projet_Ouvrier 2x2 34 3D.dwg

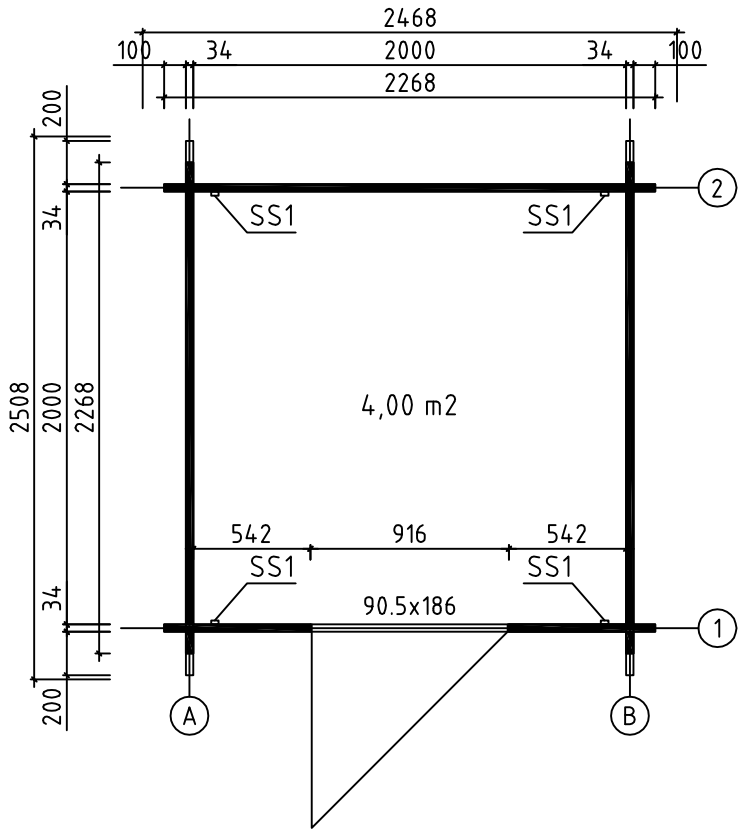

House	Projet__Ouvrier 2x2 34	Sheet	2
Drawing	PLAN DE MASSE	Scale	1:35
Material	34x135	Date	31.10.2013
Drawer	RP	File	Projet__Ouvrier 2x2 34.dwg

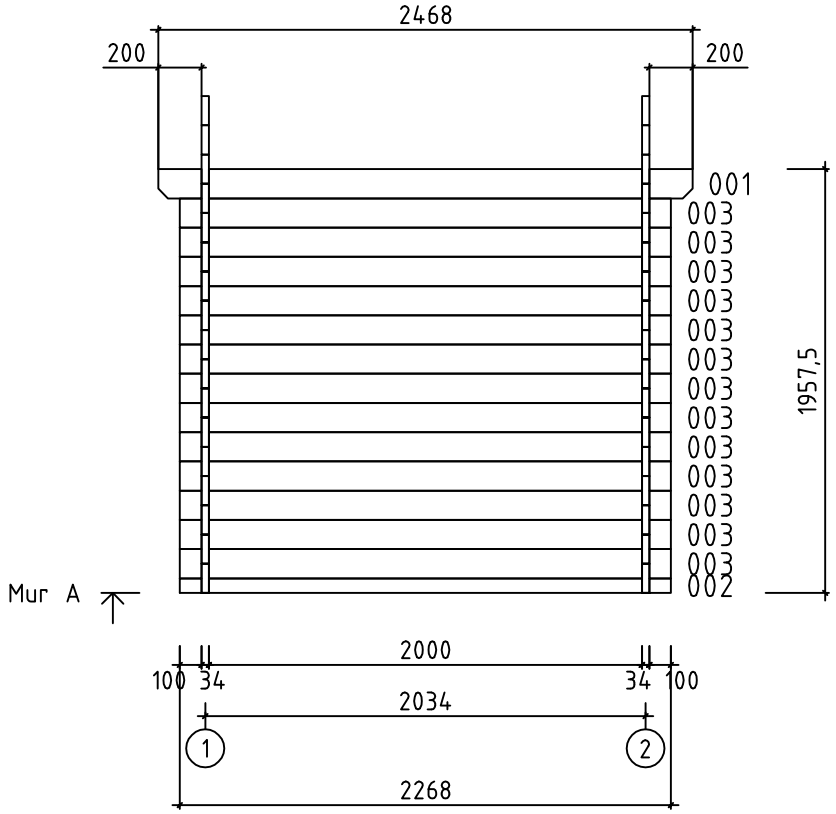

House	Projet_Ouvrier 2x2 34	Sheet	3
Drawing	MUR A	Scale	1:35
Material	34x135	Date	31.10.2013
Drawer	RP	File	Projet_Ouvrier 2x2 34.dwg

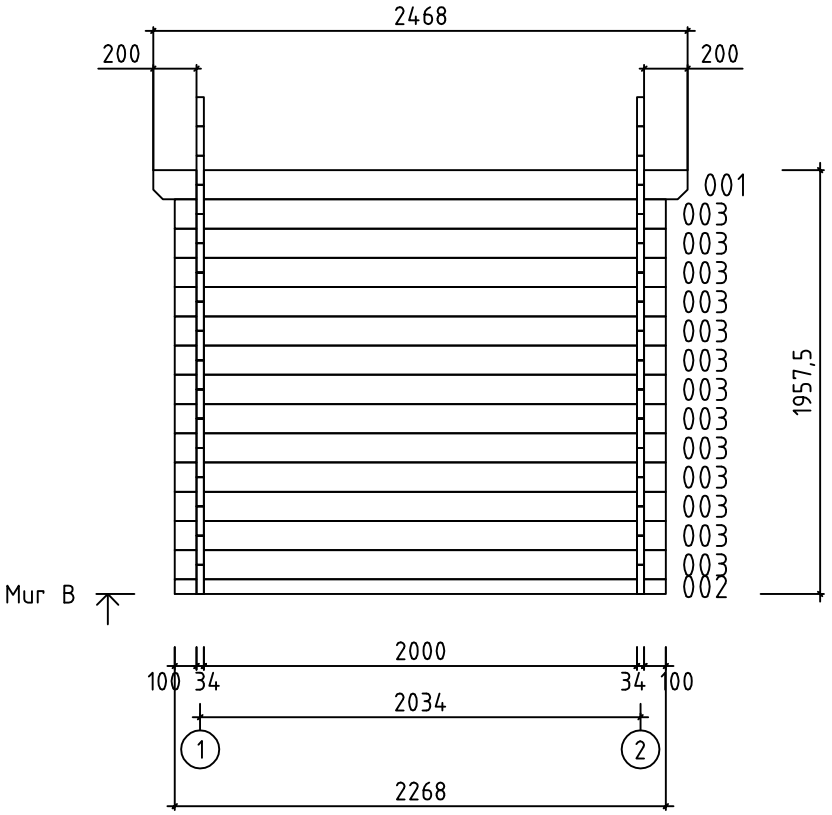

House	Projet_Ouvrier 2x2 34	Sheet	4
Drawing	MUR B	Scale	1:35
Material	34x135	Date	31.10.2013
Drawer	RP	File	Projet_Ouvrier 2x2 34.dwg

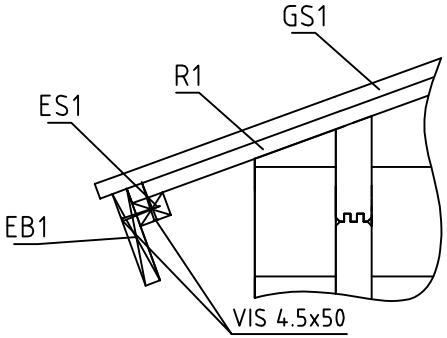

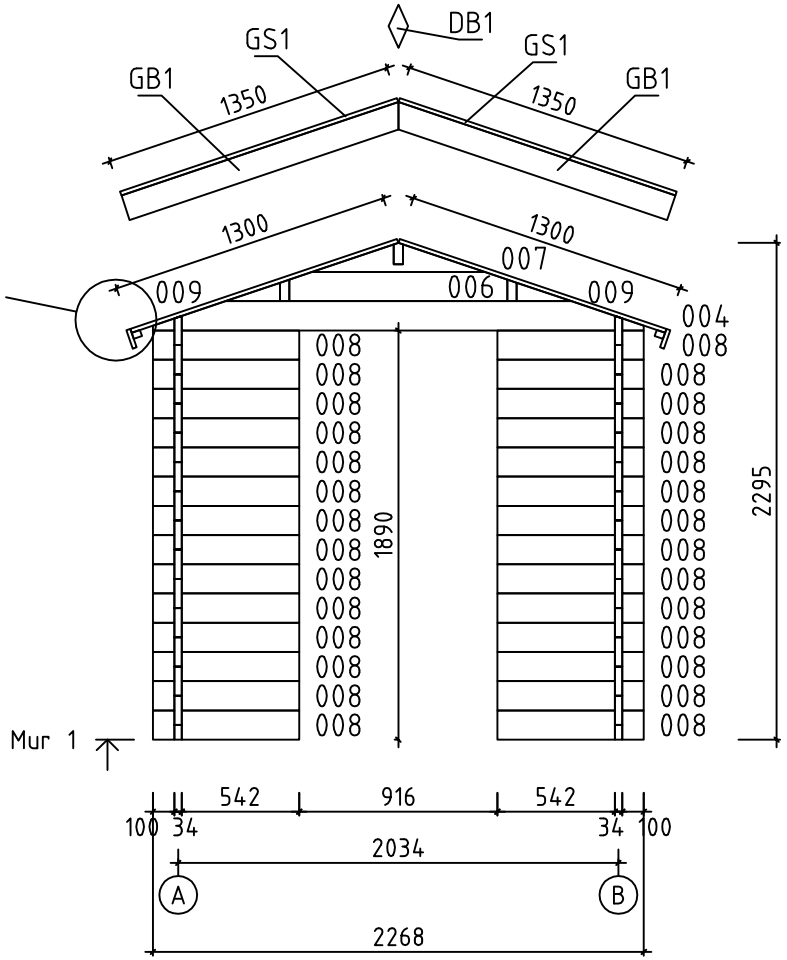
DB1
GS1
GS1
GB1
GB1
1350
1350
1300
1300
007
006
009
009
004
008
008
008

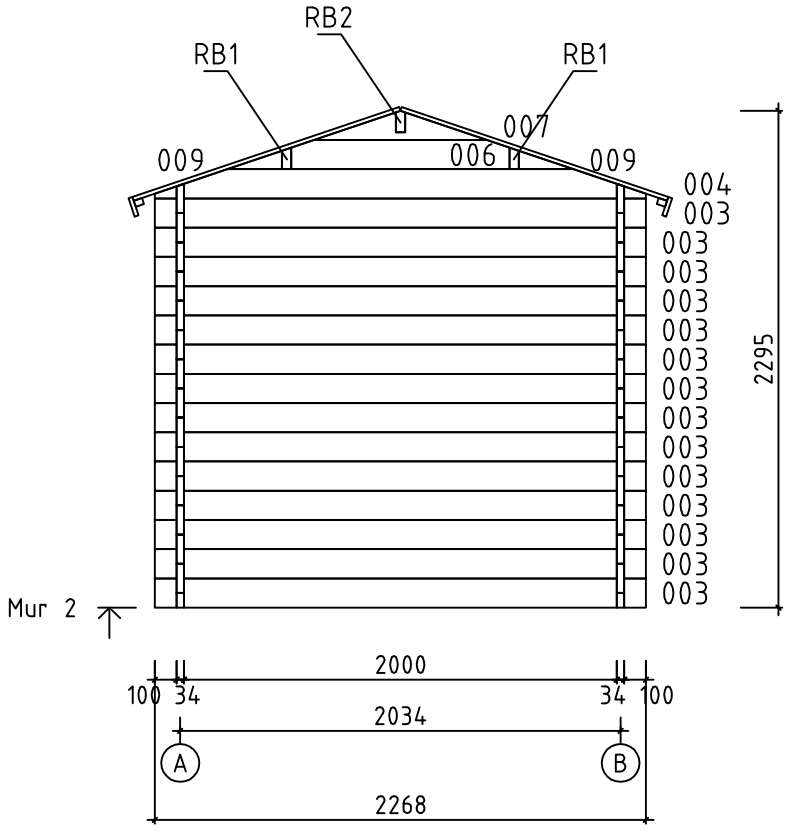

House	Projet__Ouvrier 2x2 34	Sheet	6
Drawing	MUR 2	Scale	1:35
Material	34x135	Date	31.10.2013
Drawer	RP	File	Projet__Ouvrier 2x2 34.dwg

Pos	Spécification	Unités	Profil (mm)	L (mm)
001	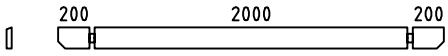	2	34x135	2468
002	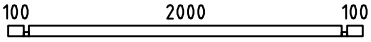	2	34x68	2268
003	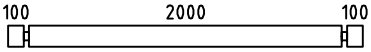	40	34x135	2268
005	MADRIER DE RÉSERVE 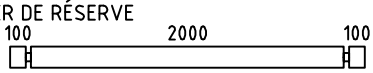	1	34x135	2268
008	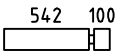	28	34x135	676
W1-1 W2-1	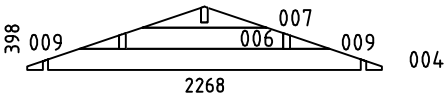	2	34x398	2268
HB	MADRIERS D´ASSEMBLAGE 	2	34x135	300
RB1	SOLIVES DE PLAFOND 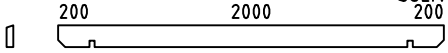	2	43x140	2468
RB2	SOLIVES DE PLAFOND 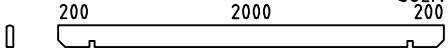	1	43x140	2468
R1	VOLIGES ou	44+2 58+2	114x19 88x19	1300
GB1	PLANCHE DE RIVE 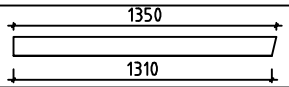	4	19x120	1350
GS1	BAGUETTES POUR FIXER LES PLANCHES DE RIVE	4	19x70	1350
EB1	LATTES SOUS VOLIGES	2	19x90	2468
ES1	BAGUETTES POUR FIXER LES LATTES SOUS VOLIGES 	2	30x40	2468
DB1	ELÉMENTS DE DÉCORATION 	2	19x90	200
SS1	BAGUETTE DE TEMPETE TYPE 2	4	19x35	1860
	VISSER POUR SS1 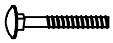	8	M8	90
	RONDELLE POUR SS1 	8	M8	
	ÉCROU POUR SS1 	8	M8	
	CLOUS POUR R1	180	ϕ2.5	60
	CLOUS POUR LE REVÉTEMENT DE TOIT	150	ϕ2.5	20
	VIS POUR GB1, GS1, EB1, ES1, DB1	50	ϕ4.5	50
	VIS POUR RB1, RB2, W1-1, W2-1	22	ϕ6.0	160
	REVÉTEMENT DE TOIT R = 15m 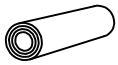	1		

House Projet_Ouvrier 2x2 34	Material	File Projet_Ouvrier 2x2 34.dwg	Sheet 7

Pos	Spécification	Unités	Profil (mm)	L (mm)
	SERRURE DE PORTE COUVRE 	1		
	POIGNEE DE PORTE 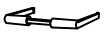	1		
	SERRURE+CLES 	1		
	PORTE (gauche) AST__SH V 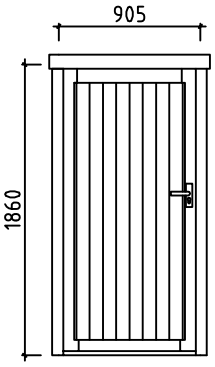	1	905	1860

House Projet__Ouvrier 2x2 34	Material	File Projet__Ouvrier 2x2 34.dwg	Sheet 8

#001	A,B	2468	2
#002	A,B	2268	2
#003	2,A,B	2268	40
#004	1,2	2268	2
#005	3	2268	1
#006	1,2	1007	2
#007	1,2	800	2
#008	1	676	28
#009	1,2	253	4