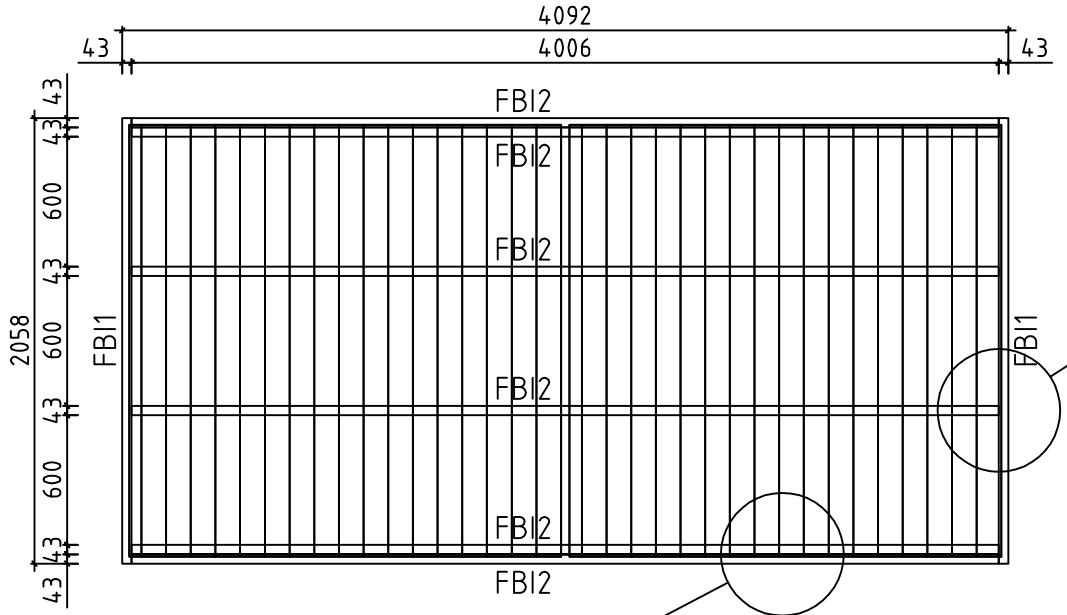

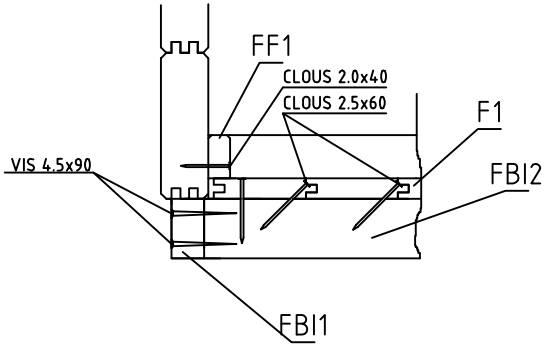

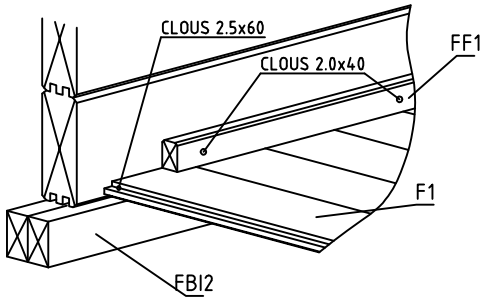

House	Projet_Ouvrier 2x4 34 Kit De Plancher	Sheet	1
Drawing	FONDATION	Scale	1:35
Material	43x70, 114x19	Date	15.05.2015
Drawer	RP	File	Projet_Ouvrier 2x4 34 Kit De Plancher.dwg

Pos	Spécification	Unités	Profil (mm)	L (mm)
FBI1	POUTRES DE FONDATION IMPRÉGNÉS IMM	6	43x70	4006
FBI2	POUTRES DE FONDATION IMPRÉGNÉS IMM	2	43x70	2058
F1	PLANCHER  ou	36+1 47+1	114x19 88x19	1995
FF1	BAGUETTE DE FINITION DE PLANCHER 		19x35	16 m
	CLOUS POUR FF1	40	ϕ2.0	40
	CLOUS POUR F1	200	ϕ2.5	60
	VIS POUR FBI1, FBI2	24	ϕ4.5	90

House	Projet_Ouvrier 2x4 34 Kit De Plancher	Material	File	Projet_Ouvrier 2x4 34 Kit De Plancher.dwg	Sheet 2