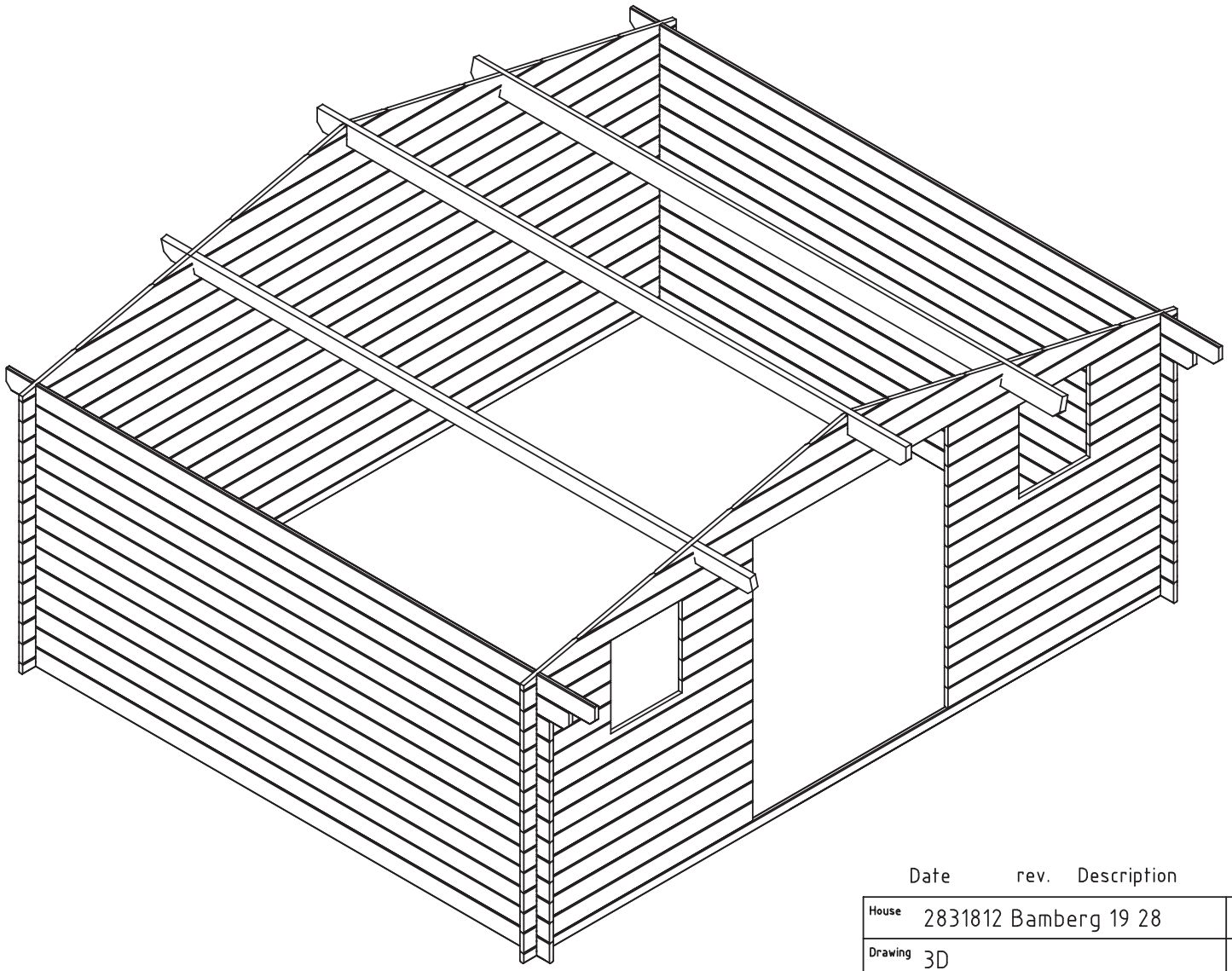

Date rev. Description V 1.0

House	2831812 Bamberg 19 28	Sheet	1
Drawing	3D	Scale	
Material	28x135	Date	19.09.2024
Drawer	K.K.	File	2831812 Bamberg 19 28 3D.dwg

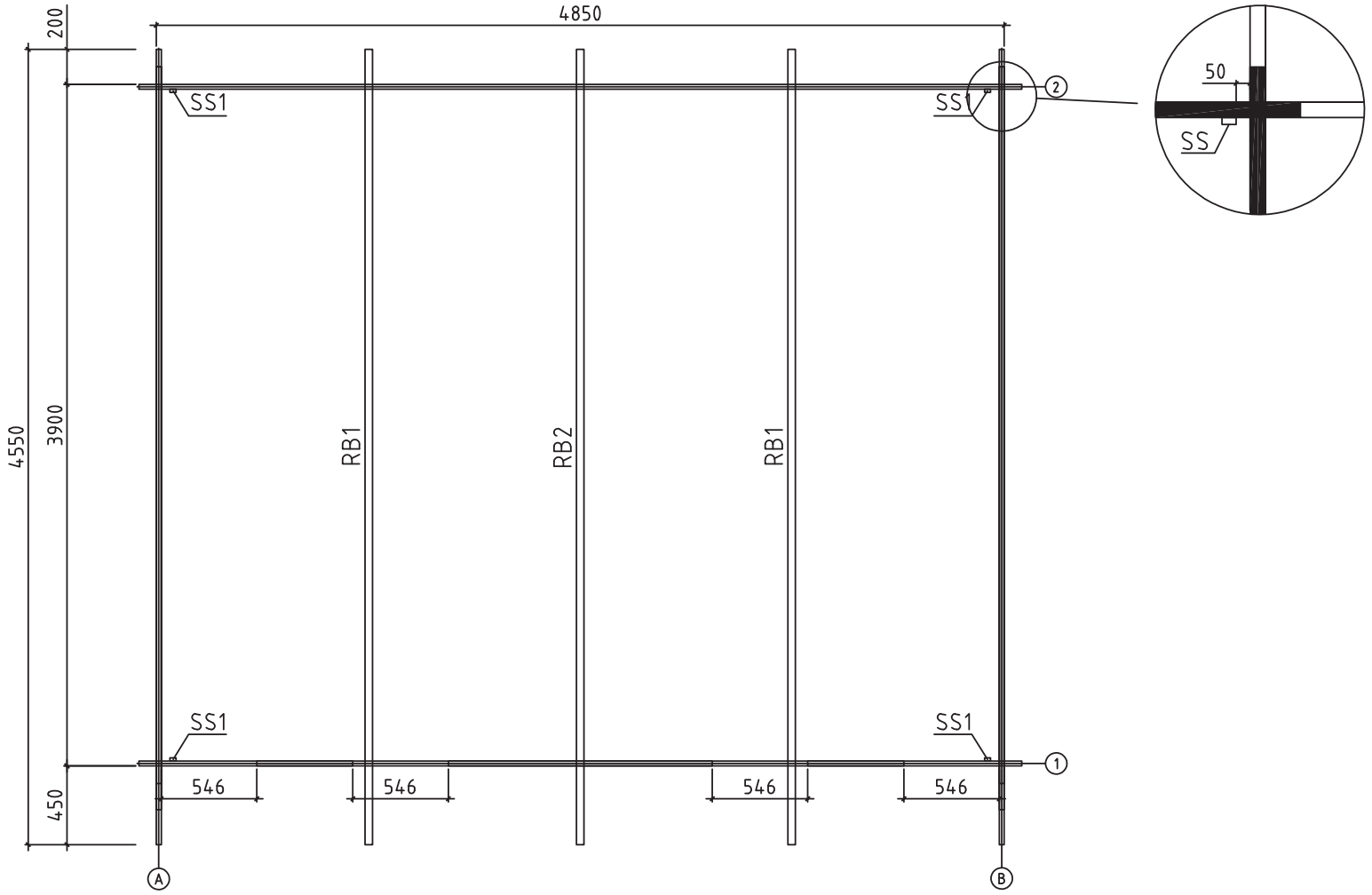

Kood	2831812 Bamberg 19 28	Leht	2
Joonis	Plan	Mootkava	1:35
Materjal	28x135	Kuup.	19.09.2024
Joonestas	K.K.	File	2831812 Bamberg 19 28.dwg

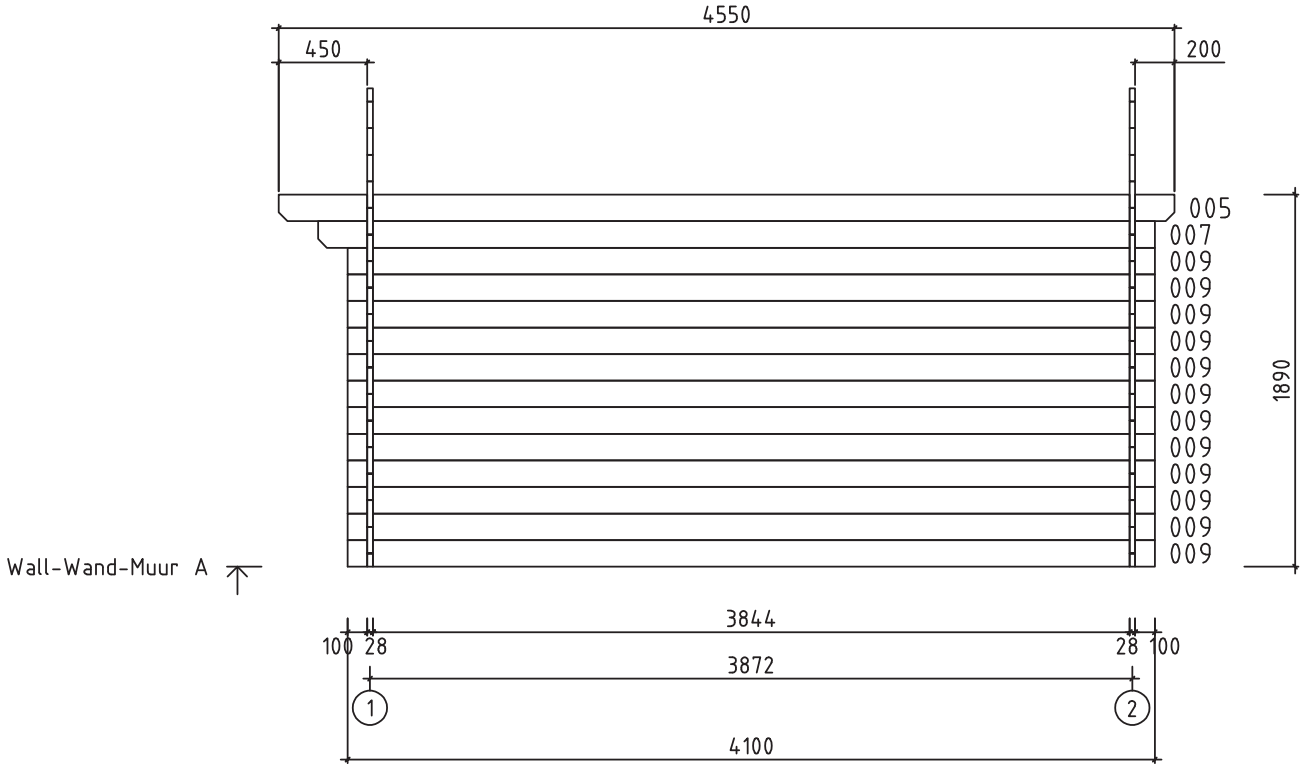

Kood	2831812 Bamberg 19 28	Leht	3
Joonis	WALL-WAND-MUUR A	Mootkava	1:35
Materjal	2.8x13.5	Kuup.	19.09.2024
Joonestas	K.K.	File	2831812 Bamberg 19 28.dwg

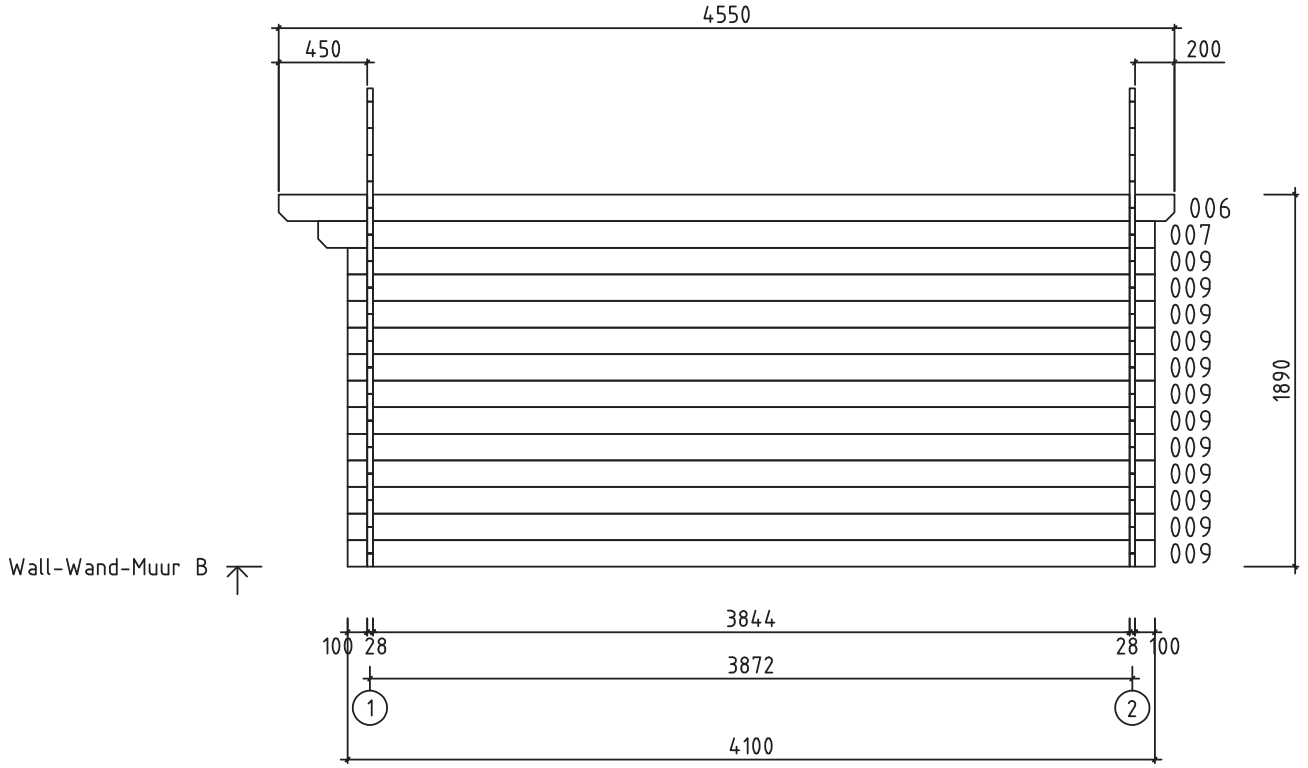

Kood	2831812 Bamberg 19 28	Leht	4
Joonis	WALL-WAND-MUUR B	Mootkava	1:35
Materjal	2.8x13.5	Kuup.	19.09.2024
Joonestas	K.K.	File	2831812 Bamberg 19 28.dwg

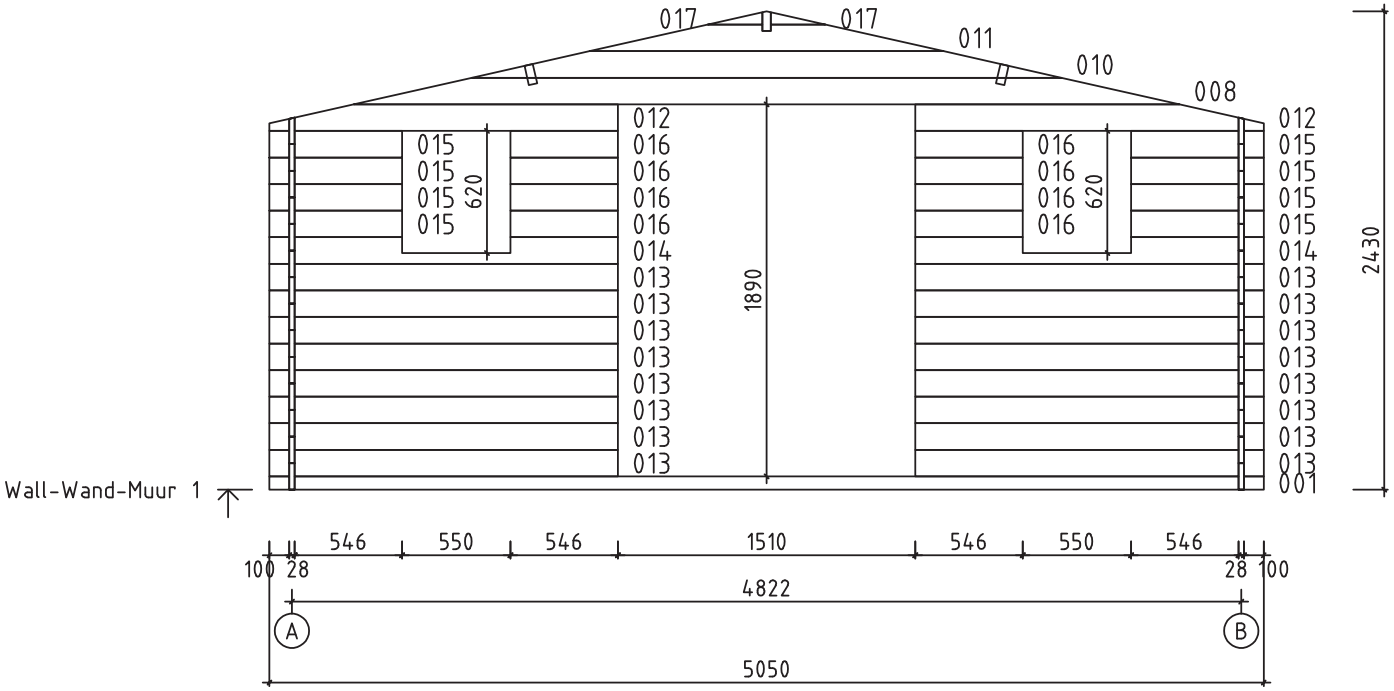

Kood	2831812 Bamberg 19 28	Leht	5
Joonis	WALL-WAND-MUUR 1	Mootkava	1:35
Materjal	2.8x13.5	Kuup.	19.09.2024
Joonestas	K.K.	File	2831812 Bamberg 19 28.dwg

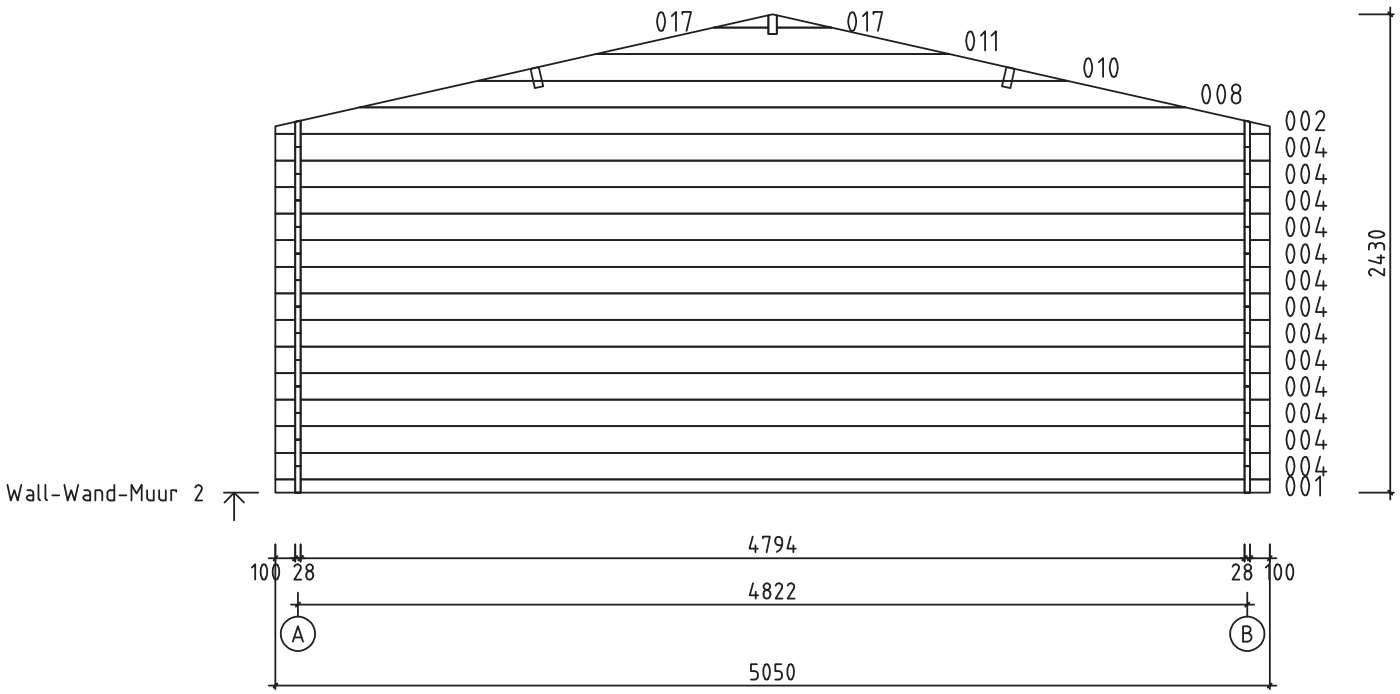

Kood	2831812 Bamberg 19 28	Leht	6
Joonis	WALL-WAND-MUUR 2	Mootkava	1:35
Materjal	2.8x13.5	Kuup.	19.09.2024
Joonestas	K.K.	File	2831812 Bamberg 19 28.dwg

Pos	Specification-Bestimmung-Omschrijving 2831812 Bamberg 19 28	Pcs	Profile (mm)	L (mm)
001	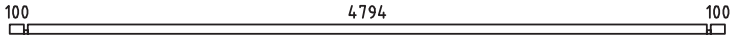	2	28x68	5050
003	SPARE BEAM-ERZATZBOHLE-MADRIER DE RÉSERVE 	1	28x135	5050
004	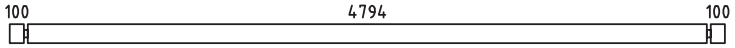	13	28x135	5050
005		1	28x135	4550
006	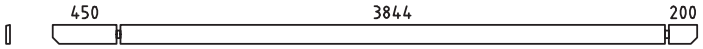	1	28x135	4550
007	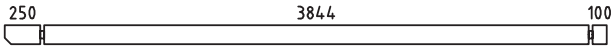	2	28x135	4250
009	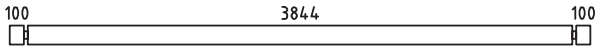	24	28x135	4100
013	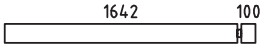	16	28x135	1770
014	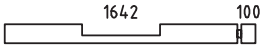	2	28x135	1770
015	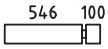	8	28x135	674
016		8	28x135	546
W1-1	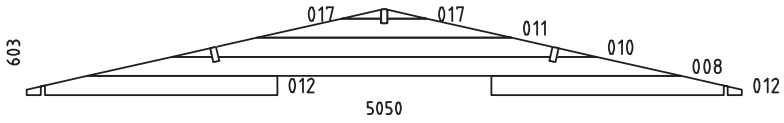	1	28x603	5050
W2-1	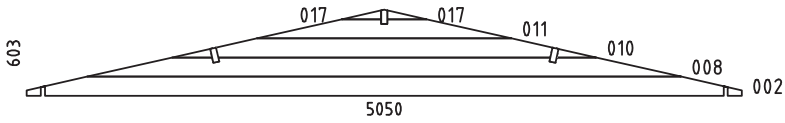	1	28x603	5050
HB	HIT BLOCK-SCHLAGHÖLZER-MADRIERS D´ASSEMBLAGE 	2	28x135	300
RB1	ROOFBEAMS-DACHBALKEN-SOLIVES DE PLAFOND 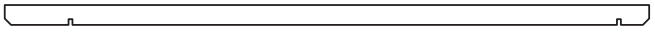	2	43x140	4550
RB2	ROOFBEAMS-DACHBALKEN-SOLIVES DE PLAFOND 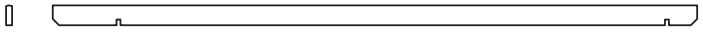	1	43x140	4550
SS1	STORM SLAT-STURMLEISTE -BAGUETTE DE TEMPETE TYPE 2	4	18x35	1800
	BOLT-BOLZEN-BOULON FOR-FÜR-POUR SS1 	8	M8	70
	WASHER-SCHEIBE-RONDELLE FOR-FÜR-POUR SS1 	8	M8	
	NUT-NUSS-ÉCROU FOR-FÜR-POUR SS1 	8	M8	
	SCREWS-SCHRAUBEN-VIS FOR-FÜR-POUR W1-1, W2-1, RB1, RB2 	22	⌀6.0	160

Kood	2831812 Bamberg 19 28	Materjal	File	2831812 Bamberg 19 28.dwg	Leht	7