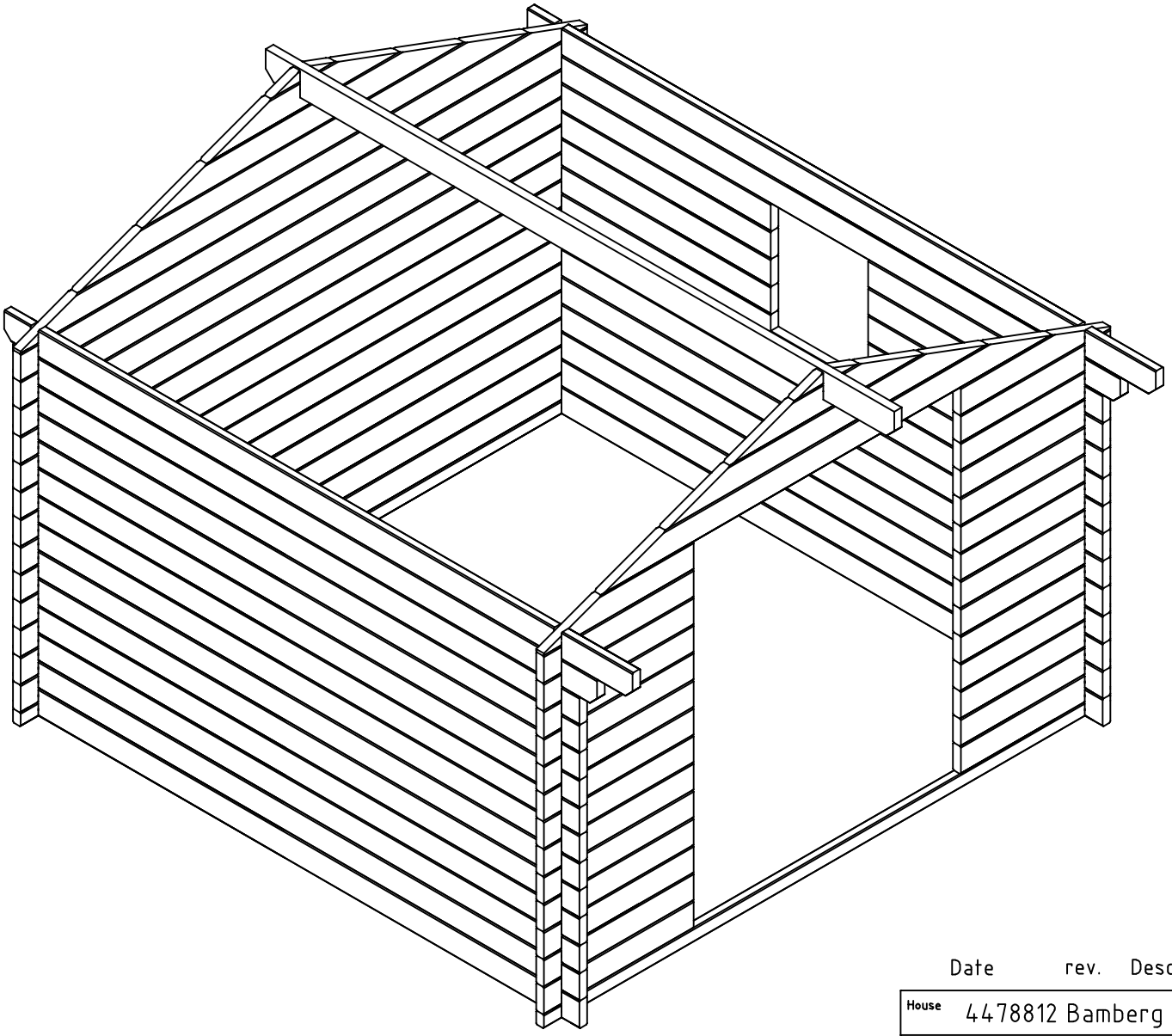

Date rev. Description V 1.0

House	4478812 Bamberg 9 44	Sheet	1
Drawing	3D	Scale	
Material	44x135	Date	16.10.2024
Drawer	K.K.	File	4478812 Bamberg 9 44 3D.dwg

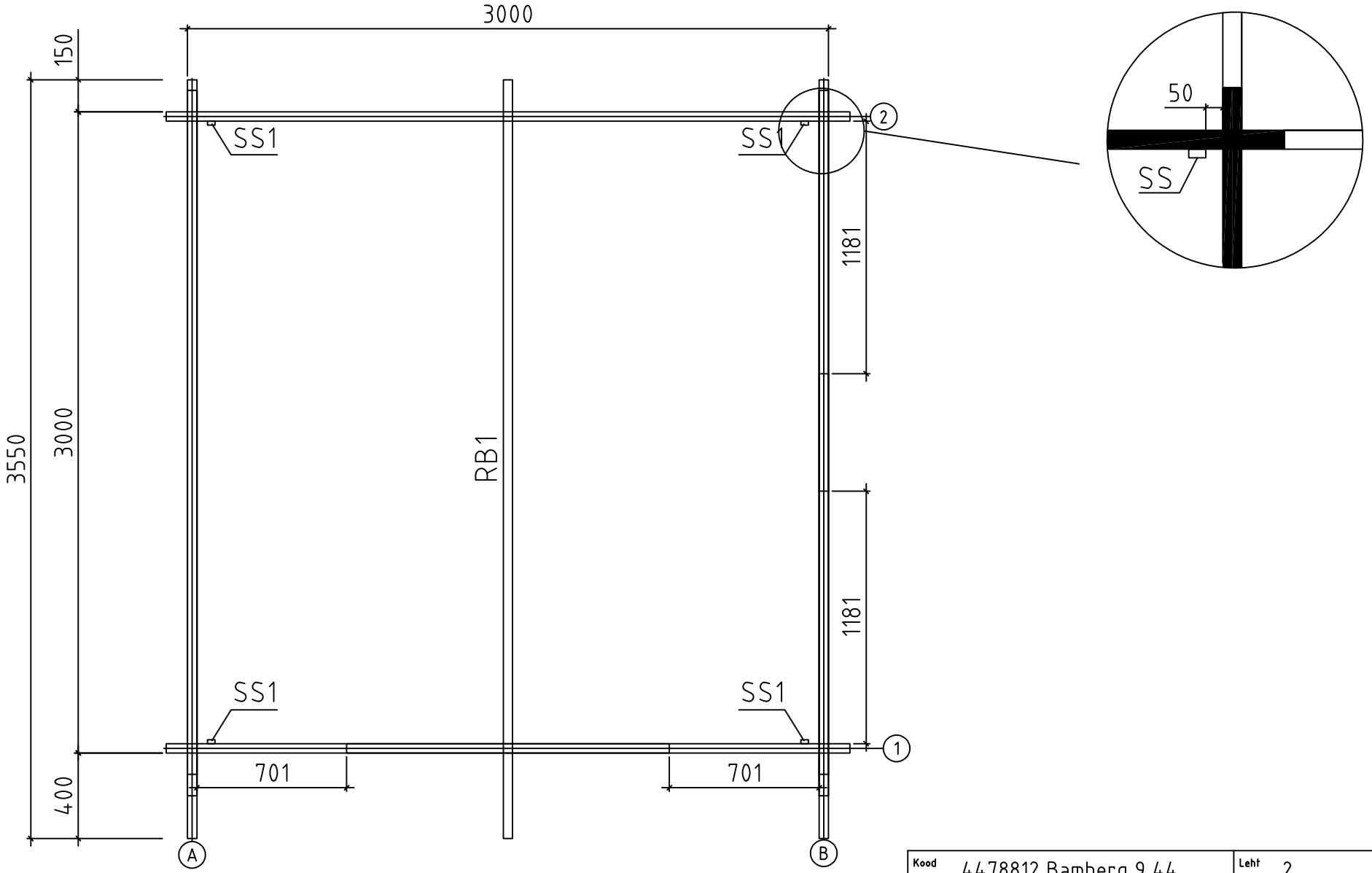

Kood	4478812 Bamberg 9 44	Leht	2
Joonis	Plan	Mootkava	1:25
Materjal	44x135	Kuup.	16.10.2024
Joonestas	K.K.	File	4478812 Bamberg 9 44.dwg

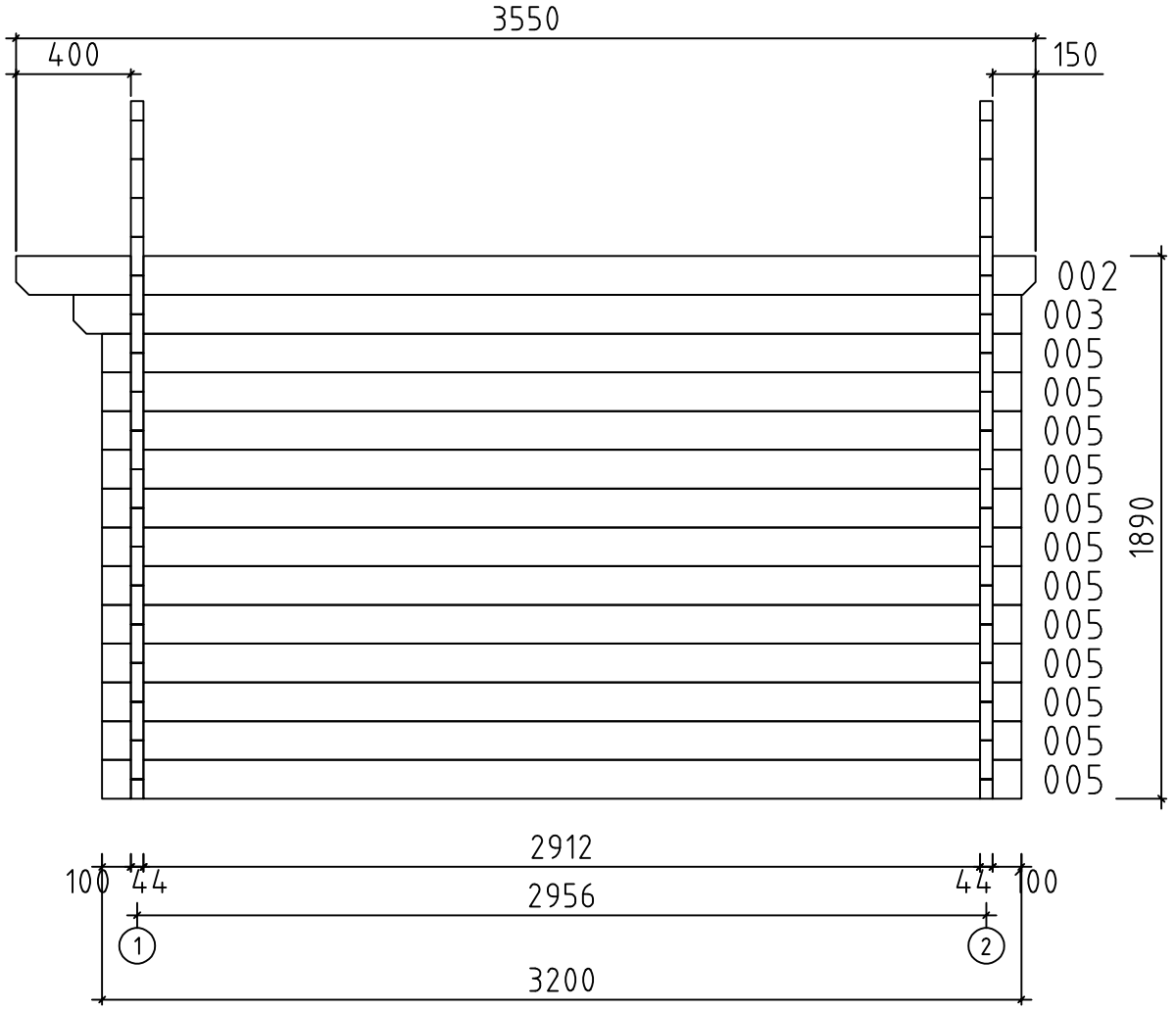

Wall-Wand-Muur A

Kood	4478812 Bamberg 9 44	Leht	3
Joonis	WALL-WAND-MUUR A	Mootkava	1:25
Materjal	4.4x13.5	Kuup.	16.10.2024
Joonestas	K.K.	File	4478812 Bamberg 9 44.dwg

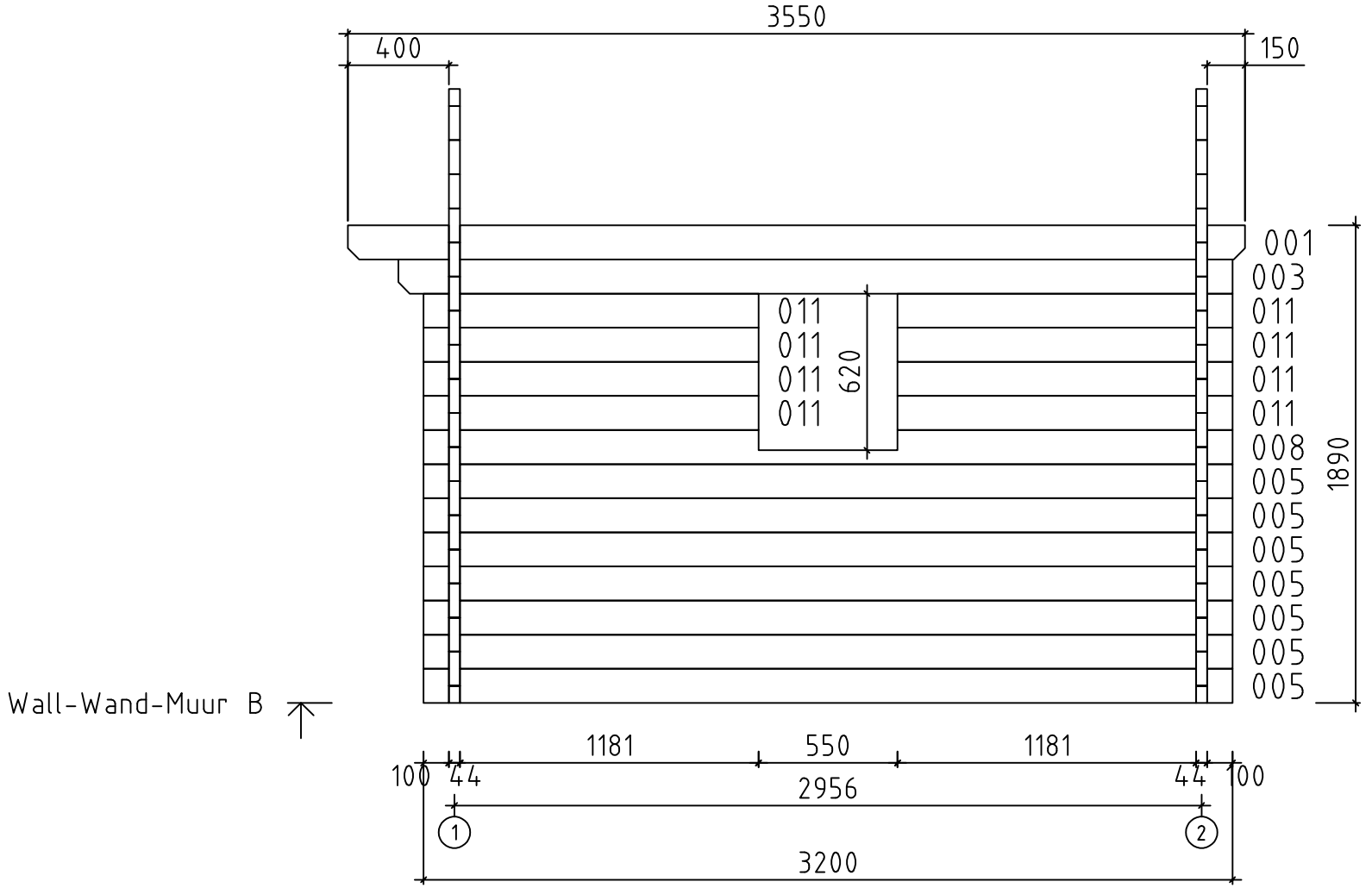

Wall-Wand-Muur B

Kood	4478812 Bamberg 9 44	Leht	4
Joonis	WALL-WAND-MUUR B	Mootkava	1:25
Materjal	4.4x13.5	Kuup.	16.10.2024
Joonestas	K.K.	File	4478812 Bamberg 9 44.dwg

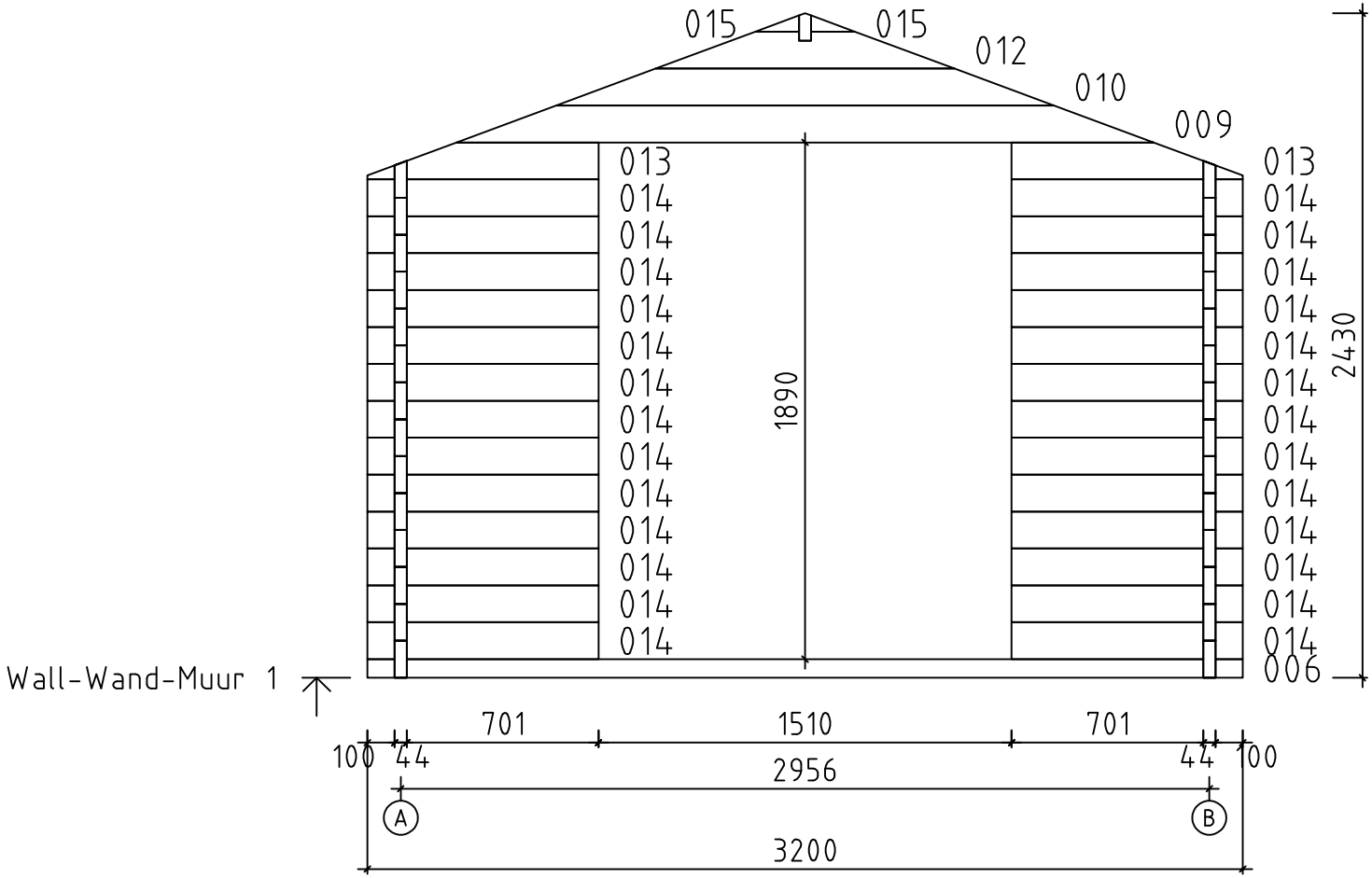

Kood	4478812 Bamberg 9 44	Leht	5
Joonis	WALL-WAND-MUUR 1	Mootkava	1:25
Materjal	4.4x13.5	Kuup.	16.10.2024
Joonestas	K.K.	File	4478812 Bamberg 9 44.dwg

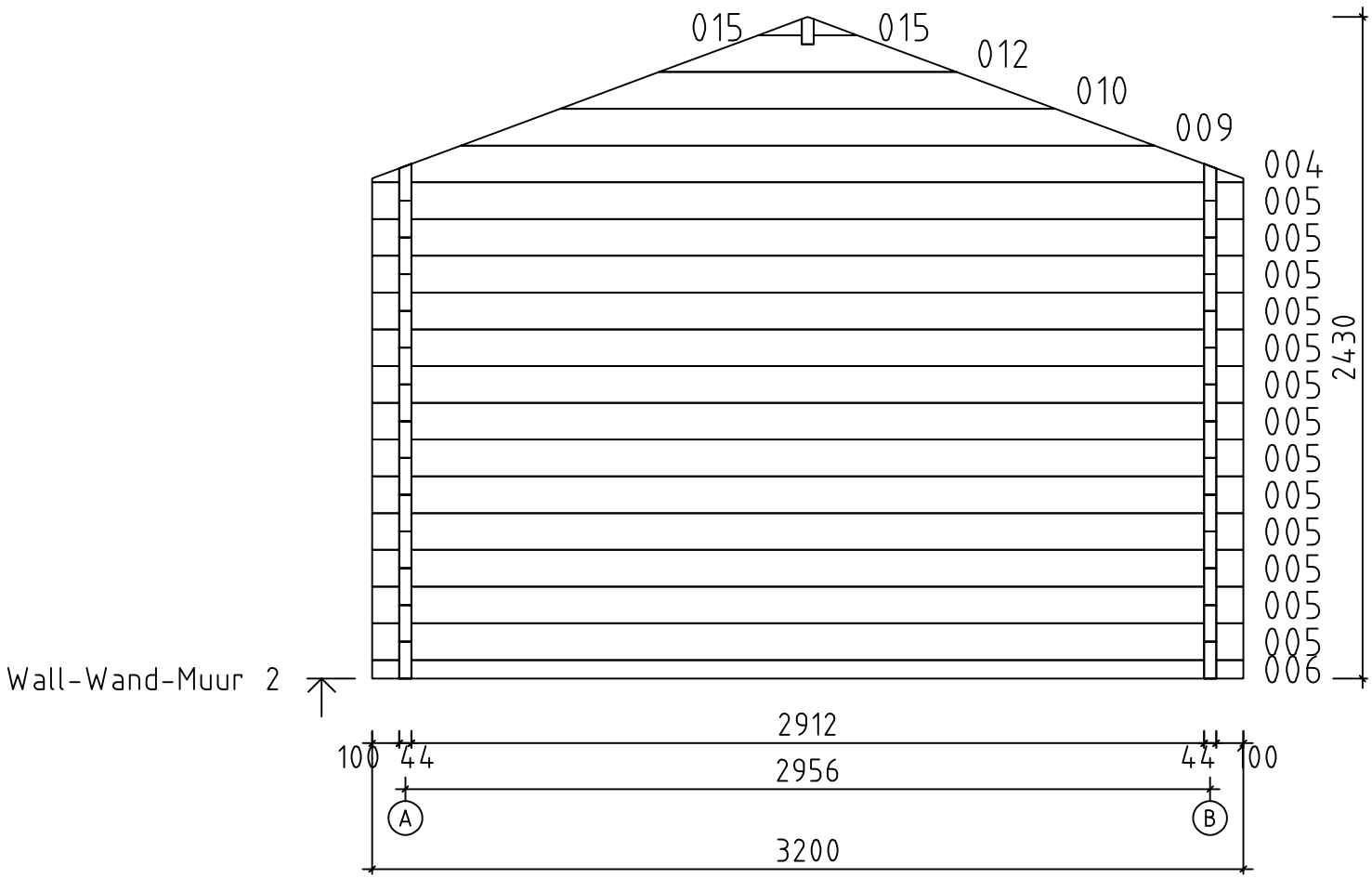

Kood	4478812 Bamberg 9 44	Leht	6
Joonis	WALL-WAND-MUUR 2	Mootkava	1:25
Materjal	4.4x13.5	Kuup.	16.10.2024
Joonestas	K.K.	File	4478812 Bamberg 9 44.dwg

Pos	Specification-Bestimmung-Omschrijving 4478812 Bamberg 9 44	Pcs	Profile (mm)	L (mm)
001	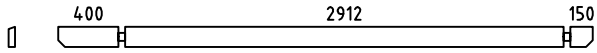	1	44x135	3550
002	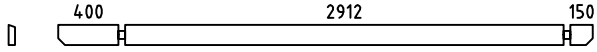	1	44x135	3550
003	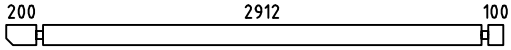	2	44x135	3300
005	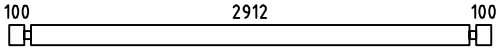	32	44x135	3200
006	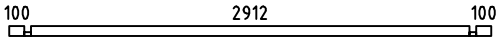	2	44x68	3200
007	SPARE BEAM-ERZATZBOHLE-MADRIER DE RÉSERVE 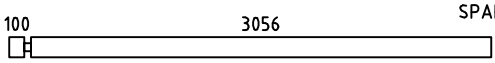	1	44x135	3200
008	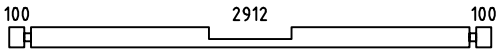	1	44x135	3200
011	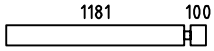	8	44x135	1325
014	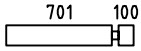	26	44x135	845
W1-1	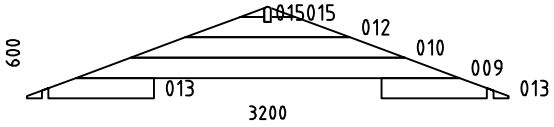	1	44x600	3200
W2-1	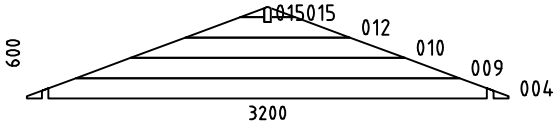	1	44x600	3200
HB	HIT BLOCK-SCHLAGHÖLZER-MADRIERS D´ASSEMBLAGE 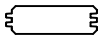	2	44x135	300
RB1	ROOFBEAMS-DACHBALKEN-SOLIVES DE PLAFOND 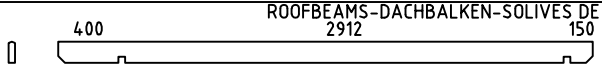	1	43x140	3550
SS1	STORM SLAT-STURMLEISTE -BAGUETTE DE TEMPETE TYPE 2	4	18x35	1800
	BOLT-BOLZEN-BOULON FOR-FÜR-POUR SS1 	8	M8	90
	WASHER-SCHEIBE-RONDELLE FOR-FÜR-POUR SS1 	8	M8	
	NUT-NUSS-ÉCROU FOR-FÜR-POUR SS1 	8	M8	
	SCREWS-SCHRAUBEN-VIS FOR-FÜR-POUR W1-1, W2-1, RB1	18	ø6.0	160

Kood	4478812 Bamberg 9 44	Materjal	File	4478812 Bamberg 9 44.dwg	Leht	7