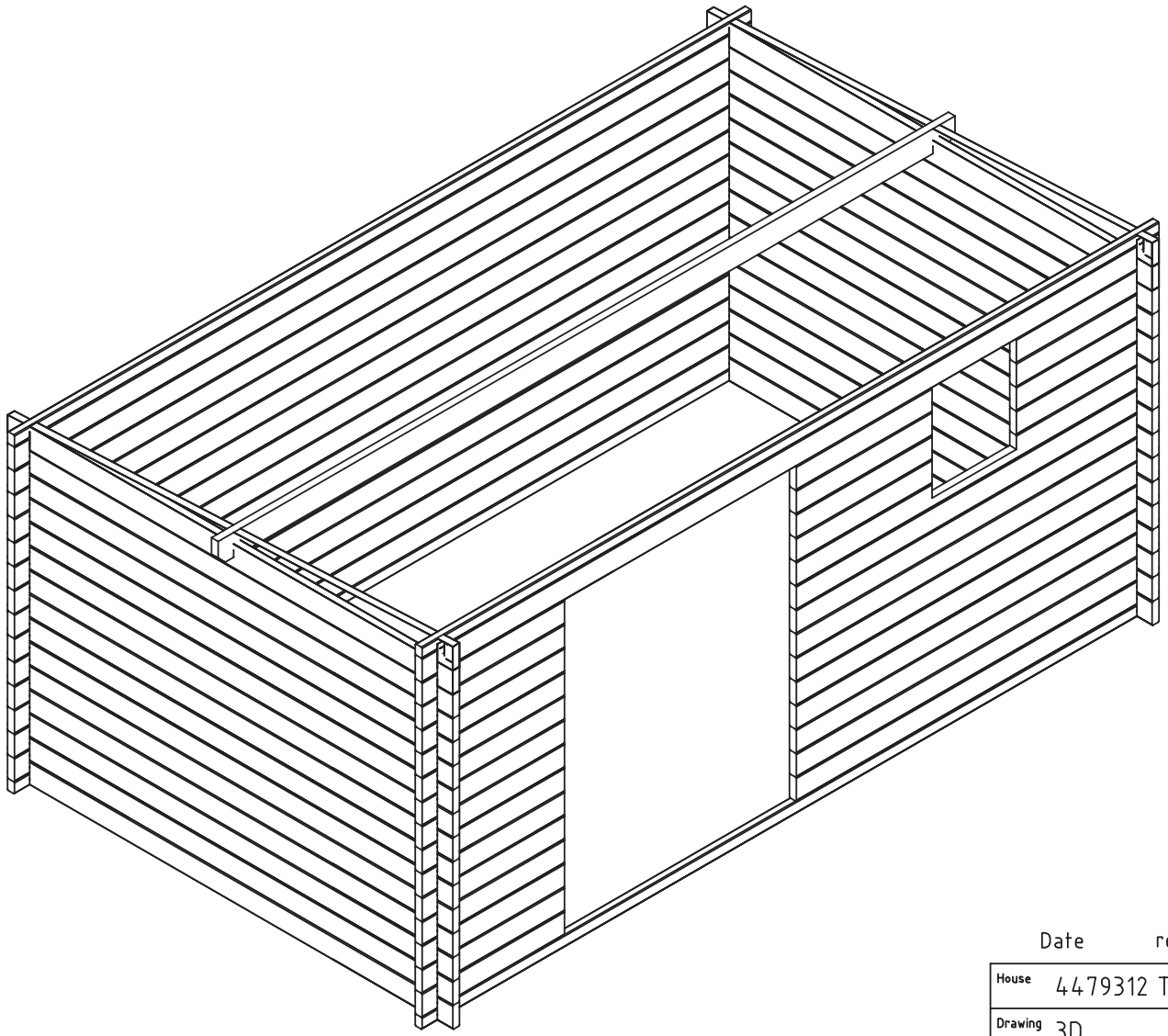

Date	rev.	Description	V 1.0

House 4479312 Trier 12 44		Sheet 1	
Drawing 3D		Scale	
Material 44x135		Date 09.10.2024	
Drawer K.K.	File 4479312 Trier 12 44 3D.dwg		

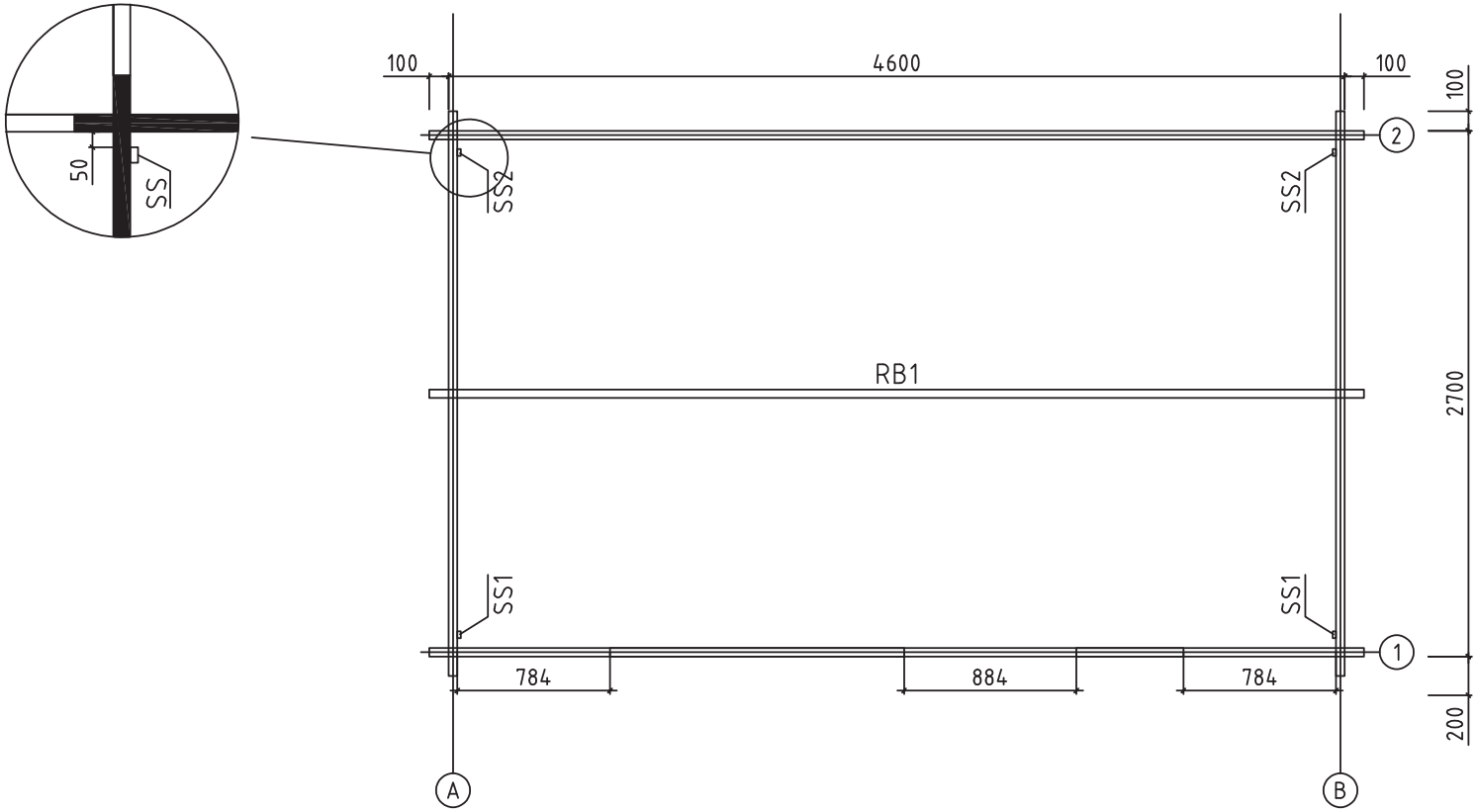

Kood	4479312 Trier 12 44	Leht	2
Joonis	Plan	Mootkava	1:35
Materjal	44x135	Kuup.	09.10.2024
Joonestas	K.K.	File	4479312 Trier 12 44.dwg

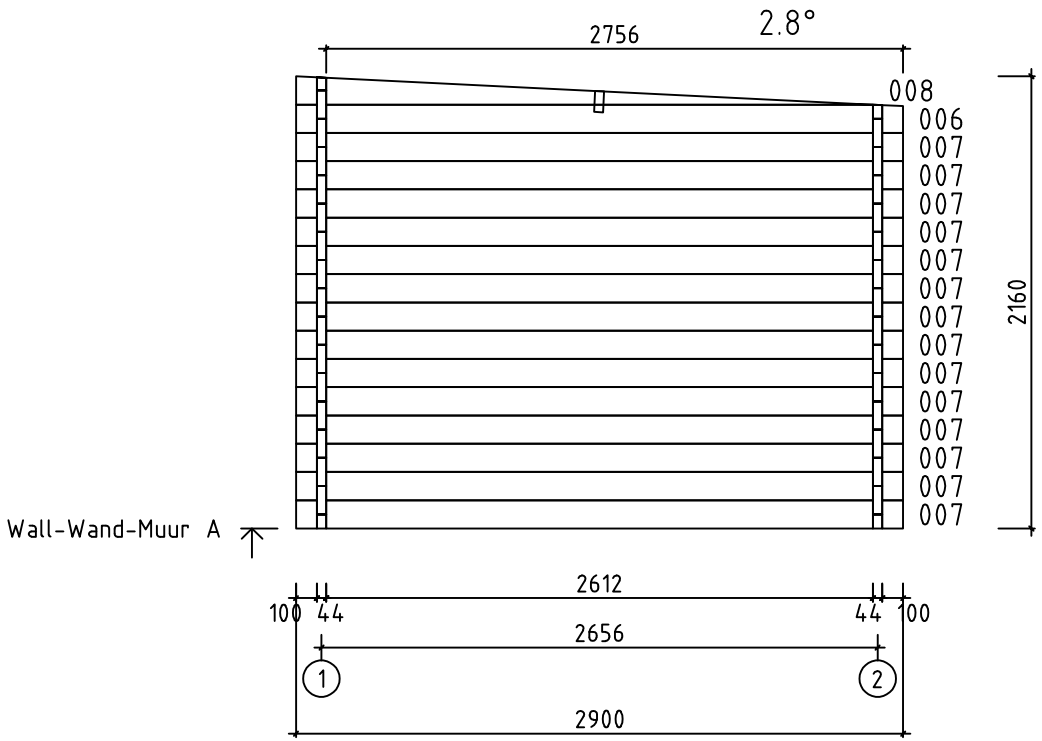

Kood	4479312 Trier 12 44	Leht	3
Joonis	WALL-WAND-MUUR A	Mootkava	1:35
Materjal	4.4x13.5	Kuup.	17.09.2025
Joonestas	K.K.	File	4479312 Trier 12 44.dwg

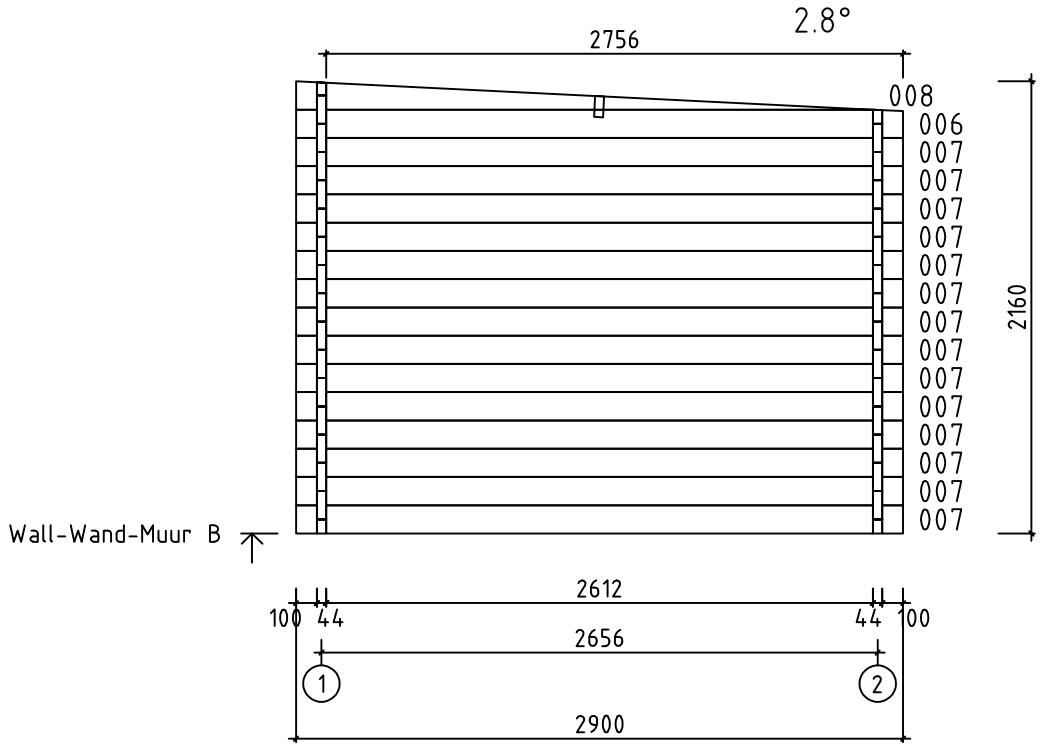

Kood	4479312 Trier 12 44	Leht	4
Joonis	WALL-WAND-MUUR B	Mootkava	1:35
Materjal	4.4x13.5	Kuup.	17.09.2025
Joonestas	K.K.	File	4479312 Trier 12 44.dwg

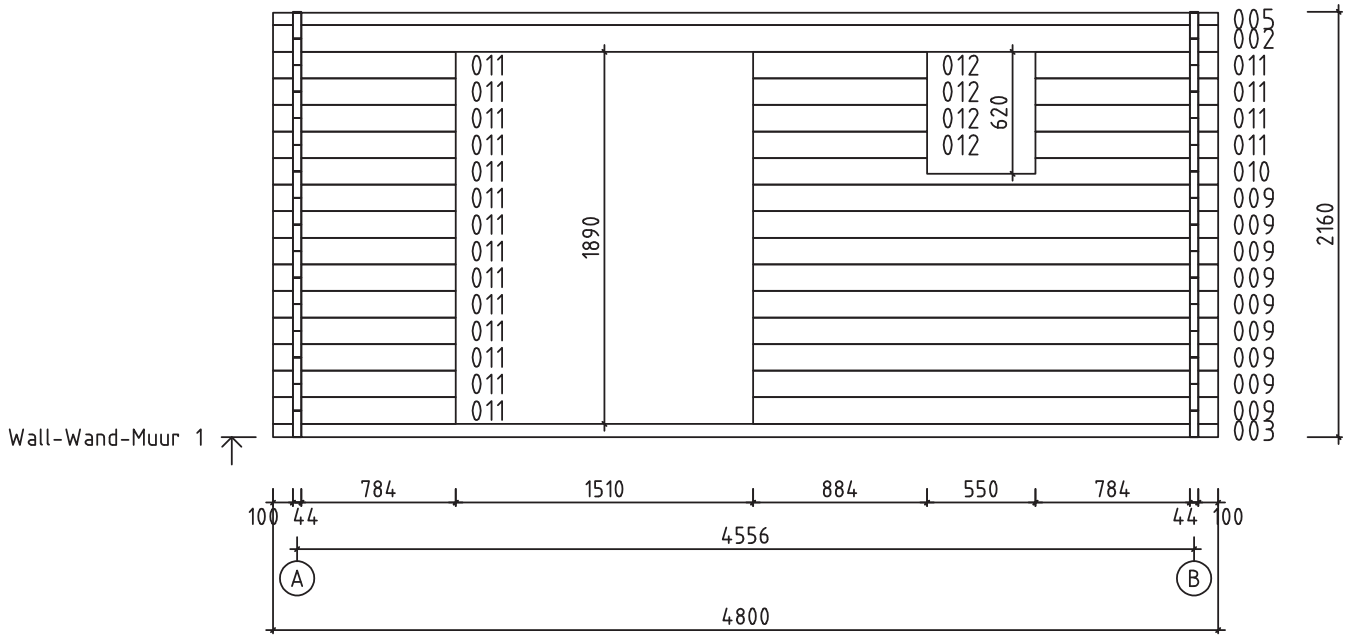

Kood	4479312 Trier 12 44	Leht	5
Joonis	WALL-WAND-MUUR 1	Mootkava	1:35
Materjal	4.4x13.5	Kuup.	09.10.2024
Joonestas	K.K.	File	4479312 Trier 12 44.dwg

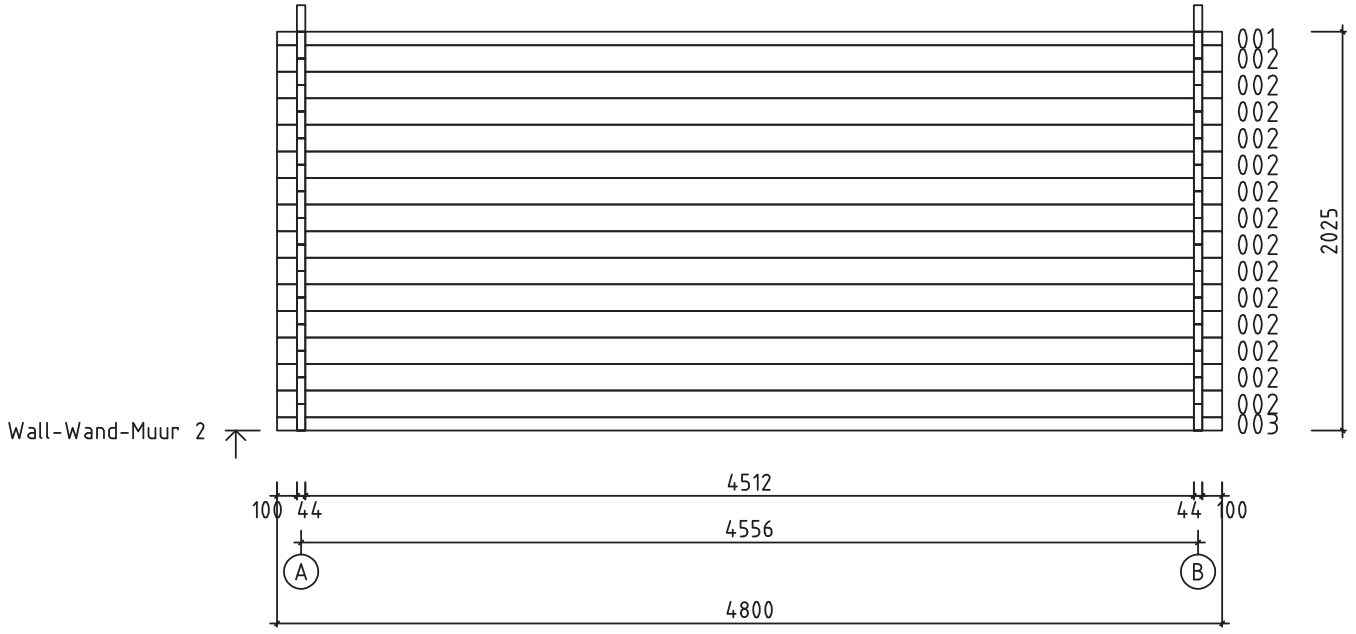

Kood	4479312 Trier 12 44	Leht	6
Joonis	WALL-WAND-MUUR 2	Mootkava	1:35
Materjal	4.4x13.5	Kuup.	09.10.2024
Joonestas	K.K.	File	4479312 Trier 12 44.dwg

Pos	Specification-Bestimmung-Omschrijving 4479312 Trier 12 44	Pcs	Profile (mm)	L (mm)
001	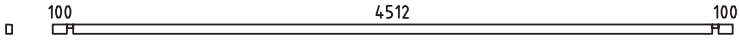	1	44x68	4800
002	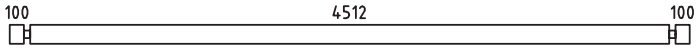	15	44x135	4800
003	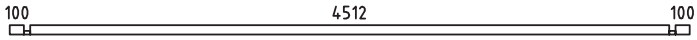	2	44x68	4800
004	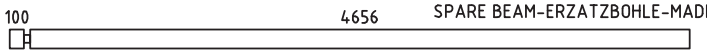	1	44x135	4800
005	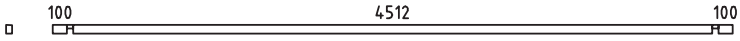	1	44x63	4800
007	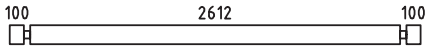	28	44x135	2900
009	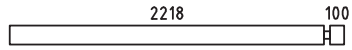	9	44x135	2362
010	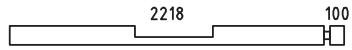	1	44x135	2362
011	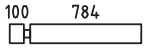	18	44x135	928
012		4	44x135	884
WA-1	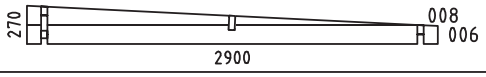	1	44x270	2900
WB-1	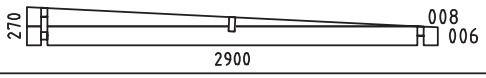	1	44x270	2900
HB	HIT BLOCK-SCHLAGHÖLZER-MADRIERS D´ASSEMBLAGE 	2	44x135	300
RB1	ROOFBEAMS-DACHBALKEN-SOLIVES DE PLAFOND 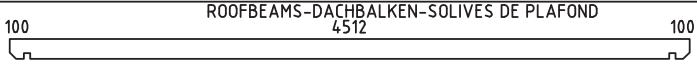	1	43x140	4800
SS1	STORM SLAT-STURMLEISTE -BAGUETTE DE TEMPETE TYPE 2	2	18x35	2050
SS2	STORM SLAT-STURMLEISTE -BAGUETTE DE TEMPETE TYPE 2	2	18x35	1950
	BOLT-BOLZEN-BOULON FOR-FÜR-POUR SS1	8	M8	90
	WASHER-SCHEIBE-RONDELLE FOR-FÜR-POUR SS1 	8	M8	
	NUT-NUSS-ÉCROU FOR-FÜR-POUR SS1 	8	M8	
	SCREWS-SCHRAUBEN-VIS FOR-FÜR-POUR WA-1, WB-1, RB1	4	ø6.0	160

Kood 4479312 Trier 12 44	Materjal	File 4479312 Trier 12 44.dwg	Leht 7