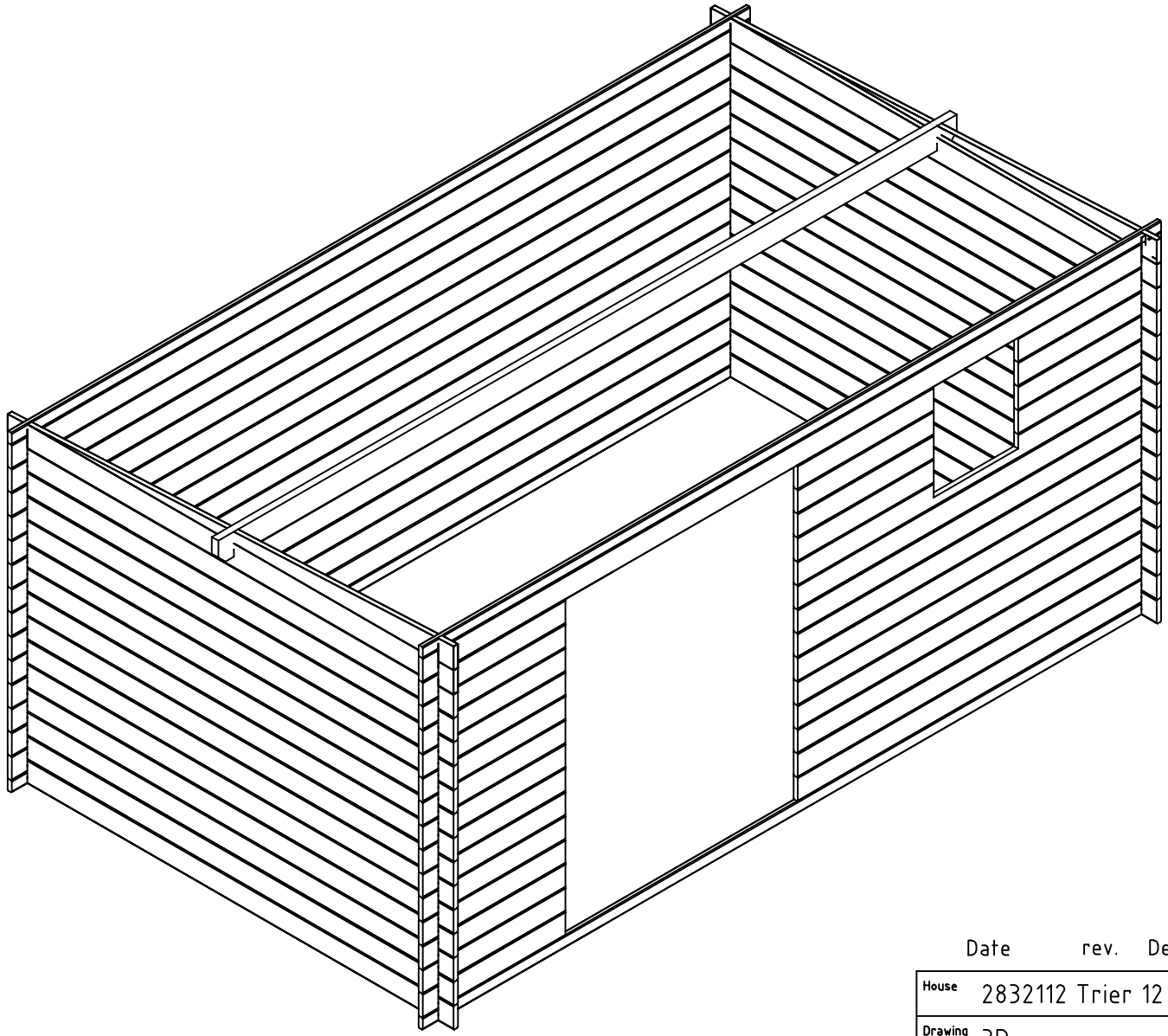

Date rev. Description V 1.0

House	2832112 Trier 12 28	Sheet	1
Drawing	3D	Scale	
Material	28x135	Date	08.10.2024
Drawer	K.K.	File	2832112 Trier 12 28 3D.dwg

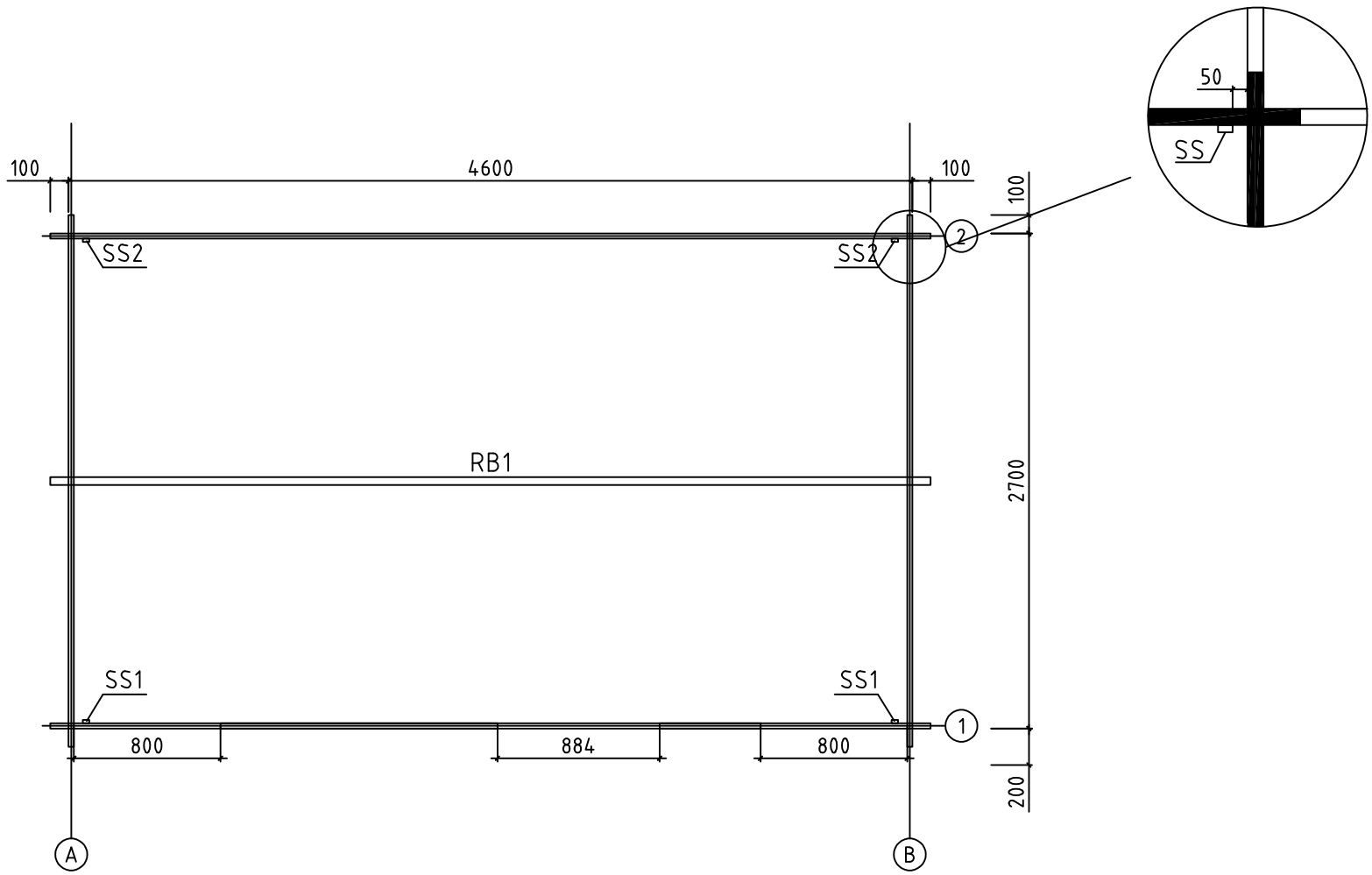

Kood	2832112 Trier 12	Leht	2
Joonis	Plan	Mootkava	1:35
Materjal	28x135	Kuup.	08.10.2024
Joonestas	K.K.	File	2832112 Trier 12 28.dwg

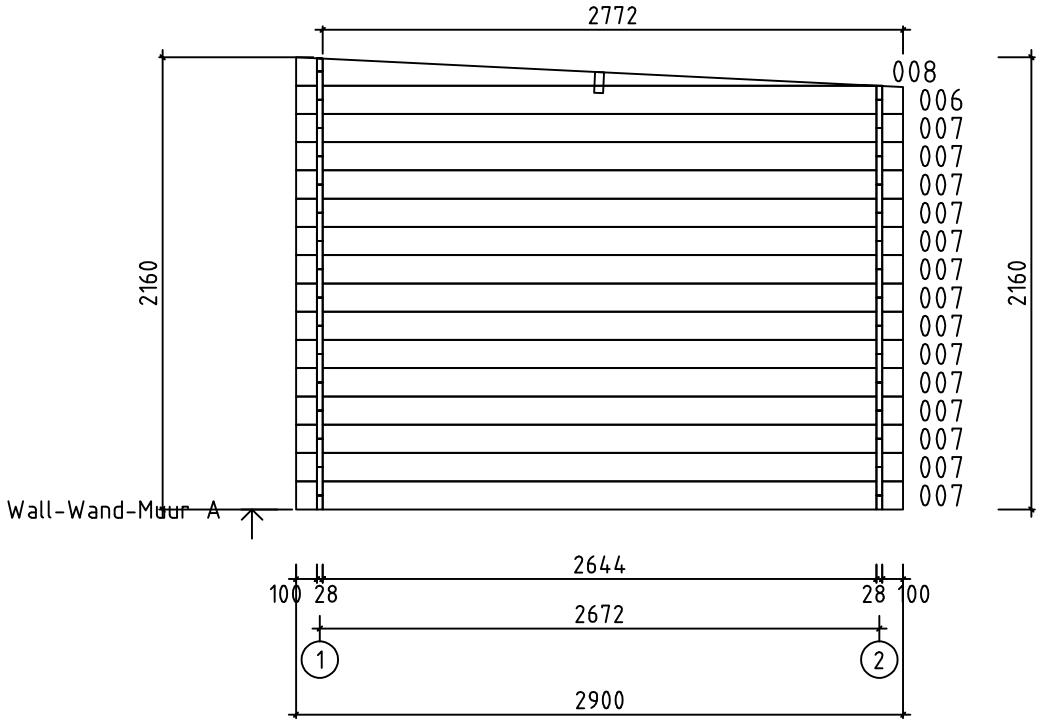

Kood	2832112 Trier 12	Leht	3
Joonis	WALL-WAND-MUUR A	Mootkava	1:35
Materjal	2.8x13.5	Kuup.	08.10.2024
Joonestas	K.K.	File	2832112 Trier 12 28.dwg

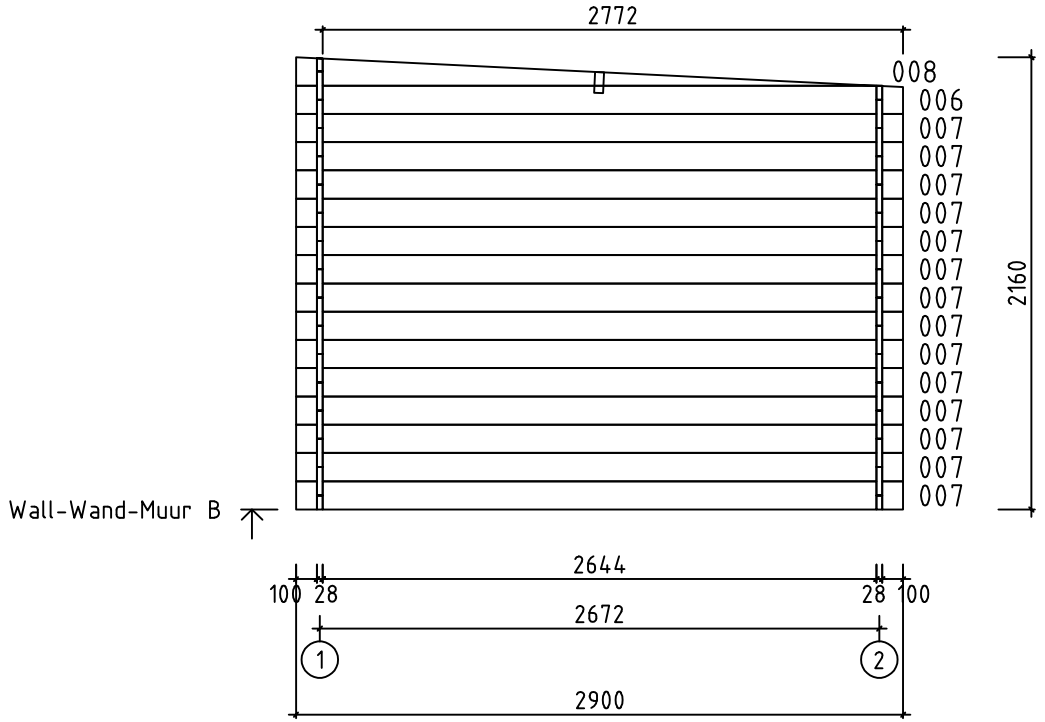

Kood	2832112 Trier 12	Leht	4
Joonis	WALL-WAND-MUUR B	Mootkava	1:35
Materjal	2.8x13.5	Kuup.	08.10.2024
Joonestas	K.K.	File	2832112 Trier 12 28.dwg

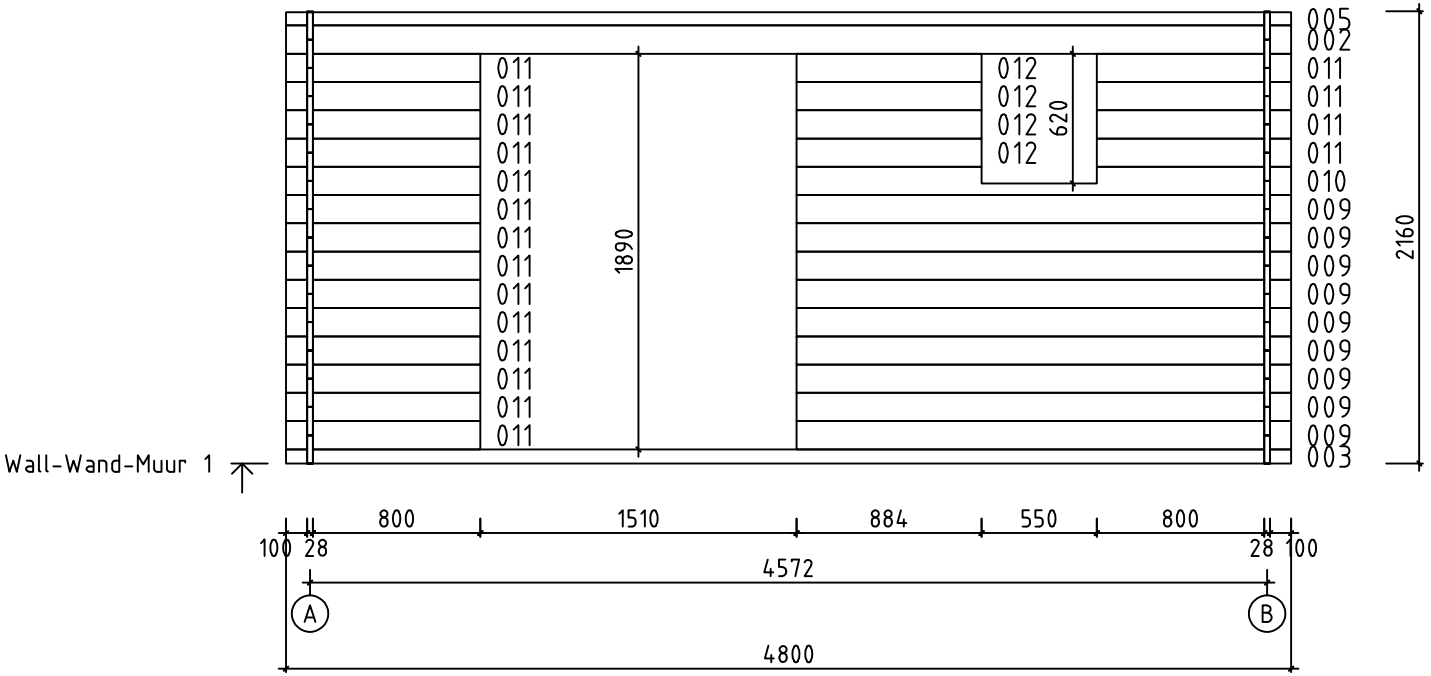

Kood	2832112 Trier 12	Leht	5
Joonis	WALL-WAND-MUUR 1	Mootkava	1:35
Materjal	2.8x13.5	Kuup.	08.10.2024
Joonestas	K.K.	File	2832112 Trier 12 28.dwg

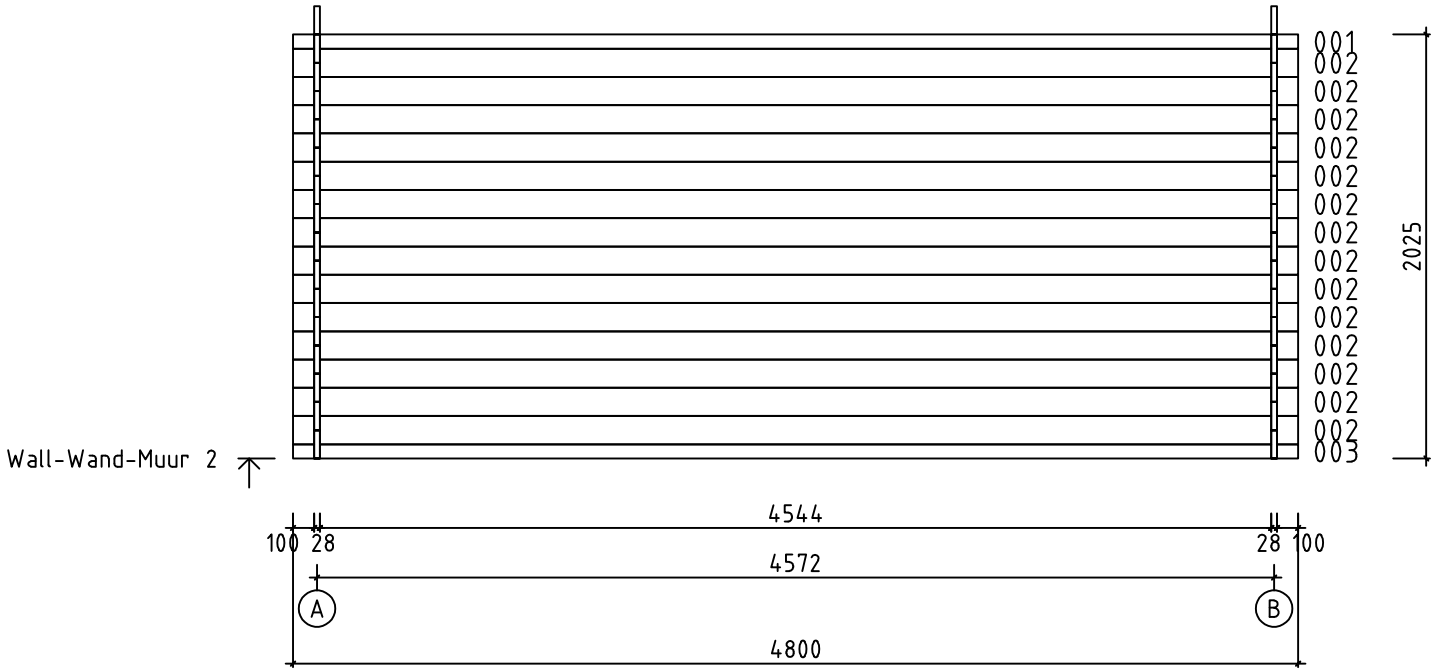

Kood	2832112 Trier 12	Leht	6
Joonis	WALL-WAND-MUUR 2	Mootkava	1:35
Materjal	2.8x13.5	Kuup.	08.10.2024
Joonestas	K.K.	File	2832112 Trier 12 28.dwg

Pos	Specification-Bestimmung-Omschrijving 2832112 Trier 12 28	Pcs	Profile (mm)	L (mm)
001	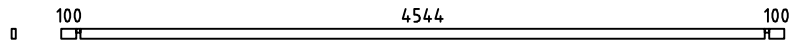	1	28x68	4800
002	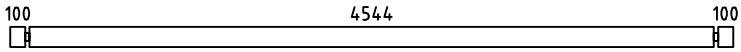	15	28x135	4800
003	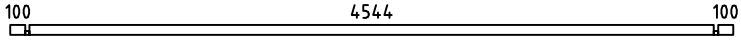	2	28x68	4800
004	SPARE BEAM-ERZATZBOHLE-MADRIER DE RÉSERVE 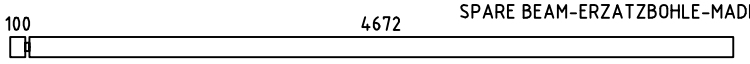	1	28x135	4800
005	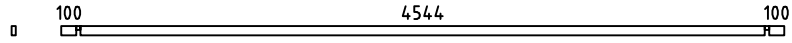	1	28x63	4800
007	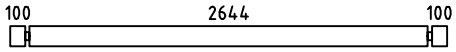	28	28x135	2900
009	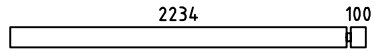	9	28x135	2362
010	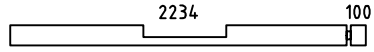	1	28x135	2362
011	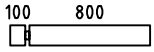	18	28x135	928
012	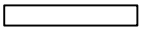	4	28x135	884
WA-1	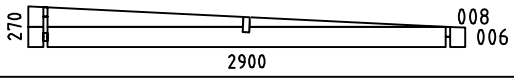	1	28x270	2900
WB-1	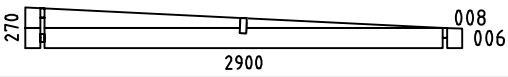	1	28x270	2900
HB	HIT BLOCK-SCHLAGHÖLZER-MADRIERS D´ASSEMBLAGE 	2	28x135	300
RB1	ROOFBEAMS-DACHBALKEN-SOLIVES DE PLAFOND 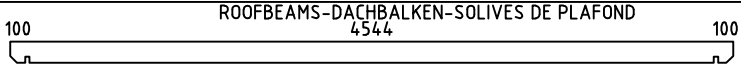	1	43x140	4800
SS1	STORM SLAT-STURMLEISTE -BAGUETTE DE TEMPETE TYPE 2	2	18x35	2020
SS2	STORM SLAT-STURMLEISTE -BAGUETTE DE TEMPETE TYPE 2	2	18x35	1850
	BOLT-BOLZEN-BOULON FOR-FÜR-POUR SS1 	8	M8	70
	WASHER-SCHEIBE-RONDELLE FOR-FÜR-POUR SS1 	8	M8	
	NUT-NUSS-ÉCROU FOR-FÜR-POUR SS1 	8	M8	
	SCREWS-SCHRAUBEN-VIS FOR-FÜR-POUR WA-1, WB-1, RB1 	6	ø6.0	160

Kood	2832112 Trier 12 28	Materjal	File	2832112 Trier 12 28.dwg	Leht	7