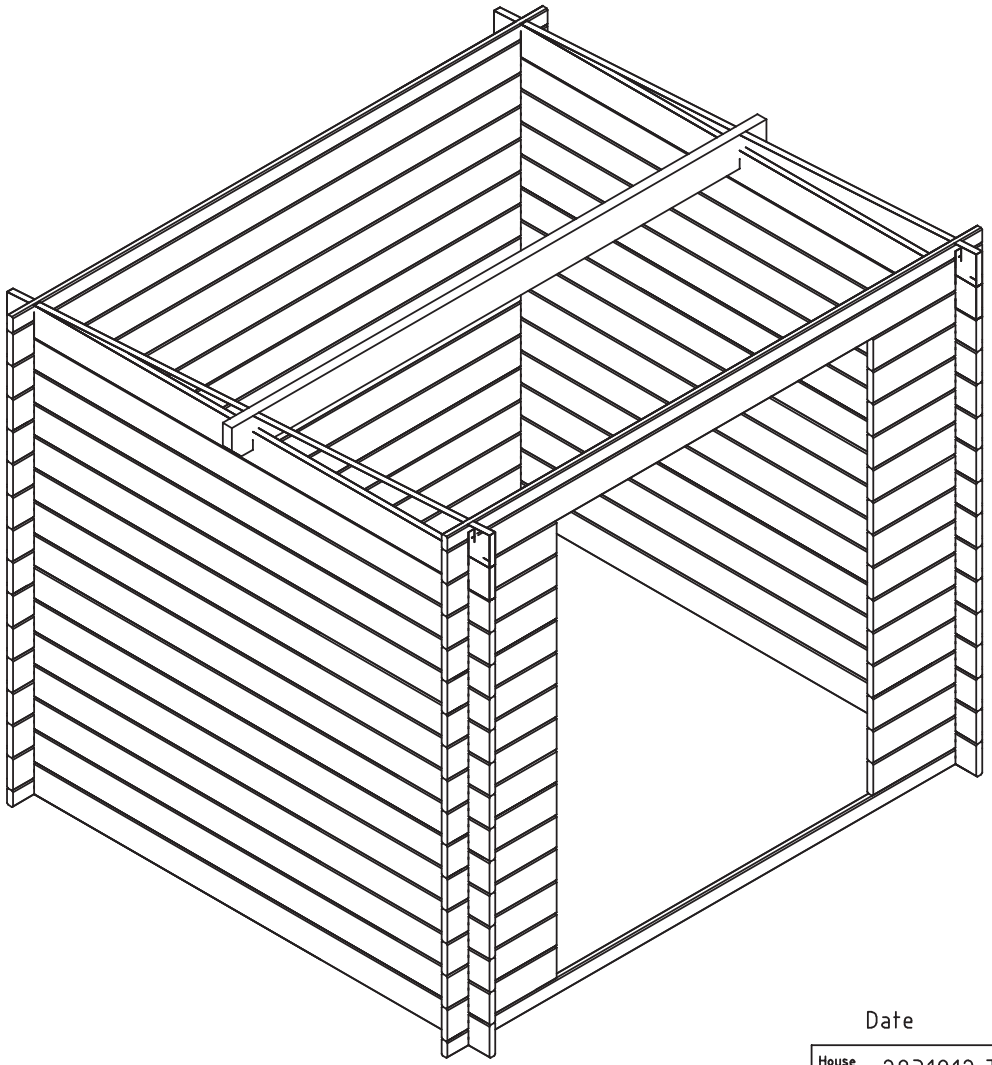

Date	rev.	Description	V 1.0

House 2831912 Trier 5 28		Sheet 1	
Drawing 3D		Scale	
Material 28x135		Date 08.10.2024	
Drawer K.K.	File 2831912 Trier 5 28 3D.dwg		

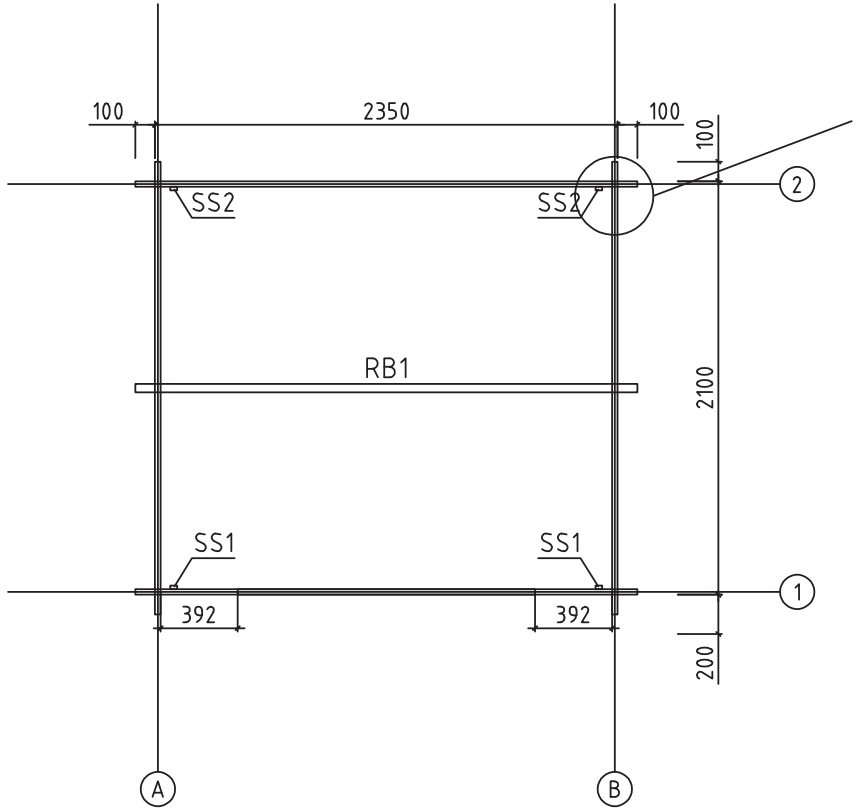

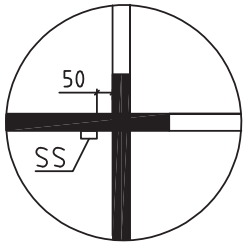

Kood	2831912 Trier 5 28	Leht	2
Joonis	Plan	Mootkava	1:35
Materjal	28x135	Kuup.	08.10.2024
Joonestas	K.K.	File	2831912 Trier 5 28.dwg

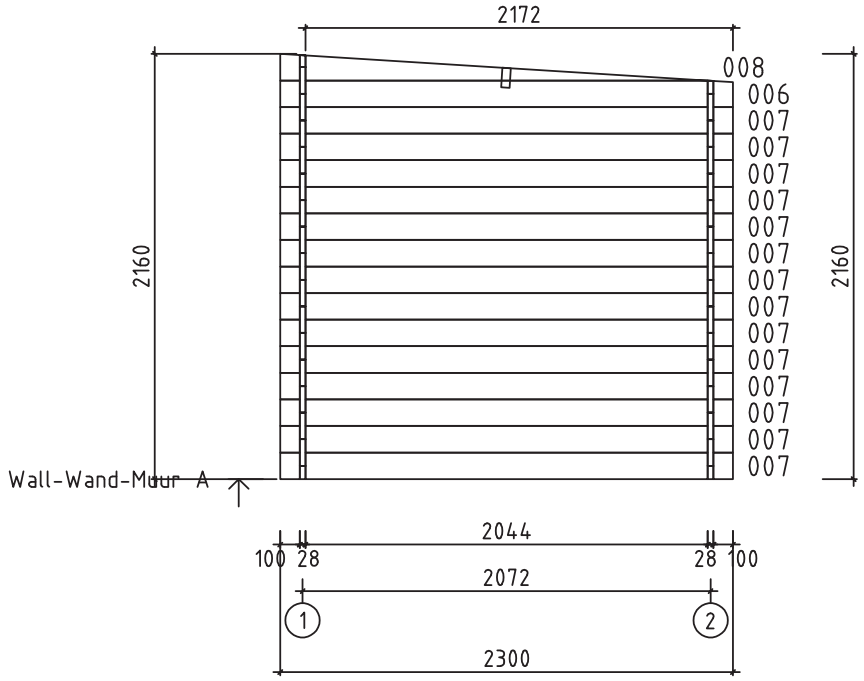

Kood	2831912 Trier 5 28	Leht	3
Joonis	WALL-WAND-MUUR A	Mootkava	1:35
Materjal	2.8x13.5	Kuup.	08.10.2024
Joonestas	K.K.	File	2831912 Trier 5 28.dwg

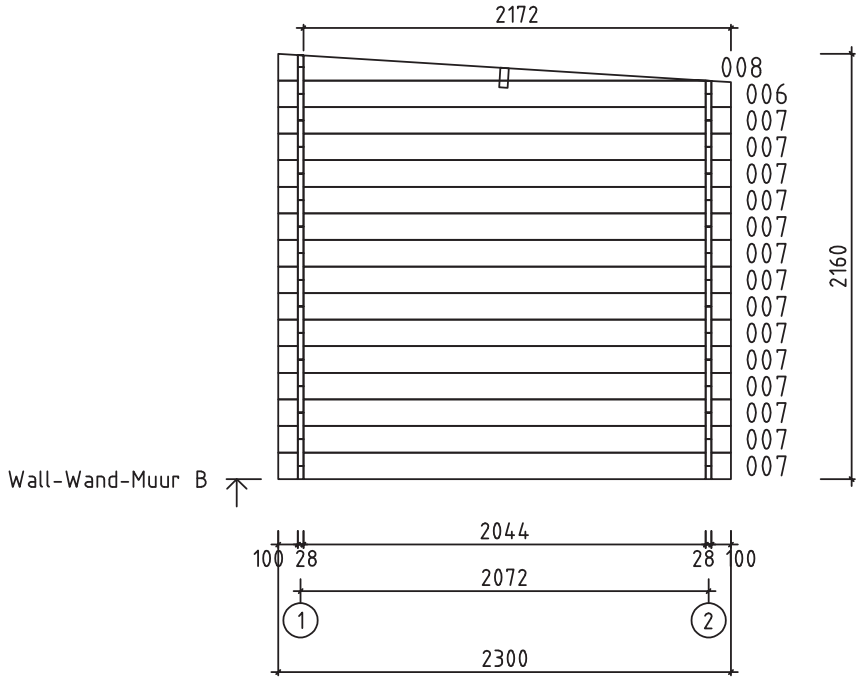

Kood	2831912 Trier 5 28	Leht	4
Joonis	WALL-WAND-MUUR B	Mootkava	1:35
Materjal	2.8x13.5	Kuup.	08.10.2024
Joonestas	K.K.	File	2831912 Trier 5 28.dwg

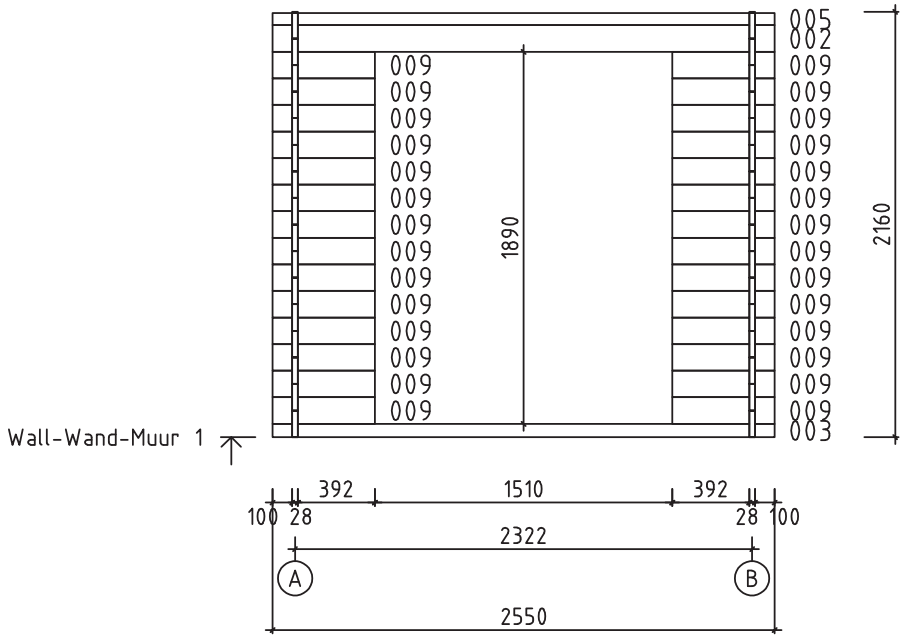

Kood	2831912 Trier 5 28	Leht	5
Joonis	WALL-WAND-MUUR 1	Mootkava	1:35
Materjal	2.8x13.5	Kuup.	08.10.2024
Joonestas	K.K.	File	2831912 Trier 5 28.dwg

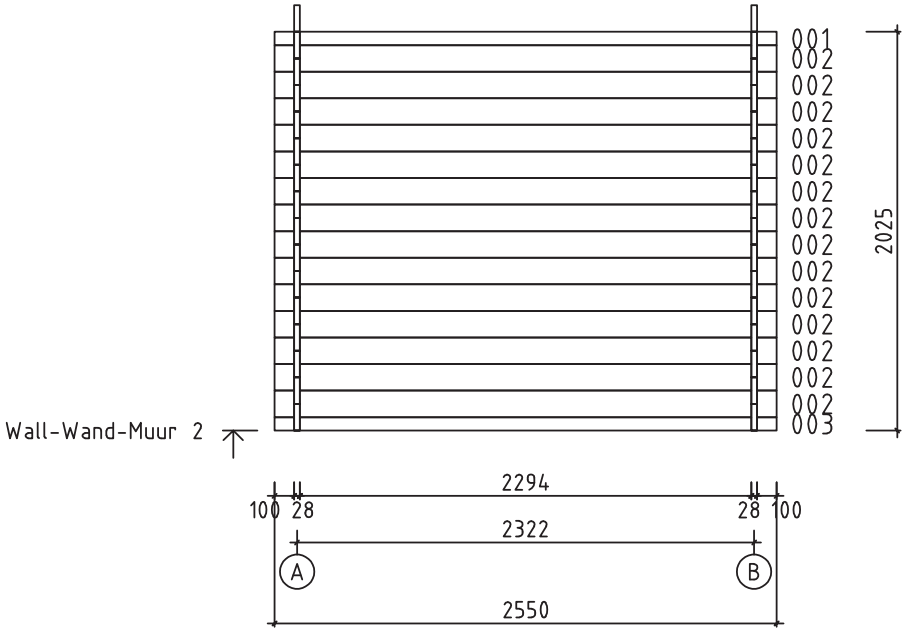

Kood	2831912 Trier 5 28	Leht	6
Joonis	WALL-WAND-MUUR 2	Mootkava	1:35
Materjal	2.8x13.5	Kuup.	08.10.2024
Joonestas	K.K.	File	2831912 Trier 5 28.dwg

Pos	Specification-Bestimmung-Omschrijving 2831912 Trier 5 28	Pcs	Profile (mm)	L (mm)
001	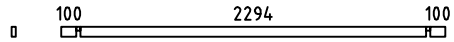	1	28x68	2550
002	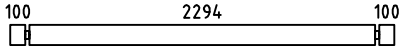	15	28x135	2550
003	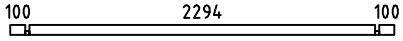	2	28x68	2550
004	SPARE BEAM-ERZATZBOHLE-MADRIER DE RÉSERVE 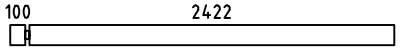	1	28x135	2550
005	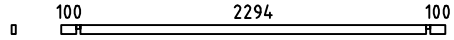	1	28x61	2550
007	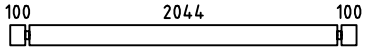	28	28x135	2300
009		28	28x135	520
WA-1	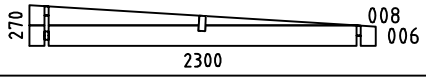	1	28x270	2300
WB-1	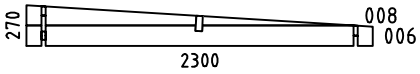	1	28x270	2300
HB	HIT BLOCK-SCHLAGHÖLZER-MADRIERS D´ASSEMBLAGE 	2	28x135	300
RB1	ROOFBEAMS-DACHBALKEN-SOLIVES DE PLAFOND 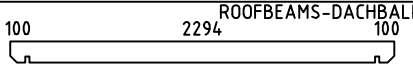	1	43x140	2550
SS1	STORM SLAT-STURMLEISTE -BAGUETTE DE TEMPETE TYPE 2	2	18x35	2020
SS2	STORM SLAT-STURMLEISTE -BAGUETTE DE TEMPETE TYPE 2	2	18x35	1950
	BOLT-BOLZEN-BOULON FOR-FÜR-POUR SS1	8	M8	70
	WASHER-SCHEIBE-RONDELLE FOR-FÜR-POUR SS1 	8	M8	
	NUT-NUSS-ÉCROU FOR-FÜR-POUR SS1 	8	M8	
	SCREWS-SCHRAUBEN-VIS FOR-FÜR-POUR W1-1, W2-1, RB1 	6	ø6.0	160

Kood	2831912 Trier 5 28	Materjal	File	2831912 Trier 5 28.dwg	Leht	7