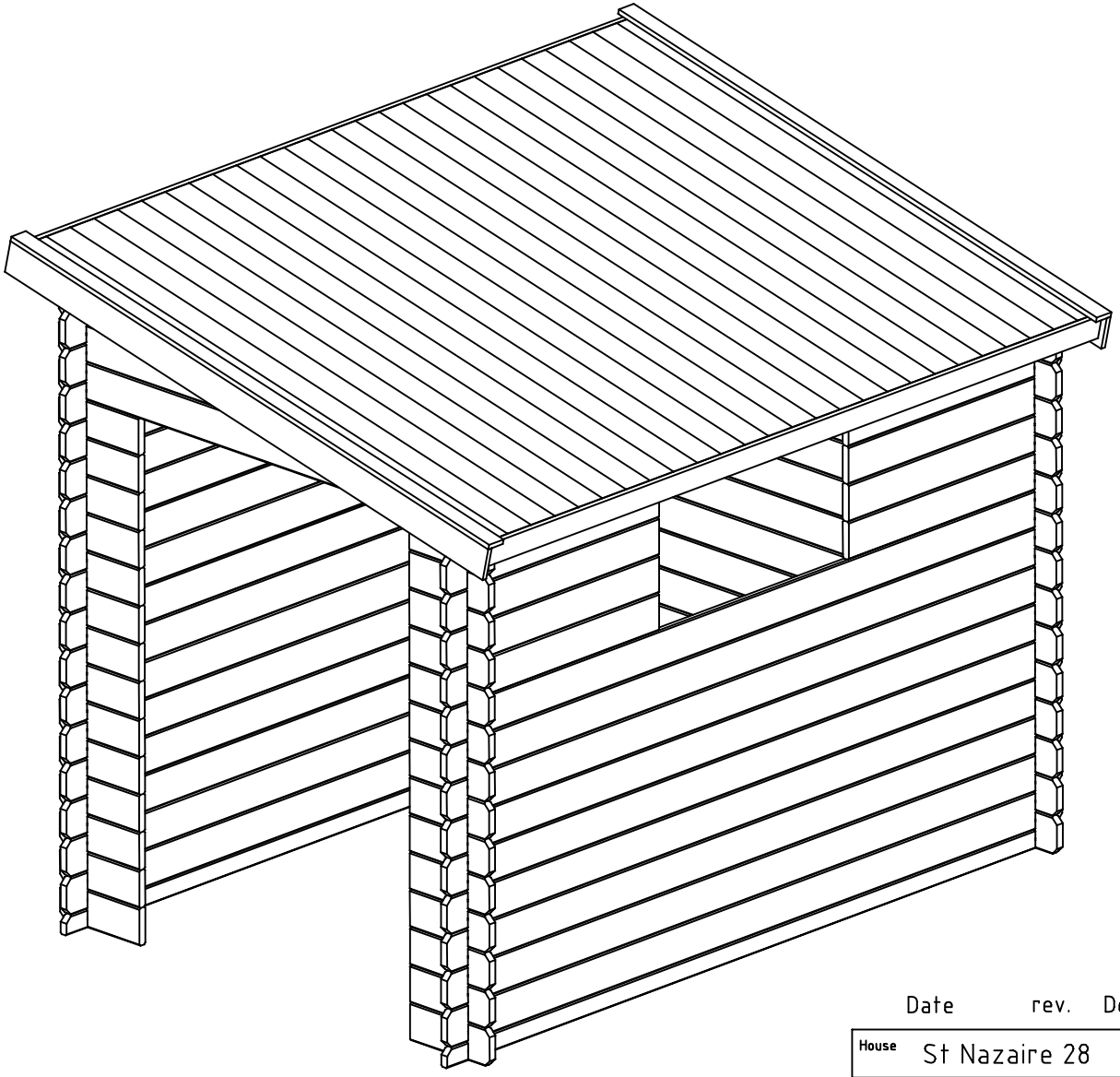

Date	rev.	Description

House	St Nazaire 28	Sheet	1
Drawing	3D Plan	Scale	
Material	28x135	Date	12.09.2017
Drawer	RP	File	St Nazaire 28 3D.dwg

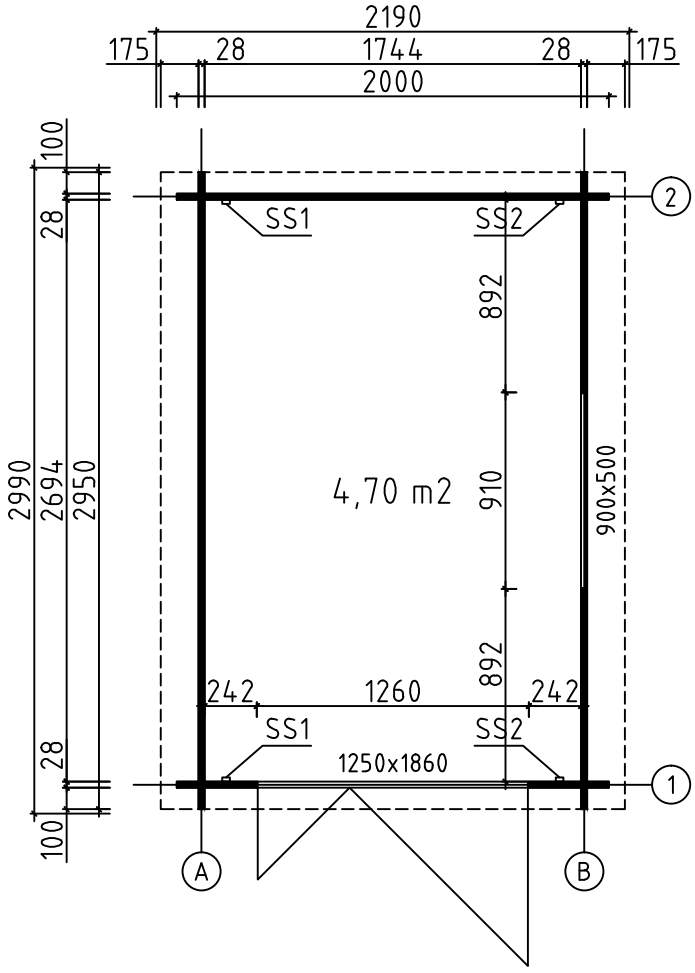

House	St Nazaire 28	Sheet	2
Drawing	PLAN DE MASSE	Scale	1:35
Material	28x135	Date	12.09.2017
Drawer	RP	File	St Nazaire 28.dwg

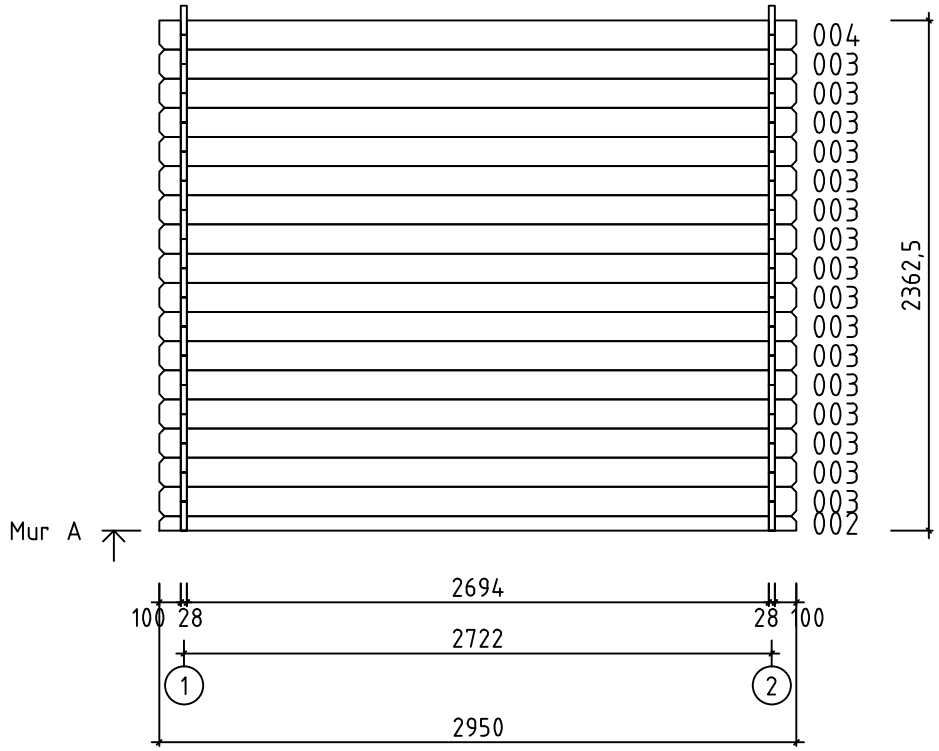

House	St Nazaire 28	Sheet	3
Drawing	MUR A	Scale	1:35
Material	28x135	Date	12.09.2017
Drawer	RP	File	St Nazaire 28.dwg

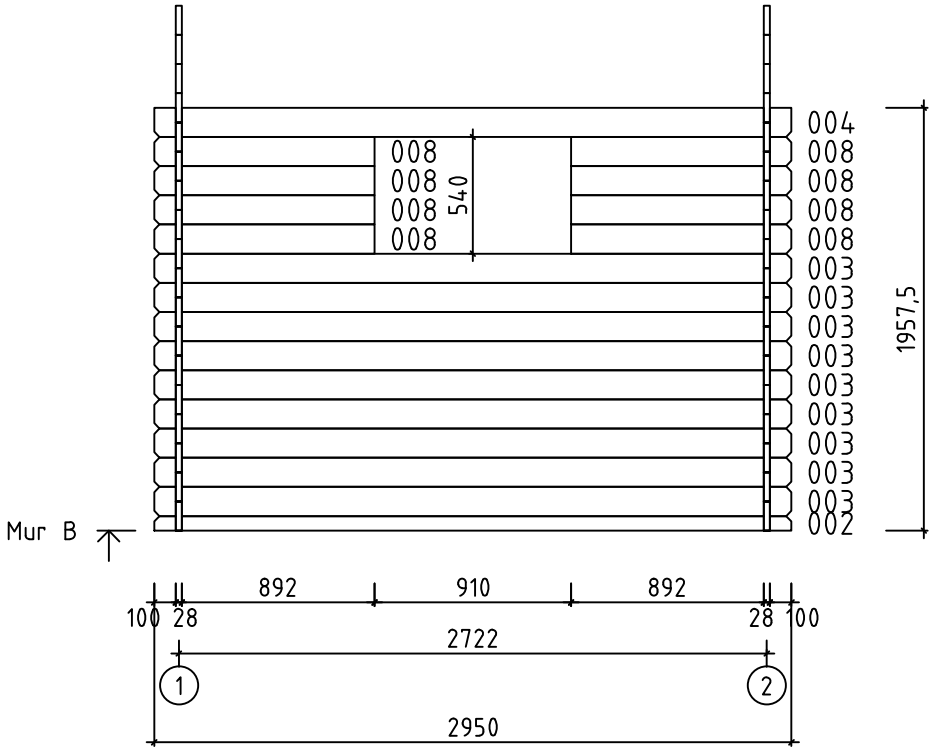

House	St Nazaire 28	Sheet	4
Drawing	MUR B	Scale	1:35
Material	28x135	Date	12.09.2017
Drawer	RP	File	St Nazaire 28.dwg

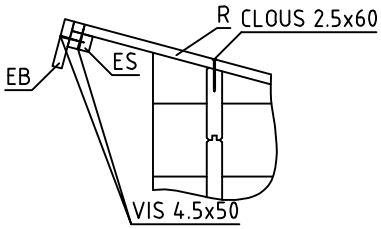

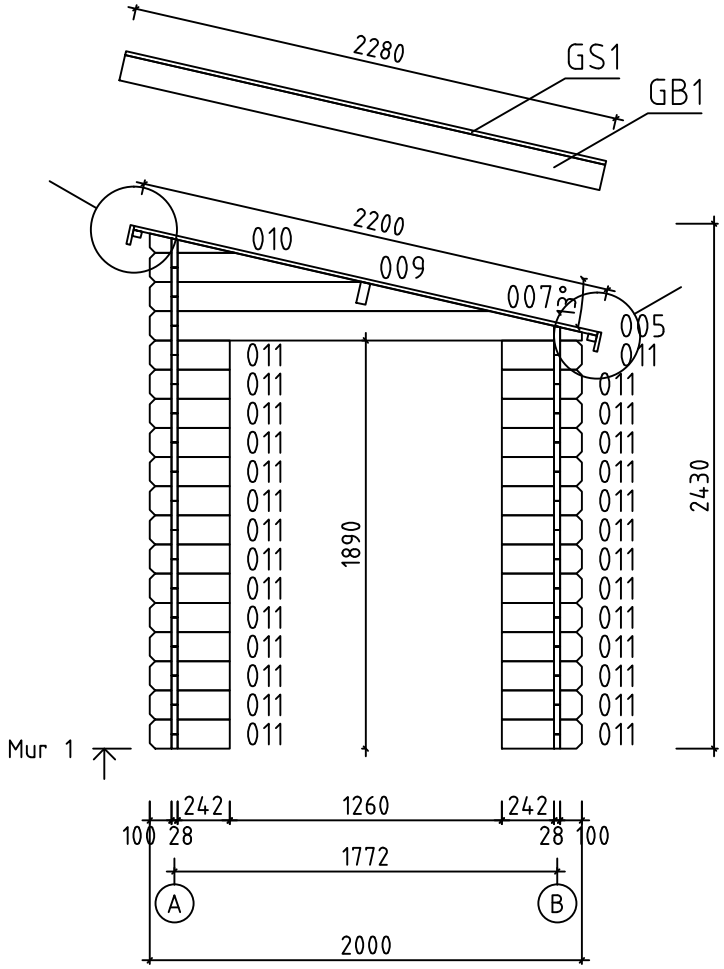

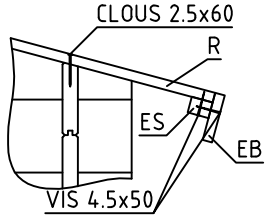

House	St Nazaire 28	Sheet	5
Drawing	MUR 1	Scale	1:35
Material	28x135	Date	12.09.2017
Drawer	RP	File	St Nazaire 28.dwg

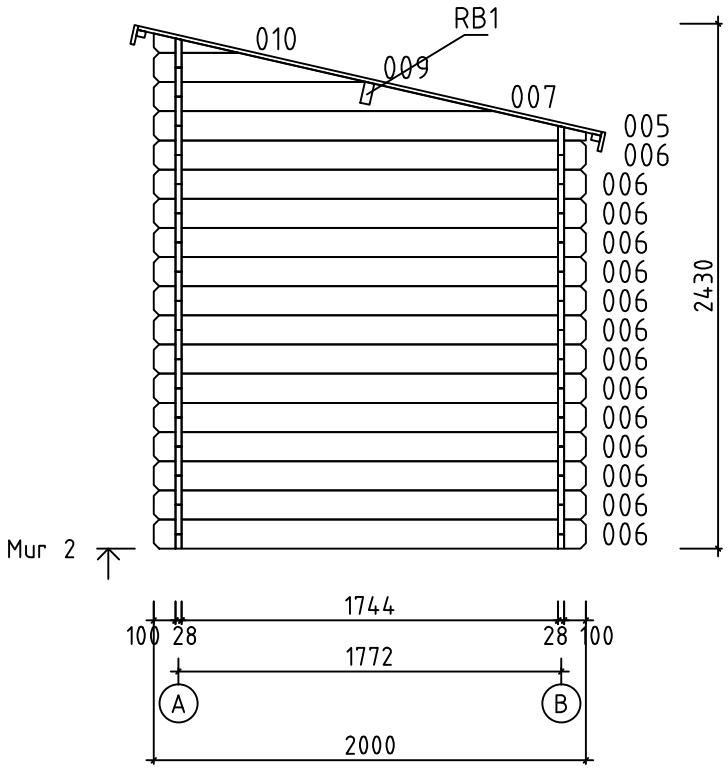

House	St Nazaire 28	Sheet	6
Drawing	MUR 2	Scale	1:35
Material	28x135	Date	12.09.2017
Drawer	RP	File	St Nazaire 28.dwg

Pos	Spécification	PZS	Profile (mm)	L (mm)
001	MADRIER DE RÉSERVE 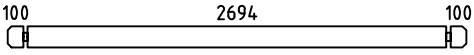	1	28x135	2950
002	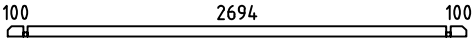	2	28x68	2950
003	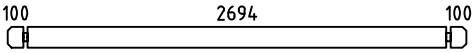	25	28x135	2950
004	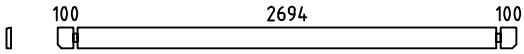	2	28x135	2950
006	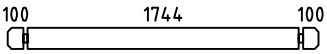	14	28x135	2000
008	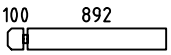	8	28x135	1020
011		28	28x135	370
W1-1 W2-1	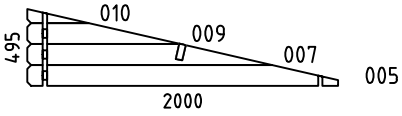	2	28x495	2000
HB	MADRIERS D´ASSEMBLAGE 	2	28x135	300
RB1	SOLIVES DE PLAFOND 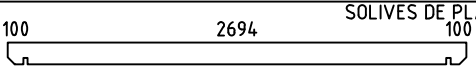	1	43x140	2950
R1	VOLIGES ou	26+1 34+1	18x114 18x88	2200
GB1	PLANCHE DE RIVE 	2	18x120	2280
GS1	BAGUETTES POUR FIXER LES PLANCHES DE RIVE 	2	18x70	2280
EB1	LATTES SOUS VOLIGES 	2	18x90	2950
ES1	BAGUETTES POUR FIXER LES LATTES SOUS VOLIGES 	2	30x40	2950
SS1	BAGUETTE DE TEMPETE TYPE 2	2	18x35	2200
SS2	BAGUETTE DE TEMPETE TYPE 2	2	18x35	1860
	VISSER POUR SS1, SS2 	8	M8	70
	RONDELLE POUR SS1, SS2 	8	M8	
	ÉCROU POUR SS1, SS2 	8	M8	
	CLOUS POUR LE REVÉTEMENT DE TOIT	120	⌀2.5	20
	CLOUS POUR R1	110	⌀2.5	60
	VIS POUR GB1, GS1, EB1, ES1	40	⌀4.5	50
	VIS POUR W1-1, W2-1, RB1 	10	⌀6.0	160

House St Nazaire 28	Material	File St Nazaire 28.dwg	Sheet 7

Pos	Spécification	PZS	Profile (mm)	L (mm)
	REVÉTEMENT DE TOIT 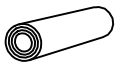	1,0	R = 10m	
	DOUBLE PORTE (droit) AST_PL P 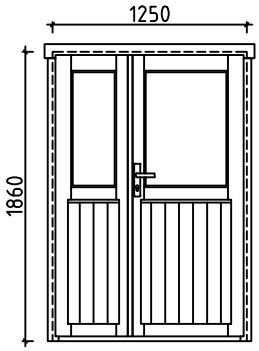 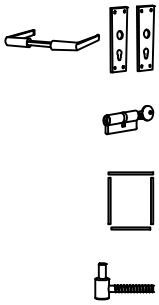	1 1 1 1 6	1250	1860
	FENÉTRE (droit) AST_KP_PL P 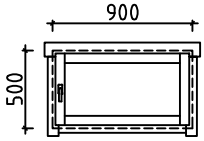 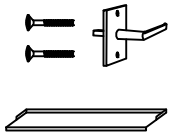	1 1 1	900	500

House St Nazaire 28	Material	File St Nazaire 28.dwg	Sheet 8

#001		2950	1
#002	A,B	2950	2
#003	A,B	2950	25
#004	A,B	2950	2
#005	1,2	2000	2
#006	2	2000	14
#007	1,2	1577	2
#008	B	1020	8
#009	1,2	986	2
#010	1,2	395	2
#011	1	370	28