Z-17

PERIGORD
4x3



IMPORTANT !

Avant de démarrer le montage de votre abri, lisez attentivement les consignes de montage. Vous éviterez ainsi problèmes et pertes de temps. Vous pourrez commencer le montage après avoir identifié, analysé et groupé tous les éléments composants votre abri. Cette notice contient également des consignes d'entretien de votre abri qui vous seront utiles. Gardez le feutre bitumineux pendant plusieurs heures dans un endroit chauffé à minimum +10ºC avant de le découper. Le feutre devient fragile et cassant avec le froid.

CONSEILS AVANT MONTAGE

FORMULAIRE D'INSPECTION

L'abri de jardin ou l'appentis que vous venez d'acheter a été fabriqué conformément aux normes de haute qualité. L'ensemble de la construction a été attentivement inspectée et emballée. Pour éviter tout problème potentiel pendant l'assemblage, effectué par vos soins ou par la société de construction de votre choix, nous vous recommandons de vérifier que les pièces de l'abri reçu sont conformément à la liste des pièces avant assemblage. Cette inspection doit être effectuée dans les 14 jours suivant la livraison sur le lieu de votre choix. Les demandes de garantie sont limitées à l'échange des matériaux défectueux. Les pièces de construction défectueuses qui ont d'ores et déjà été utilisées ou peintes sont exclues de la garantie de remplacement. Toute autre demande est exclue !

A l'aide de des instructions présentant chaque étape et des croquis fournis, vous pourrez facilement assembler votre abri de jardin ou appentis.

ATTENTION !

L'abri de jardin ou l'appentis que vous venez d'acquérir est un produit en bois durable. S'il est bien entretenu, ce produit restera longtemps en bon état et vous apportera satisfaction pendant de nombreuses années. Veuillez noter les points suivants :

- Conservez l'emballage jusqu'à fin de l'assemblage dans un lieu sec, mais non en contact direct avec la terre et protégé des conditions atmosphériques (humidité, soleil etc.). Ne conservez pas l'emballage dans une pièce chauffée !
- Les matériaux utilisés sont des produits naturels et leur qualité peut changer en fonction des conditions climatiques, en dépit du fait que les matériaux ont été séchés avant traitement. En choisissant le lieu où monter votre abri de jardin, assurez-vous que l'abri ne sera pas soumis à des conditions météorologiques extrêmes (zones de vent fort ou de chutes de neige abondantes) ; vous devriez sinon fixer l'abri au sol (avec des pièces d'encrage par exemple).

Traitement :

Une fois le montage terminé, il est nécessaire de traiter l'abri de jardin dès que possible, à l'intérieur et à l'extérieur, avec des traitements de protection adaptés (lasure, peinture). Un produit hydrofuge pour le bois est très conseillé.

Si l'abri ou l'appentis a fait l'objet d'un traitement en autoclave de classe III dans l'usine, la teinte brune s'atténuera avec les variations climatiques.

Le traitement autoclave est un traitement insecticide, fongicide et anti-termites. Cependant, il ne protège pas le bois à 100%, particulièrement si l'humidité est très importante. Donc, le produit doit être traité en plus avec un produit

hydrofuge pour bois qui va prolonger la teinte brune ou grise et mieux protéger contre la moisissure. La ventilation de l'abri reste très importante. Il existe d'autres traitements très efficaces comme la lasure ou la peinture pour bois – consultez un spécialiste de ces produits.

Les consignes qui suivent ci-dessous sont très importantes.

- Une fois le montage terminé, nous vous conseillons de traiter l'abri de jardin à l'intérieur et à l'extérieur avec des traitements de protection choisis ou de le peindre.
- Nous vous recommandons fortement de traiter également les portes et les fenêtres à l'intérieur et à l'extérieur ! Autrement, les portes et les fenêtres pourraient se tordre.
- Pour peindre, utilisez des outils et de la peinture de haute qualité. Veuillez suivre les consignes d'utilisation et de sécurité du fabricant et du manuel d'application. Ne jamais peindre une surface par temps très ensoleillé ou pluvieux.

La durée de vie de votre abri de jardin ou appentis, comme pour de nombreux produits naturels, est soumise à la fréquence du traitement de protection.

Vous pouvez ajouter une grille pour la ventilation de votre abri (non fournie).

Fondation :

Avant d'assembler l'abri, assurez-vous que les fondations sont planes, de niveau et fixées au sol. Vous pouvez couler une chape de béton ou utiliser des lambourdes par exemple (non illustrées).

Feutre bitumé :

Stocker verticalement dans un endroit sec à l'abri de la chaleur et du froid.

Le revêtement bitumineux n'est qu'un revêtement de toit temporaire. Une couverture étanche appropriée doit être placée sur le feutre bitumeux ou en remplacement de celui-ci (par exemple du shingle) dans un délai de deux semaines après pose.

Tri des pièces :

Chaque pièce correspond à un ensemble : **paroi avant, paroi arrière, paroi latérale gauche, paroi latérale droite, toiture, porte.**

Mettez les pièces à quelques mètres autour de la fondation pour garder un espace de travail suffisant.

Vérifiez que le nombre de pièces correspond à celui qui est indiqué sur la liste avant le montage.

ATTENTION !
Neige : La charge maximum sur le toit ne doit pas dépasser 75 kg/m2.

L'abri doit être monté sur une surface plane et de niveau.

Tout au long du montage, pensez à pré-percer avant de visser !
Manipulez le feutre bitumé avec précaution et de préférence avec des gants et des lunettes de protection pour ne pas le déchirer et vous protéger les yeux.

Garantie :

Si malgré tous nos efforts, vous avez des réclamations, veuillez présenter la facture à votre revendeur.

Rappelez-vous que le bois est un produit vivant et malgré les traitements en profondeur, le bois de construction entreposé à l'air libre peut rétrécir, gonfler, se déformer et même craquer.

Les altérations indiquées ci-dessous sont normales :
- Les nœuds développés dans le bois
- Les légers changements de couleur (qui n'ont aucun effet sur la durabilité du produit)
- Les fentes droites à la surface du plancher
- Des altérations causées par la chaleur comme des petites craquelures ou des fentes longitudinales qui n'ont aucun effet sur la structure de l'abri
- Les points de résine de 5 cm de long maximum
- Les torsions et les déformations si le matériau est toujours exploitable

Par temps sec, les nœuds peuvent tomber. Vous pourrez reboucher ces trous à l'aide d'un kit de réparation pour bois souple.
Ne vous inquiétez pas si des craquelures apparaissent par temps sec. Le bois est un matériau vivant subissant les changements de température et d'humidité. Les craquelures disparaissent si l'humidité augmente.
La garantie ne couvre pas les défauts apparaissant à la suite d'un traitement de protection insuffisant. La garantie couvre le remplacement des pièces défectueuses.

La garantie ne couvre pas :

1/ Les variations de teintes du bois liées au traitement autoclaves (cela va s'estomper avec le temps)
2/ Le toit et le plancher ayant sur leurs surfaces cachées des zones non planes, des différences de couleur et présentant des affaissements
3/ Les réclamations déposées à la suite d'une installation incorrecte de l'abri ou d'un affaissement de l'abri en raison d'une fondation effectuée de manière incorrecte
4/Les réclamations à la suite de changements volontaires effectués sur l'abri, tels que la déformation du bois et/ou des portes/fenêtres en raison d'un agent de protection inadapté, la fixation trop rigide de contrevents, les cadres de porte visés au mur etc.
5/ Neige : La charge maximum sur le toit ne doit pas dépasser 75kg/m2
Les réclamations couvertes par la garantie ne concernent que le remplacement de matériaux défectueux. Toutes autres demandes seront exclues !

Pos.	Dimensions, mm h x b x l			Quantité (pc.)		Destination
3	28	55	3980	1	Madrier inférieur arrière	mur B
3a	28	55	1780	1	Madrier inférieur avant	mur A
3b	28	55	580	1	Madrier inférieur avant	mur A
4	28	110	3980	16	Madrier arrière	mur A, B
5	28	110	1780	9	Madrier avant	mur A
5a	28	110	580	23	Madrier avant	mur A
5b	28	110	492	7	Madrier avant	mur A
6	28	110	2980	32	Madrier latéral	mur C,D
7	28	110	3280	2	Madrier latéral	mur C,D
8	28	435	3980	2	Pignon latéral	mur C,D
9	43	140 (115)	3280	1	Panne faîtière	toit
9a	43	140 (115)	3280	2	Panne faîtière	toit
10	12	623	2190	10	Plaque OSB	toit
10a	12	165	2190	2	Plaque OSB	toit
11	16	90	2250	4	Planche de rive	toit
12	25	35	3280(1640)	2 (4)	Planche de rive	toit
11a	16	65 (45)	2250	4	Latte de finition sous torture	toit
13				2	Losange de finition	toit
14	16	65 (45)	660	2	Encadrement en bas de fenêtre	fenêtre
15	16	65 (45)	805	4	Encadrement de fenêtre	fenêtre
15a	16	90	850	2	Encadrement supérieur de fenêtre	fenêtre
16	16	65 (45)	1770	4	Encadrement de porte	porte
16a	16	90	1760	2	Encadrement supérieur de porte	porte
17	14	29	750	2	Croisillon de la porte	porte
17a	14	29	640	2	Croisillon de la porte	porte
17b	14	29	670	1	Croisillon de la fenêtre	fenêtre
17c	14	29	620	1	Croisillon de la fenêtre	fenêtre
18				1	Fenêtre	
19				1	Porte	
19a				1	Porte	
L	44	64	1768	1	L	cadre de la porte
R	44	64	1768	1	R	cadre de la porte
T	44	64	1608	1	T	cadre de la porte
B	15	27	1572	1	B	cadre de la porte
20		3.5	40	212	Vis	pour plaque OSB
21		3	14	160	Vis	pour feutre bitume
22		3.5	35	190	Vis	pour encadrement porte et fenêtres, planches de rive, latte sur toiture, triangle lattes sous toiture
23		3.5	25	6	Vis	porte
24		3.5	20	12	Vis	
26		2.5	10	4	Vis	porte
26a				2	Plaque d'assemblage pérforée	porte
27				6	Charnières de porte	cadre de la porte
28			3300	5	Feutre bitumé	
29				8	Vis	
29a				8	Rondelles	
29b				8	Écrou	
30	16 (34)	45 (50)	1930 (1820)	4	Lame anti-tempête	mur A, B

A

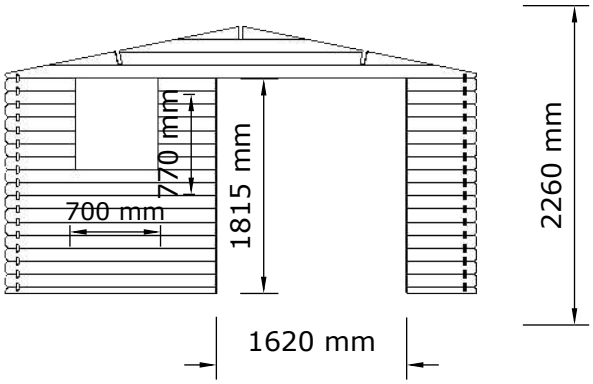

B

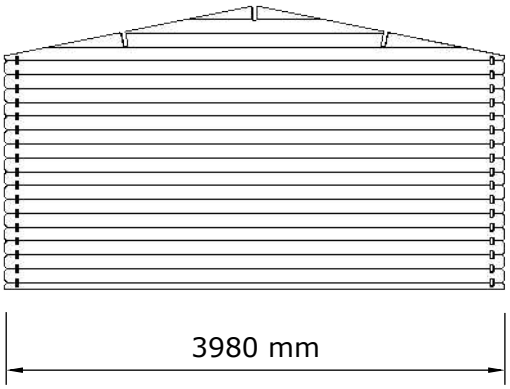

C-D

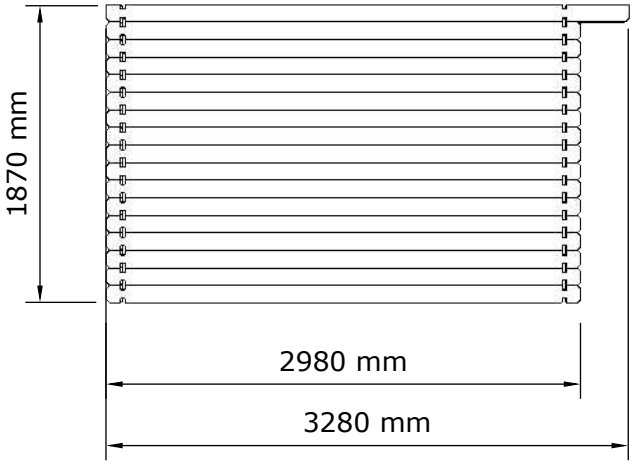

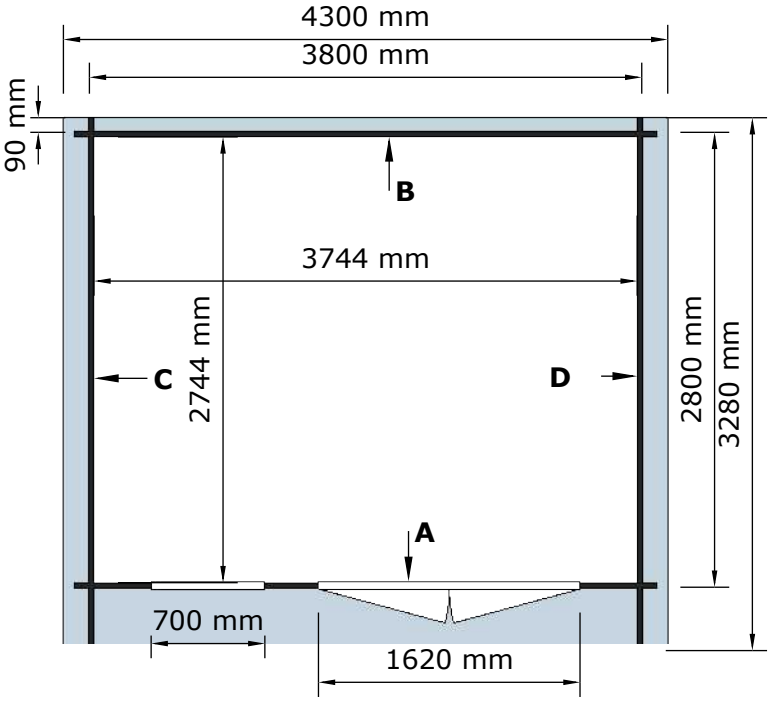

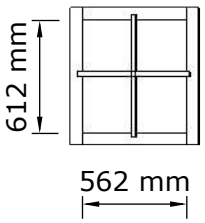

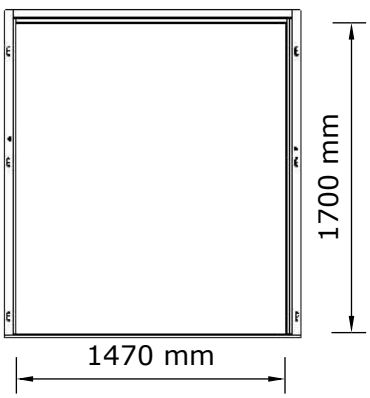

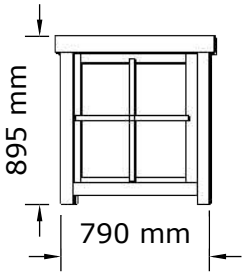

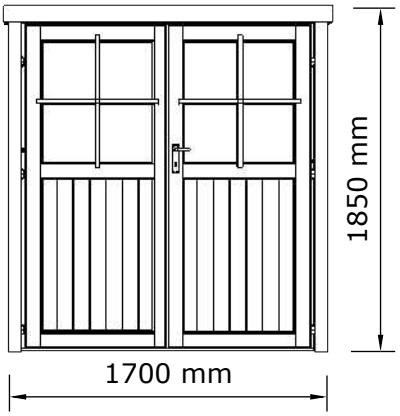

All sizes are approximate and in mm

1.

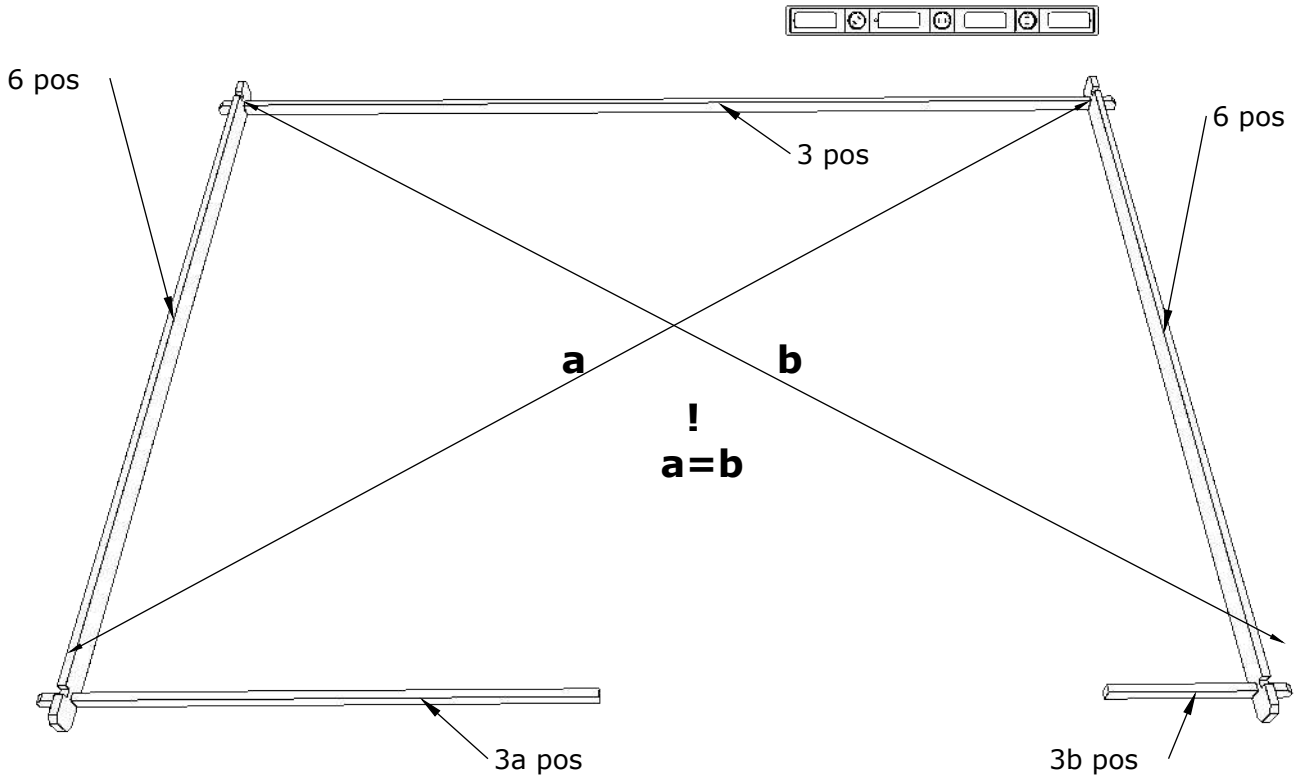
6 pos
3 pos
6 pos
a
b
!
a=b
3a pos
3b pos

2.

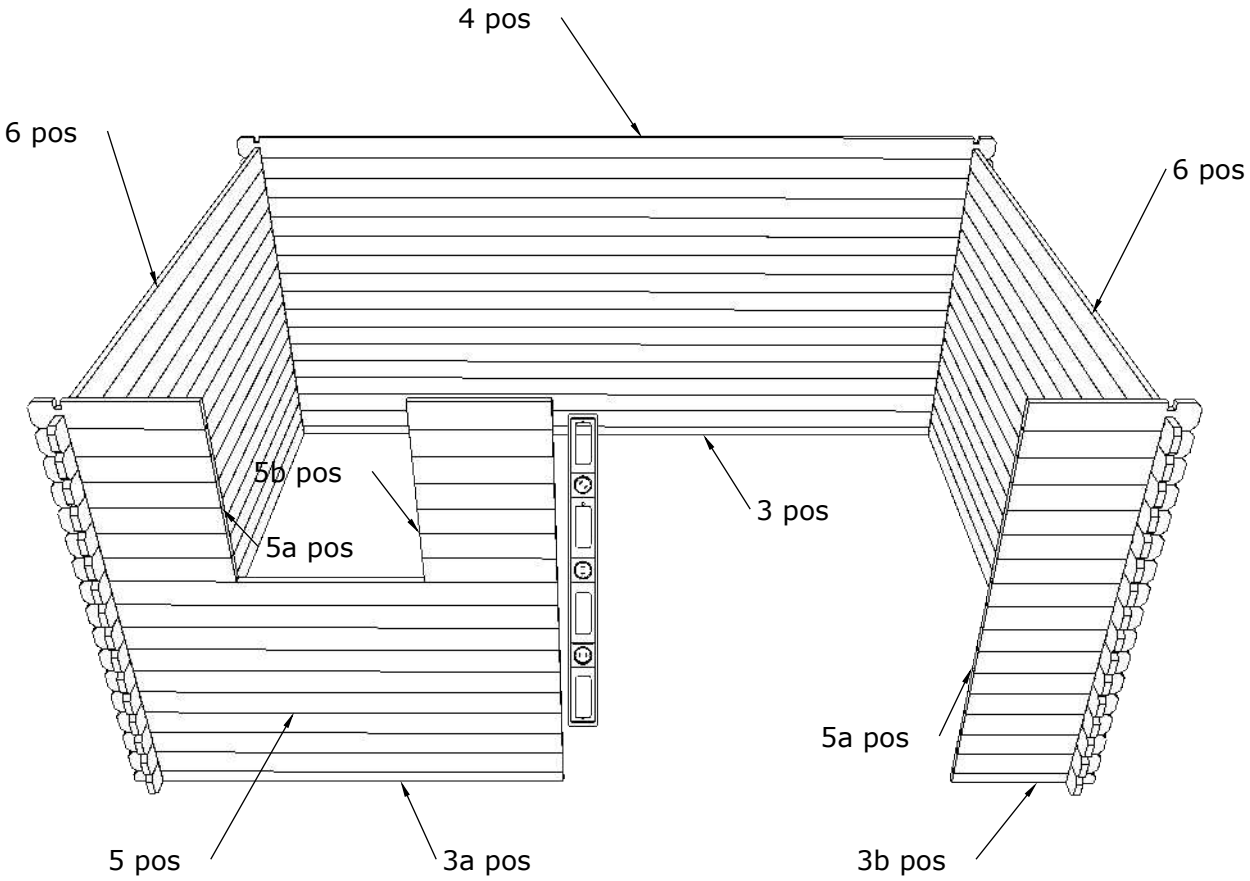
4 pos
6 pos
6 pos
5b pos
5a pos
3 pos
5a pos
5 pos
3a pos
3b pos

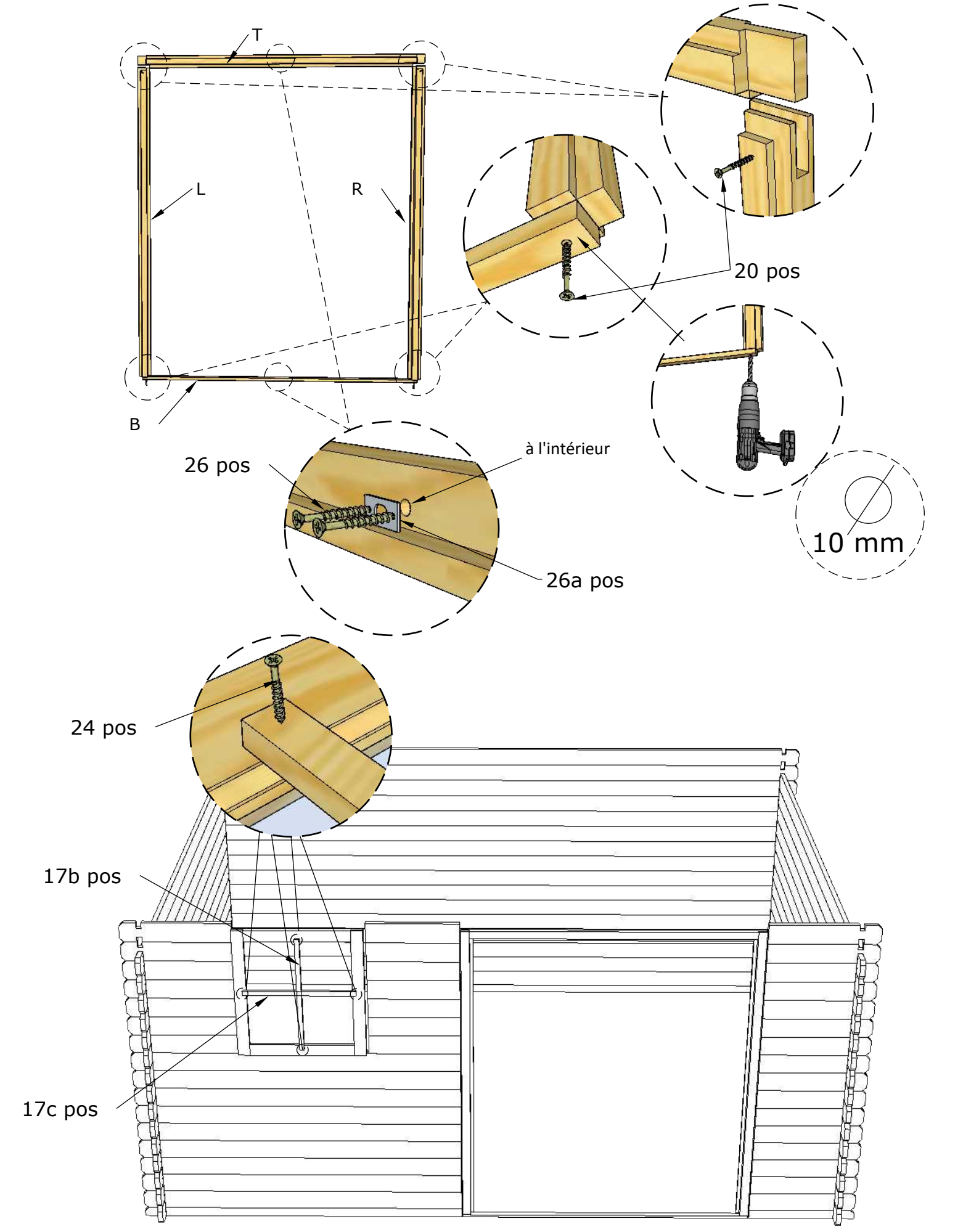
T
L
R
B
20 pos
26 pos
à l'intérieur
26a pos
10 mm
24 pos
17b pos
17c pos

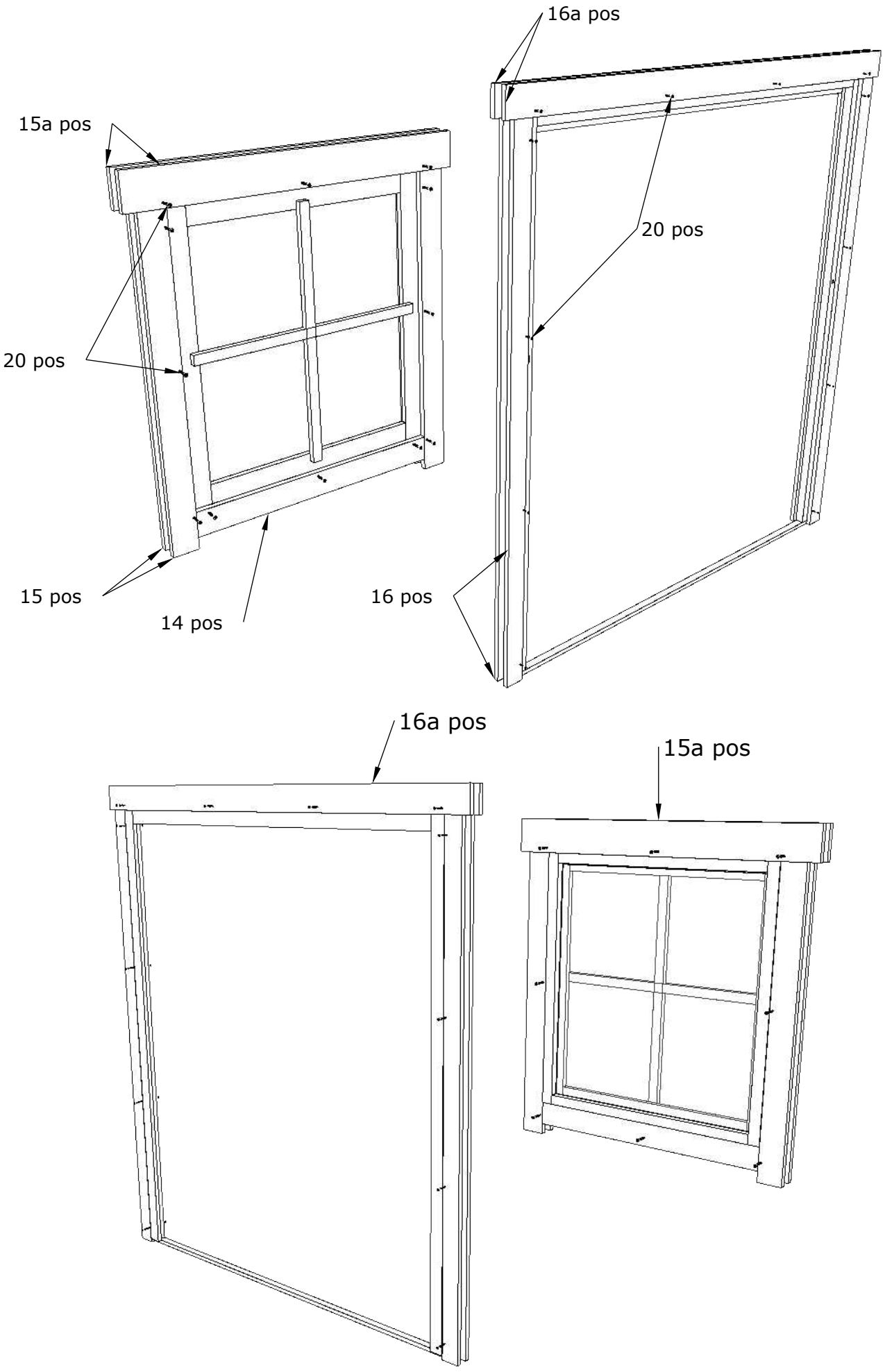
16a pos
15a pos
20 pos
20 pos
15 pos
14 pos
16 pos
16a pos
15a pos

3.

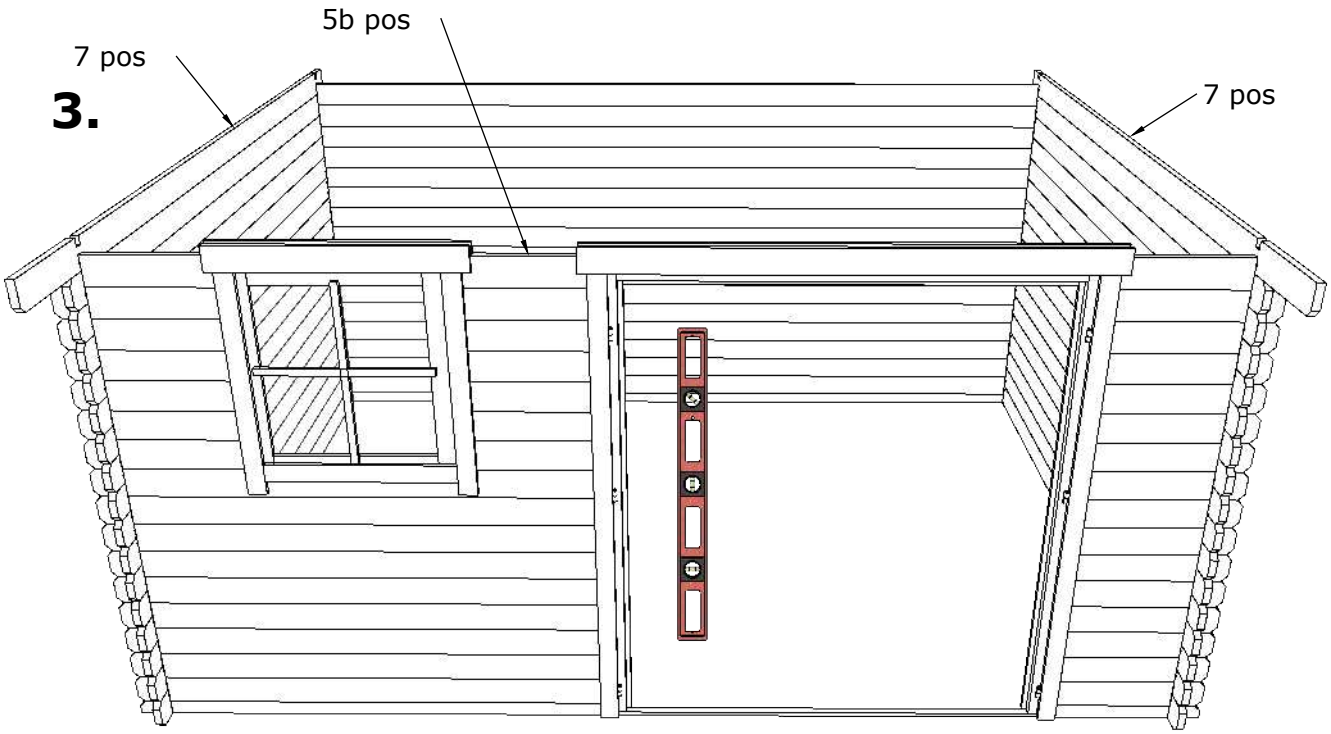
5b pos
7 pos
7 pos

4.

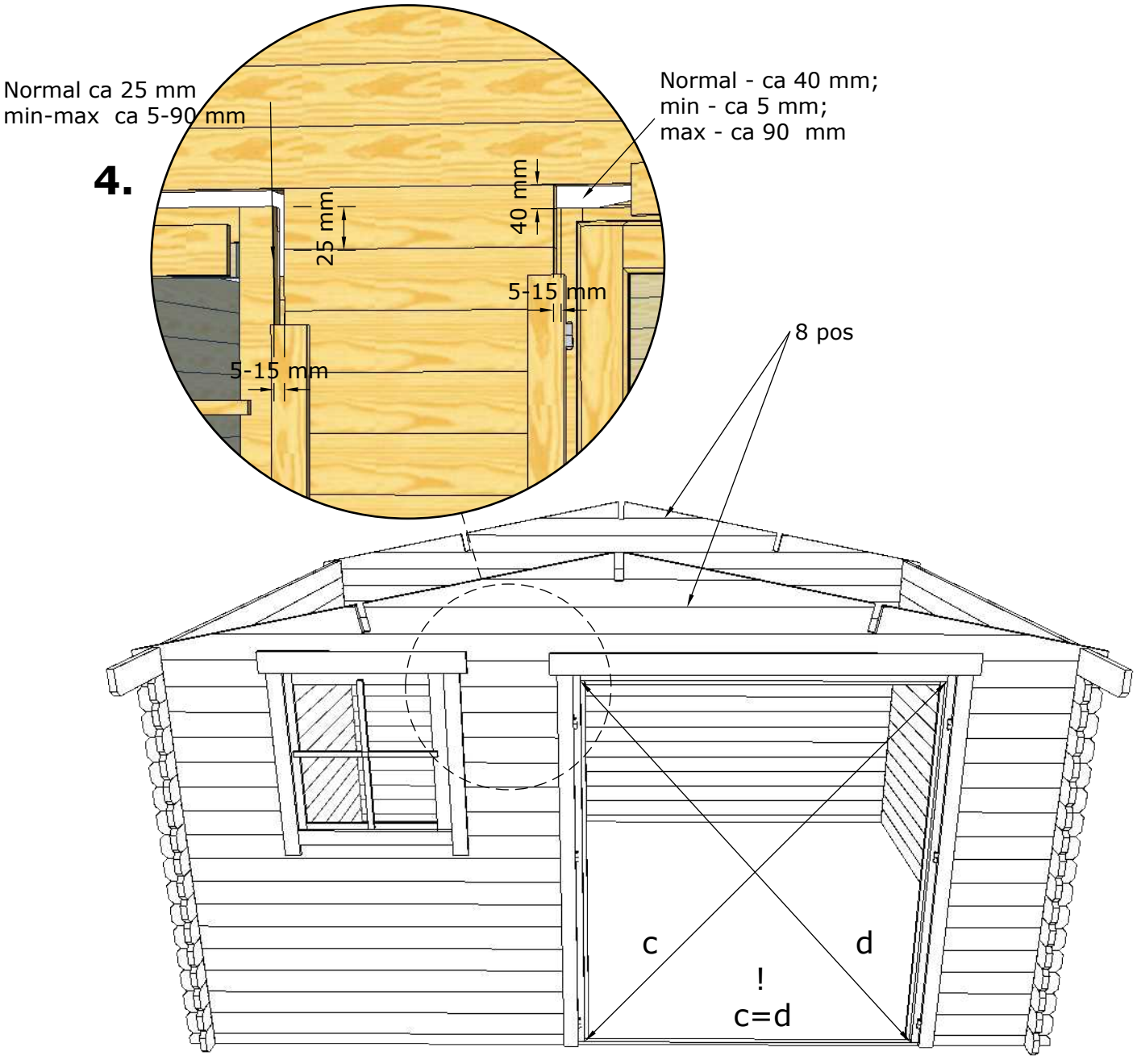
Normal ca 25 mm
min-max ca 5-90 mm
Normal - ca 40 mm;
min - ca 5 mm;
max - ca 90 mm
40 mm
25 mm
5-15 mm
5-15 mm
8 pos
c
d
!
c=d

5.

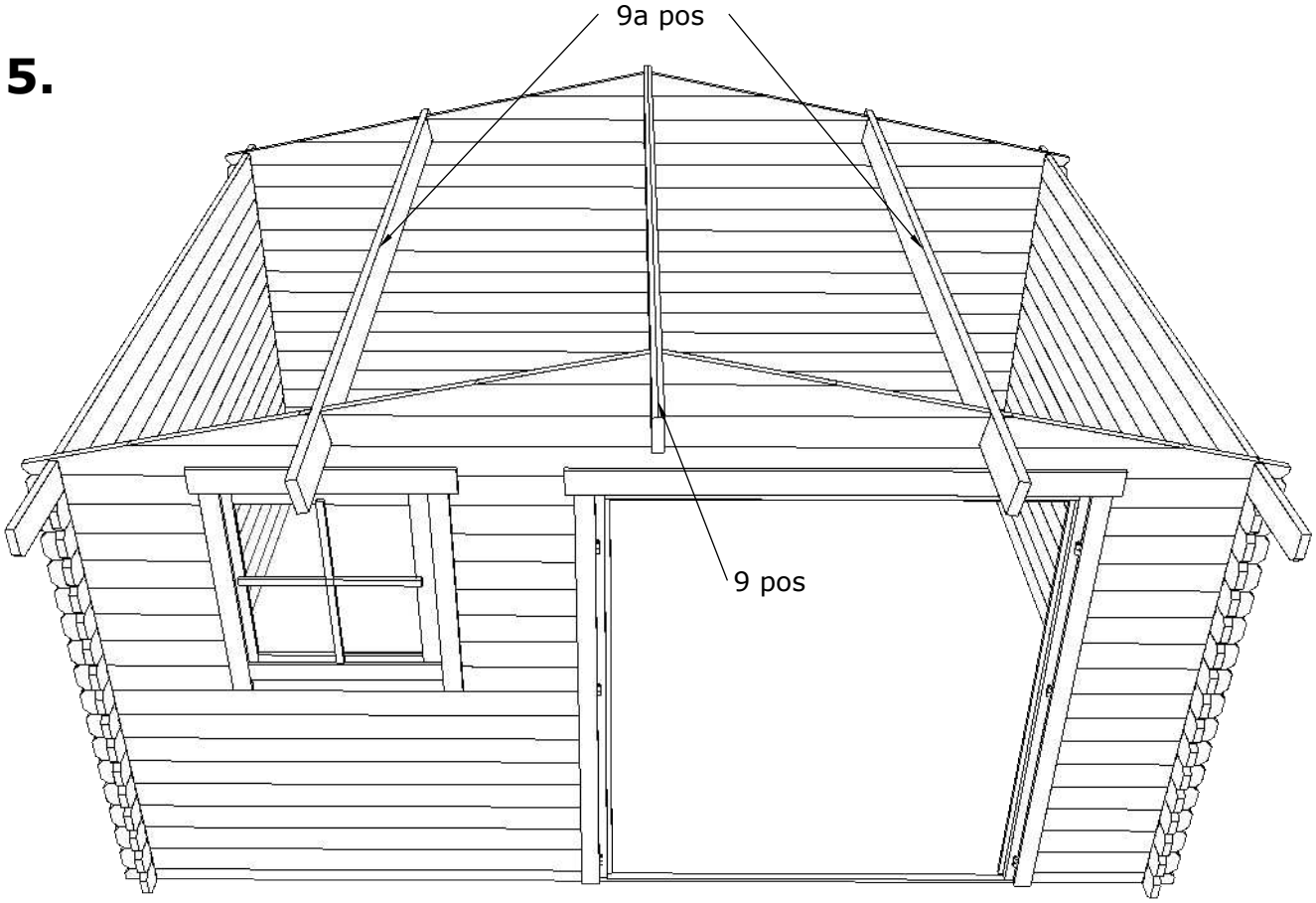

6.



7.

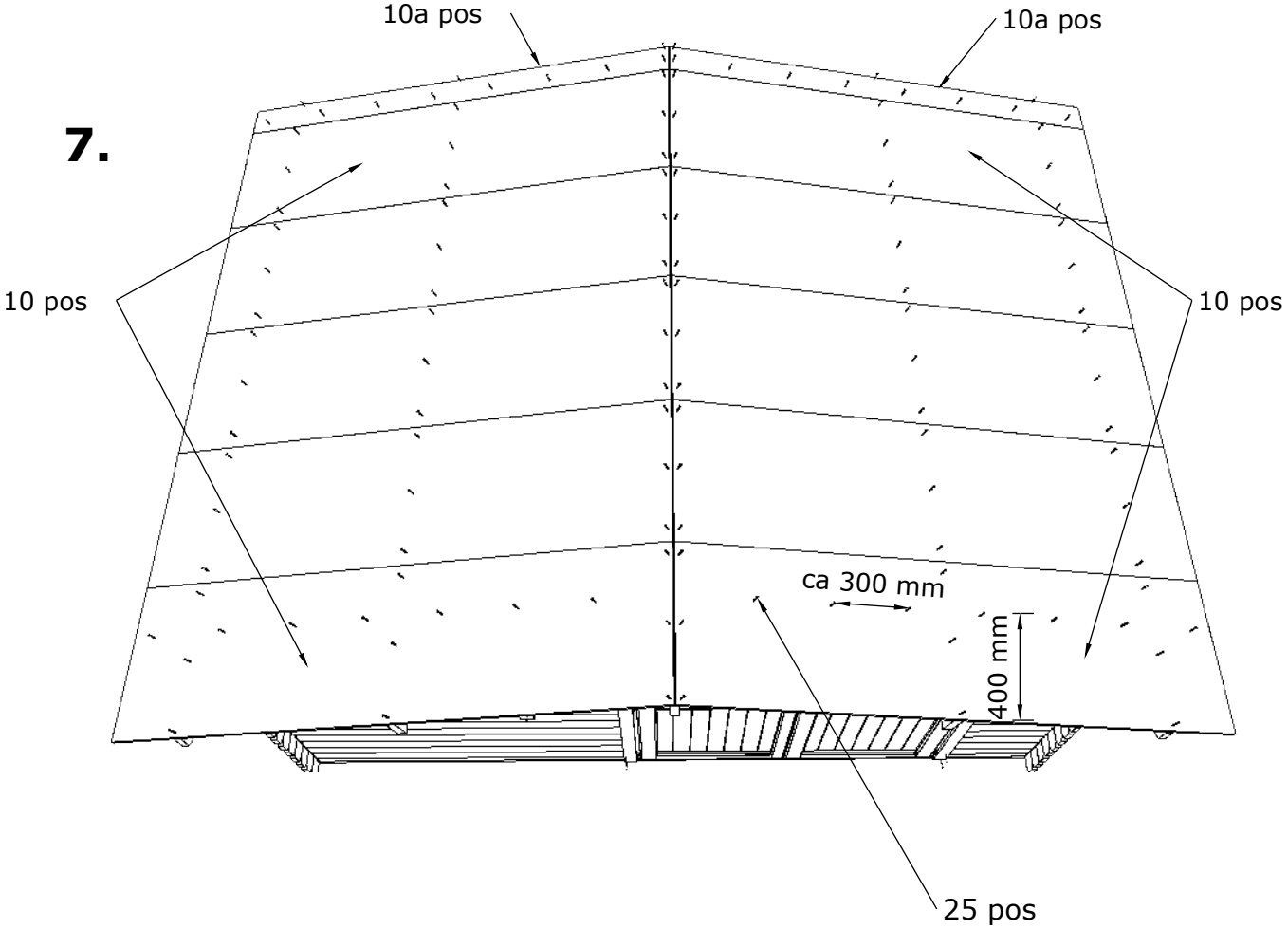

8.

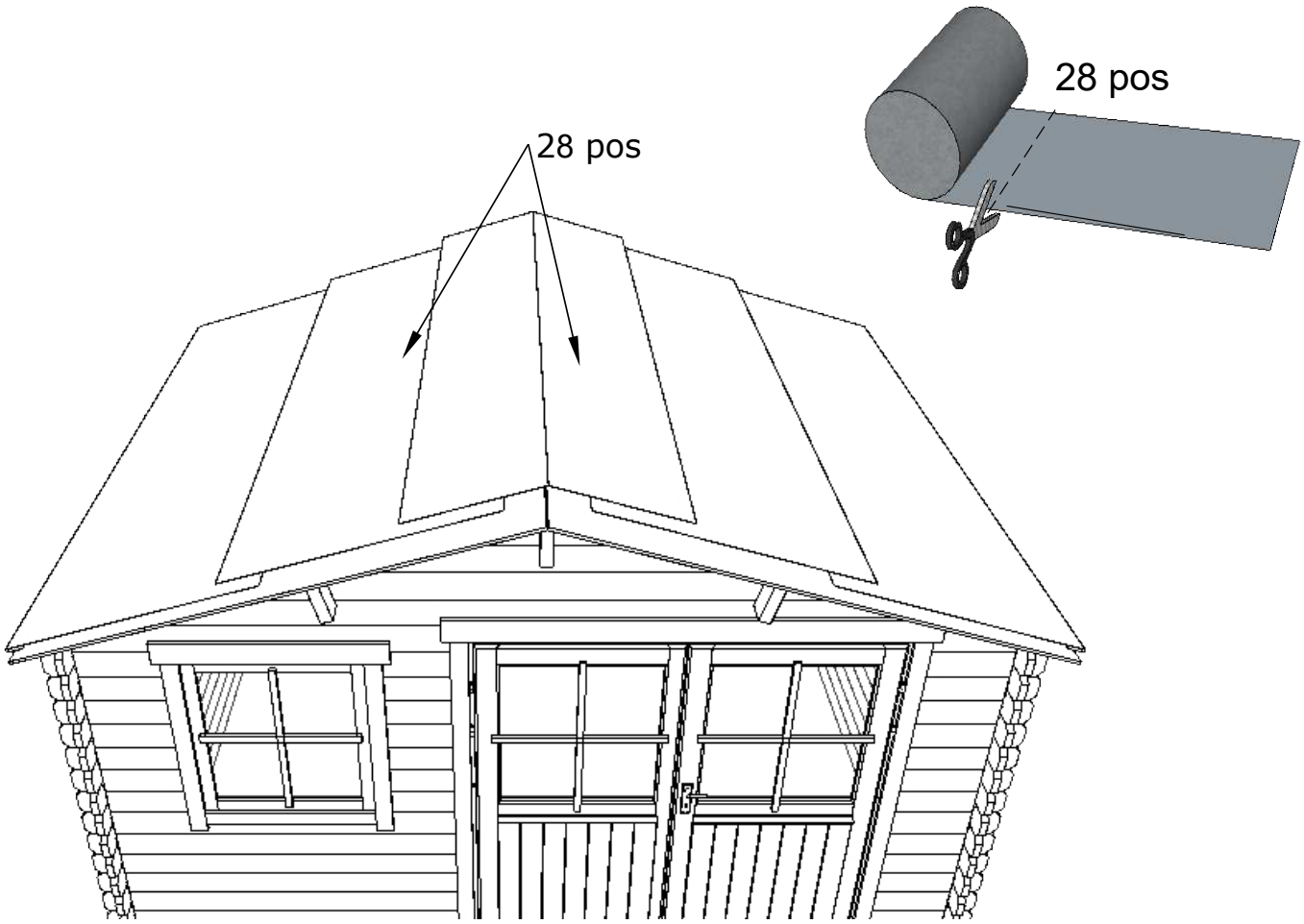

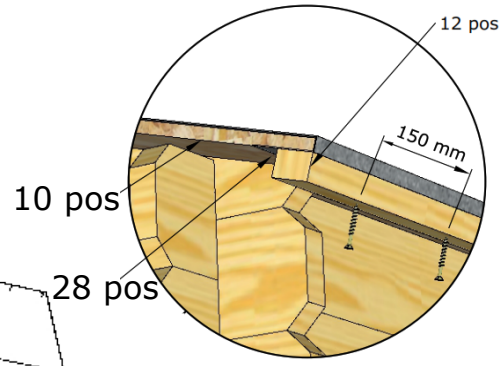
12 pos
150 mm
10 pos
28 pos

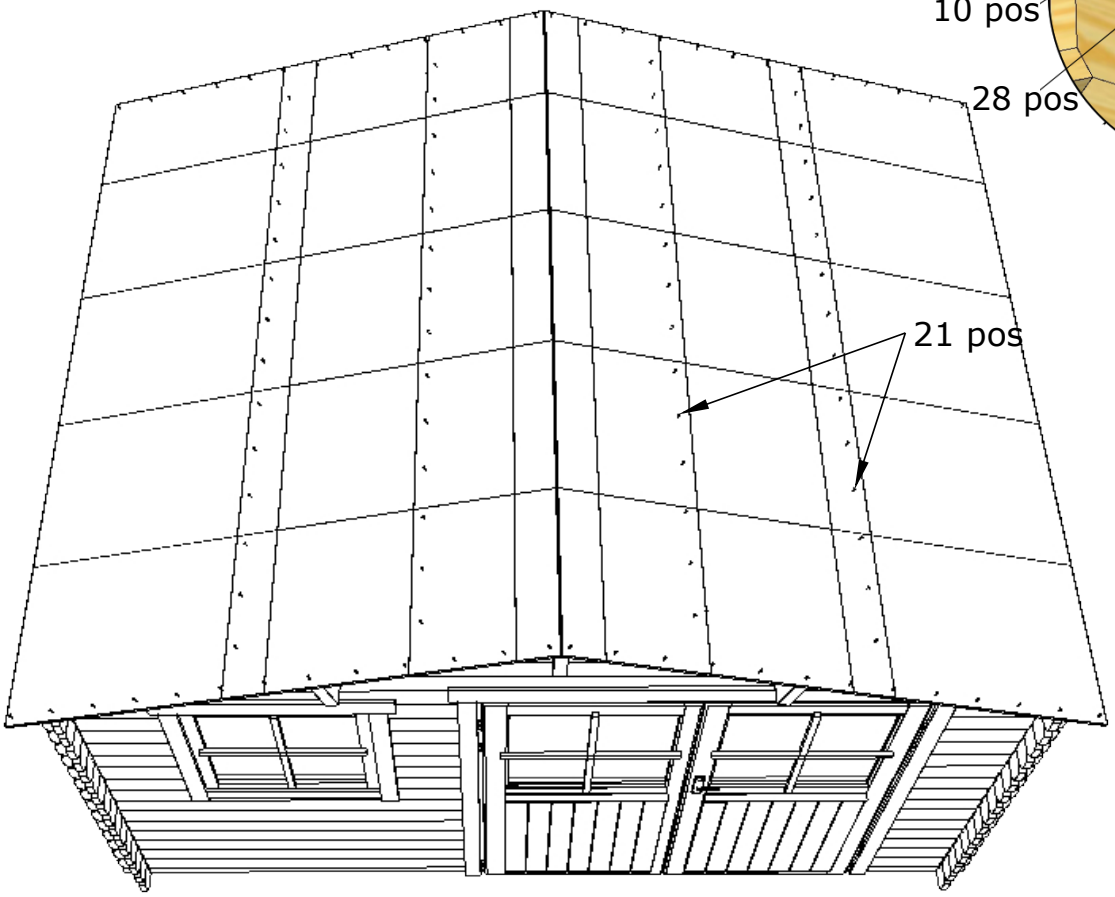
21 pos

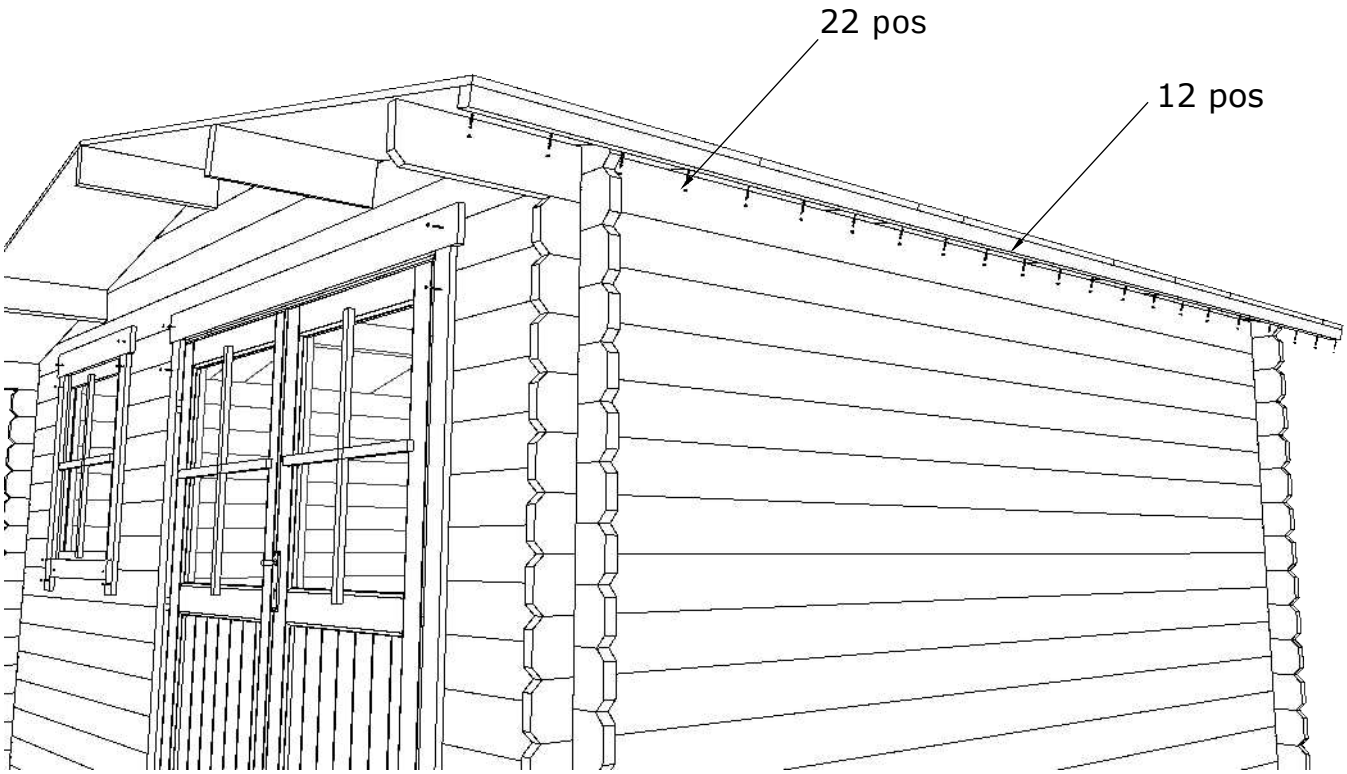
22 pos
12 pos

9.

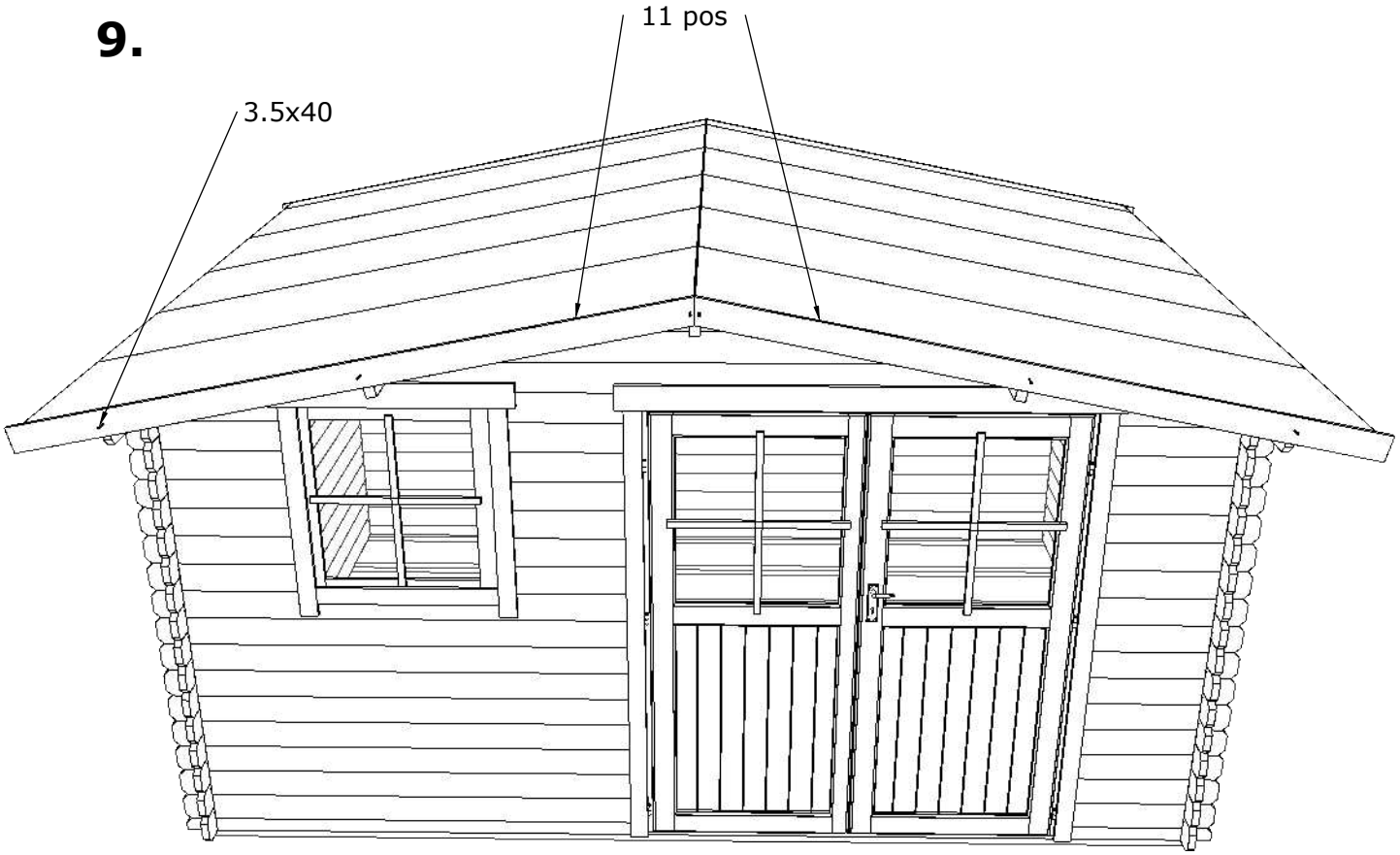

10.

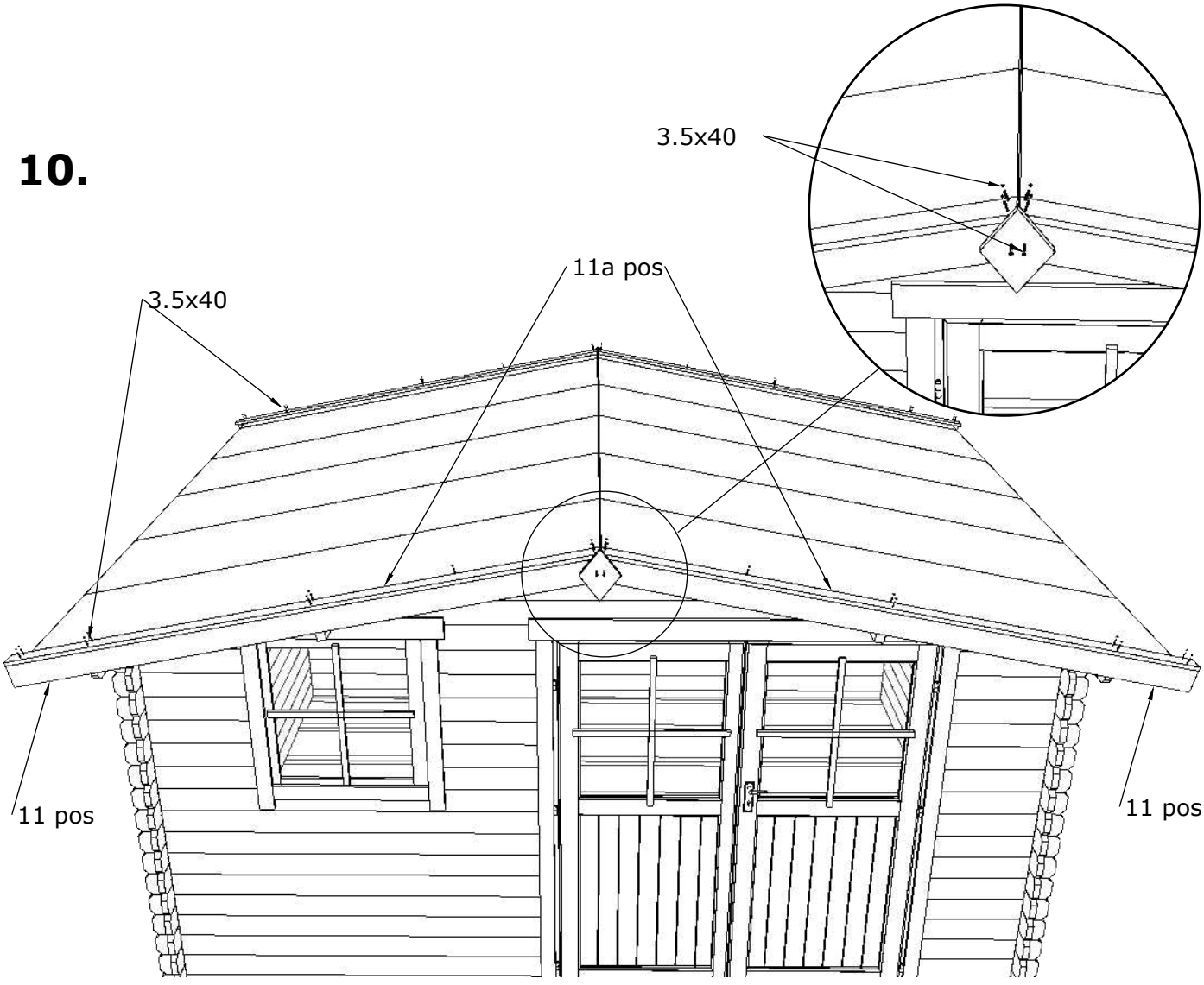

Assemblage de porte

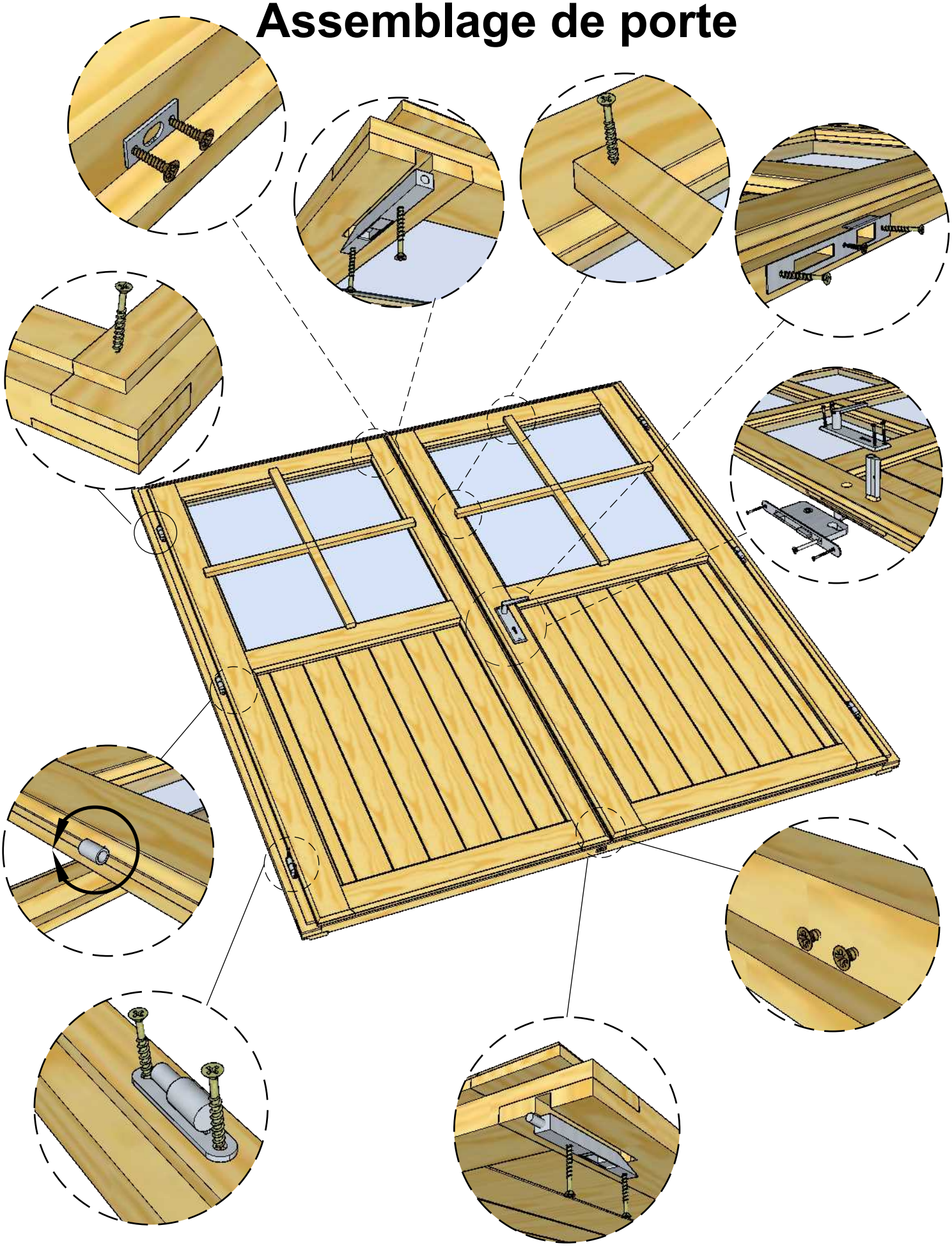

Guide à titre explicatif. Ce guide ne correspond pas à un abri spécifique.

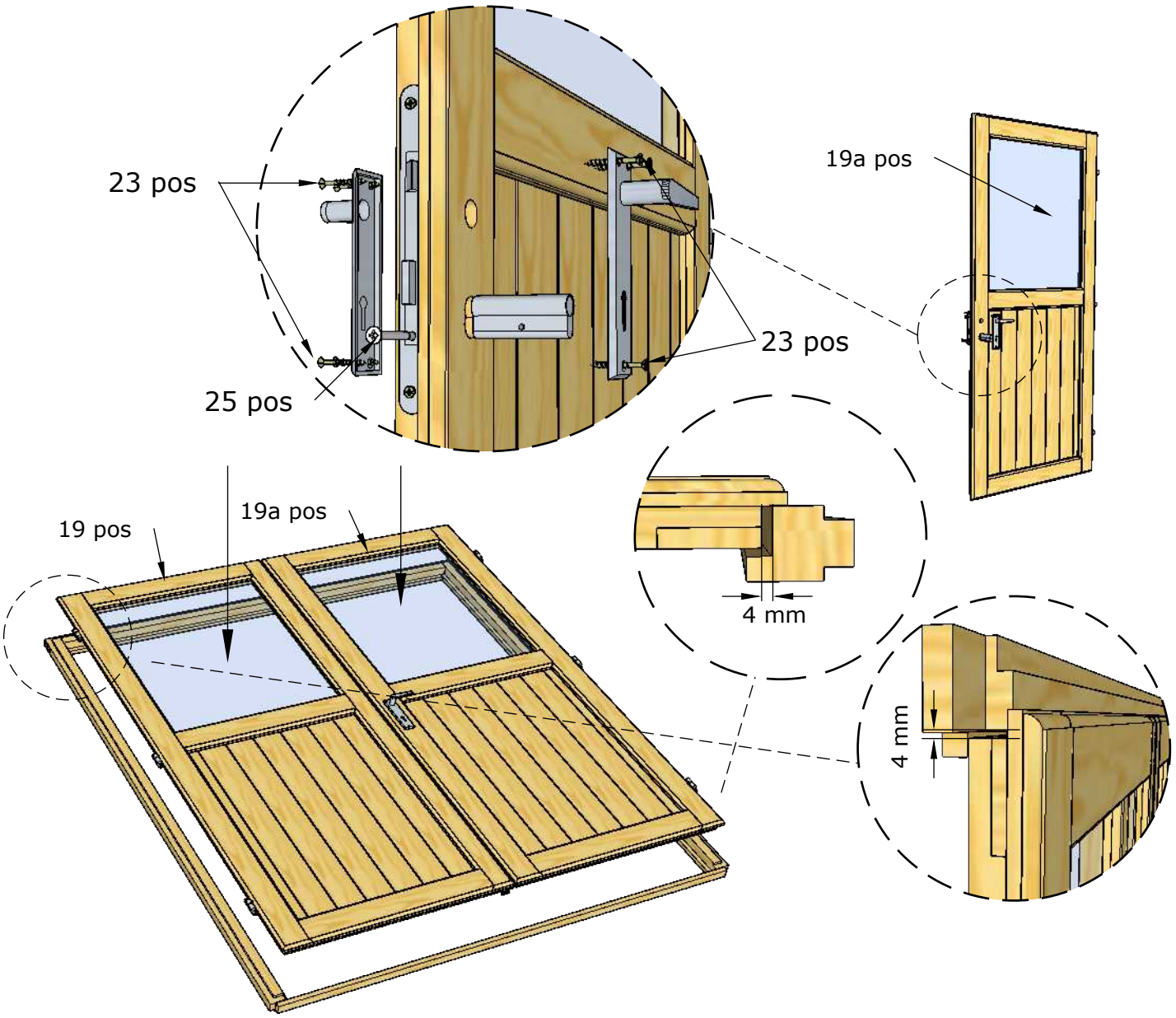
23 pos
25 pos
23 pos
19a pos
19 pos
19a pos
4 mm
4 mm

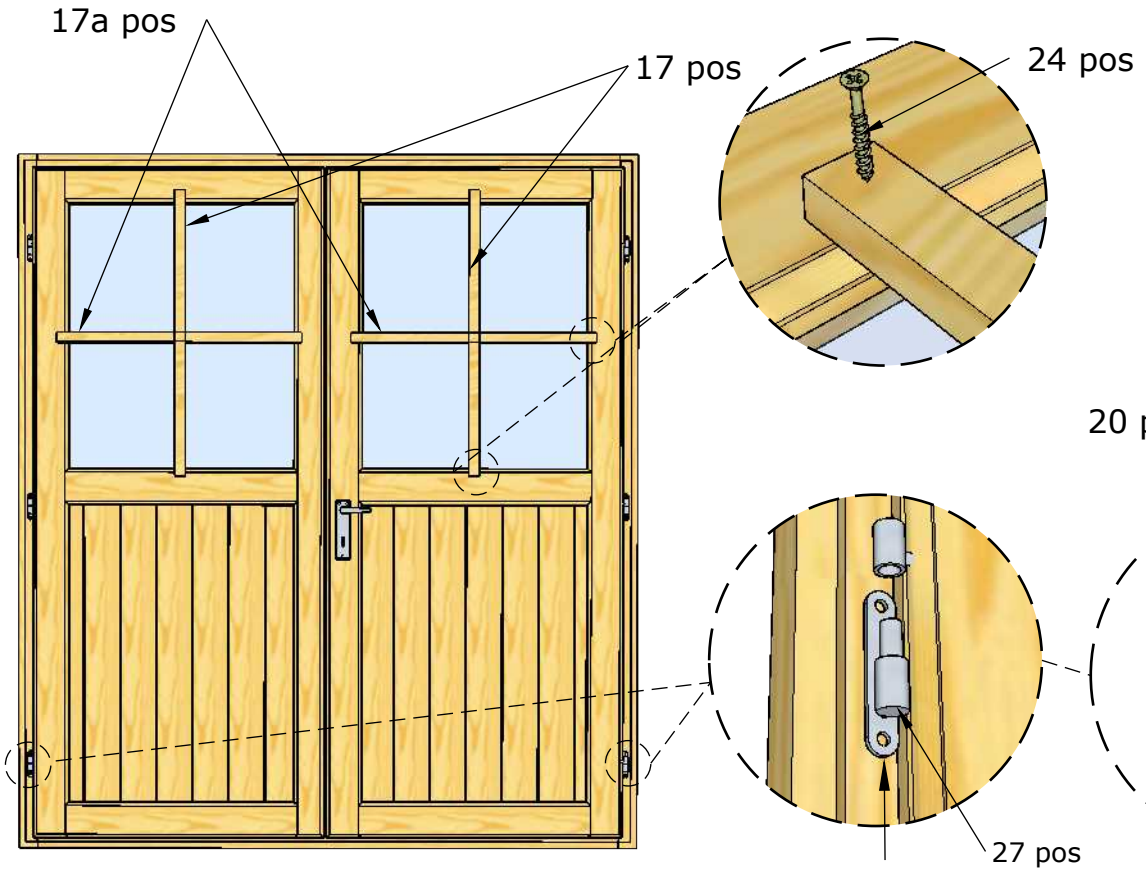
17a pos
17 pos
24 pos
20 pos
27 pos

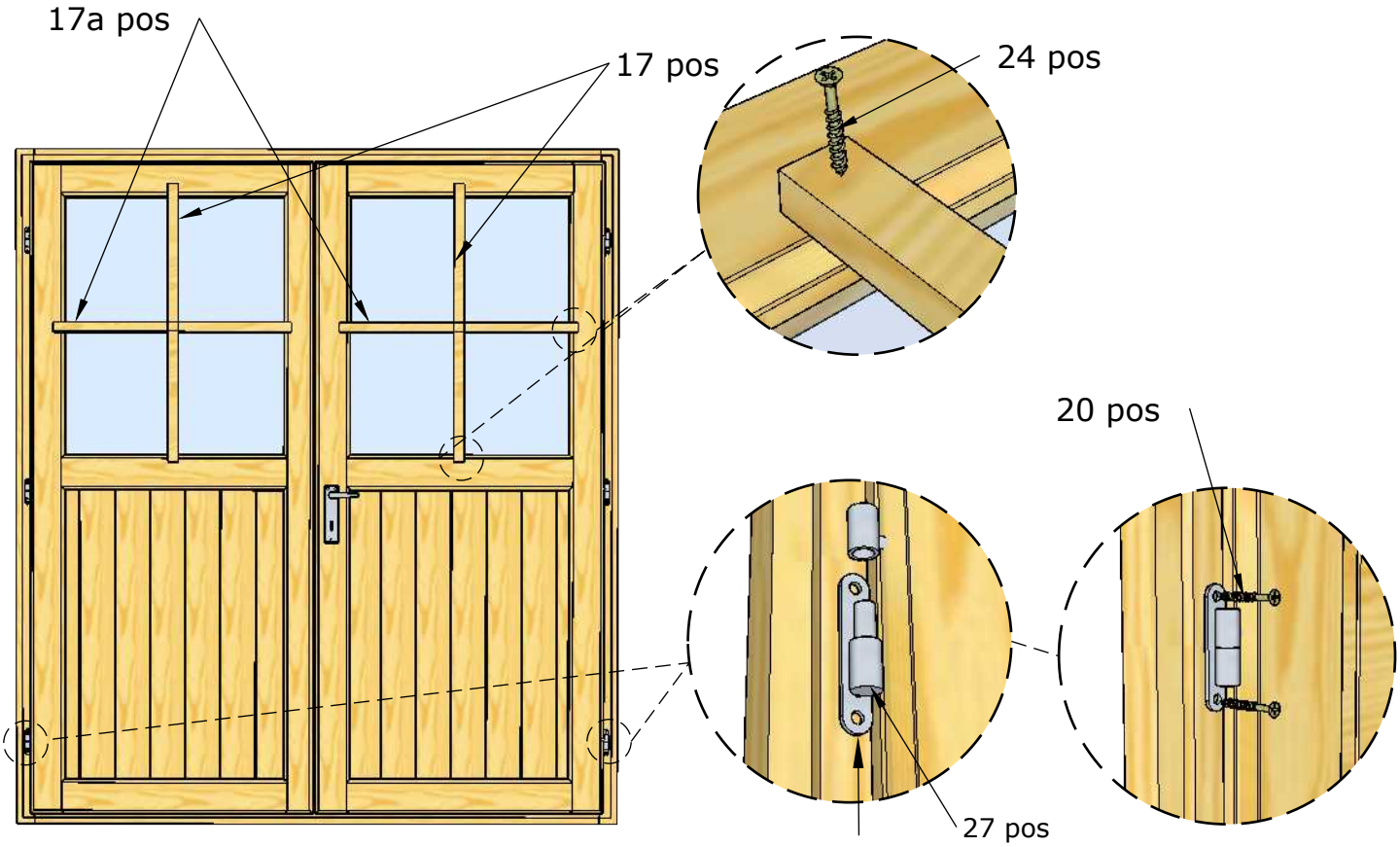
17a pos
17 pos
24 pos
20 pos
27 pos

