MARMANDE 18
4.5x4 28 mm

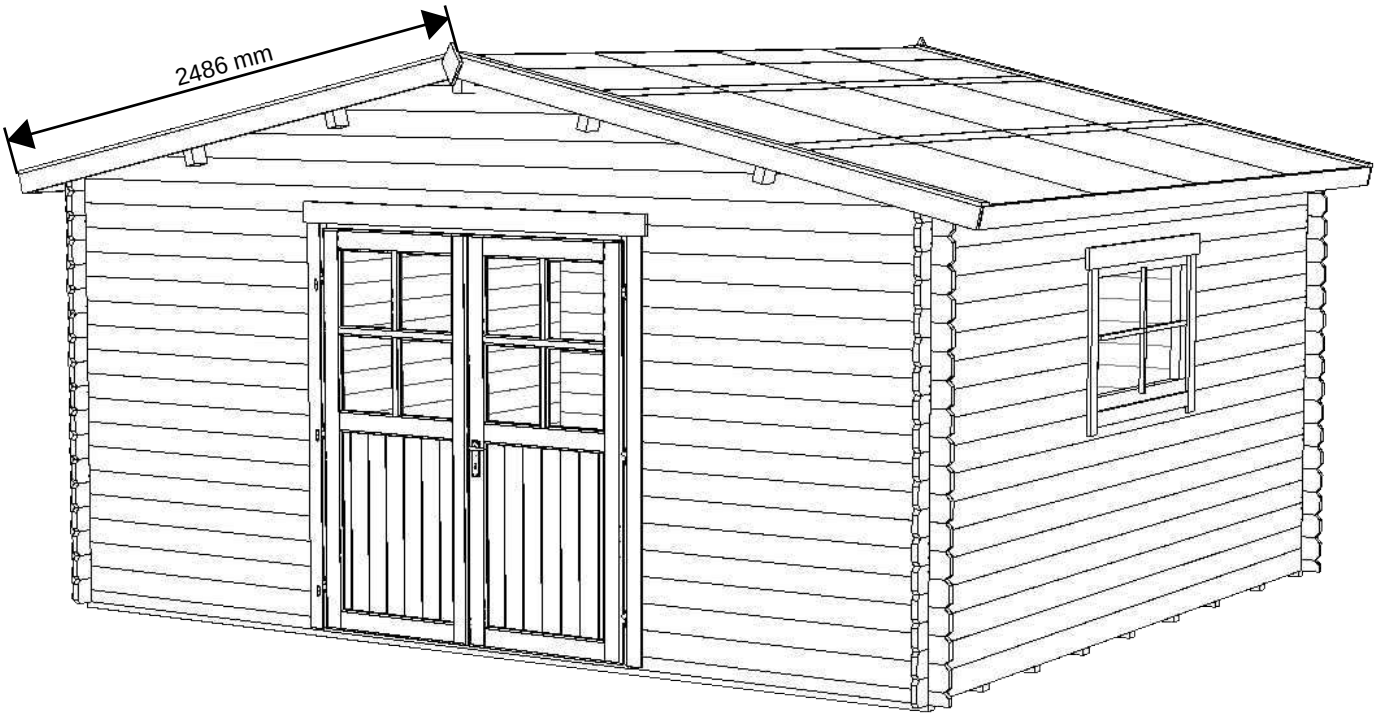

TOUSCHALETS
par Chalets Tendille

IMPORTANT !
Avant de démarrer le montage de votre abri, lisez attentivement les consignes de montage. Vous éviterez ainsi problèmes et pertes de temps. Vous pourrez commencer le montage après avoir identifié, analysé et groupé tous les éléments composants votre abri. Cette notice contient également des consignes d'entretien de votre abri qui vous seront utiles. Gardez le feutre bitumineux pendant plusieurs heures dans un endroit chauffé à minimum +10ºC avant de le découper. Le feutre devient fragile et cassant avec le froid.

CONSEILS AVANT MONTAGE

FORMULAIRE D'INSPECTION

L'abri de jardin que vous venez d'acheter a été fabriqué conformément aux normes de haute qualité. L'ensemble de la construction a été attentivement inspectée et emballée. Pour éviter tout problème potentiel pendant l'assemblage, effectué par vos soins ou par la société de construction de votre choix, nous vous recommandons de vérifier que les pièces de l'abri reçu sont conformément à la liste des pièces avant assemblage. Cette inspection doit être effectuée dans les 14 jours suivant la livraison sur le lieu de votre choix. Les demandes de garantie sont limitées à l'échange des matériaux défectueux. Les pièces de construction défectueuses qui ont d'ores et déjà été utilisées ou peintes sont exclues de la garantie de remplacement. Toute autre demande est exclue !

A l'aide de des instructions présentant chaque étape et des croquis fournis, vous pourrez facilement assembler votre abri de jardin.

ATTENTION !
L'abri de jardin que vous venez d'acquérir est un produit en bois durable. S'il est bien entretenu, ce produit restera longtemps en bon état et vous apportera satisfaction pendant de nombreuses années. Veuillez noter les points suivants :

- Conservez l'emballage jusqu'à fin de l'assemblage dans un lieu sec, mais non en contact direct avec la terre et protégé des conditions atmosphériques (humidité, soleil etc.). Ne conservez pas l'emballage dans une pièce chauffée !
- Les matériaux utilisés sont des produits naturels et leur qualité peut changer en fonction des conditions climatiques, en dépit du fait que les matériaux ont été séchés avant traitement. En choisissant le lieu où monter votre abri de jardin, assurez-vous que l'abri ne sera pas soumis à des conditions météorologiques extrêmes (zones de vent fort ou de chutes de neige abondantes) ; vous devriez sinon fixer l'abri au sol (avec des pièces d'encrage par exemple).

Traitement :
Si l'abri a fait l'objet d'un traitement en autoclave classe III dans l'usine : la teinte brune s'atténuera avec les variations climatiques. Ce traitement n'exclut pas un traitement plus approfondi.

Si l'abri acheté est en bois brut (sans traitement), les consignes qui suivent ci-dessous sont très importantes.

- Une fois le montage terminé, nous vous recommandons de traiter l'abri de jardin à l'intérieur et à l'extérieur avec des traitements de protection choisis ou de le peindre.

- Nous vous recommandons fortement de traiter également les portes et les fenêtres d'un agent imprégnant pour bois incolore, à l'intérieur et à l'extérieur ! Autrement les portes et les fenêtres pourraient se tordre.

- Pour peindre, utilisez des outils et de la peinture haute qualité. Veuillez suivre les consignes d'utilisation et de sécurité du fabricant et du manuel d'application. Ne jamais peindre une surface par temps très ensoleillé ou pluvieux. Consultez un spécialiste pour les peintures adaptées au bois tendre non traité et veuillez suivre ses consignes.La durée de vie de votre abri de jardin, comme pour de nombreux produits naturels, est soumise à la fréquence du traitement de protection.

- Vous pouvez ajouter une grille pour la ventilation de votre abri (non fournie).

Fondation :
Avant d'assembler l'abri, assurez-vous que les fondations sont planes, de niveau et fixées au sol. Vous pouvez couler une chape de béton ou utiliser des lambourdes par exemple (non illustrées).

Feutre bitumé :
Stocker verticalement dans un endroit sec à l'abri de la chaleur et du froid.

Le revêtement bitumineux n'est qu'un revêtement de toit temporaire. Une couverture étanche appropriée doit être placée sur le feutre bitumeux ou en remplacement de celui-ci (par exemple du shingle) dans un délai de deux semainesaprès pose.

Tri des pièces:
Chaque pièce correspond à un ensemble: **paroi avant, paroi arrière, paroi latérale gauche, paroi latérale droite, toiture, porte.**

Mettez les pièces à quelques mètres autour de la fondation pour garder un espace de travail suffisant.Vérifiez que le nombre de pièces correspond à celui qui est indiqué sur la liste avant le montage.

ATTENTION !
Neige : La charge maximum sur le toit ne doit pas dépasser 75 kg/m2.

L'abri doit être monté sur une surface plane et de niveau.

Tout au long du montage, pensez à pré-percer avant de visser! Manipulez le feutre bitumé avec précaution et de préférence avec des gants et des lunettes de protection pour ne pas le déchirer et vous protéger les yeux.

Garantie :

Si malgré tous nos efforts, vous avez des réclamations, veuillez présenter la facture à votre revendeur.

Rappelez-vous que le bois est un produit vivant et malgré les traitements en profondeur, le bois de construction entreposé à l'air libre peut rétrécir, gonfler, se déformer et même craquer.

Les altérations indiquées ci-dessous sont normales :
- Les nœuds développés dans le bois - Les légers changements de couleur (qui n'ont aucun effet sur la durabilité du produit)
- Les fentes droites à la surface du plancher
- Des altérations causées par la chaleur comme des petites craquelures ou des fentes longitudinales qui n'ont aucun effet sur la structure de l'abri
- Les points de résine de 5 cm de long maximum - Les torsions et les déformations si le matériau est toujours exploitable Par temps sec, les nœuds peuvent tomber. Vous pourrez reboucher ces trous à l'aide d'un kit de réparation pour bois souple. Ne vous inquiétez pas si des craquelures apparaissent par temps sec. Le bois est un matériau vivant subissant les changements de température et d'humidité. Les craquelures disparaissent si l'humidité augmente. La garantie ne couvre pas les défauts apparaissant à la suite d'un traitement de protection insuffisant. La garantie couvre le remplacement des pièces défectueuses.

La garantie ne couvre pas:

1/ Les altérations au bois déjà peint (traité avec un agent de protection)
2/ Le toit et le plancher ayant sur leurs surfaces cachées des zones non planes, des différences de couleur et présentant des affaissements
3/ Les réclamations déposées à la suite d'une installation incorrecte de l'abri ou d'un affaissement de l'abri en raison d'une fondation effectuée de manière incorrecte
4/Les réclamations à la suite de changements volontaires effectués sur l'abri, tels que la déformation du bois et/ou des portes/fenêtres en raison d'un agent de protection inadapté, la fixation trop rigide de contrevents, les cadres de porte visés au mur etc.
5/ Neige : La charge maximum sur le toit ne doit pas dépasser 75kg/m2 Les réclamations couvertes par la garantie ne concernent que le remplacement de matériaux défectueux. Toutes autres demandes seront exclues!

WICHTIG!
Lesen Sie vor Beginn des Aufbaus Ihres Unterstands sorgfältig die Aufbauanweisungen durch. Dadurch vermeiden Sie Probleme und Zeitverluste. Sie können mit dem Aufbau beginnen, nachdem Sie alle Bestandteile Ihres Unterstands identifiziert, analysiert und gruppiert haben. Diese Anleitung enthält auch Pflegehinweise für Ihren Unterstand, die Ihnen nützlich sein werden. Lagern Sie die Bitumenpappe mehrere Stunden lang an einem Ort mit einer Mindesttemperatur von +10ºC, bevor Sie sie zuschneiden.

TIPPS VOR DER MONTAGE
Formular zur Inspektion

Das Gartenhaus, das Sie gerade gekauft haben, wurde gemäß den hohen Qualitätsstandards hergestellt. Die gesamte Konstruktion wurde sorgfältig inspiziert und verpackt. Um potenzielle Probleme während der Montage zu vermeiden, sei es durch Sie selbst oder durch das von Ihnen gewählte Bauunternehmen, empfehlen wir Ihnen, vor der Montage zu überprüfen, ob die Teile des erhaltenen Gartenhauses der Teileliste entsprechen. Diese Inspektion muss nnerhalb von 14 Tagen nach der Lieferung an den von Ihnen gewählten Ort durchgeführt werden. Garantieansprüche beschränken sich auf den Austausch defekter Materialien. Defekte Baumaterialien, die bereits verwendet oder gestrichen wurden, sind von der Ersatzgarantie ausgeschlossen. Jeder andere Anspruch ist ausgeschlossen! Mit den beiliegenden Anweisungen und Zeichnungen können Sie Ihr Gartenhaus problemlos zusammenbauen.

AUFMERKSAMKEIT !

Das Gartenhaus, das Sie gerade erworben haben, ist ein langlebiges Holzprodukt. Wenn es gut gepflegt wird, bleibt es lange in gutem Zustand und wird Ihnen viele Jahre Freude bereiten. Beachten Sie bitte folgende Punkte:Bewahren Sie die Verpackung bis zum Ende der Montage an einem trockenen Ort auf, der jedoch nicht direkt mit dem Boden in Kontakt steht und vor Witterungseinflüssen (Feuchtigkeit, Sonne usw.) geschützt ist. Bewahren Sie die Verpackung nicht in einem beheizten Raum auf!Die verwendeten Materialien sind Naturprodukte und ihre Qualität kann je nach Wetterbedingungen variieren, obwohl die Materialien vor der Verarbeitung getrocknet wurden. Wählen Sie bei der Montage Ihres Gartenhauses einen Standort aus, an dem es nicht extremen Wetterbedingungen (starkem Wind oder starkem Schneefall) ausgesetzt ist. Andernfalls sollten Sie das Gartenhaus am Boden befestigen (z. B. mit Verankerungsteilen).

Behandlung:

Wenn das Gartenhaus in der Fabrik in Klasse III druckimprägniert wurde: Die braune Farbe wird mit den klimatischen Veränderungen verblassen. Diese Behandlung schließt jedoch keine tiefere Behandlung aus. Wenn das gekaufte Gartenhaus unbehandeltes Holz ist, sind die folgenden Anweisungen sehr wichtig.
1)Nach Abschluss der Montage empfehlen wir, das Gartenhaus innen und außen mit ausgewählten Schutzmitteln zu behandeln oder zu streichen.
2)Wir empfehlen dringend, auch die Türen und Fenster mit einem farblosen Holzimprägniermittel innen und außen zu behandeln! Andernfalls könnten sich Türen und Fenster verziehen.
3)Verwenden Sie zum Streichen hochwertige Werkzeuge und Farben. Bitte beachten Sie die Gebrauchs- und Sicherheitshinweise des Herstellers und des Anwendungshandbuchs. Malen Sie niemals bei sehr sonnigem oder regnerischem Wetter eine Oberfläche. Konsultieren Sie einen Spezialisten für Farben, die für unbehandeltes Weichholz geeignet sind, und befolgen Sie seine Anweisungen. Die Lebensdauer Ihres Gartenhauses, wie bei vielen Naturprodukten, hängt von der Häufigkeit des Schutzes ab.
4)Sie können Ihrem Gartenhaus ein Belüftungsgitter hinzufügen (nicht im Lieferumfang enthalten).

Stiftung:

Stellen Sie sicher, dass die Fundamente vor dem Zusammenbau des Gartenhauses eben, ausgerichtet und am Boden befestigt sind. Sie können beispielsweise eine Betonplatte gießen oder Balken verwenden (nicht abgebildet).

Die Bitumenbeschichtung ist nur eine temporäre Dachbedeckung. Eine geeignete wasserdichte Abdeckung muss innerhalb von zwei Wochen nach der Installation auf dem Bitumenfilz oder anstelle davon (z. B. Schindeln) angebracht werden.

Tri der Teile:

Jedes Teil entspricht einem Set: Vorderwand, Rückwand, linke Seitenwand, rechte Seitenwand, Dach, Tür. Legen Sie die Teile einige Meter um die Fundamente herum, um genügend Arbeitsraum zu haben. Überprüfen Sie vor der Montage, ob die Anzahl der Teile mit der auf der Liste angegebenen Anzahl übereinstimmt.

Aufmerksamkeit !

Schnee: Die maximale Belastung auf dem Dach darf 75 kg/m2 nicht überschreiten.
L'abri muss auf einer ebenen und niveauvollen Oberfläche aufgebaut werden. Während der Montage sollten Sie immer vorbohren, bevor Sie schrauben! Behandeln Sie die Bitumenpappe vorsichtig und tragen Sie bevorzugt Handschuhe und Schutzbrillen, um sie nicht zu reißen und Ihre Augen zu schützen.

Garantie :

Sollten Sie trotz unserer Bemühungen Reklamationen haben, legen Sie bitte die Rechnung bei Ihrem Händler vor. Bitte beachten Sie, dass Holz ein lebendes Produkt ist und trotz tiefgehender Behandlungen kann das im Freien gelagerte Konstruktionsholz schrumpfen, aufquellen, sich verziehen und sogar Risse bilden.

Die folgenden Veränderungen sind normal:

- Knoten im Holz
- leichte Farbveränderungen (die keine Auswirkungen auf die Haltbarkeit des Produkts haben)
- gerade Risse an der Oberfläche des Bodens
- Veränderungen durch Hitze wie kleine Risse oder längsgerichtete Risse, die keine Auswirkungen auf die Struktur des Schuppens haben
- Harzstellen von maximal 5 cm Länge
- Verwindungen und Verformungen, wenn das Material immer noch verwendbar ist Bei trockenem Wetter können Knoten herausfallen. Diese Löcher können mit einem Reparaturset für weiches Holz gefüllt werden. Machen Sie sich keine Sorgen, wenn bei trockenem Wetter Risse auftreten. Holz ist ein lebendiges Material, das Veränderungen in Temperatur und Feuchtigkeit unterliegt. Die Risse verschwinden, wenn die Luftfeuchtigkeit steigt. Die Garantie deckt keine Mängel ab, die auf unzureichenden Schutzbehandlungen zurückzuführen sind. Die Garantie deckt den Ersatz defekter Teile ab.

Die Garantie deckt nicht ab:

1/ Veränderungen am bereits gestrichenen Holz (behandelt mit einem Schutzmittel)
2/ Dächer und Böden, die auf ihren verdeckten Oberflächen unebene Flächen, Farbunterschiede und Absenkungen aufweisen.
3/ Ansprüche, die aufgrund einer falschen Montage des Schuppens oder einer Absenkung des Schuppens aufgrund

einer falsch ausgeführten Fundamentarbeit geltend gemacht werden.
4/ Ansprüche, die aufgrund von vorsätzlichen Änderungen am Schuppen geltend gemacht werden, wie z. B. Verformung des Holzes und / oder der Türen / Fenster aufgrund von ungeeigneten Schutzmitteln, zu starre Befestigung von Fensterläden, an der Wand verschraubte Türzargen usw.
5/ Schnee: Die maximale Belastung auf dem Dach sollte 75kg/m2 nicht überschreiten. Die von der Garantie abgedeckten Ansprüche beschränken sich auf den Ersatz defekter Materialien.
Alle anderen Anforderungen sind ausgeschlossen!

NOMENCLATURE DES PIÈCES

Pos.	Dimensions, mm h x b x l			Quantité (pc.)		Destination
3	28	55	4500	1	Madrier	Mur B
3a	28	55	1440	2	Madriers	Mur A
4	28	110	4500	17	Madriers	Mur C, D
5	28	110	4500	1	Madriers	Mur A
5a	28	110	1440	32	Madriers	Mur A
6	28	110	4000	30	Madriers	Mur B
6a	28	110	1500	12	Madriers	Mur D
8	28	283	4500	2	Fronton	Mur C, D
9	44	140	4000	1	Panne intermédiaire	Toit
9a	44	140	4000	4	Panne faîtière	Toit
10	15	995	2470	8	Plaque OSB	Toit
11	16	90	2486	4	Planche de rive	Toit
11a	27	55	2486	4	Bande de rive	Toit
12	16	90	4000	2	Bande de toit	Toit
12a	25	35	4000	2		Mur A, B
13	10	134	137	2	Losange de finition	Toit
14	16	65	876	2	Dormant de la fenêtre	Fenètre
15	16	65	683	4	Dormant de la fenêtre	Fenètre
15a	16	90	1070	2	Dormant de la fenêtre	Fenètre
16	16	65	1765	4	Dormant de la porte	
16a	16	90	1760	2	Dormant de la porte	
17	15	29	750	2	Croisillon de la porte	Porte
17a	15	29	640	2	Croisillon de la porte	Porte
17b	15	29	540	1	Croisillon de la fenêtre	Fenêtre
17c	15	29	830	1	Croisillon de la fenêtre	Fenêtre
18				1	Fenêtre	
19/19a				1+1	Porte	
L	44	64	1768	1	L	Cadre de la porte
R	44	64	1768	1	R	Cadre de la porte
T	44	64	1608	1	T	Cadre de la porte
B	15	27	1572	1	B	Cadre de la porte
20		3.5	40	500	Vis	Pour encadrement porte et fenêtres, plaque OSB, planches de rive, latte sur toiture, triangle
21		2.5	12	140	Clou	
22		3.5	35	54	Vis	
23		3.5	25	6	Vis	
24		3	20	12	Vis	
25		M6	90	1	Vis serrure	Porte
26		2.5	16	4	Vis	
26a				2	Plaque de support	
27				6	Charnières de porte	Cadre de la porte
28			4000	6	Feutre bitumé	Toit
29				8	Vis	
29a				8	Rondelles	
29b				8	Noix	
30				4	Lame anti-tempête	Mur A, B

Pos.	Abmessung, mm h x b x l			Stück		Verwendung
3	28	55	4500	1	Planke	WAND B
3a	28	55	1440	2	Planke	WAND A
4	28	110	4500	17	Planke	WAND B
5	28	110	4500	1	Planke	WAND A
5a	28	110	1440	32	Planke	WAND A
6	28	110	4000	30	Planke	WAND C, D
6a	28	110	1500	12	Planke	WAND D
8	28	283	4500	2	Giebel	WAND A, B
9	44	140	4000	1	Dachsparren	Dach
9a	44	140	4000	4	Dachsparren	Dach
10	15	995	2470	8	OSB Platten	Dach
11	16	90	2486	4	Strinbrett	Dach
11a	16	65	2486	4	Strinbrett	Dach
12	16	90	4000	2	Strinbrett	Dach
12a	25	35	4000	2	Strinbrett	WAND A, B
13	10	134	137	2	Rhombus	Dach
14	16	65	876	2	Fensterleiste	Fensterleiste
15	16	65	683	4	Fensterleiste	Fensterleiste
15a	16	90	1070	2	Fensterleiste	Fensterleiste
16	16	65	1770	4	Türleiste	Türleiste
16a	16	90	1760	2	Türleiste	Türleiste
17	15	29	750	2	Türstrebe	Türleiste
17a	15	29	640	2	Türstrebe	Türleiste
17b	15	29	540	1	Fensterstrebe	Fensterleiste
17c	15	29	830	1	Fensterstrebe	Fensterleiste
18				1	Fensterleiste	Doppelfenster
19/19a				1+1	Türleiste	Doppeltür
L	44	64	1768	1	L	Türrahmen
R	44	64	1768	1	R	Türrahmen
T	44	64	1608	1	T	Türrahmen
B	15	27	1572	1	B	Türrahmen
20		3.5	40	500	Schrauben	Für Tür- und Fensterrahmen, OSB-Platten, Randbretter, Dachlatten, Dreiecke
21		3	14	140	Nagel	
22		3.5	35	54	Schrauben	
23		3.5	25	6	Schrauben	
24		3	20	12	Schrauben	
25		M6	90	1	Verschlussschraube	Türrahmen
26		2.5	16	4	Schrauben	
26a				2	Trägerplatte	
27				6	Türscharniere	Fensterleiste
28			4000	6	Bitumenfilz	Dach
29				8	Schrauben	
29a				8	Unterlegscheiben	
29b				8	Unterlegscheiben	
30	16	46	1820	4	Sturmklinge	WAND A, B

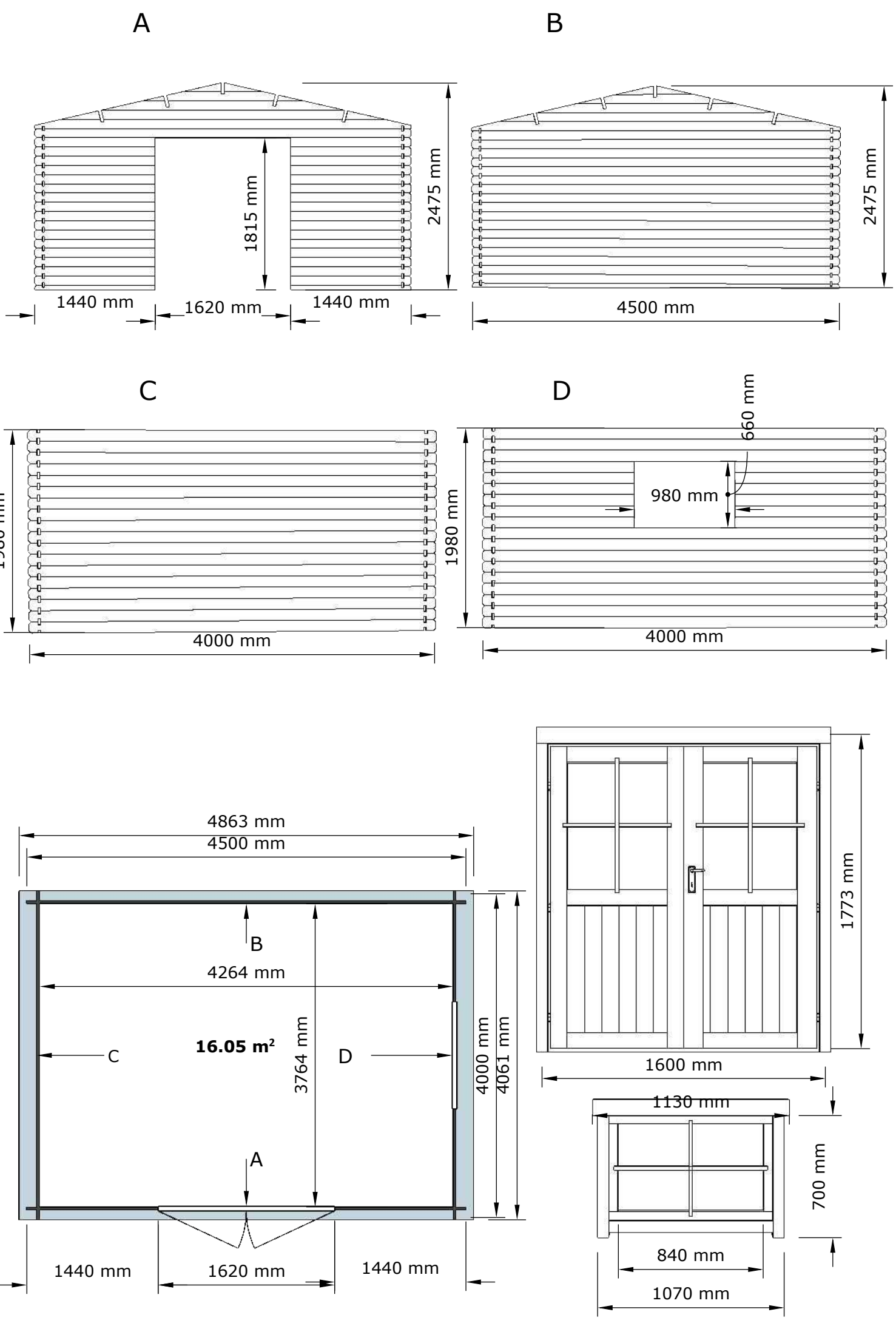
A
B
2475 mm
1815 mm
1440 mm
1620 mm
1440 mm
2475 mm
4500 mm
C
D
660 mm
1980 mm
980 mm
1980 mm
4000 mm
4000 mm
4863 mm
4500 mm
B
4264 mm
C
16.05 m²
D
3764 mm
4000 mm
4061 mm
A
1440 mm
1620 mm
1440 mm
1773 mm
1600 mm
1130 mm
700 mm
840 mm
1070 mm

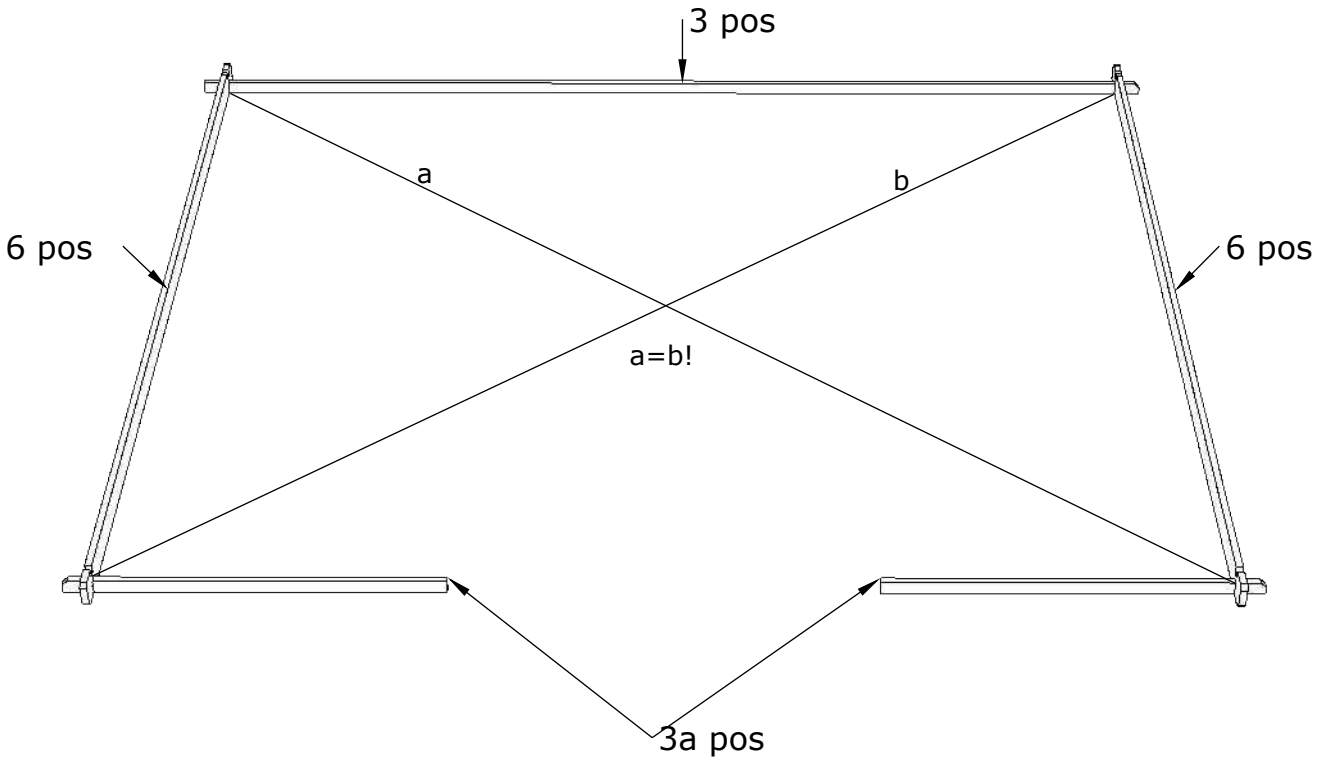
3 pos
a
b
6 pos
6 pos
a=b!
3a pos

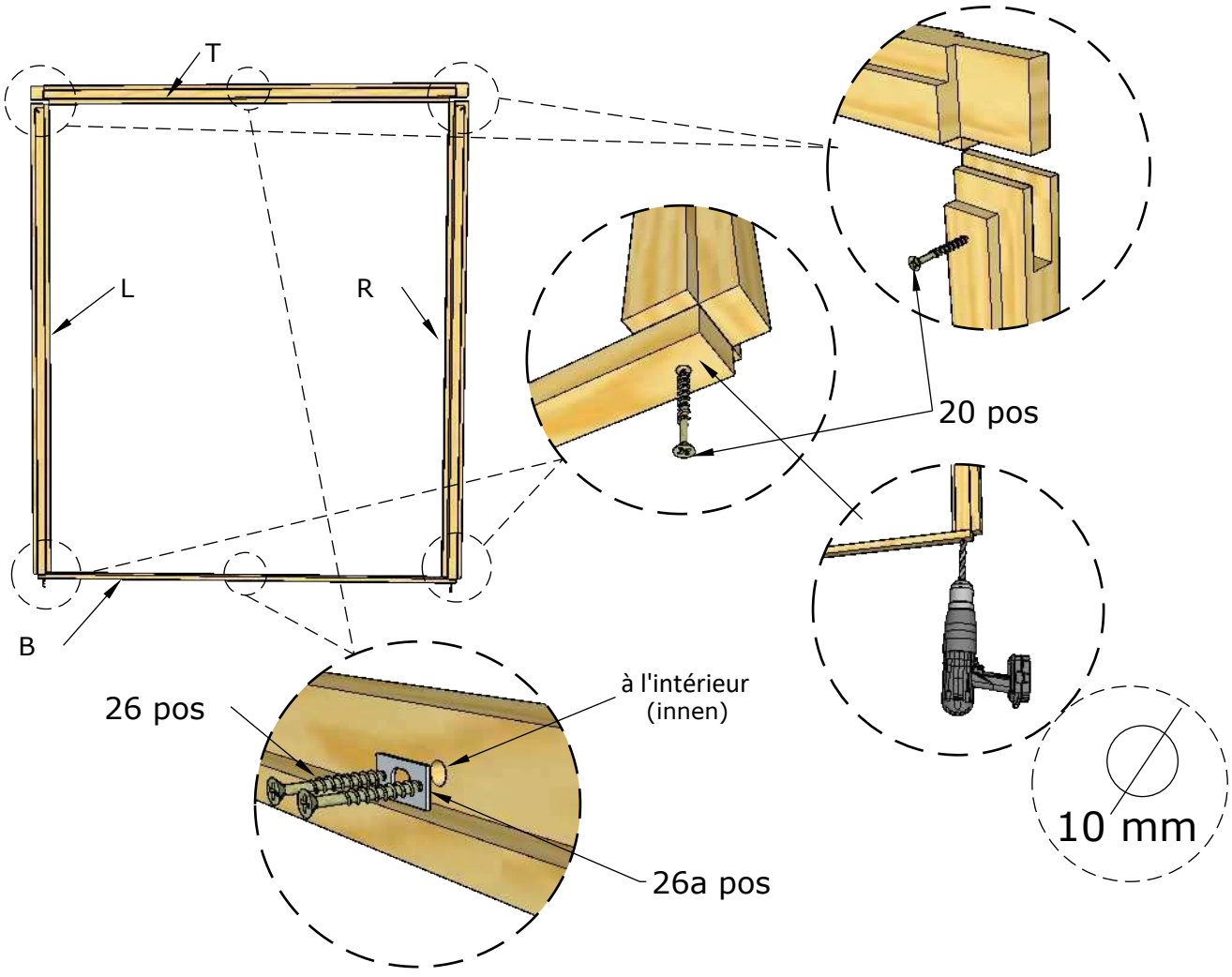
T
L
R
B
20 pos
26 pos
à l'intérieur
(innen)
26a pos
10 mm

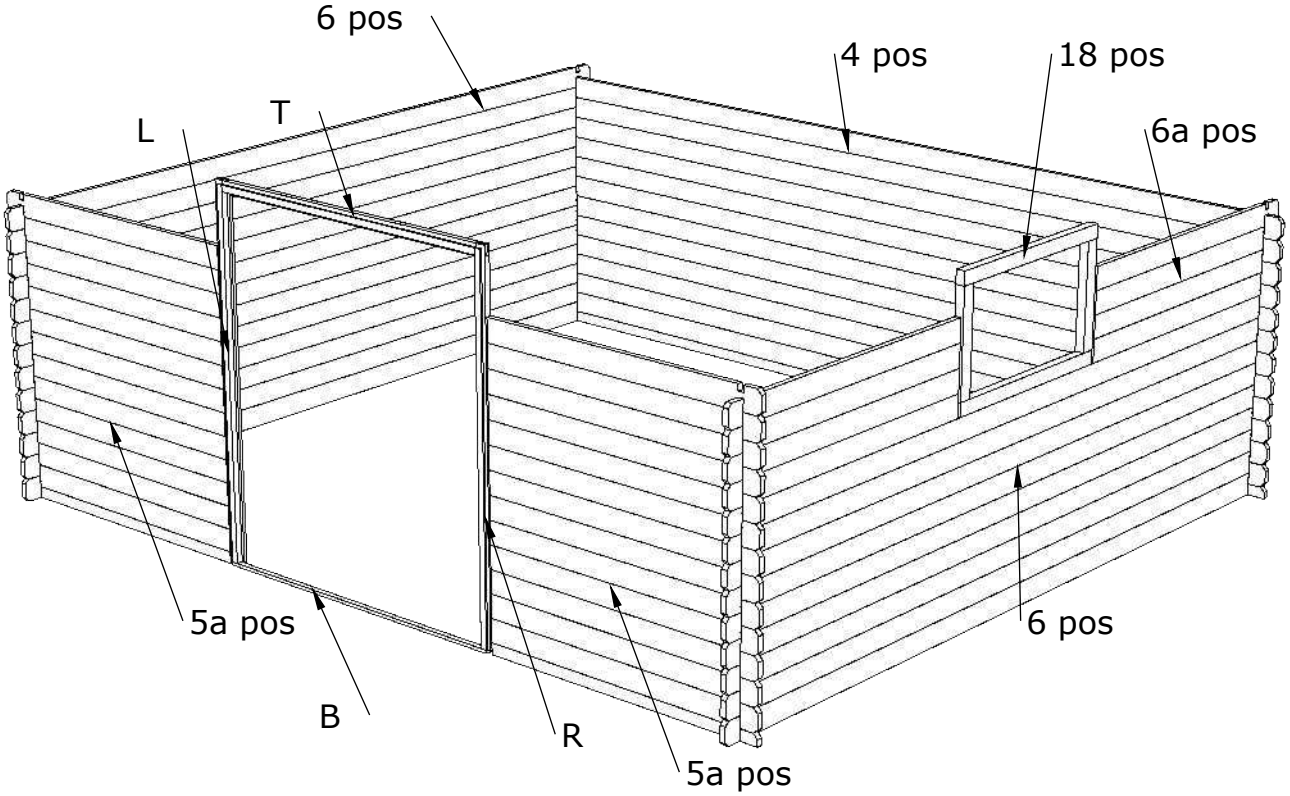

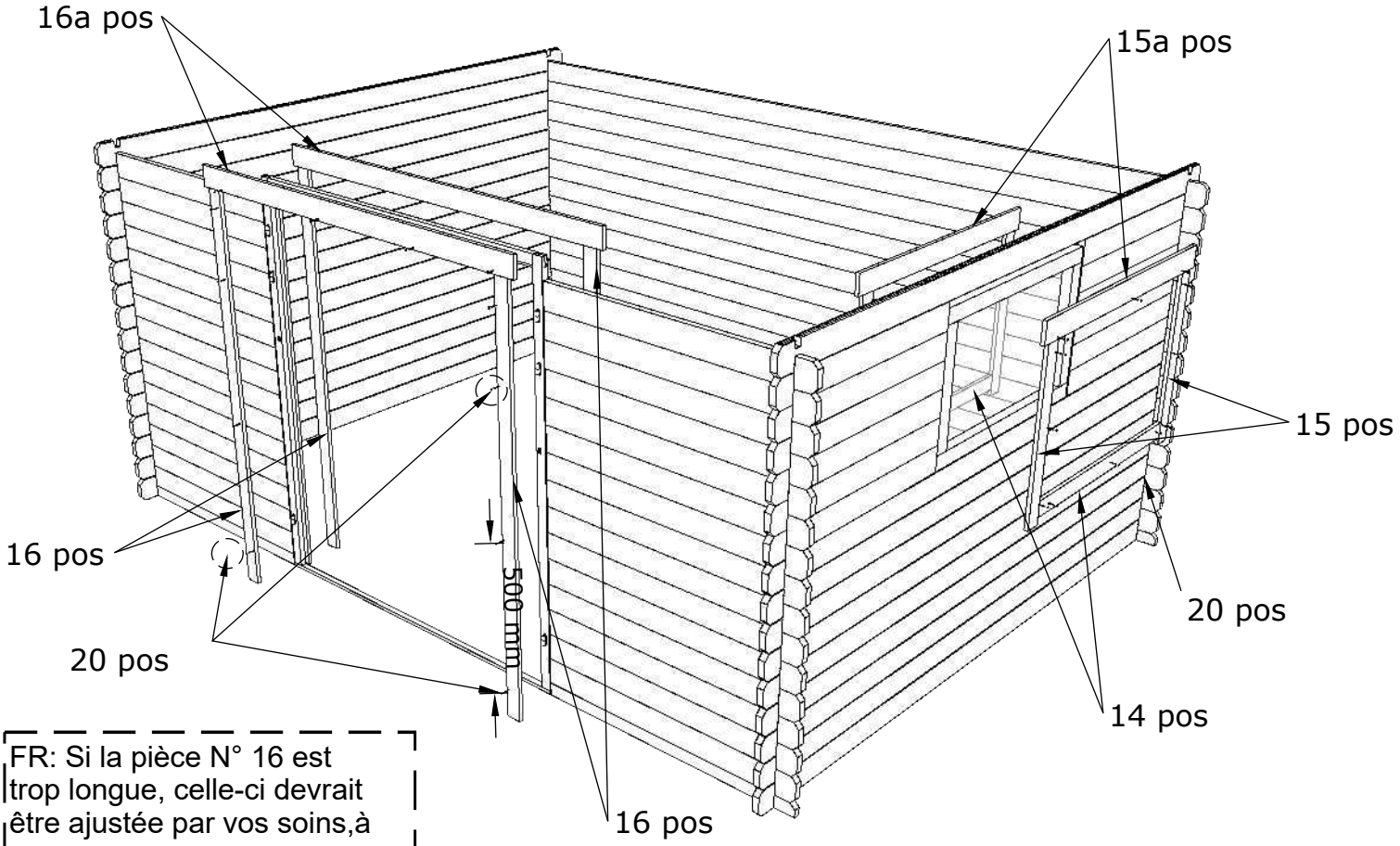

FR: Si la pièce N° 16 est trop longue, celle-ci devrait être ajustée par vos soins,à la dimension nécessaire, en la coupant.
DE: Wenn Teil Nr. 16 zu lang ist, sollte es von Ihnen durch Abschneiden auf das erforderliche Maß angepasst werden.

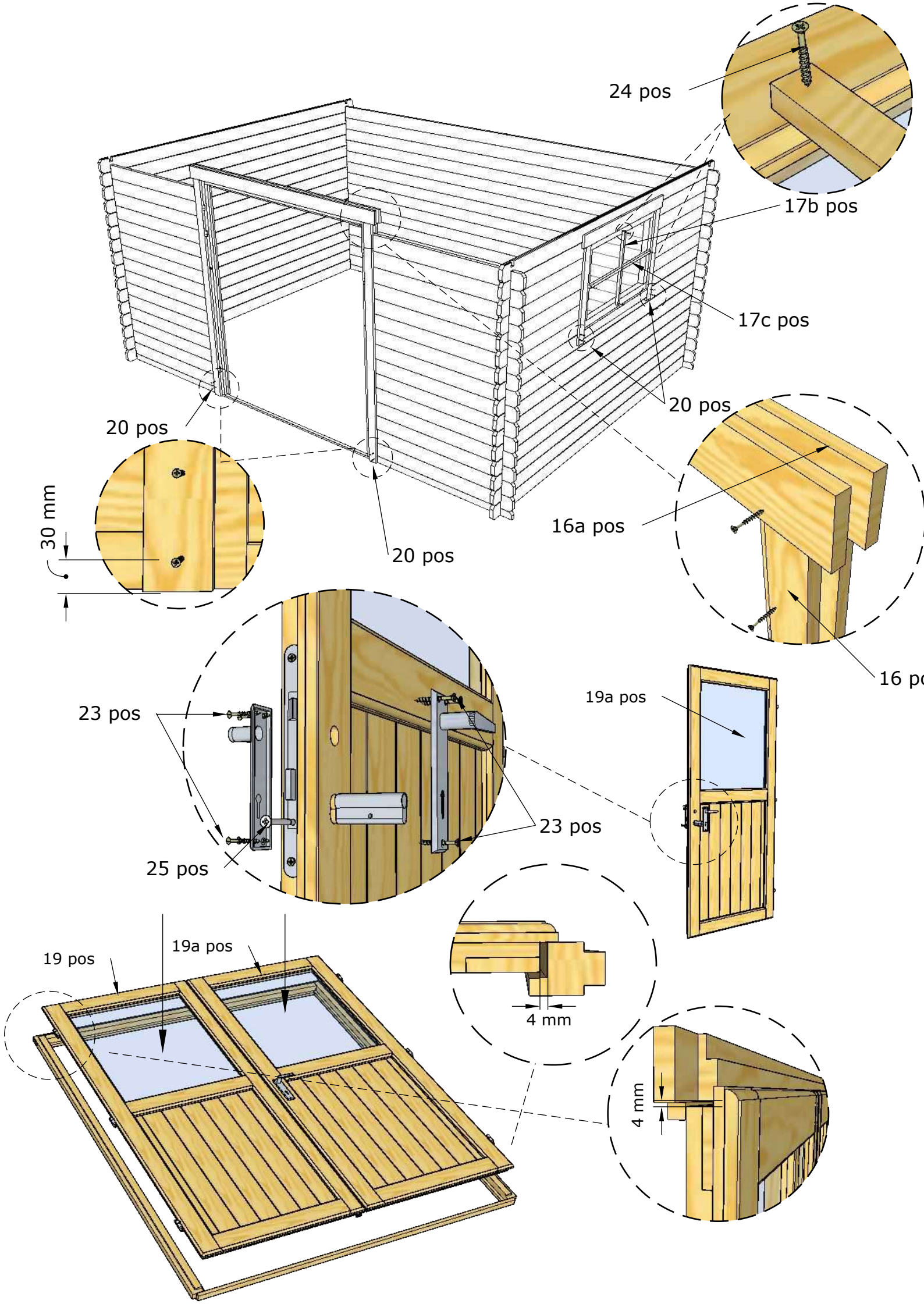
24 pos
17b pos
17c pos
20 pos
20 pos
30 mm
20 pos
16a pos
16 po
23 pos
19a pos
23 pos
25 pos
19 pos
19a pos
4 mm
4 mm

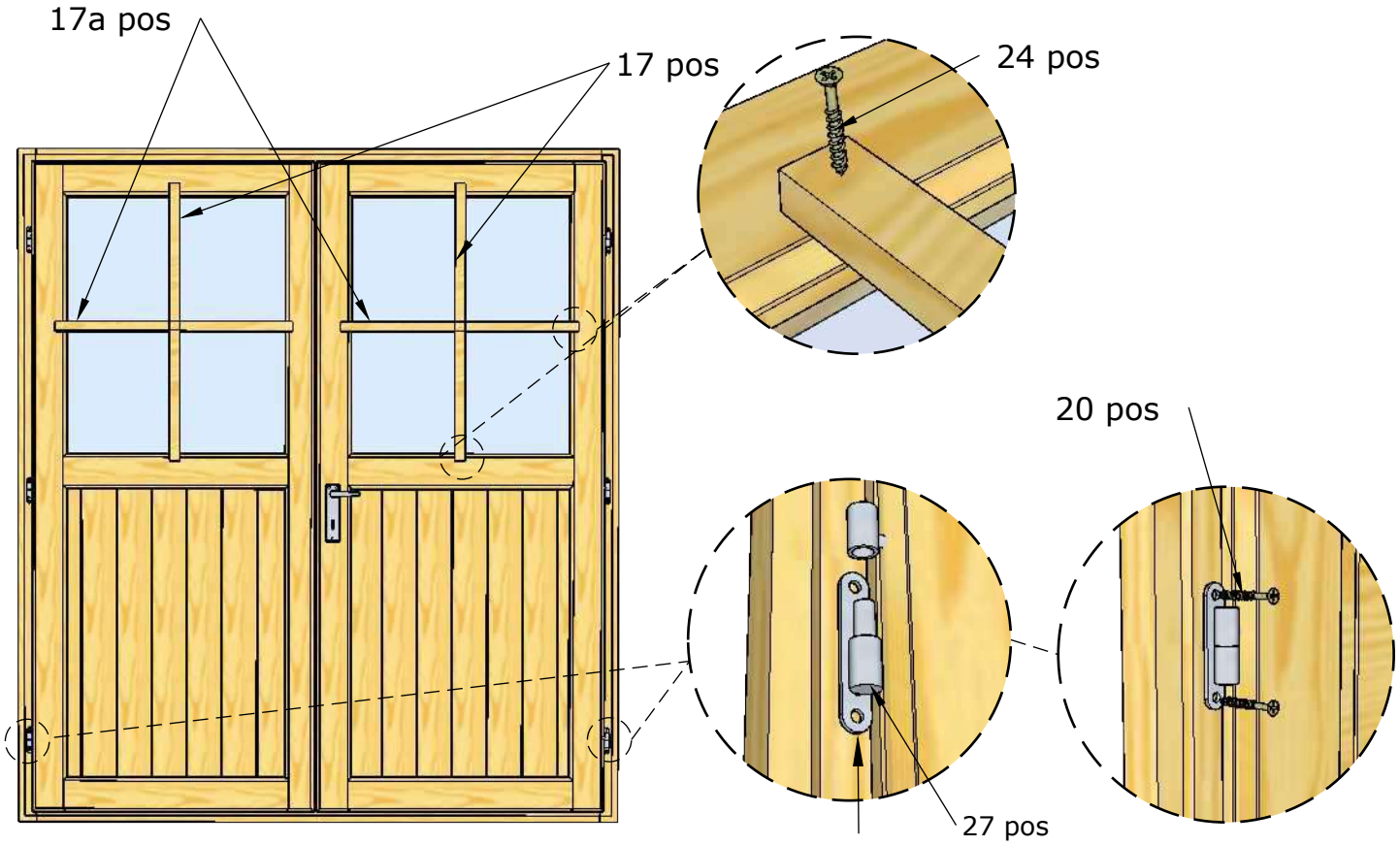
17a pos
17 pos
24 pos
20 pos
27 pos

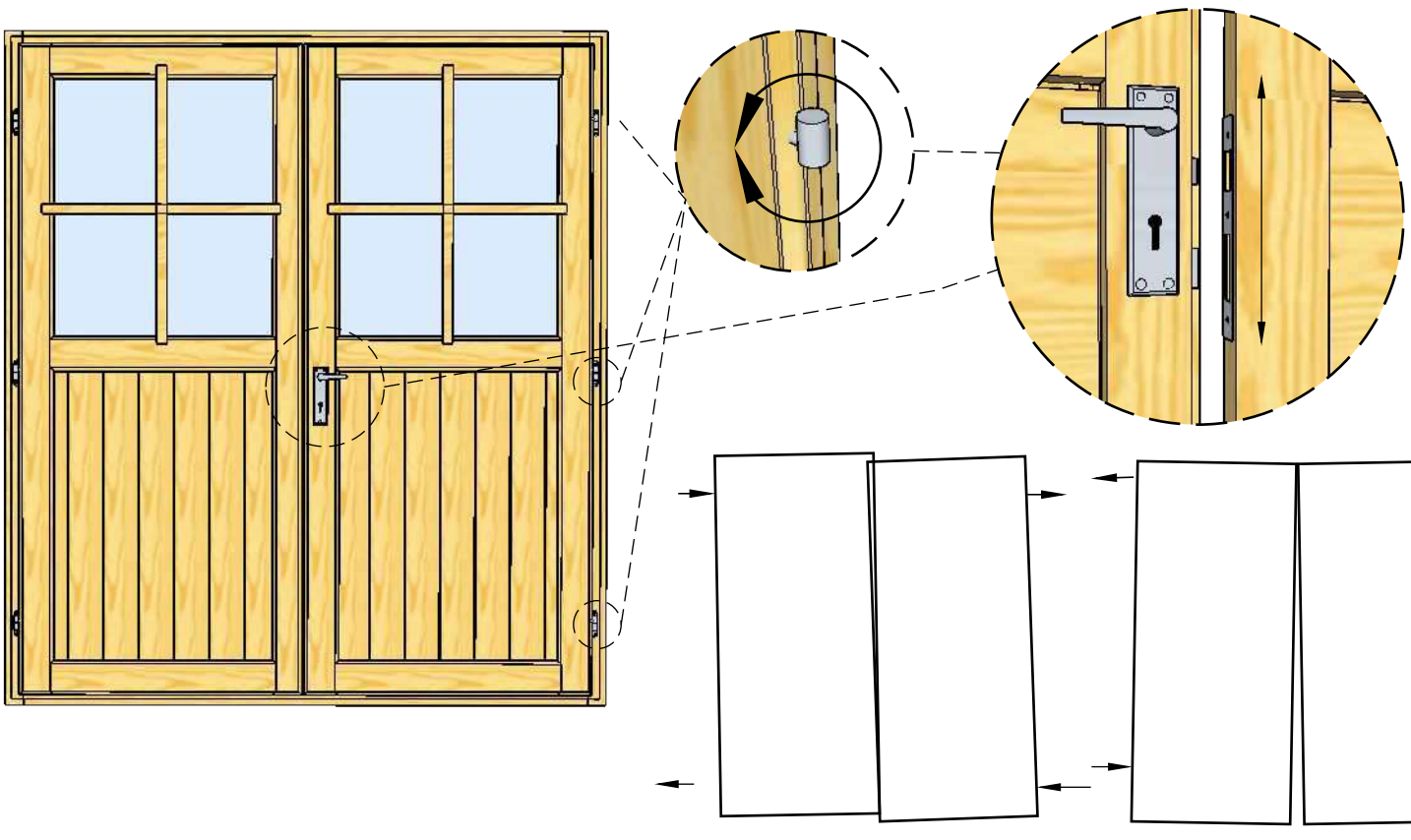

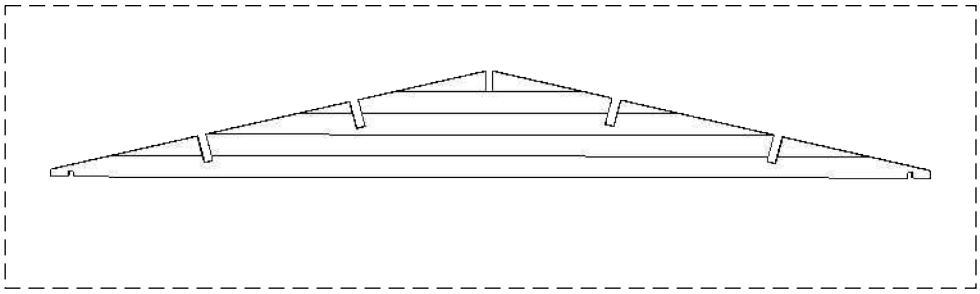

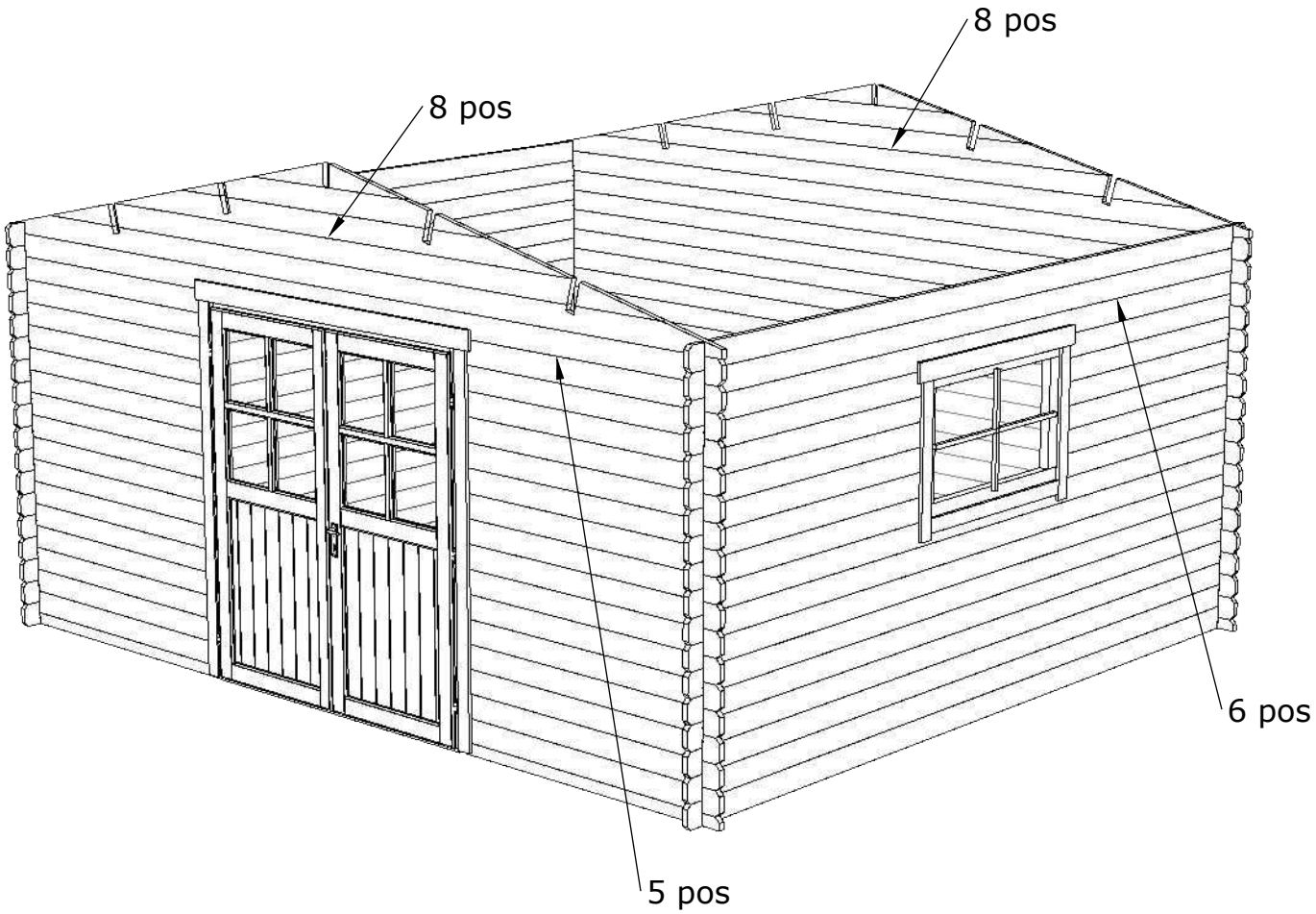
8 pos
8 pos
6 pos
5 pos

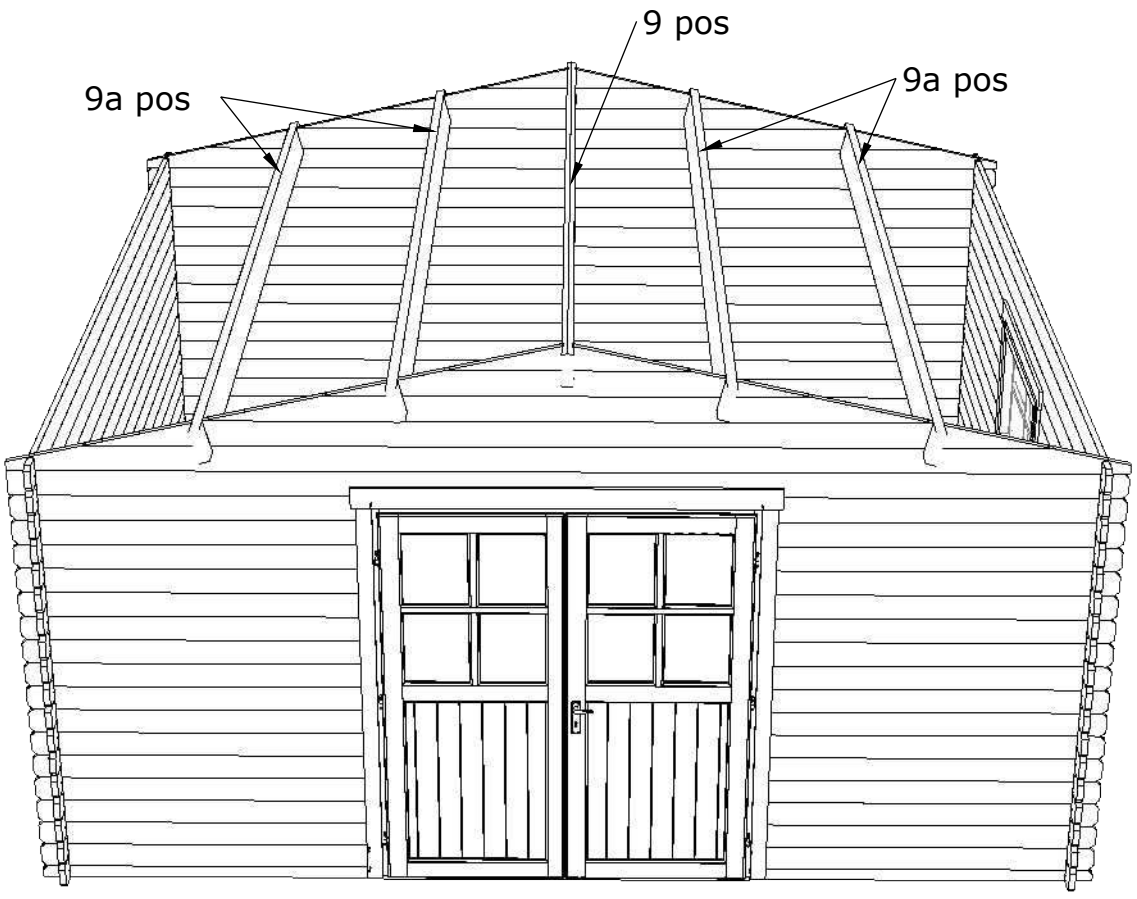
9 pos
9a pos
9a pos

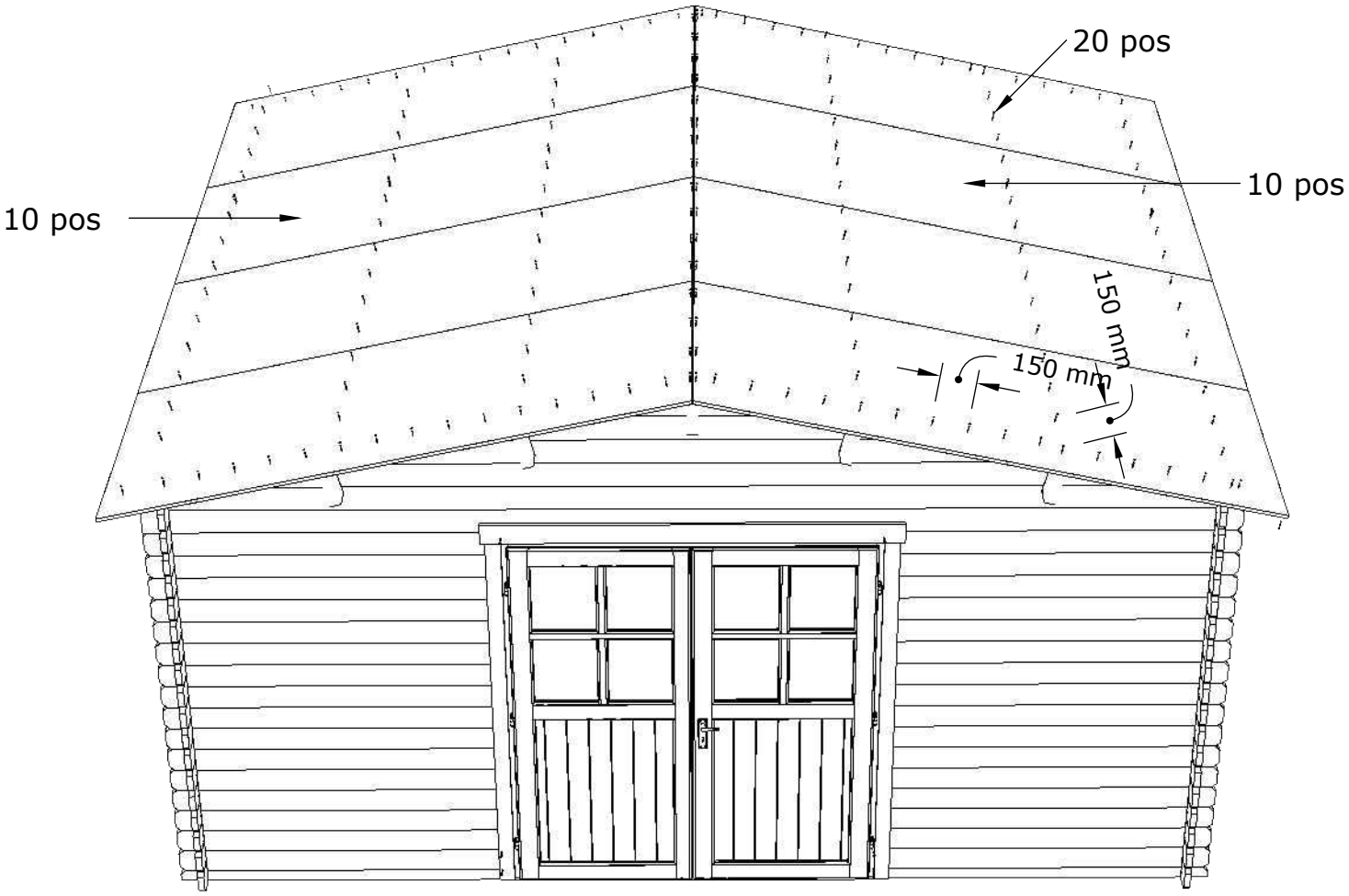
20 pos
10 pos
10 pos
150 mm
150 mm

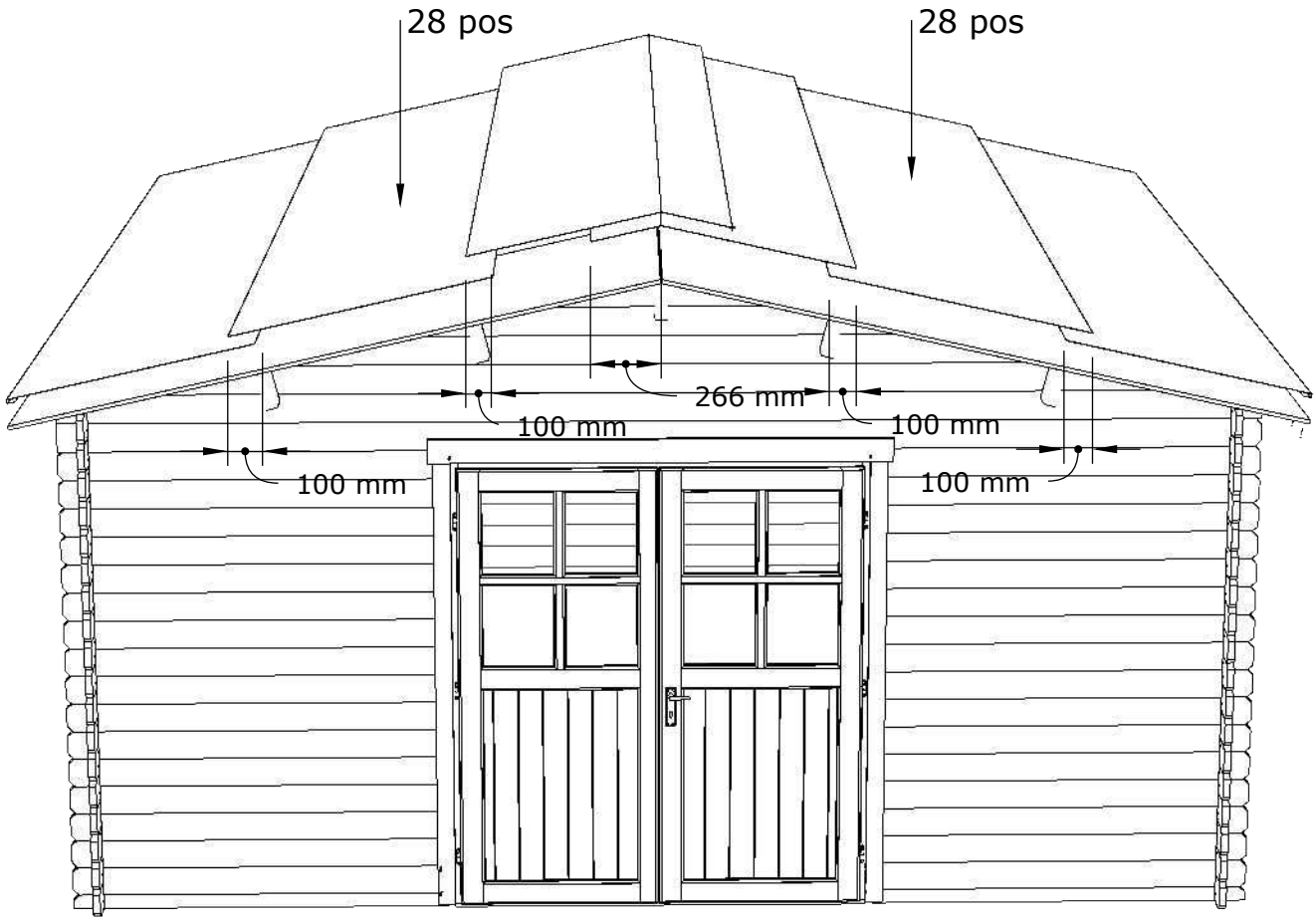
28 pos
28 pos
266 mm
100 mm
100 mm
100 mm
100 mm



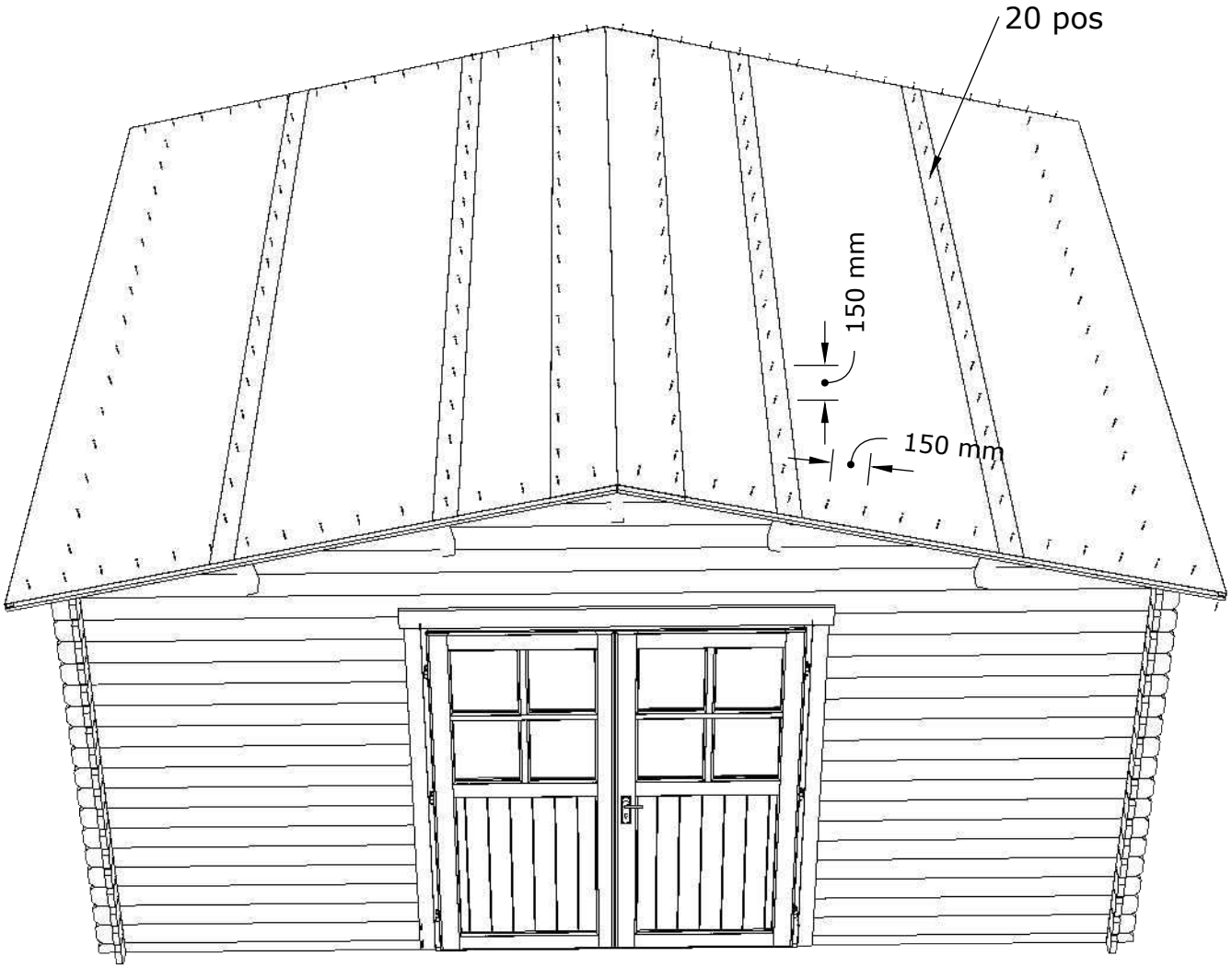

! Le revêtement bitumineux n'est qu'un revêtement de toit temporaire.
! Die Bitumenbeschichtung ist nur eine temporäre Dacheindeckung.

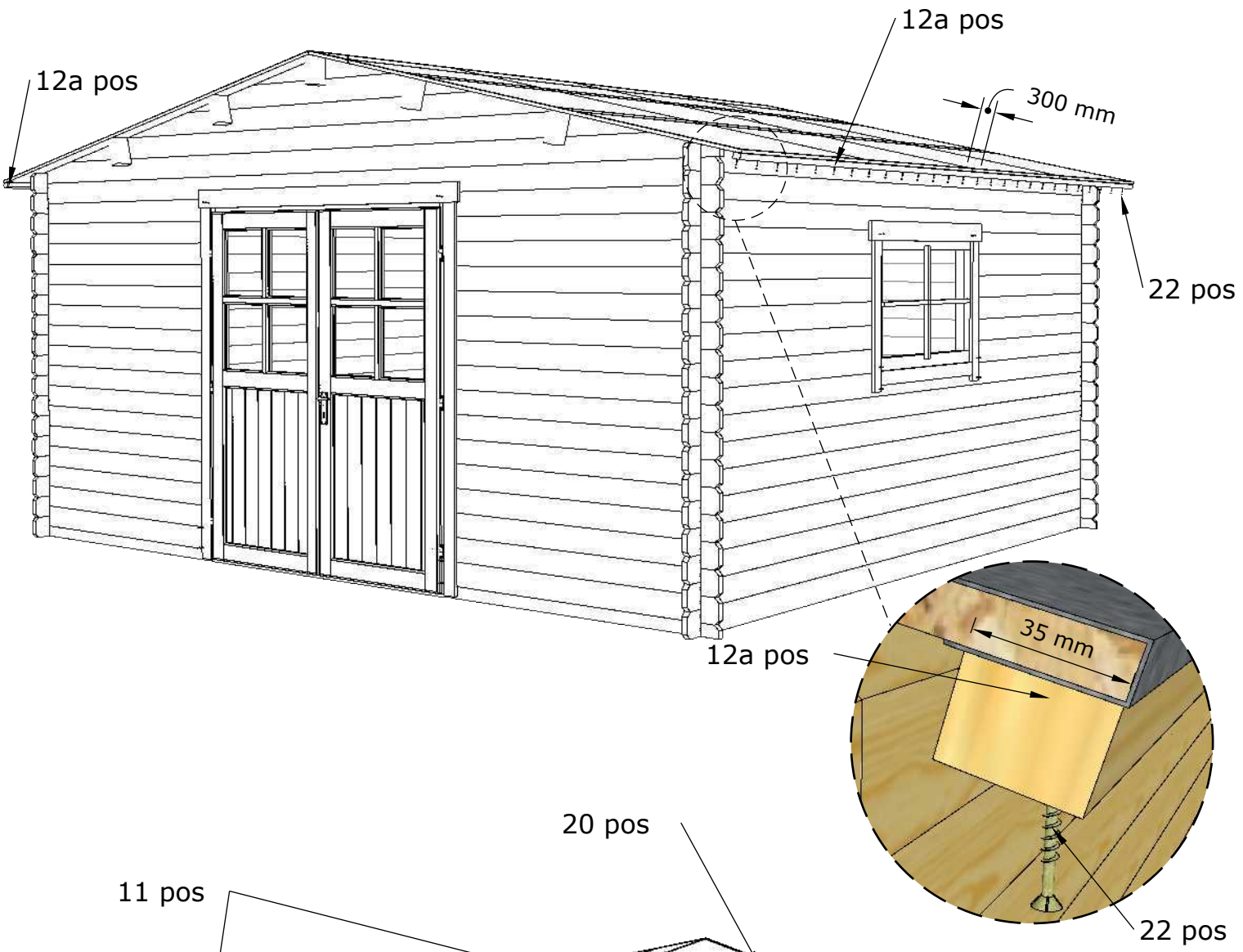
12a pos
12a pos
300 mm
22 pos
12a pos
35 mm
22 pos

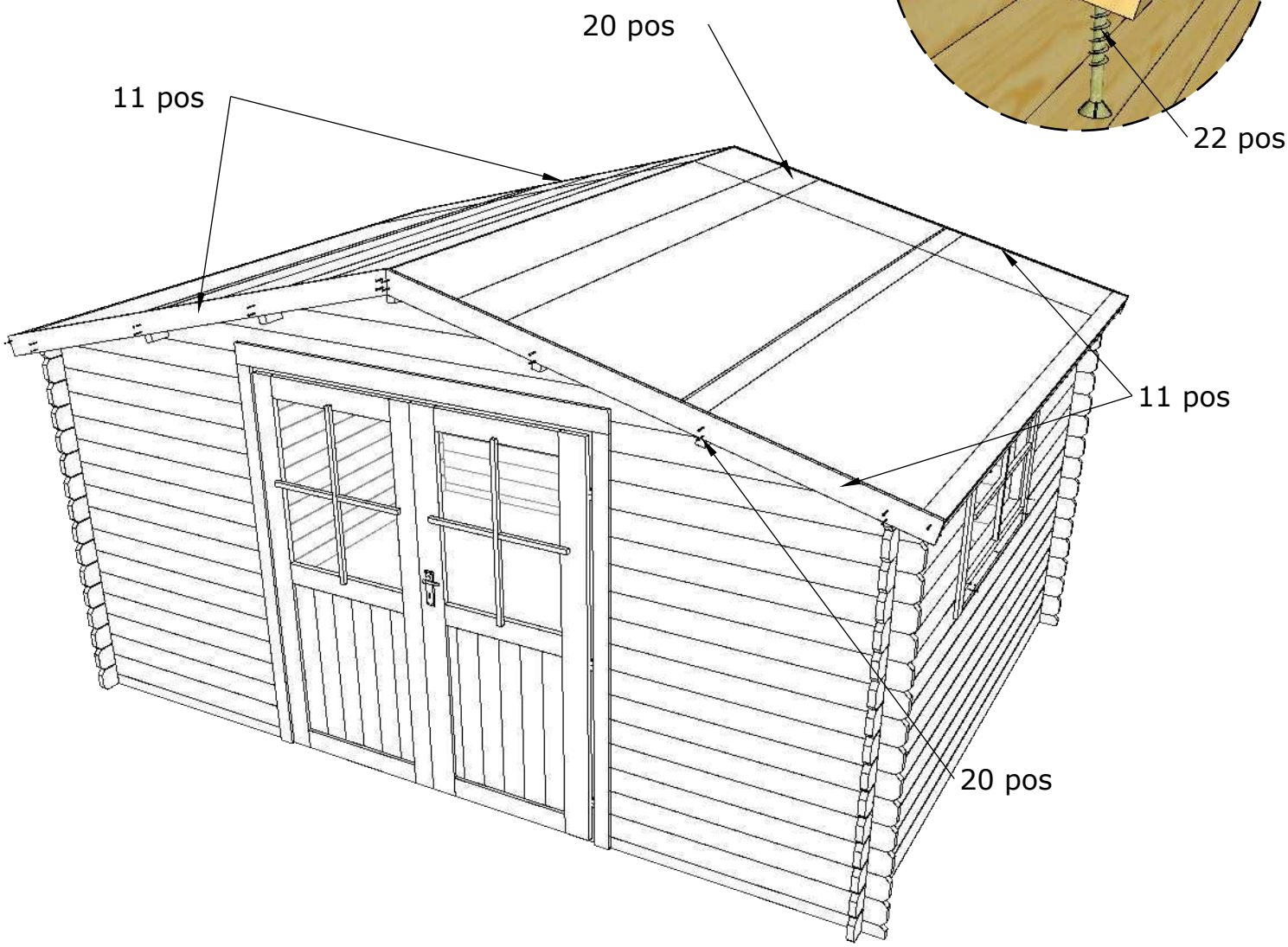
20 pos
11 pos
11 pos
20 pos

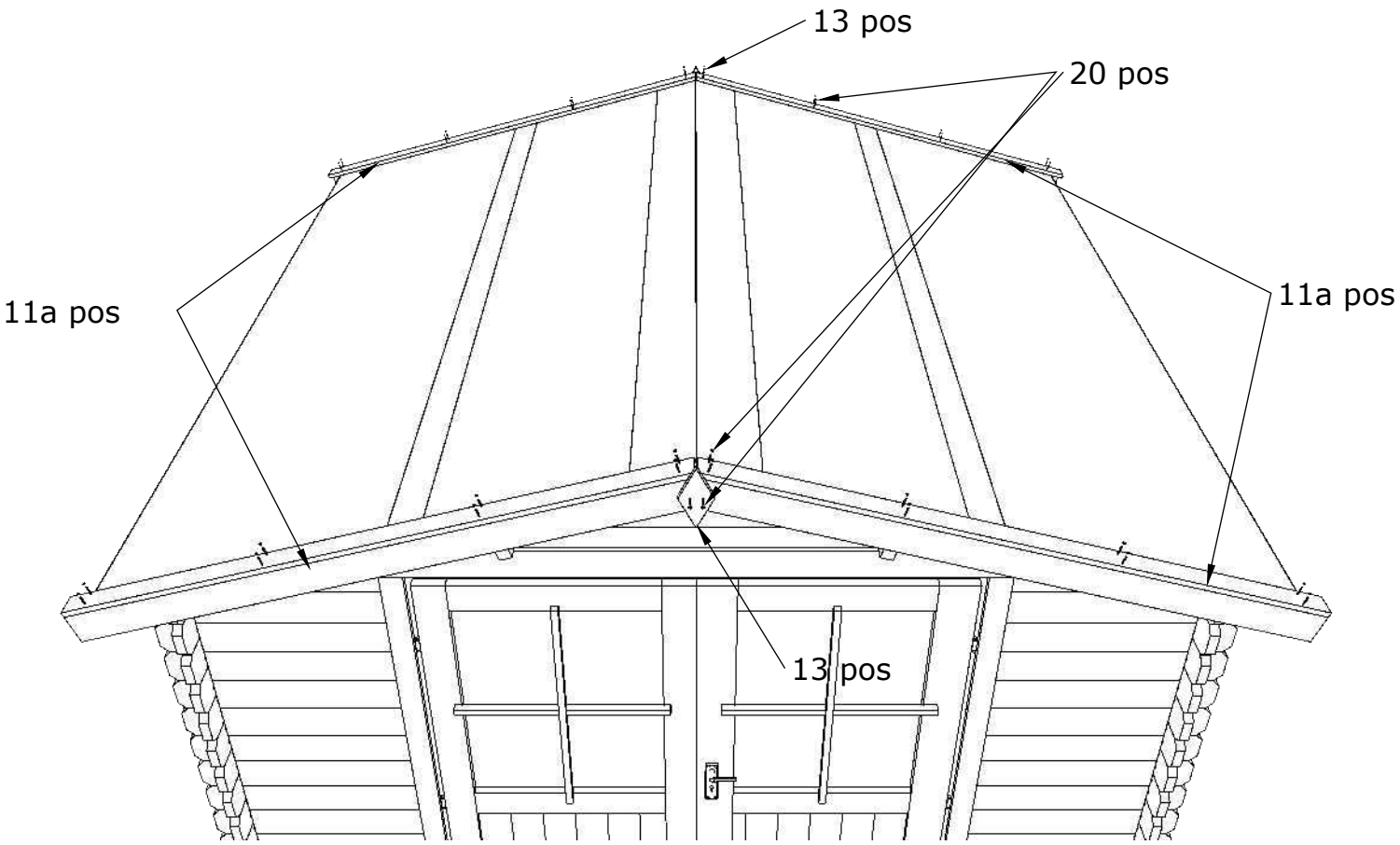
13 pos
20 pos
11a pos
11a pos
13 pos

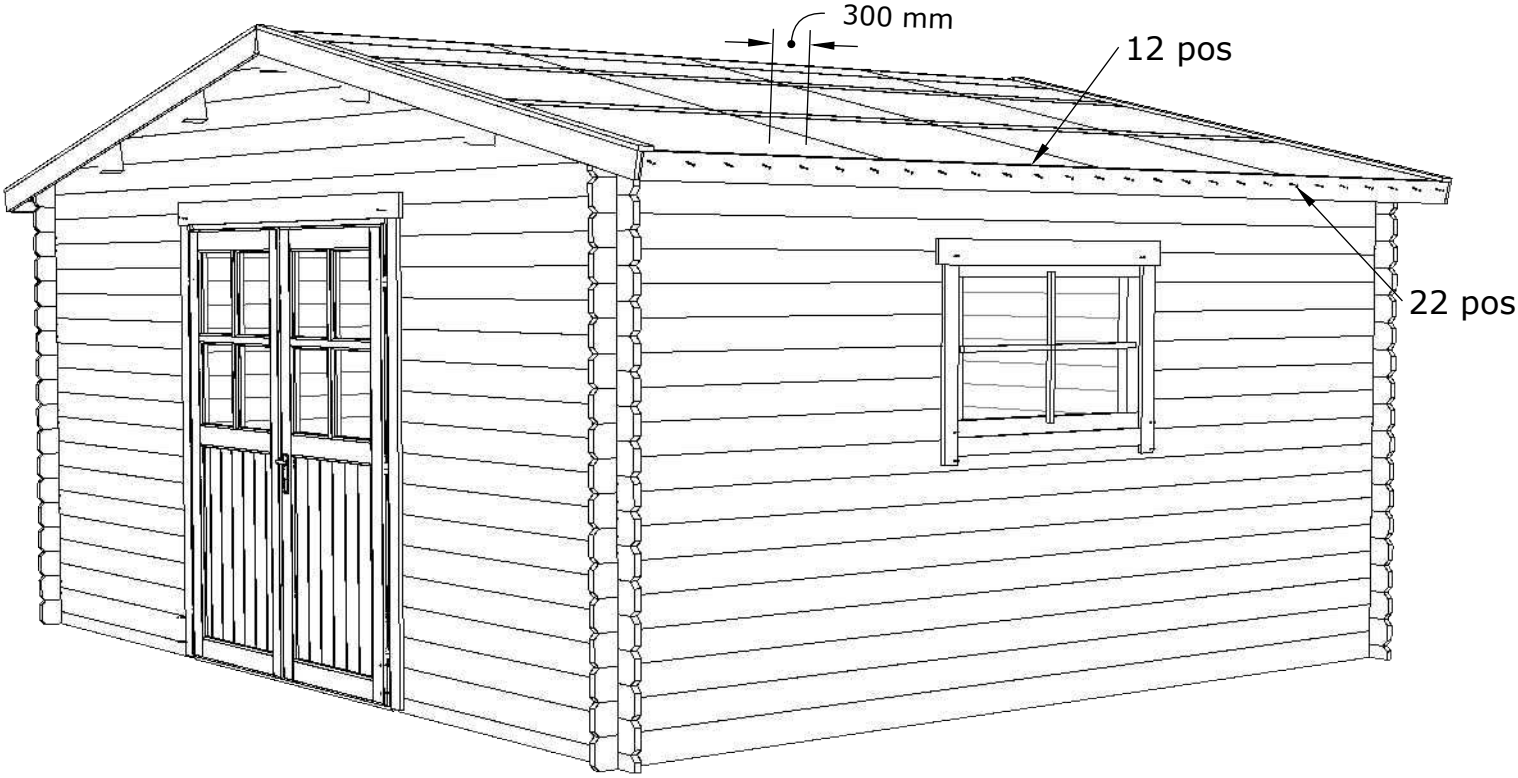
300 mm
12 pos
22 pos

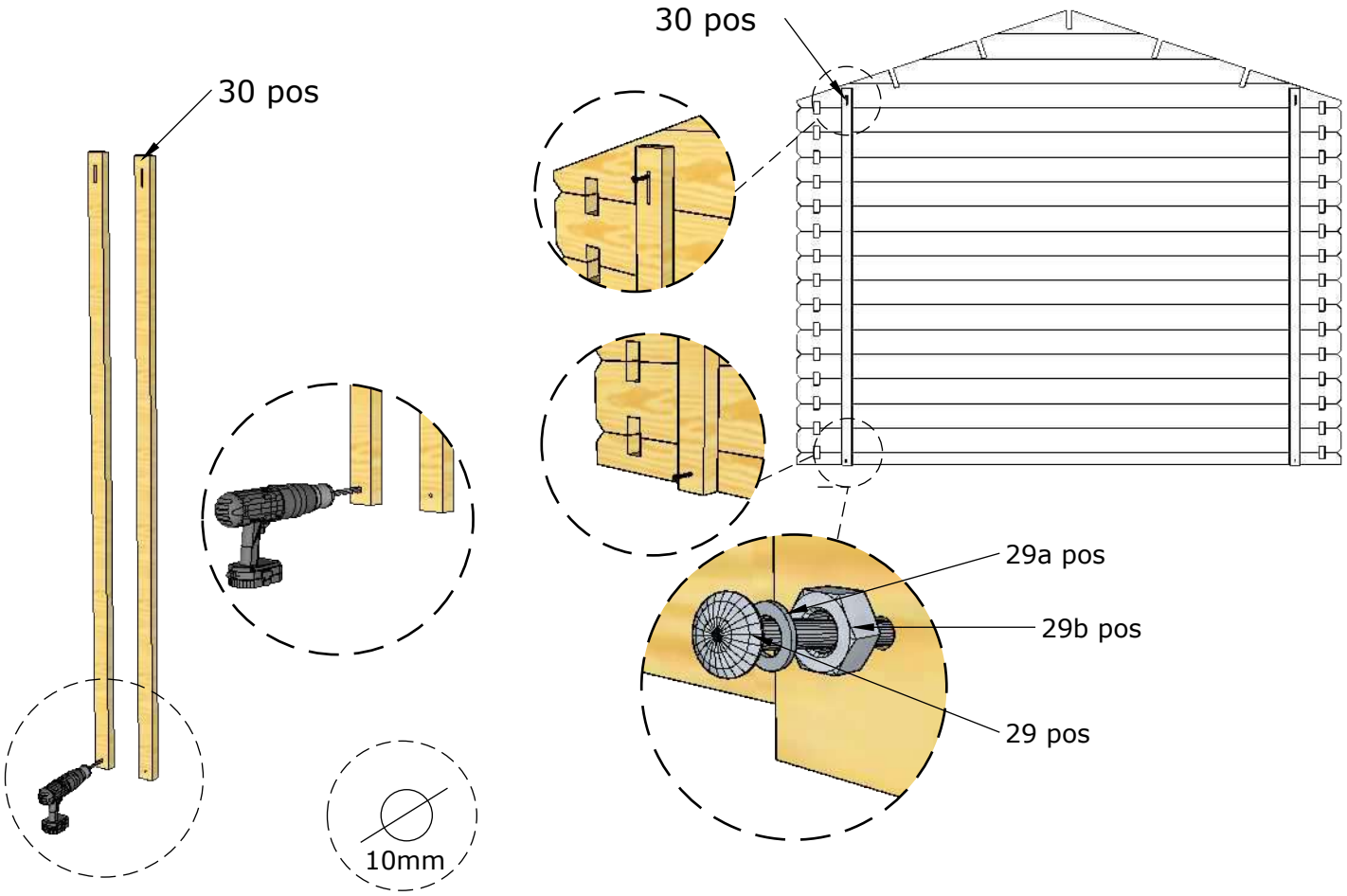

Les coordonnées des agences :