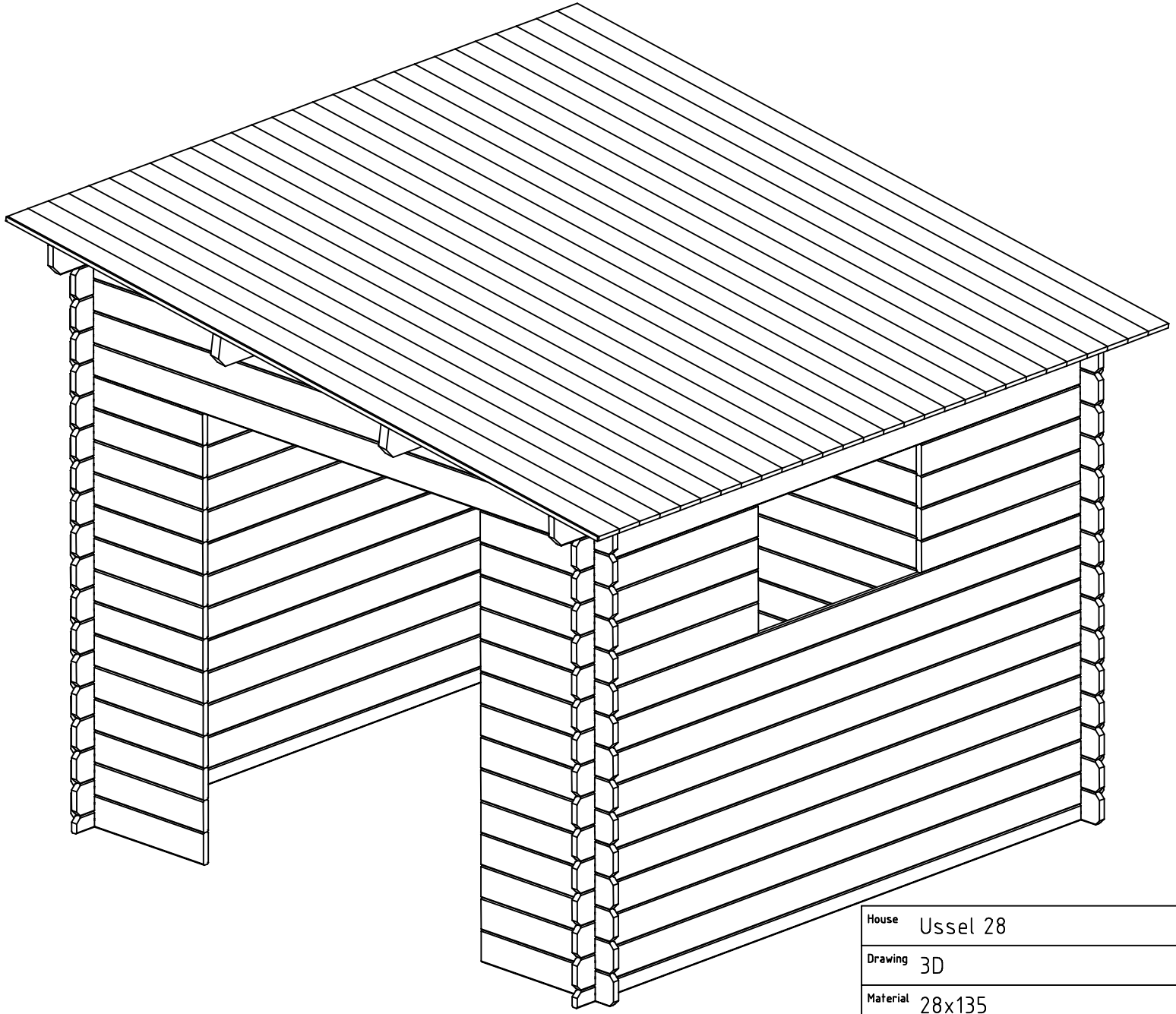

House	Ussel 28	Sheet	1
Drawing	3D	Scale	
Material	28x135	Date	22.04.2015
Drawer	RP	File	Ussel 28 3D.dwg

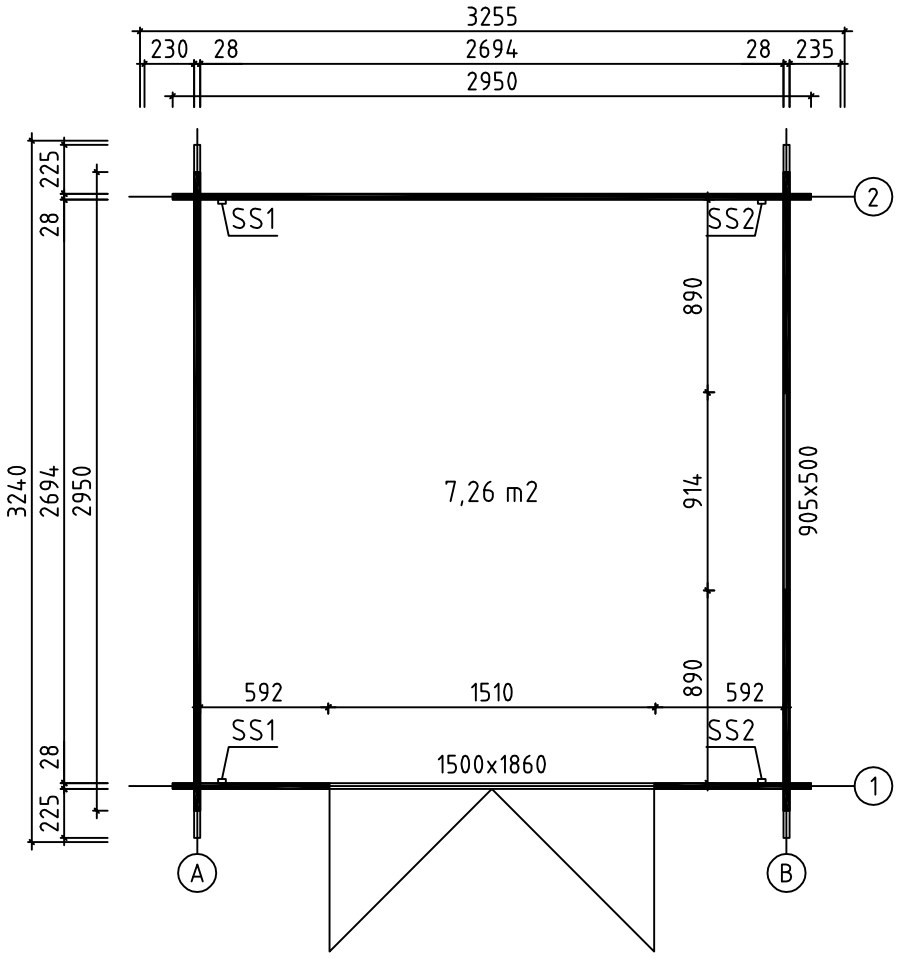

House	Ussel 28	Sheet	2
Drawing	PLAN DE MASSE	Scale	1:35
Material	28x135	Date	22.04.2015
Drawer	RP	File	Ussel 28.dwg

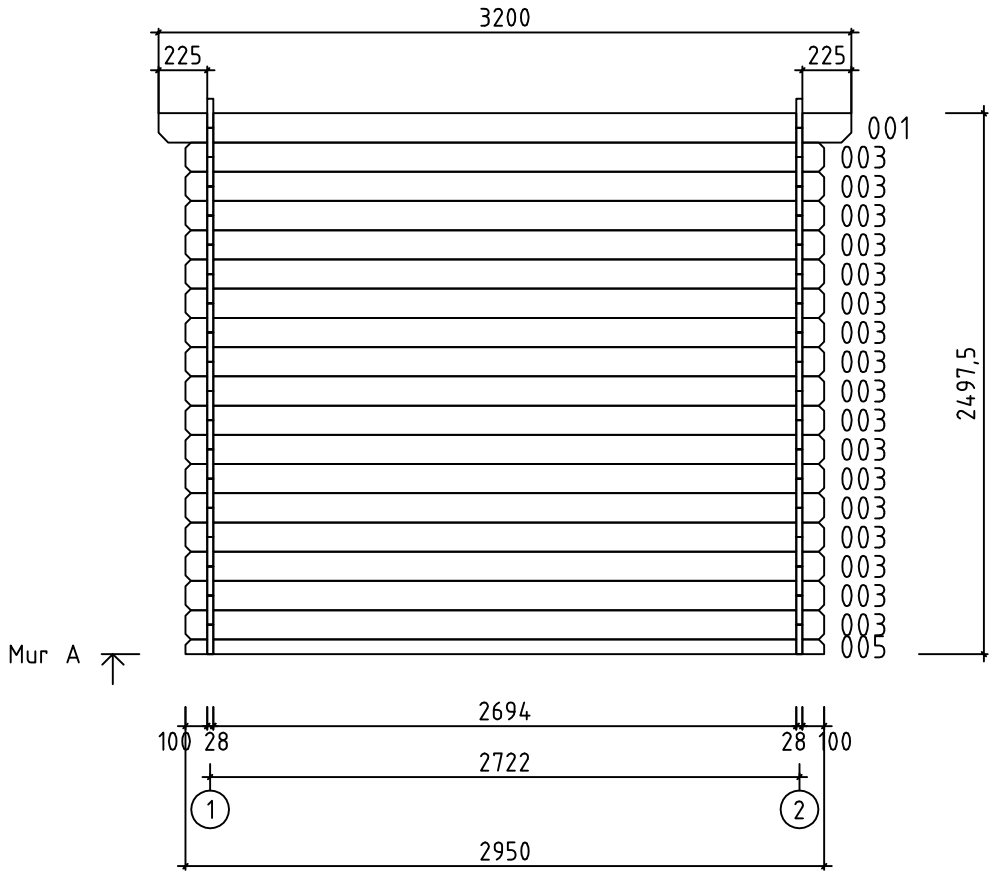

House	Ussel 28	Sheet	3
Drawing	MUR A	Scale	1:35
Material	28x135	Date	22.04.2015
Drawer	RP	File	Ussel 28.dwg

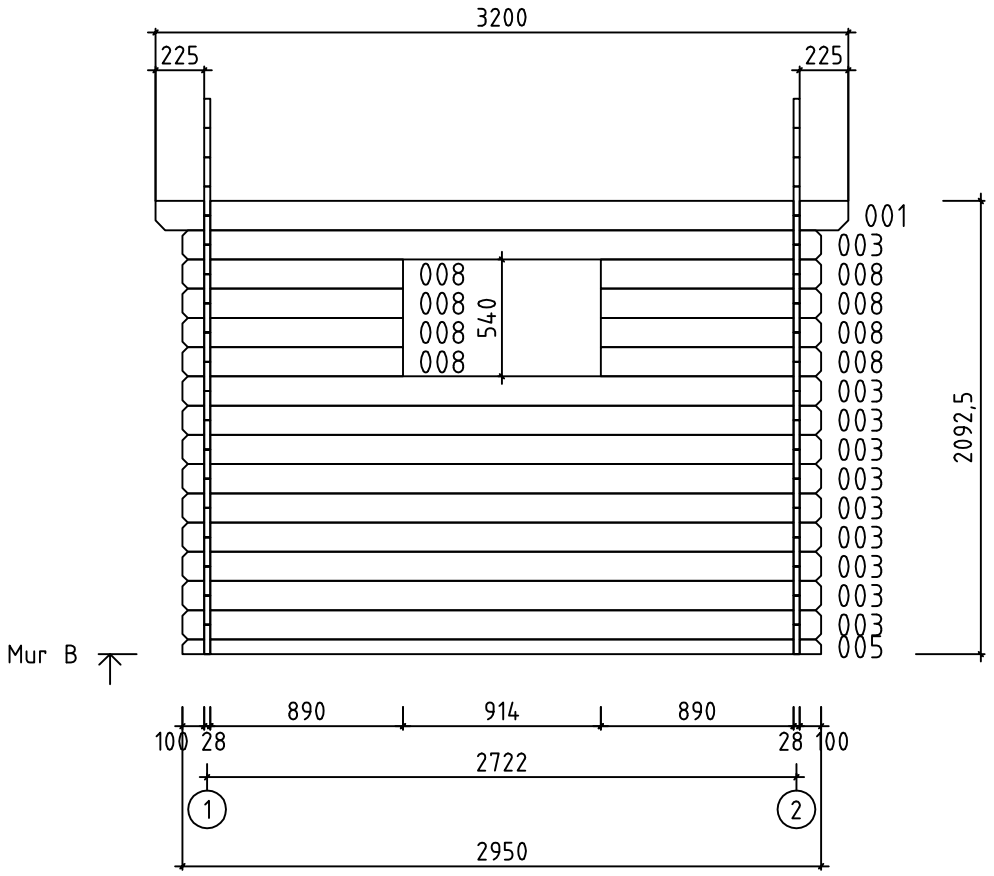

House	Ussel 28	Sheet	4
Drawing	MUR B	Scale	1:35
Material	28x135	Date	22.04.2015
Drawer	RP	File	Ussel 28.dwg

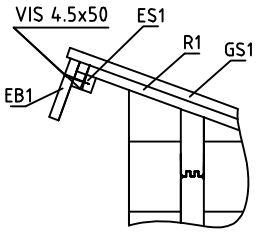

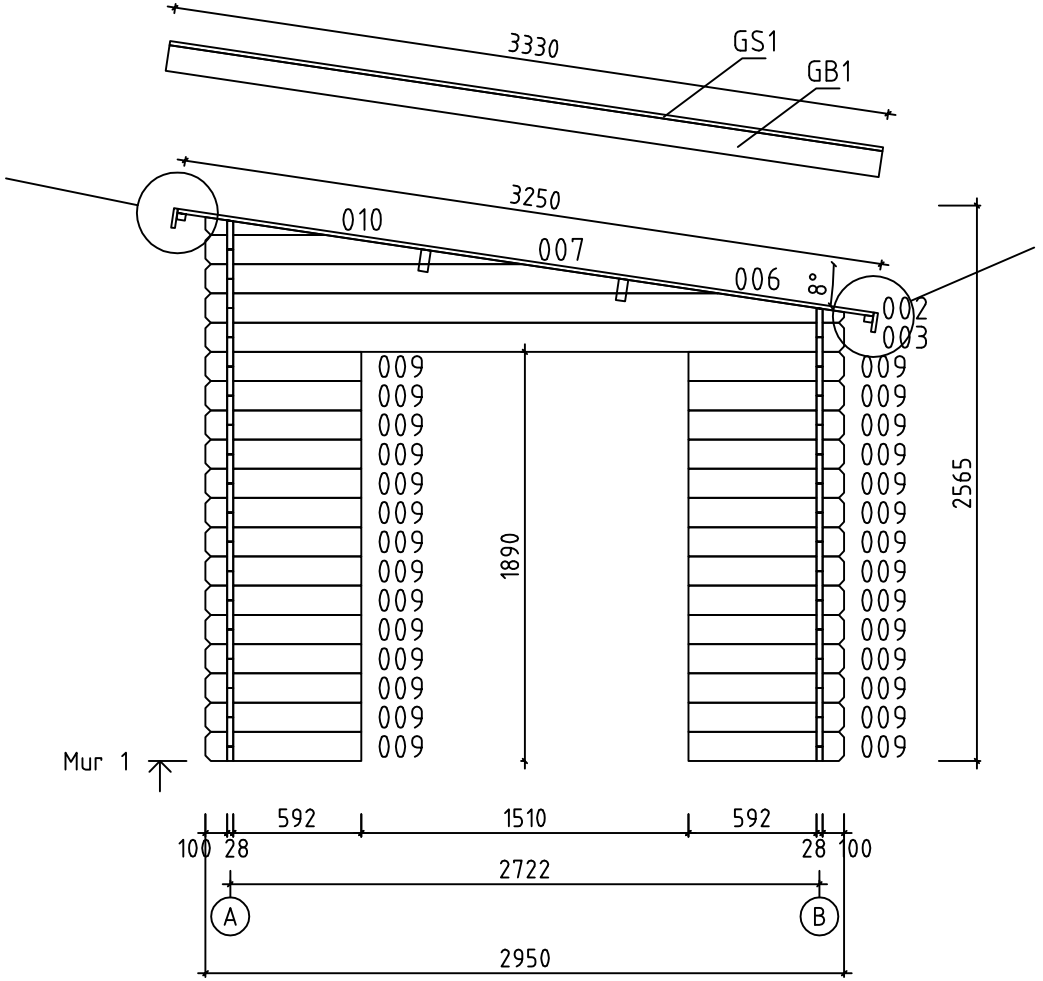

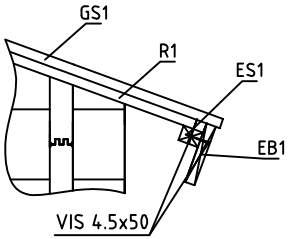

House	Ussel 28	Sheet	5
Drawing	MUR 1	Scale	1:35
Material	28x135	Date	22.04.2015
Drawer	RP	File	Ussel 28.dwg

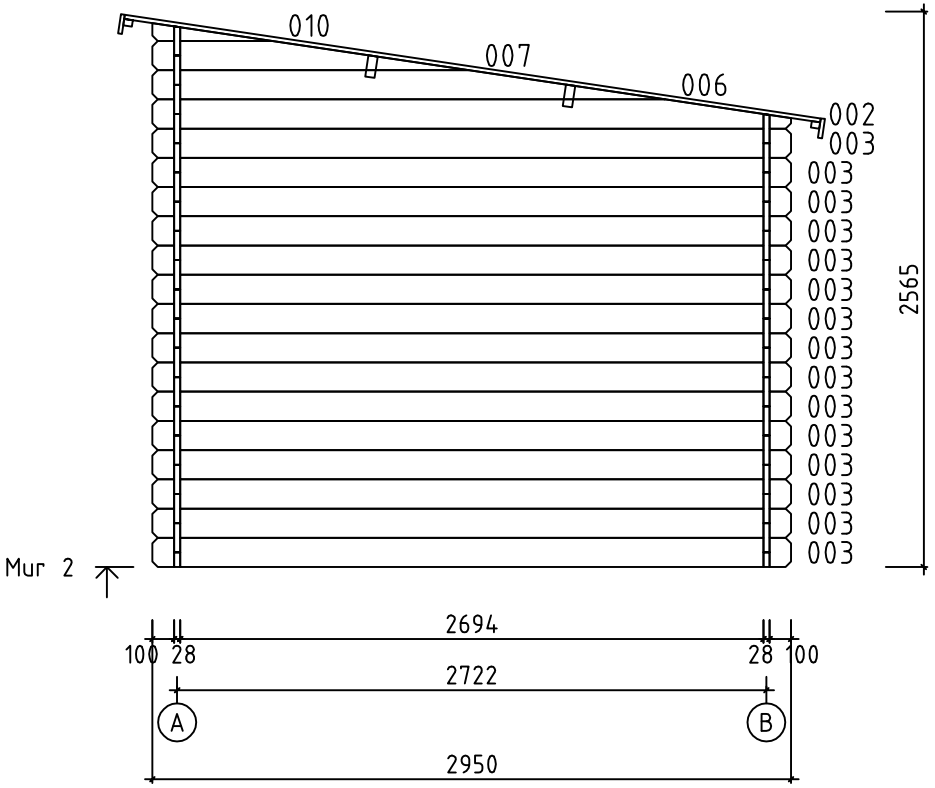

House	Ussel 28	Sheet	6
Drawing	MUR 2	Scale	1:35
Material	28x135	Date	22.04.2015
Drawer	RP	File	Ussel 28.dwg

Pos	Spécification	PZS	Profile (mm)	L (mm)
001	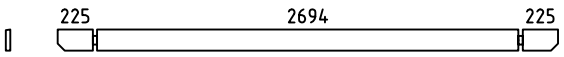	2	28x135	3200
003	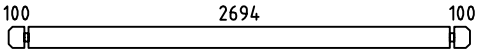	43	28x135	2950
004	MADRIER DE RÉSERVE 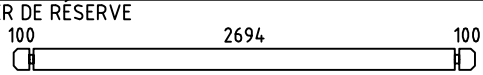	1	28x135	2950
005	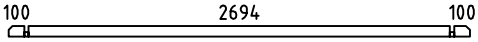	2	28x68	2950
008	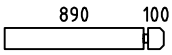	8	28x135	1018
009	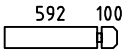	28	28x135	720
W1-1 W2-1	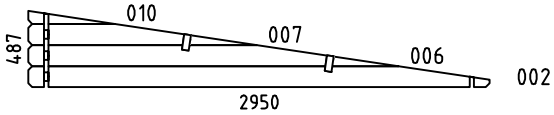	2	28x487	2950
HB	MADRIERS D´ASSEMBLAGE 	2	28x135	300
RB1	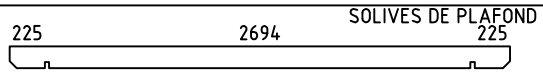	2	43x140	3200
R1	VOLIGES  ou	29+1 38+1	114x19 88x19	3250
GB1	PLANCHE DE RIVE 	2	19x120	3330
GS1	BAGUETTES POUR FIXER LES PLANCHES DE RIVE 	2	19x70	3330
EB1	LATTES SOUS VOLIGES 	2	19x90	3200
ES1	BAGUETTES POUR FIXER LES LATTES SOUS VOLIGES 	2	30x40	3200
DB1	ELÉMENTS DE DÉCORATION 	2	19x90	200
SS1	BAGUETTE DE TEMPETE	2	19x35	2360
SS2	BAGUETTE DE TEMPETE	2	19x35	1990
	VISSER POUR SS1, SS2 	8	M8	70
	RONDELLE POUR SS1, SS2 	8	M8	
	ÉCROU POUR SS1, SS2 	8	M8	
	CLOUS POUR R1	160	⌀2.5	60
	CLOUS POUR LE REVÉTEMENT DE TOIT	160	⌀2.5	20
	VIS POUR GB1, GS1, EB1, ES1, DB1	60	⌀4.5	50
	VIS POUR RB1, W1-1, W2-1	20	⌀6.0	160

House Ussel 28	Material	File Ussel 28.dwg	Sheet 7

Pos	Spécification	PZS	Profile (mm)	L (mm)
	REVÉTEMENT DE TOIT R = 15m 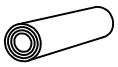	1,0		
	POIGNÉE DE FENÊTRE (EN KIT) 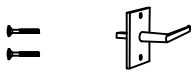	1		
	REJET D´EAU POUR FENÉTRE 	1		
	POIGNÉE DE PORTE (EN KIT) 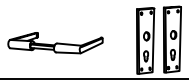	1		
	SERRURE DE PORTE + CLÉS 	1		
	BORDURE DE PORTE 	1		
	CHARNIERES PORTE 	6		
	CROISILLONS POUR FENÉTRE 	1		
	DOUBLE PORTE (droit) AST_PL P 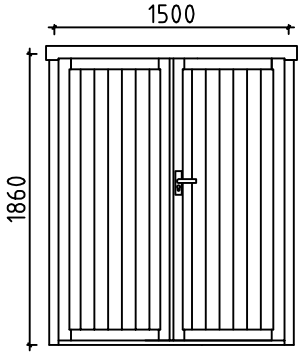	1	1500	1860
	FENÉTRE (gauche) AST_KP_PL V 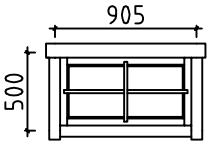	1	905	500

House Ussel 28	Material	File Ussel 28.dwg	Sheet 8

#001	A,B	3200	2
#002	1,2	2950	2
#003	1,2,A,B	2950	43
#004		2950	1
#005	A,B	2950	2
#006	1,2	2368	2
#007	1,2	1461	2
#008	B	1018	8
#009	1	720	28
#010	1,2	554	2