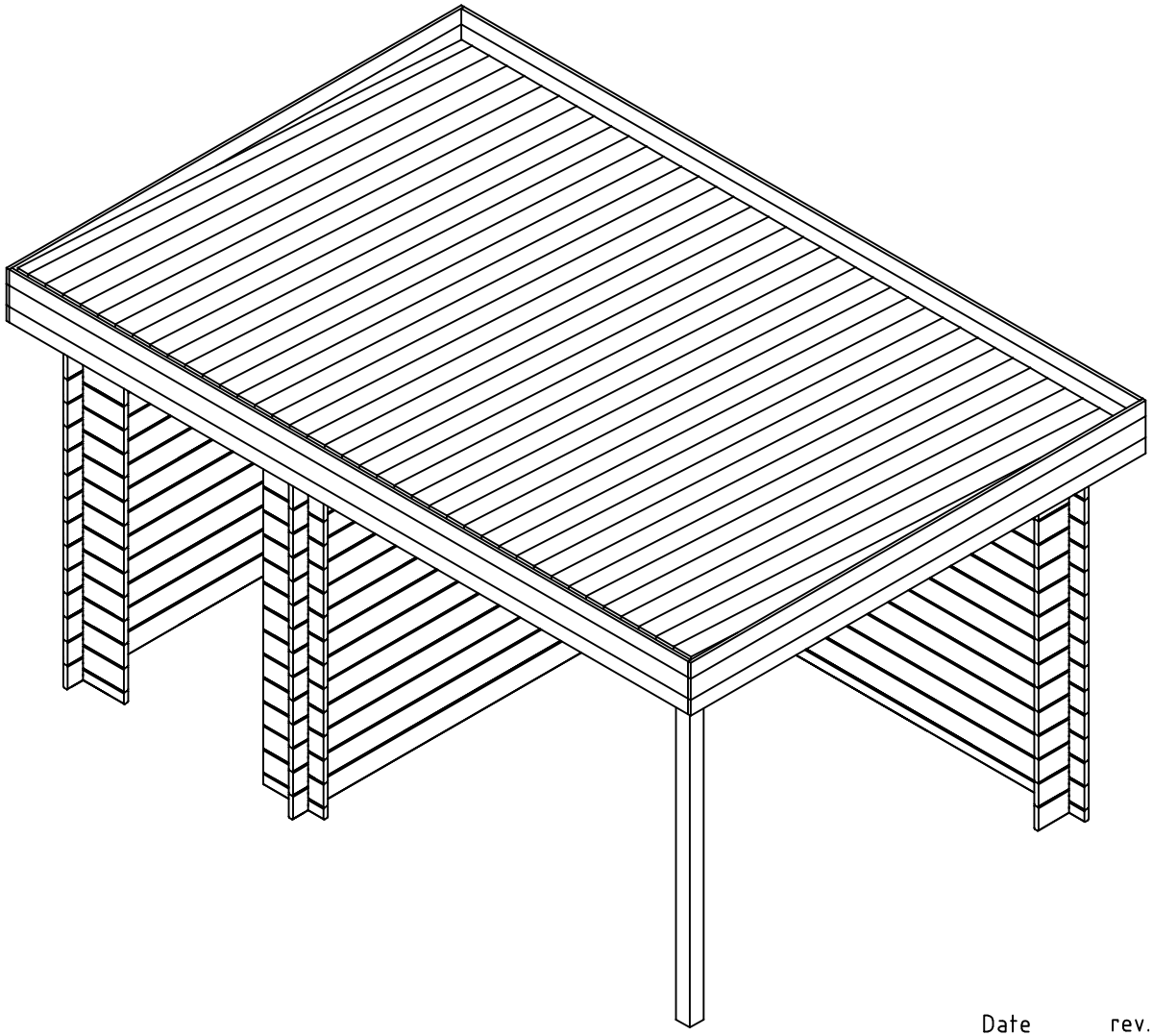

Date rev. Description V 1.0

House	2831251 Villars 28	Sheet	1
Drawing	3D	Scale	
Material	28x135	Date	11.06.2024
Drawer	K.K.	File	2831251 Villars 28 3D.dwg

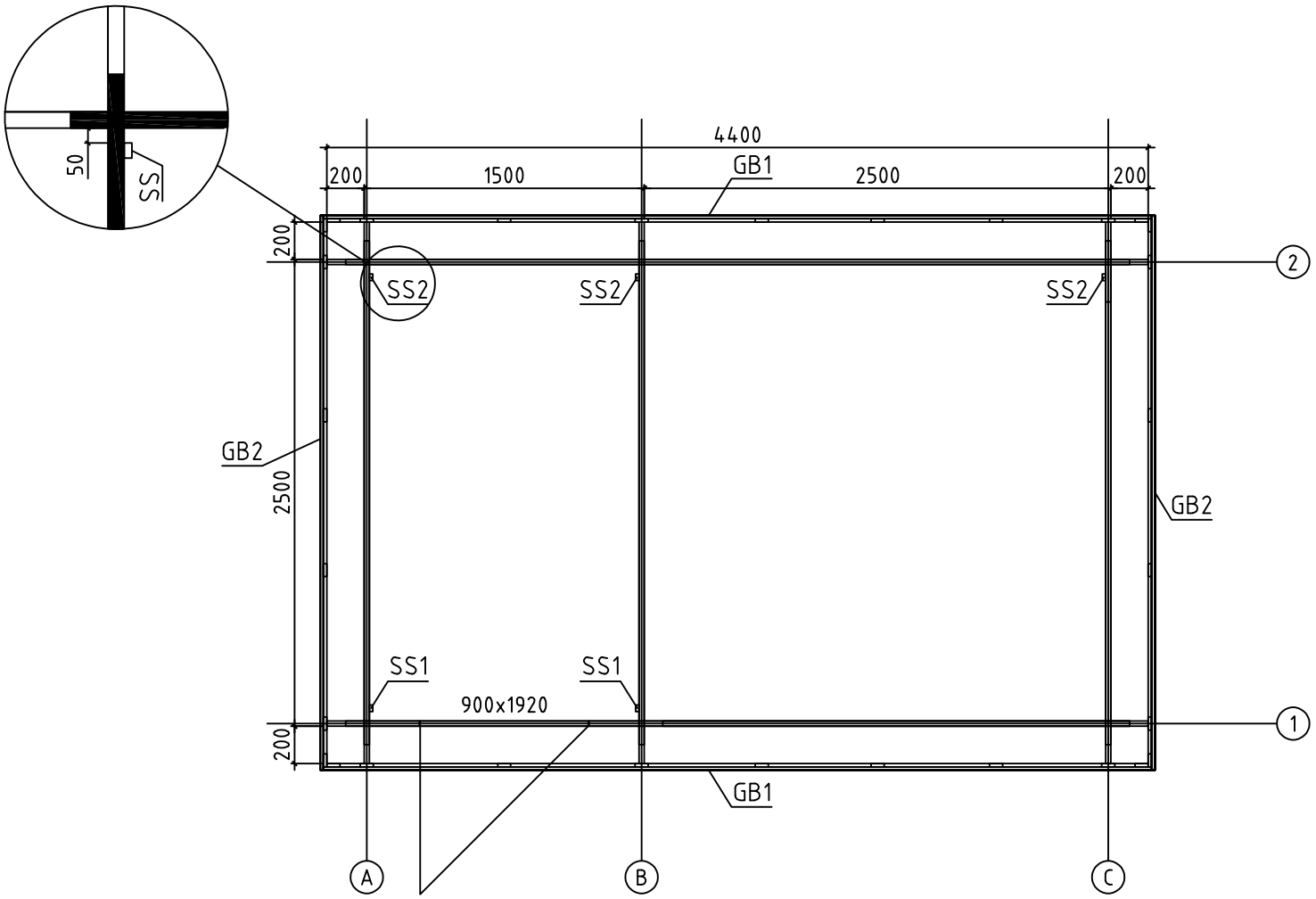

Kood	2831251 Villars 28	Leht	2
Joonis	Plan	Mootkava	1:35
Materjal	28x135	Kuup.	11.06.2024
Joonestas	K.K.	File	2831251 Villars 28.dwg

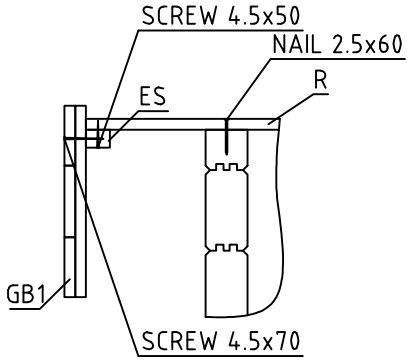

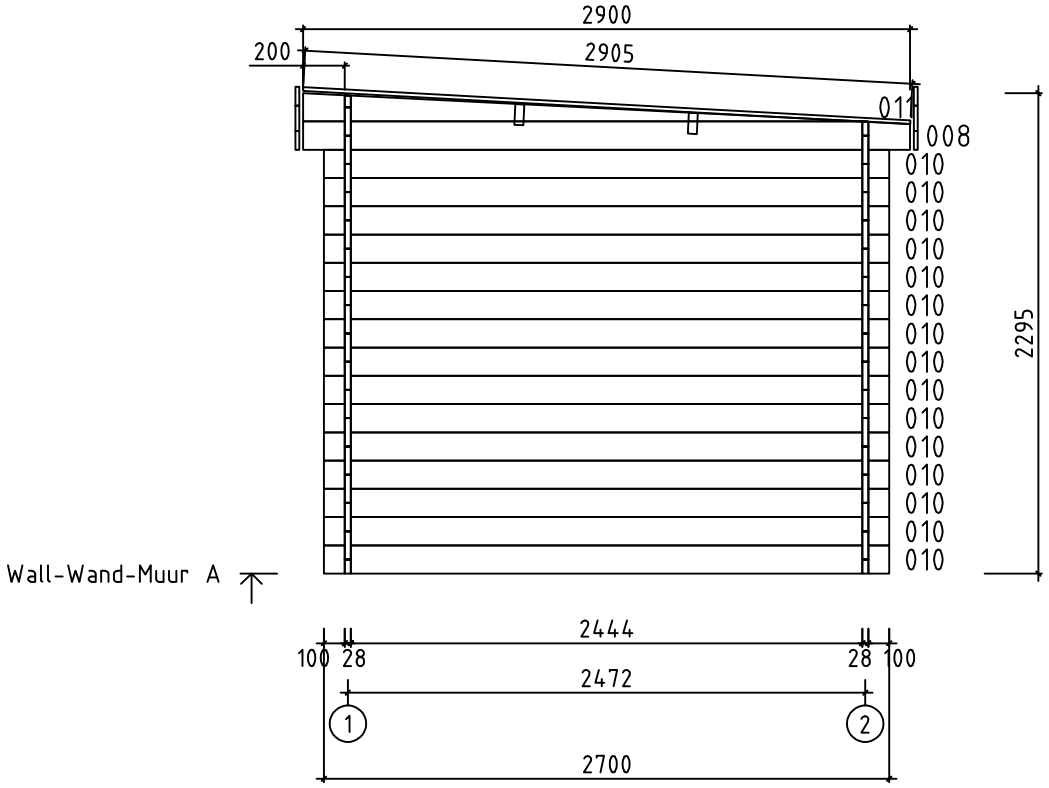

Kood	2831251 Villars 28	Leht	3
Joonis	WALL-WAND-MUUR A	Mootkava	1:35
Materjal	2.8x13.5	Kuup.	11.06.2024
Joonestas	K.K.	File	2831251 Villars 28.dwg

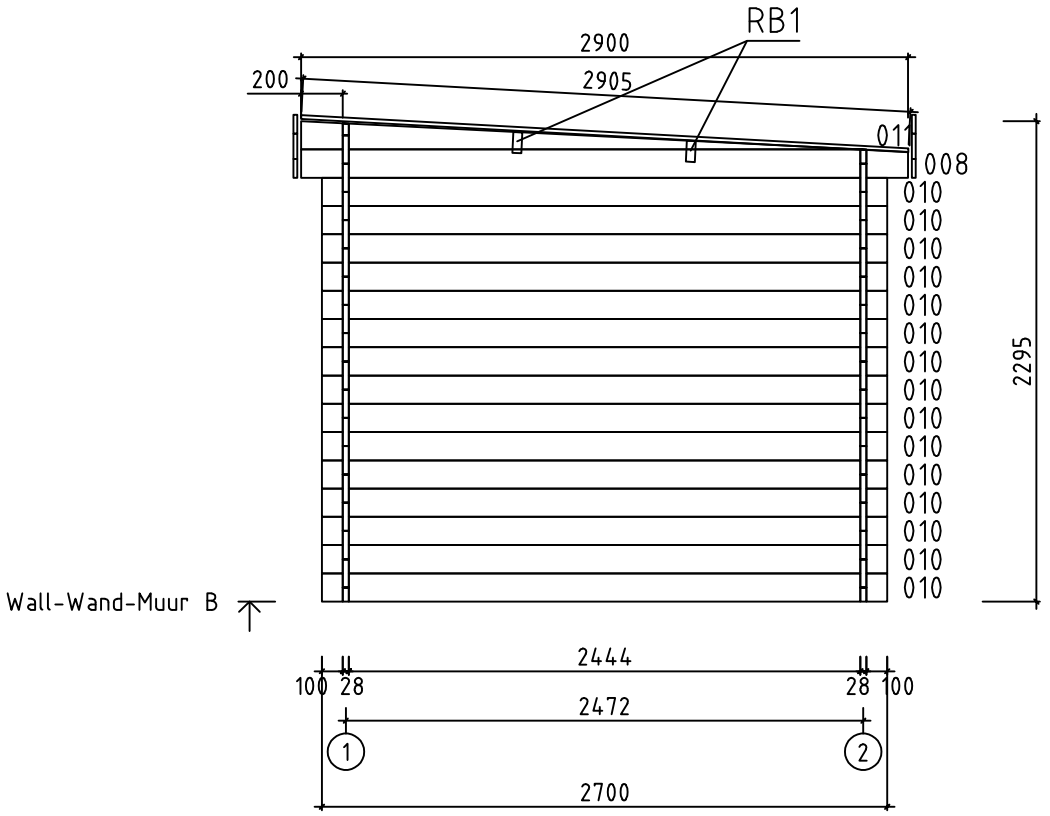

Kood	2831251 Villars 28	Leht	4
Joonis	WALL-WAND-MUUR B	Mootkava	1:35
Materjal	2.8x13.5	Kuup.	11.06.2024
Joonestas	K.K.	File	2831251 Villars 28.dwg

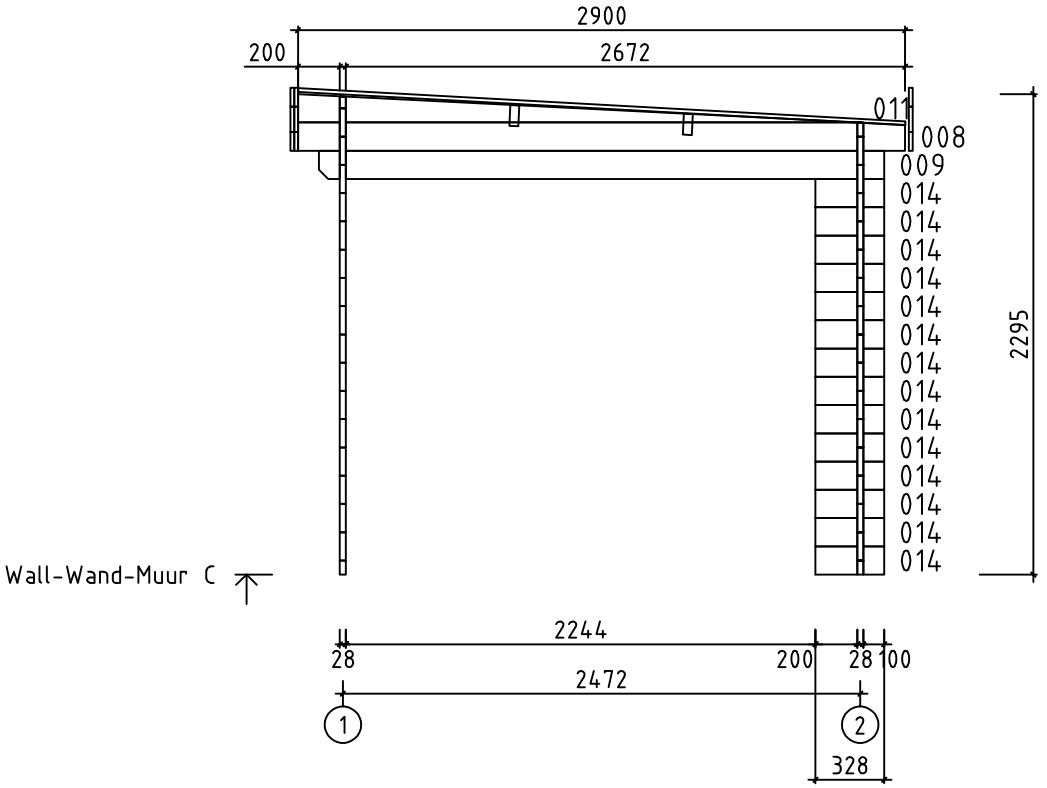

Kood	2831251 Villars 28	Leht	5
Joonis	WALL-WAND-MUUR C	Mootkava	1:35
Materjal	2.8x13.5	Kuup.	11.06.2024
Joonestas	K.K.	File	2831251 Villars 28.dwg

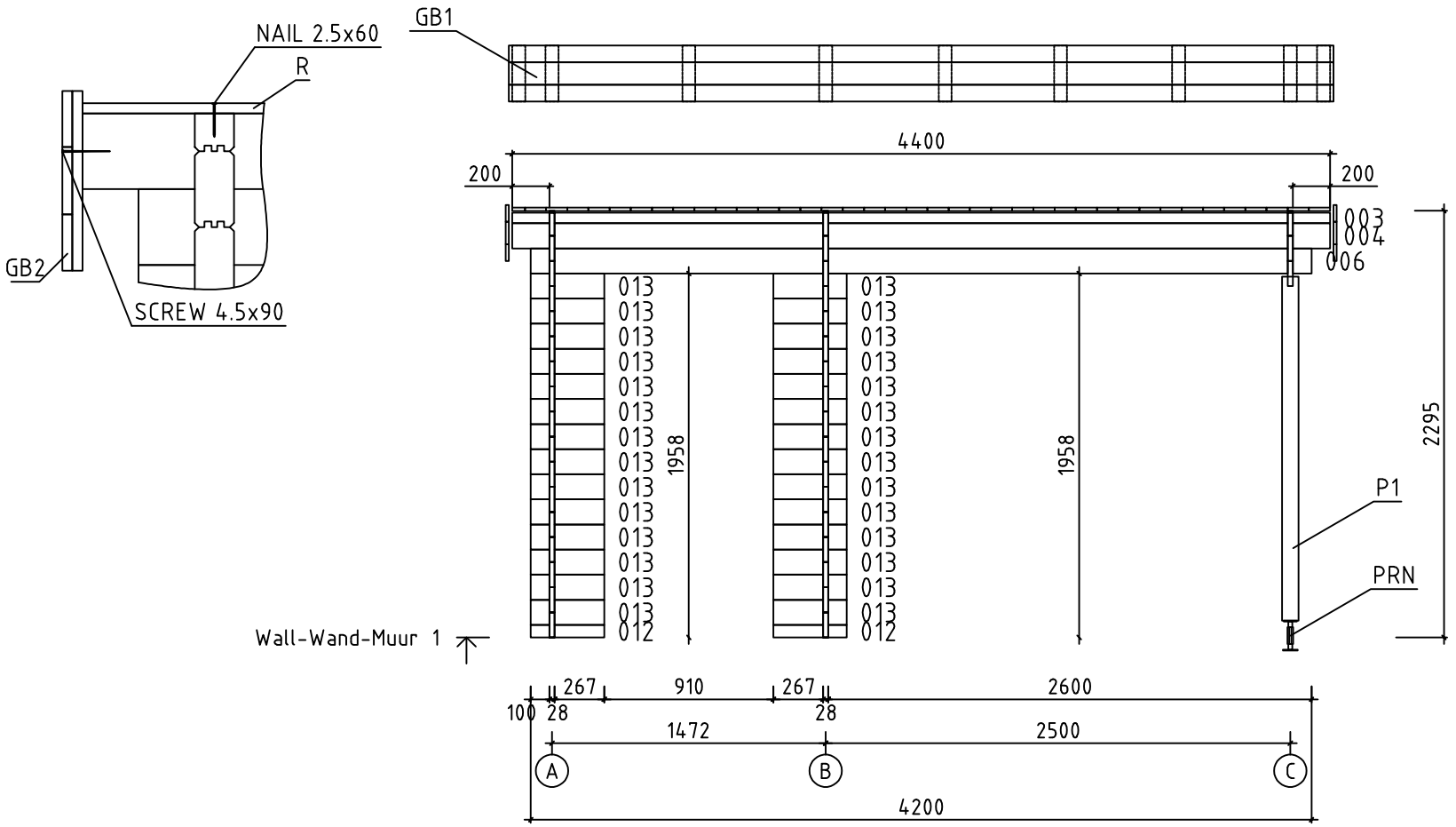

Kood	2831251 Villars 28	Leht	6
Joonis	WALL-WAND-MUUR 1	Mootkava	1:35
Materjal	2.8x13.5	Kuup.	11.06.2024
Joonestas	K.K.	File	2831251 Villars 28.dwg

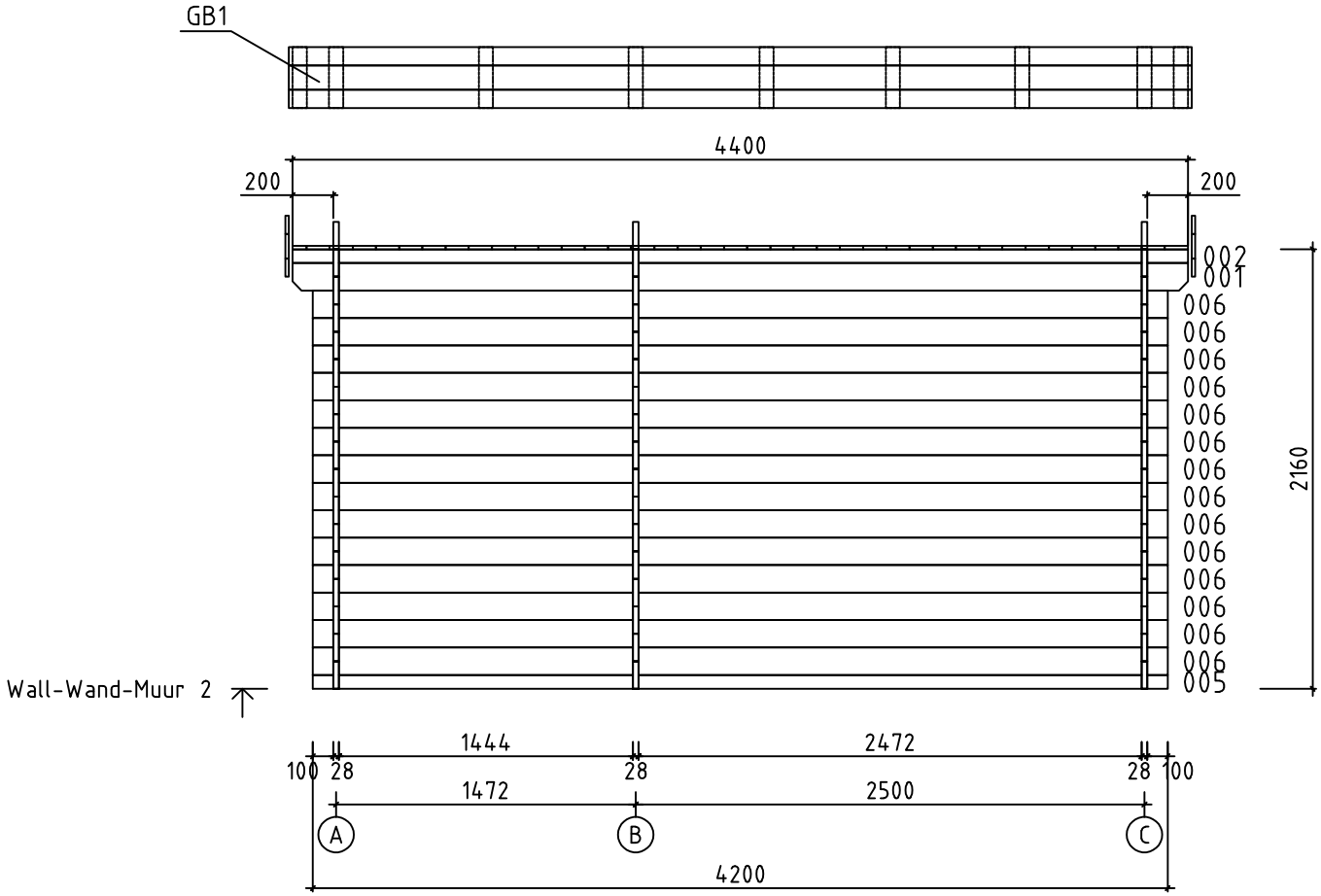

Kood	2831251 Villars 28	Leht	7
Joonis	WALL-WAND-MUUR 2	Mootkava	1:35
Materjal	2.8x13.5	Kuup.	11.06.2024
Joonestas	K.K.	File	2831251 Villars 28.dwg

Pos	Specification-Bestimmung-Omschrijving 2831251 Villars 28	Pcs	Profile (mm)	L (mm)
001	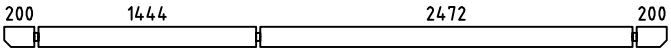	1	28x135	4400
002		1	28x68	4400
003	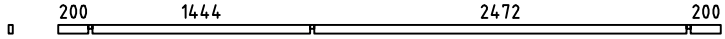	1	28x57	4400
004	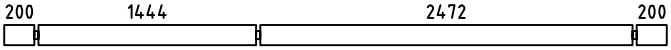	1	28x135	4400
005	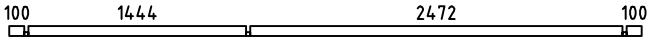	1	28x68	4200
006	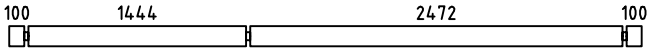	15	28x135	4200
007	SPARE BEAM-ERZATZBOHLE-MADRIER DE RÉSERVE 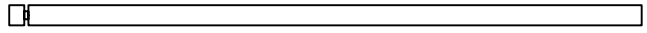	1	28x135	4200
009	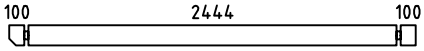	1	28x135	2700
010	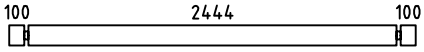	30	28x135	2700
012		2	28x68	395
013		28	28x135	395
014		14	28x135	328
WA-1	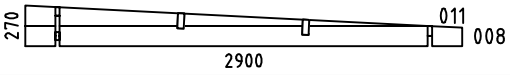	1	28x270	2900
WB-1	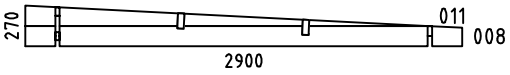	1	28x270	2900
WC-1	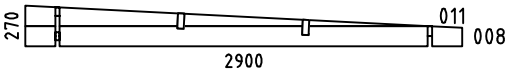	1	28x270	2900
HB	HIT BLOCK-SCHLAGHÖLZER-MADRIERS D´ASSEMBLAGE 	2	28x135	300
P1	POST-PFOSTEN-STUT 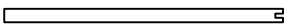	1	90x90	1850
RB1	ROOFBEAMS-DACHBALKEN-SOLIVES DE PLAFOND 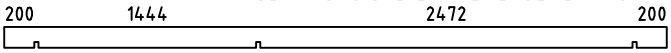	2	43x140	4400
R1	ROOFBOARD-DACHBRETT-VOLIGES or-oder-ou	39+1 51+1	18x114 18x88	2905
ES1	EAVE SLAT-TRAUFENLEISTE-BAGUETTES POUR FIXER LES LATTES SOUS VOLIGES 	2	30x40	2470
ES2	EAVE SLAT-TRAUFENLEISTE-BAGUETTES POUR FIXER LES LATTES SOUS VOLIGES 	2	30x40	1444
ES3	EAVE SLAT-TRAUFENLEISTE-BAGUETTES POUR FIXER LES LATTES SOUS VOLIGES 	4	30x40	200
GB1	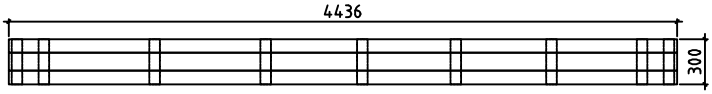	2	36x300	4436

Kood	2831251 Villars 28	Materjal		File	2831251 Villars 28 .dwg	Leht	8

Pos	Specification-Bestimmung-Omschrijving 2831251 Villars 28	Pcs	Profile (mm)	L (mm)
GB2	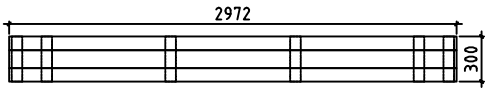	2	36x300	2972
SS1	STORM SLAT-STURMLEISTE -BAGUETTE DE TEMPETE TYPE 2	2	18x35	2160
SS2	STORM SLAT-STURMLEISTE -BAGUETTE DE TEMPETE TYPE 2	2	18x35	2050
	SCREWS-SCHRAUBEN-VISSER FOR-FÜR-POUR SS1, SS2 	8	M8	70
	WASHER-SCHEIBE-RONDELLE FOR-FÜR-POUR SS1, SS2 	8	M8	
	NUT-NUSS-ÉCROU FOR-FÜR-POUR SS1, SS2 	8	M8	
PRN	POST REGULATOR-PFOSTEN REGLER- PIED MÉTALLIQUE RÉGLABLE POUR POTEAU 	1		
	SCREWS-SCHRAUBEN-VIS FOR-FÜR-POUR PRN 	8	ø6.0	45
	NAIL-NAGEL-CLOUS FOR-FÜR-POUR R1, R2	220	ø2.5	60
	SCREWS-SCHRAUBEN-VIS FOR-FÜR-POUR ES1, ES2, ES3	25	ø4.5	50
	SCREWS-SCHRAUBEN-VIS FOR-FÜR-POUR GB1	20	ø4.5	70
	SCREWS-SCHRAUBEN-VIS FOR-FÜR-POUR GB2, 005, 2x012	25	ø4.5	90
	SCREWS-SCHRAUBEN-VIS FOR-FÜR-POUR 2x010, 014, WA-1, WB-1, WC-1, RB1 	30	ø6.0	160
	DOOR-TÜR-PORTE (left-links-gauche) 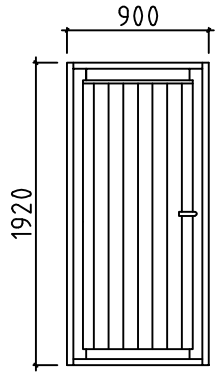 AST_PL V.P. 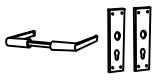	1 1 1	900	1920

Kood 2831251 Villars 28	Materjal	File 2831251 Villars 28 .dwg	Leht 9

L1	LAUD	2	18x120	4436
L2	LAUD	4	18x90	4436
L3	LAUD	2	18x120	2972
L4	LAUD	4	18x90	2972
L5	LAUD	30	18x70	300

GB1 2 36x300 4436

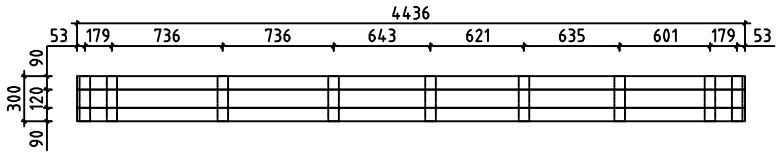

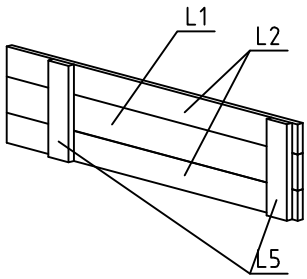

GB2 2 36x300 2972

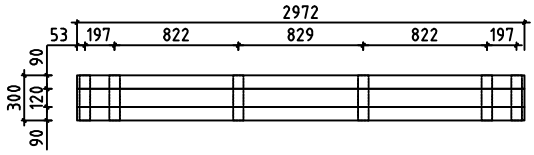

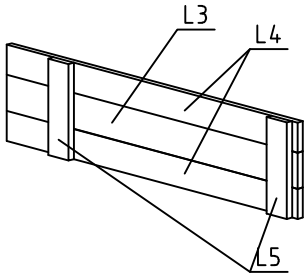

Kood 2831251 Villars 28	Materjal	File 2831251 Villars 28 .dwg	Leht 10