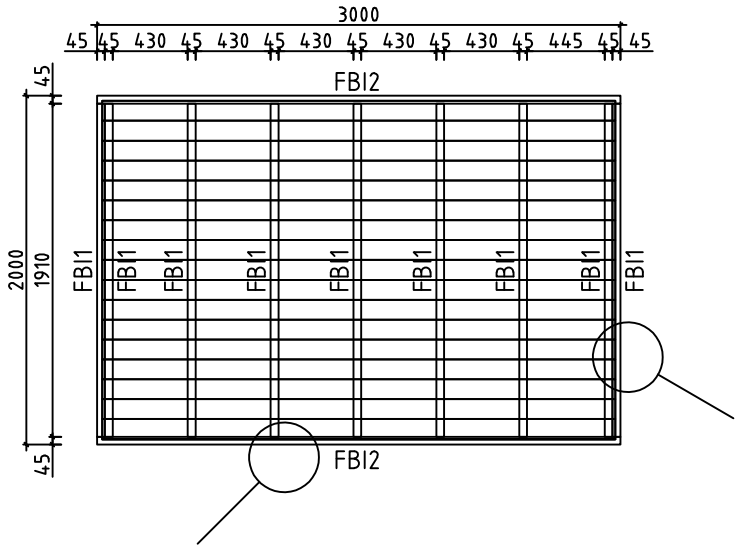

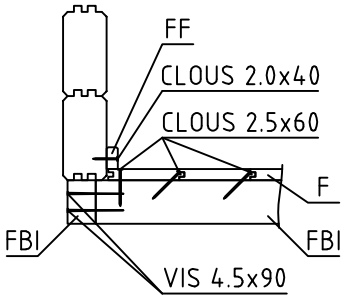

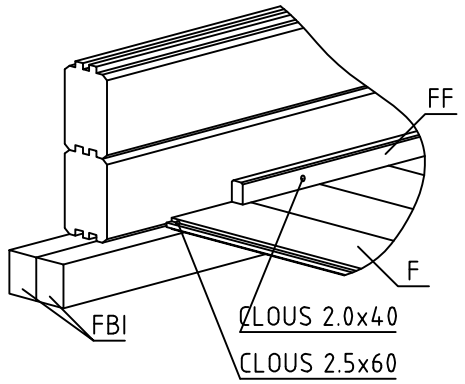

House	1006249 Kit de plancher bois 300x200 R2	Sheet	1
Drawing	FONDATION	Scale	1:35
Material	45x70, 18x114	Date	06.07.2023
Drawer	K.K.	File	1006249 Kit de plancher bois 300x200 R2.dwg

Pos	Spécification	PZS	Profile (mm)	L (mm)
FBI2	POUTRES DE FONDATION IMPRÉGNÉS IMM	2	45x70	3000
FBI1	POUTRES DE FONDATION IMPRÉGNÉS IMM	9	45x70	1910
F1	PLANCHER ou	18+1 24+1	18x114 18x88	2940
FF1	BAGUETTE DE FINITION DE PLANCHER		18x35	10.5m
	CLOUS POUR FF1	25	ø2.0	40
	CLOUS POUR F1	170	ø2.5	60
	VIS POUR FBI1, FBI2	50	ø4.5	90

House 1006249 Kit de plancher bois 300x200 R2	Material	File 1006249 Kit de plancher bois 300x200 R2.dwg	Sheet 2