BMS4950 Series GLIDETOP™ Shed

ASSEMBLY INSTRUCTIONS

Remise GLIDETOP™ série BMS4950

INSTRUCTIONS D'ASSEMBLAGE

Caseta de almacenamiento GLIDETOP™ serie BMS4950

INSTRUCCIONES DE ARMADO

Brilliant by Design™

See What Suncast is Doing to Achieve a Brighter, More Sustainable Future

Tools Required

Outil requis

Herramientas necesarias

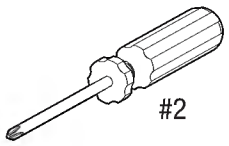

Included in kit
Compris dans le kit
Se incluye en el kit

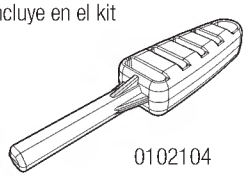

0102104
Easy Driver
Outil Easy Driver
Herramienta Easy Driver

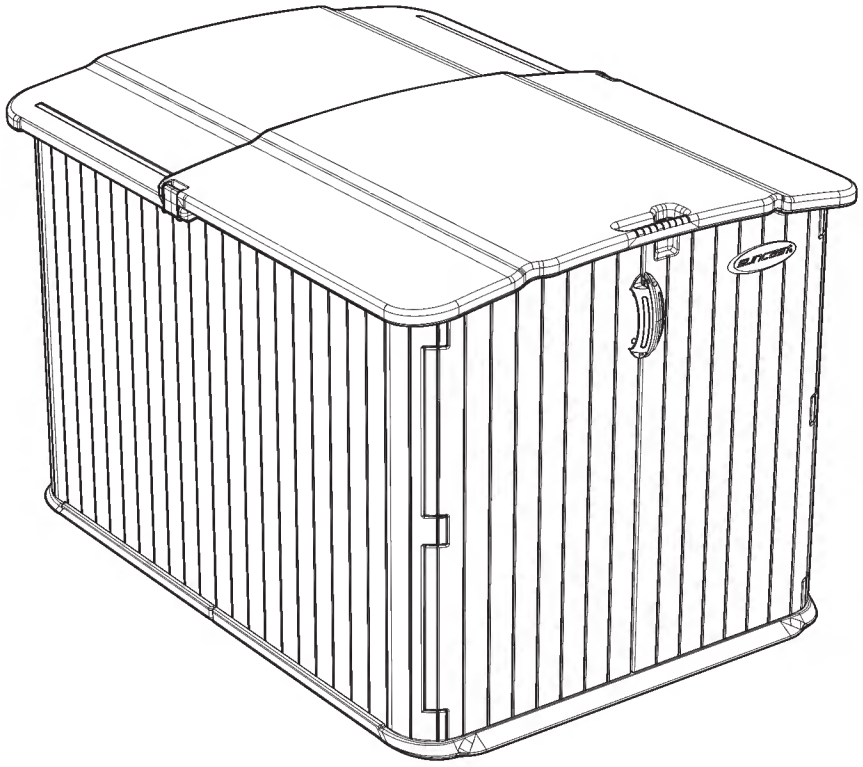

English	3
Français / Español	19

suncast®

Smart. Inside & Out®

© 2023 Suncast Corporation, Batavia, IL

Register your product for Limited Warranty!

Must register product within 90 days of purchase for limited warranty

Enregistrez votre produit au programme de garantie limitée

Vous devez enregistrer votre produit au programme de garantie limitée dans les 90 jours suivant votre achat.

¡Registre su producto para obtener una garantía limitada!

Debe registrar el producto dentro de los 90 días posteriores a la compra para obtener una garantía limitada

Scan for updated Limited Warranty

Scanner pour obtenir la grantie limitée à jour

Escanear para obtener garantía limitada actualizada

or call US 1 (800) 846-2345

ou appelez-nous 1 (800) 846-2345

o llamenos 1 (800) 846-2345

Have Questions?

We are here to help. Check out our resource library along with helpful tips, videos and FAQ's at

You may call the Customer Care Center directly at: 1 (800) 846-2345 or write

Suncast Corporation, Customer Care Center, 701 N. Kirk Road, Batavia, IL 60510 (USA)

Des questions?

Nous pouvons vous aider. Consultez notre bibliothèque de ressources où vous trouverez des conseils utiles, des vidéos et une FAQ sur

Vous pouvez communiquer directement avec le centre d'appels au: 1-800-846-2345 ou écrire à

Suncast Corporation, Customer Care Center, 701 N. Kirk Road, Batavia, IL 60510 (États-Unis)

¿Alguna pregunta?

Estamos aquí para ayudarle. Consulte nuestra biblioteca de recursos junto con sugerencias útiles, videos y preguntas frecuentes en

Puede llamar al Centro de atención directamente al: 1 (800) 846-2345 o escribir a

Suncast Corporation, Customer Care Center, 701 N. Kirk Road, Batavia, IL 60510 (EE.UU.)

To purchase Suncast replacement parts and learn about other Suncast products visit us online or call.

Pour acheter des pièces de rechange Suncast et pour plus d'informations sur d'autres articles Suncast, rendez-vous sur notre site Internet ou appelez-nous.

Para comprar piezas de repuesto Suncast y obtener más información acerca de otros productos Suncast, visítenos en línea o llámenos por teléfono.

www.suncast.com

1-800-846-2345 or 1-630-381-6309.

1-800-846-2345 ou le 1-630-381-6309.

1-800-846-2345 o al 1-630-381-6309.

Before You Begin...

- **Consult your local authorities for any permits required to construct shed.**
  Prior to the construction of your shed, check with the local building code official to review any required permits or building limitations.
- **A level and sturdy foundation is required before shed construction can begin.**
  Site preparation information is available on later in this manual. A foundation that differs from the specifications described within this manual could prevent proper assembly and may damage parts.
- **Read instructions thoroughly prior to assembly.**
  This kit contains parts that can be damaged if assembled incorrectly or in the wrong sequence.
- **Please follow instructions.**
  Suncast is not responsible for replacing parts lost or damaged due to incorrect assembly.
- **Check for all parts before you begin assembly.**
  Using the provided parts check list, verify that you have all the parts required to construct your shed model. COMPLETE SITE PREPARATION AND FOUNDATION CONSTRUCTION BEFORE UNPACKING ALL PARTS.
- **Assistance is required during entire assembly.** 

Caution

- Proper site preparation required.
- Shed not intended for storage of flammable or caustic chemicals.
- Hot items, such as recently used grills, blowtorches, etc., must not be stored in the shed.
- Shed not intended for use by children.
- **DO NOT** stand, sit, or store items on storage shed roof.
- Repair or replace broken parts immediately.
- Suncast is not responsible for damage caused by weather or misuse.
- At regular intervals, inspect your shed to make sure that assembly integrity has been maintained.

Assembly Day Tips

- Complete site preparation and foundation construction before unpacking parts and beginning assembly.
- Make sure you have assistance nearby to lift and secure parts in place.
- Once roof is assembled, a flashlight may be of use when assembling smaller components inside shed.
- **DO NOT** use a torque wrench or hand drill to tighten provided Easy Bolts. Use provided Easy Bolt Easy Driver tool ONLY.
- For customer convenience, Suncast provides extra hardware. In some cases, there will be small fasteners remaining, after assembly is complete.

Maintenance

- To maintain the look of your product, we recommend cleaning it at regular intervals with mild soap and water. DO NOT use bleach, ammonia or other caustic cleaners, and DO NOT use stiff bristle brushes. Failure to perform cleaning at regular intervals could result in permanent staining of the plastic. This type of damage is not covered under warranty..

Site Preparation and Platform Construction

Materials **NOT** supplied with Shed Kit

Important:

- **Site preparation is required for this shed. Placing the shed on a properly constructed, square, flat and level foundation, as described below, is required. Without a properly constructed, square, flat and level foundation, settling will eventually occur, causing distortion and damage to the shed. Suncast is not responsible for replacing parts damaged or property lost due to incorrect foundation construction. Warranty requires a properly constructed foundation as described below.**
- **Complete the site preparation and foundation construction before unpacking parts and beginning assembly. For tips on site preparation, go to consult retailer, or local codes.**

Site Preparation

1. Consult your local authorities for building codes and covenants before beginning foundation or erecting shed.
2. Before any digging, check with local utilities to determine location of buried cables, pipes, etc.
3. Decide which type of foundation is most suitable for your installation. **The foundation surface must be square, flat and level.** Follow the below guidelines for foundation options:

Concrete Slab	Wood Platform
• Construct a slab of at least 4" thickness. • The use of reinforcement bar is recommended.	• Use exterior grade wood. • Set the wood platform on pier blocks or footing.

4. Complete the foundation preparations as follows:
   - A vapor barrier may be applied over the foundation to prevent excessive condensation in the shed. Follow local building codes for a proper vapor barrier.
   - The ground should slope away from the foundation area to provide drainage.

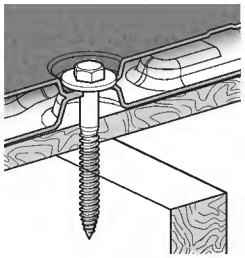

Anchor section example

Anchoring the Floor Panels to the Foundation

- Shed floor panels include flattened areas where anchors or lag screws are to be secured. These flat areas must be drilled through prior to securing the floor panels to the foundation.

Concrete Slab	Wood Platform
• Secure shed to concrete slab using 3/8" masonry anchors with 1" washers. Masonry anchors and 1" washers are available at most local hardware retailers. **8 masonry anchors are required for the Suncast BMS4950 Series Shed.**	• Secure shed to wood platform using 1/4" - 3/8" x 3" lag screws with 1" washers. Lag screws and 1" washers are available at most local hardware retailers. **8 lag screws are required for the Suncast BMS4950 Series Shed.** **Note:** *Shed floor fastening locations are designed to align with the under-structure layout. Be sure the front of the base panels are oriented correctly on the platform to ensure lag bolts engage with the under-structure.*

Concrete

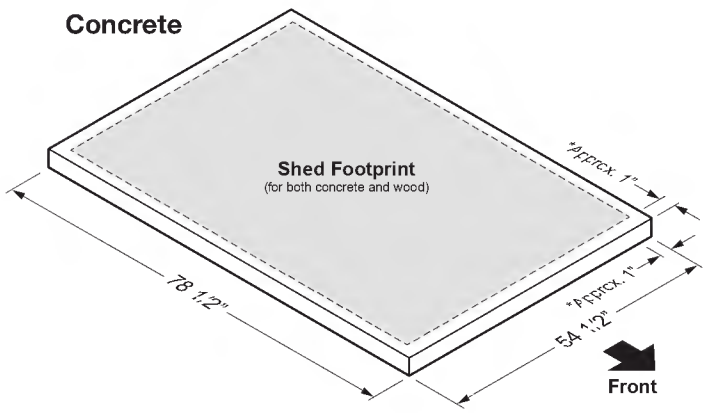

Wood

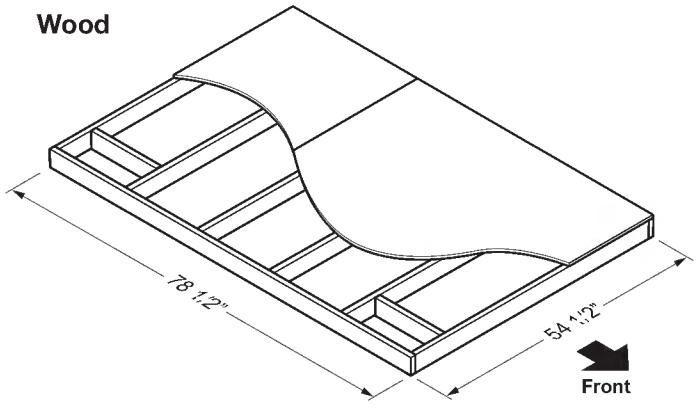

* Dimensions allow for shed to fit within the nearest 1" on each side.

Site Preparation and Platform Construction (continued)

Materials **NOT** supplied with Shed Kit

Wood platform critical spacing

- Check all critical spacing measurements carefully.

Wood Platform Materials List

Item	Qty	Size
A	1	48" X 54-1/2 X 3/4
B	1	30-1/2" x 54-1/2" x 3/4"
C	6	2" x 6" x 51-1/2"
D	4	2" x 6" x 14"
E	2	2" x 6" x 78-1/2"

- Please note, 2 x 6 dimensional lumber is actually 1/2" smaller than noted sizes. Dimensions given presume standard 1.5" x 5.5" actual size lumber. Lumber dimensions can vary. Check lumber dimensions before cutting and make appropriate adjustments to achieve given dimensions. Cut sizes are actual size.

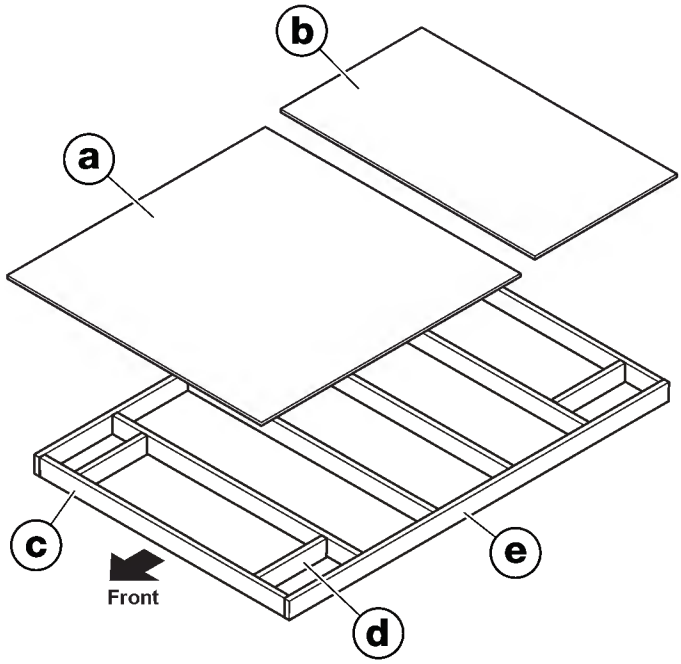

Parts

Names or letters are engraved on parts. (*Unless otherwise noted.)

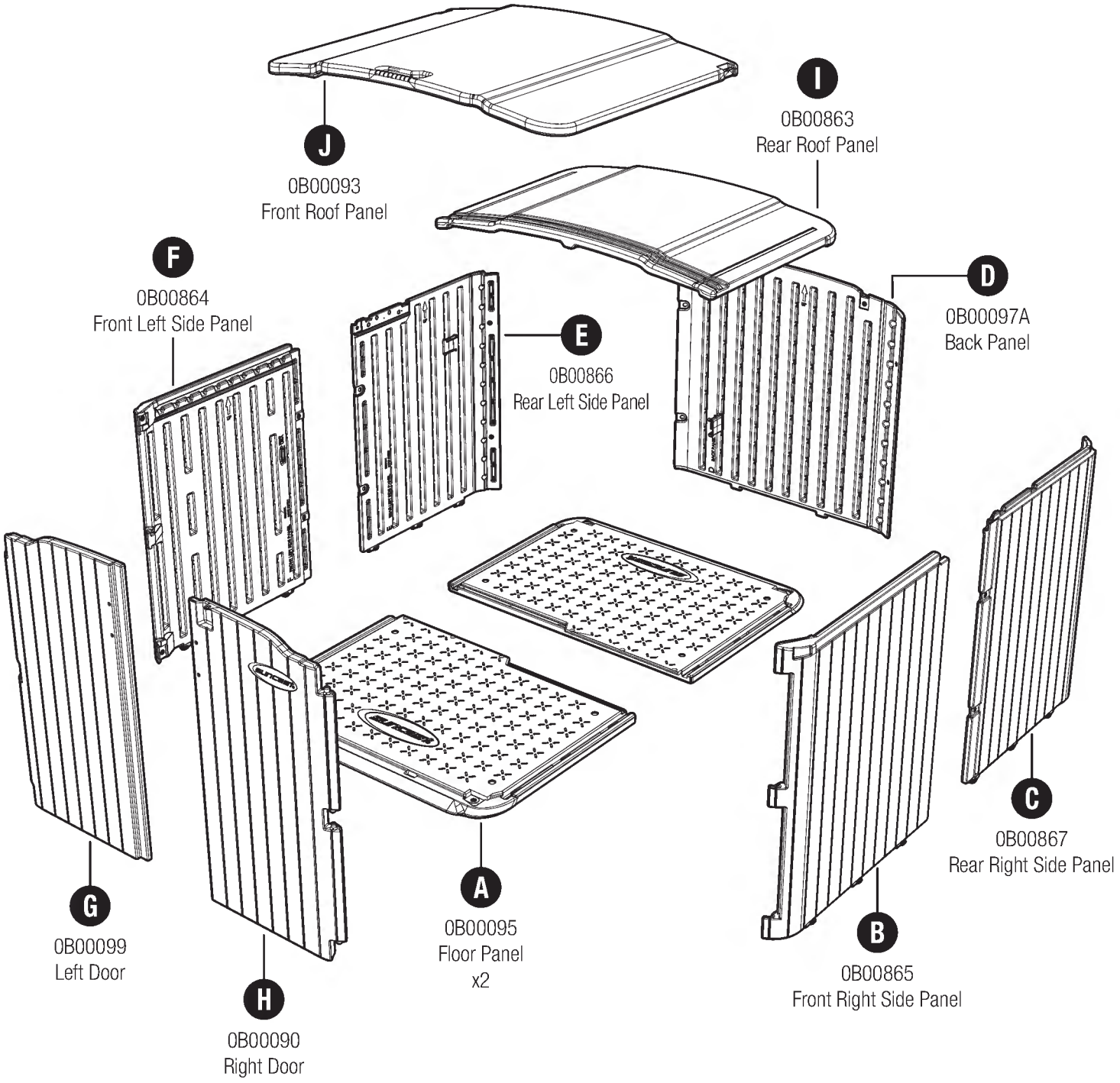

Parts

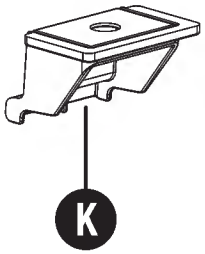

K

*0102196
Inner Roof Guide
x2

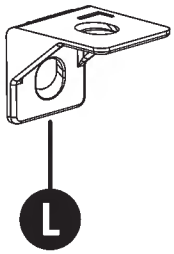

L

*0102197
Back-to-Roof Retainer
x2

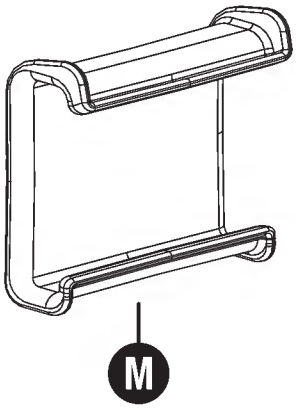

M

*0102198
Outer Roof Clip
x2

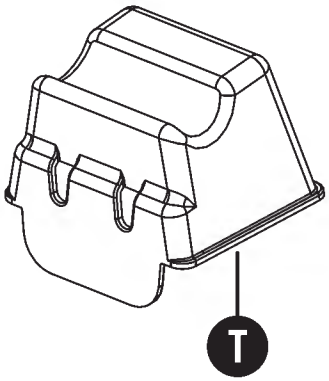

T

*0102802
Rear Roof Bar Support

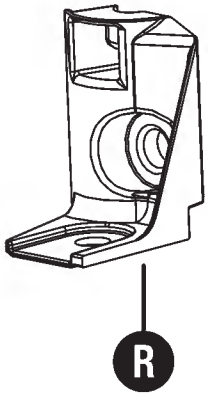

R

*0102192
Left Lower Door Retainer

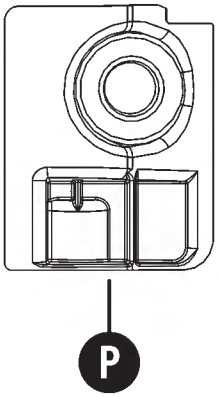

P

*0102194
Left Upper Door Retainer

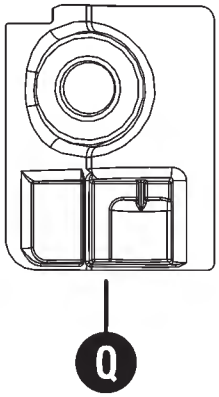

Q

*0102193
Right Upper Door Retainer

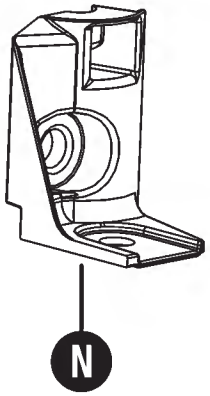

N

*0102195
Right Lower Door Retainer

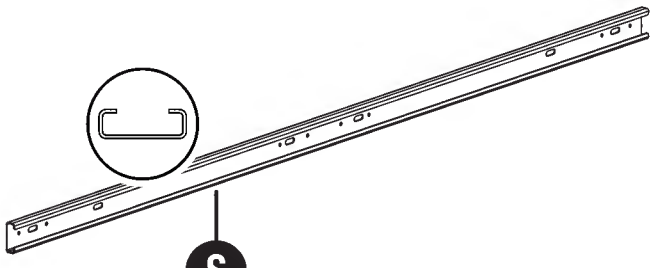

S

*1MRG02022
46.8" Header Beam
x2

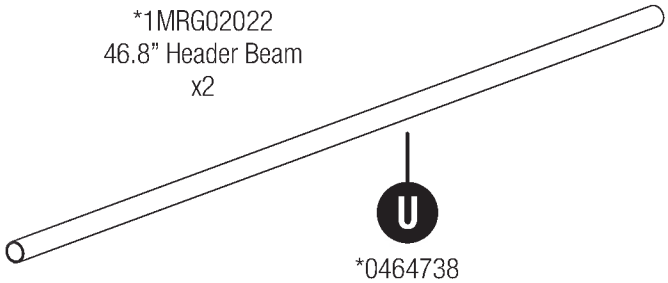

U

*0464738
Support Tube

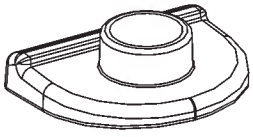

W

*0102801
Rear Roof Hold Down
x4

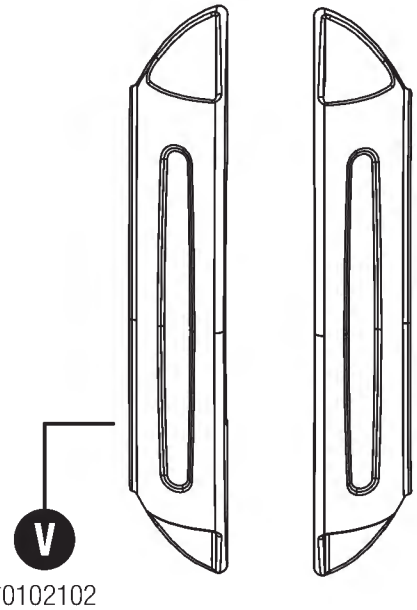

V

*0102102
Handle
x2

Hardware shown at actual size (*Unless otherwise noted.) Extra hardware provided. Not all are used.

Hardware

Hardware Bag

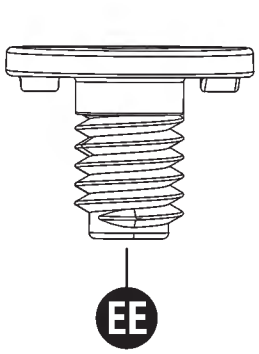

*Easy Bolt®
x26

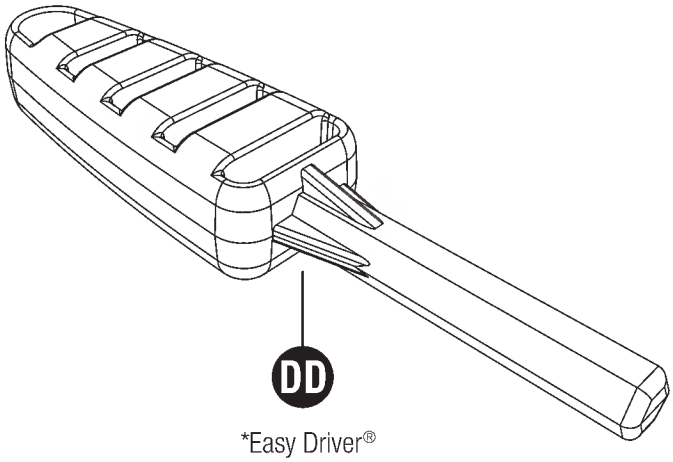

*Easy Driver®

0480564 - Hardware Bag

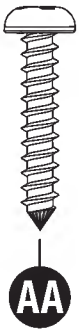

#10 x 1"
Fastener
x7



#8-10 x 3/4
Pan Head Screw
x5



#10 x .625
Screw
x16



#8 Flat Washer
x5

Pre-Assembly

This product uses self-tapping screws in some areas. There are no pre-drilled holes. Use force when starting to drive the screw. Once the screw pierces the plastic it will drive easier.

1 Position the rear roof panel (I) with the smooth side facing down. Using four screws (CC), secure the rear roof bar support (T) to the rear roof panel as shown.

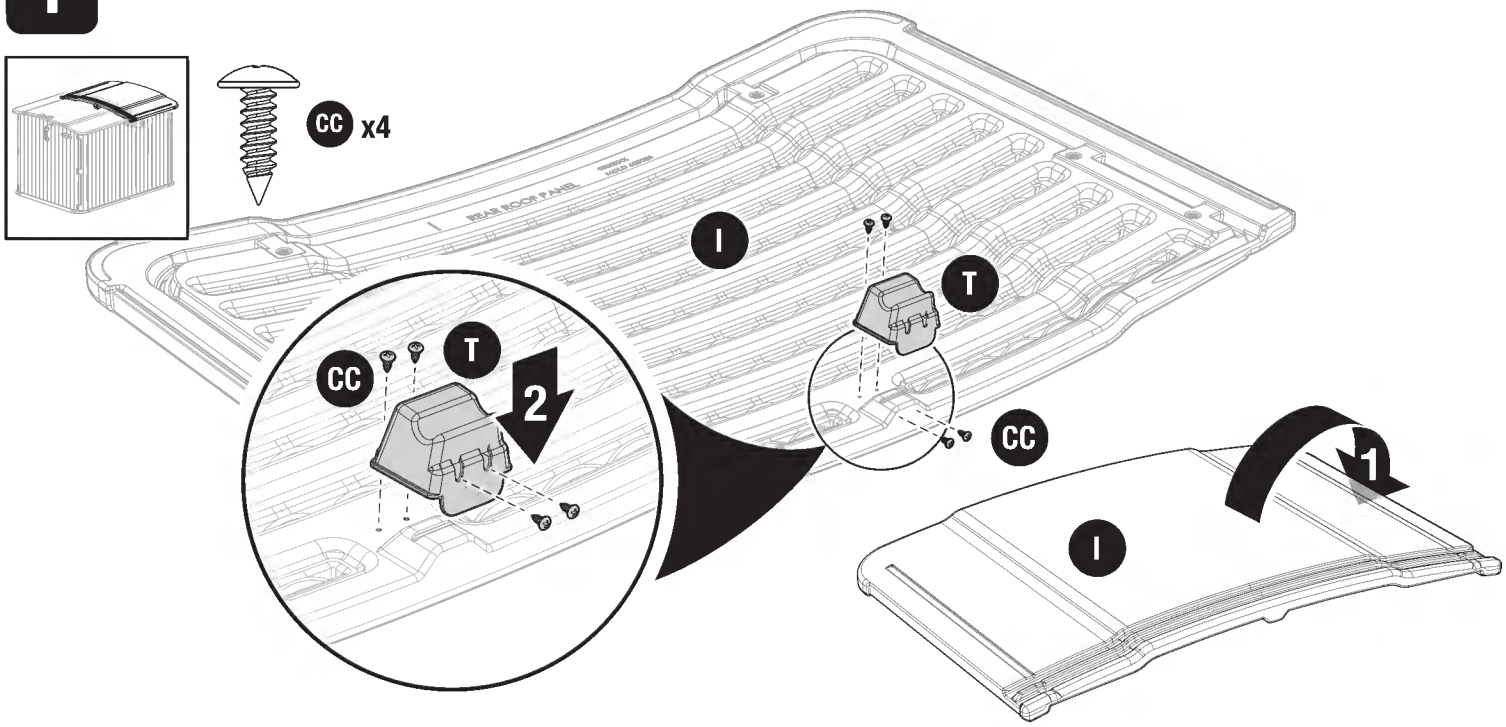

2 Using the easy driver (DD), secure the back-to-roof retainers (L) to the rear back panel (I) with one easy bolt each (EE) as shown. **DO NOT** over tighten.

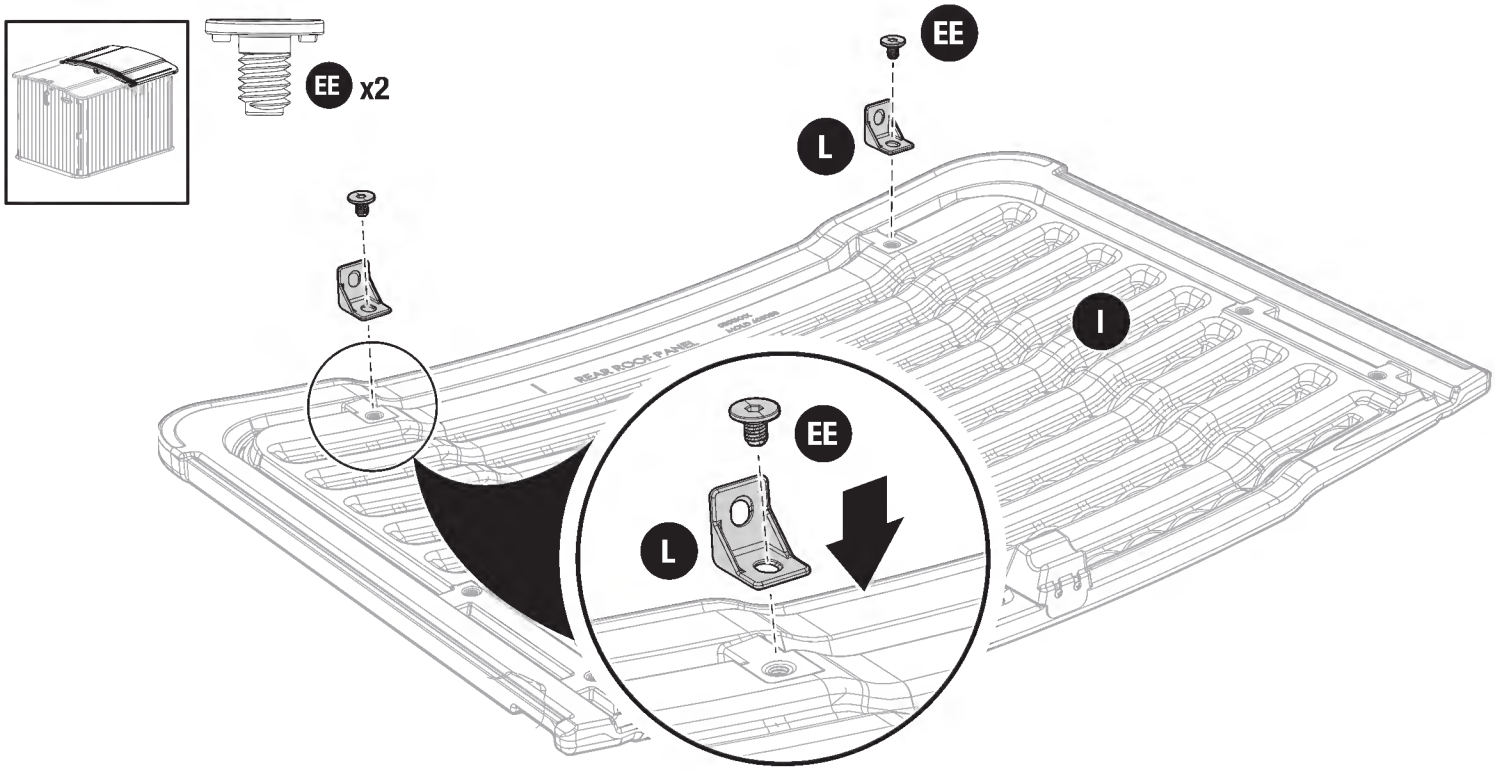

3 Postition the front roof panel (J) with the smooth side facing down. Using the easy driver (DD), secure the inner roof guides (K) to the rear front panel with one easy bolt each (EE) as shown. **DO NOT** over tighten.

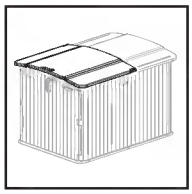



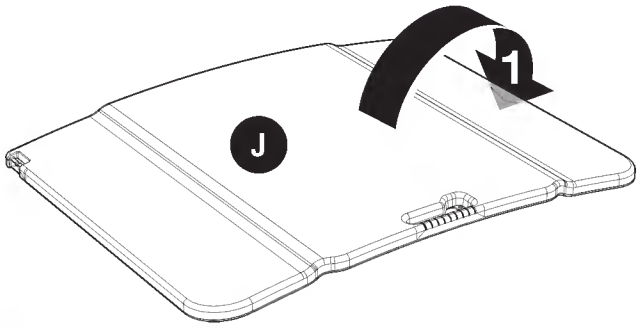

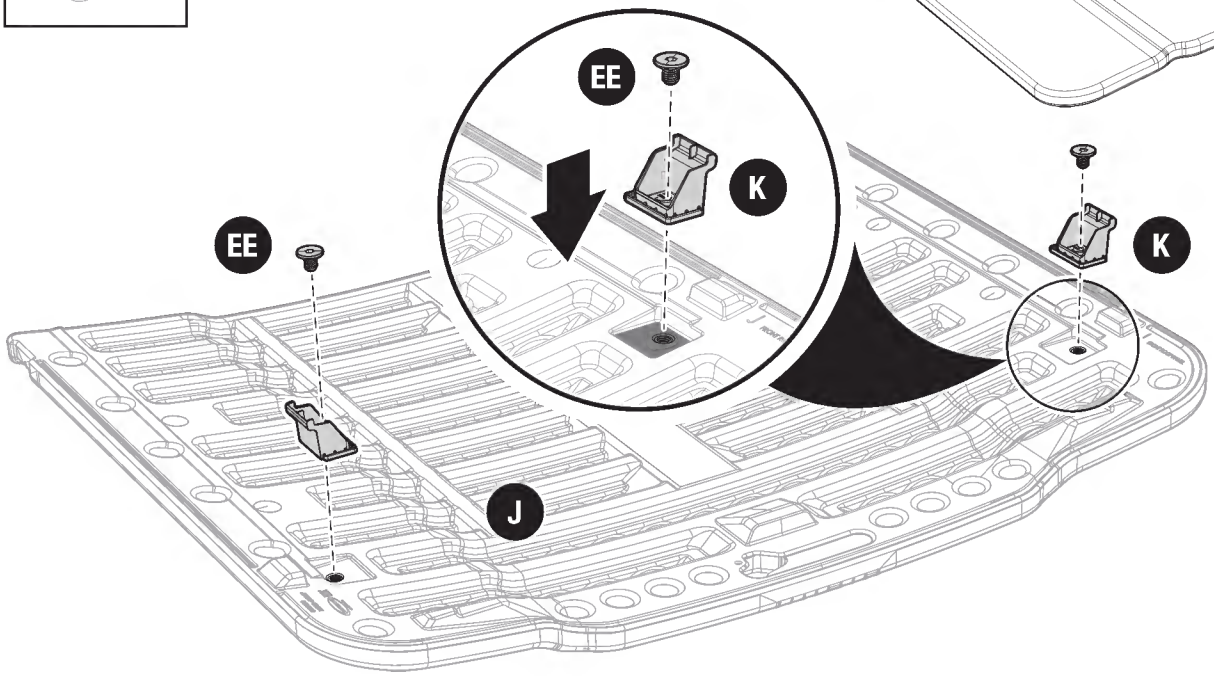

Assembly

4 Place the floor panels (A) against each other as shown. With the help of another person, push the floor panels FIRMLY together until they interlock.





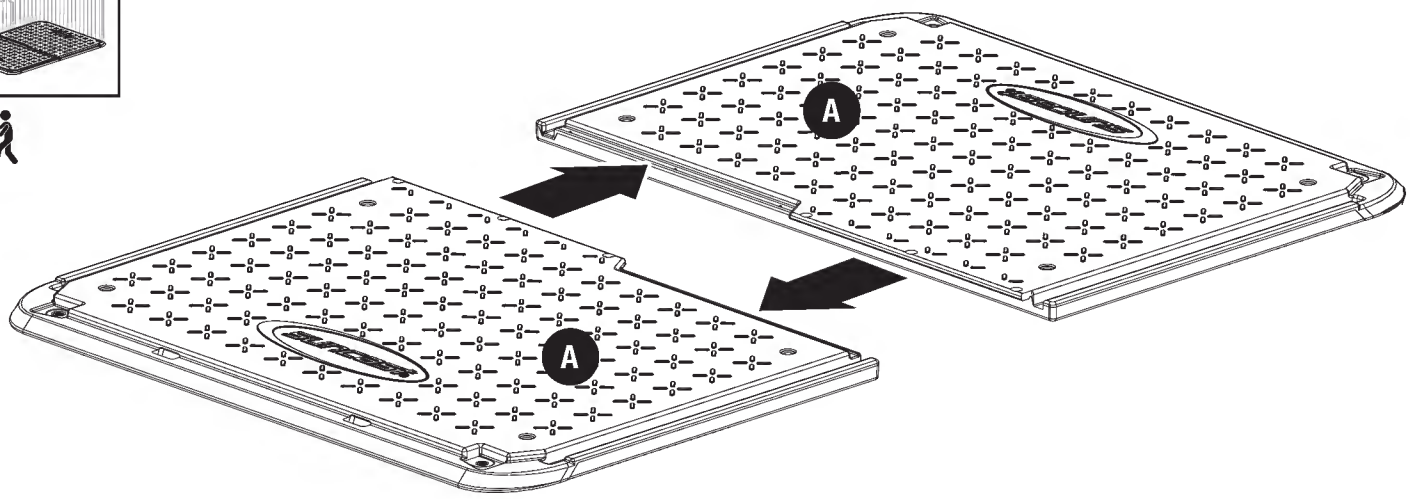

5

Using a phillips screwdriver, attach the floor panels (A) together with six screws (AA).

Place and center the floor assembly onto the prepared foundation.

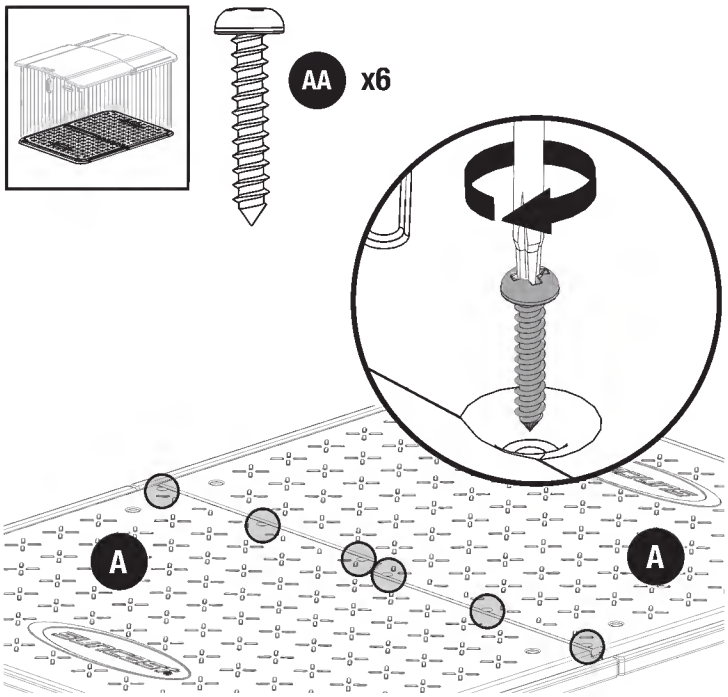

6

Insert the tabs on the front right side panel (B) into the slots in the floor panel (A). Slide the front right side panel to lock in place.

NOTE: The edge of front right side panel with hinge tabs will be the front of the shed.

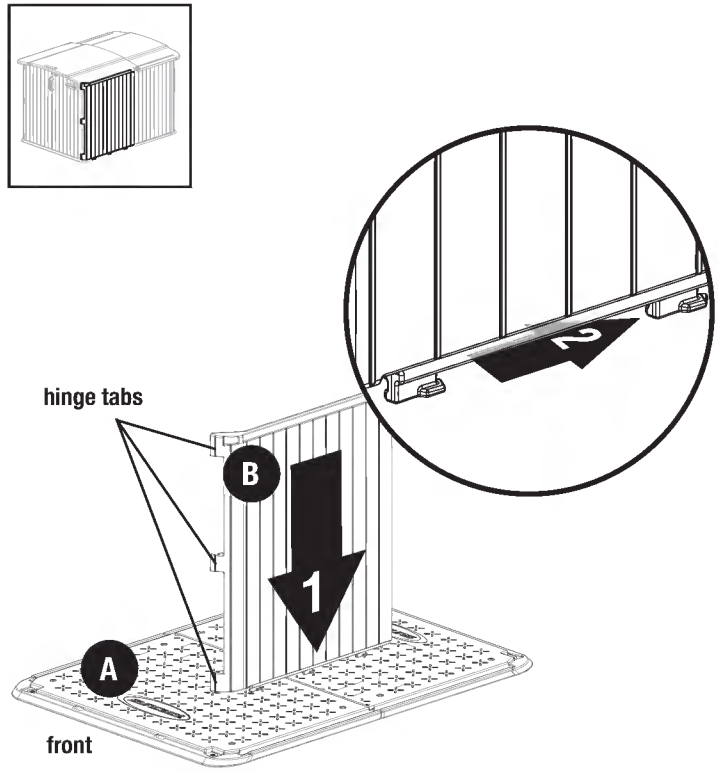

7

Insert the tabs on rear right side panel (C) into the slot in floor panel (A). Slide the rear right side panel to lock in place.

NOTE: The edge of the rear right side panel overlaps to the inside of the front right side panel (B).

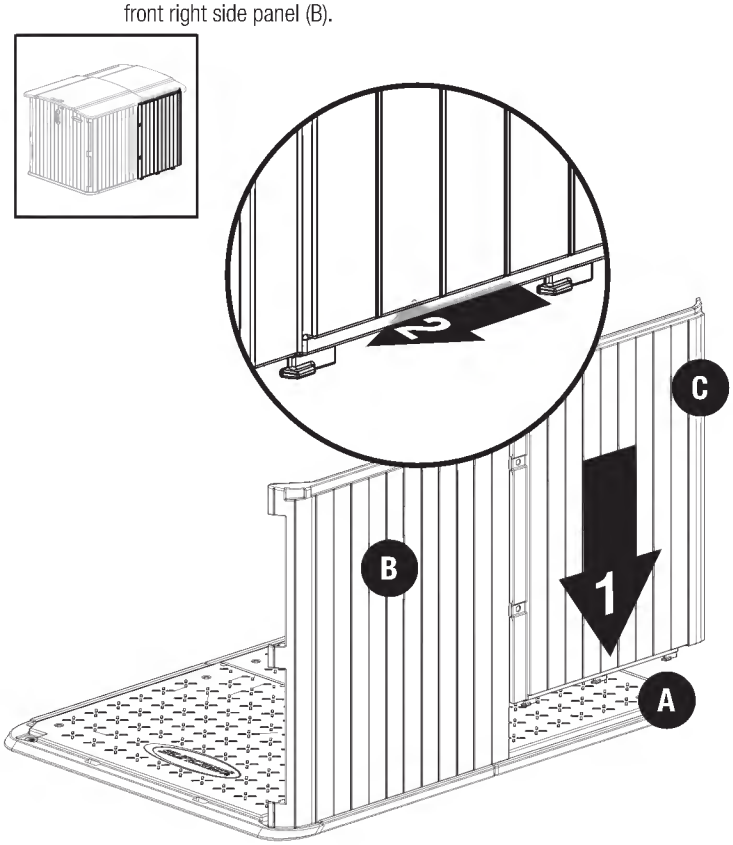

8

Using the easy driver (DD), attach the front and rear right side panels (B, C) together with two easy bolts (EE). **DO NOT** over tighten.

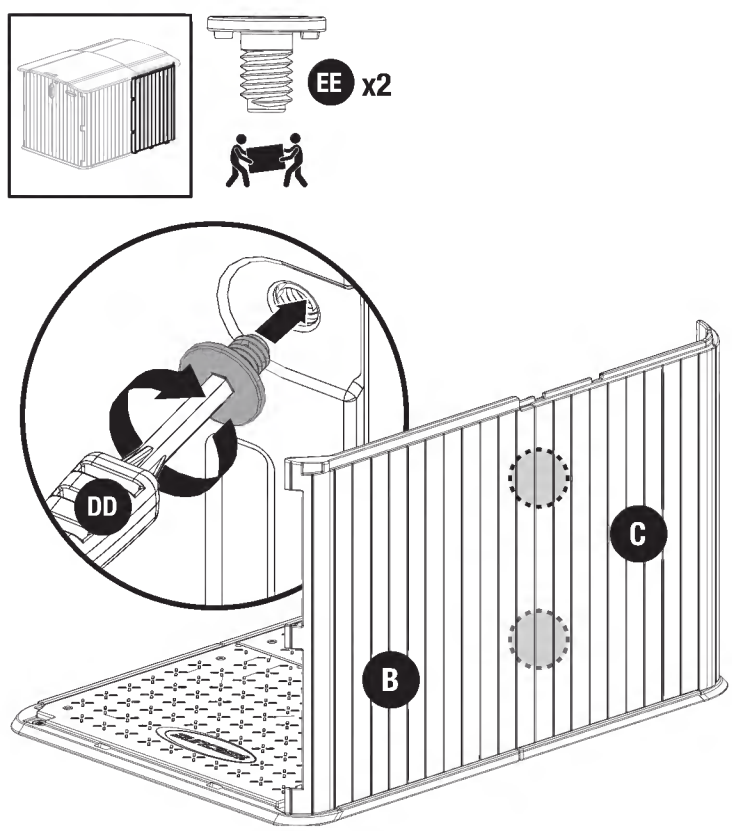

9 With the back panel at an angle, insert the tabs on back panel (D) into the back floor panel (A). Rotate the back panel upright to lock in place.

NOTE: The edge of the back panel overlaps the outside of the rear right side panel (C).



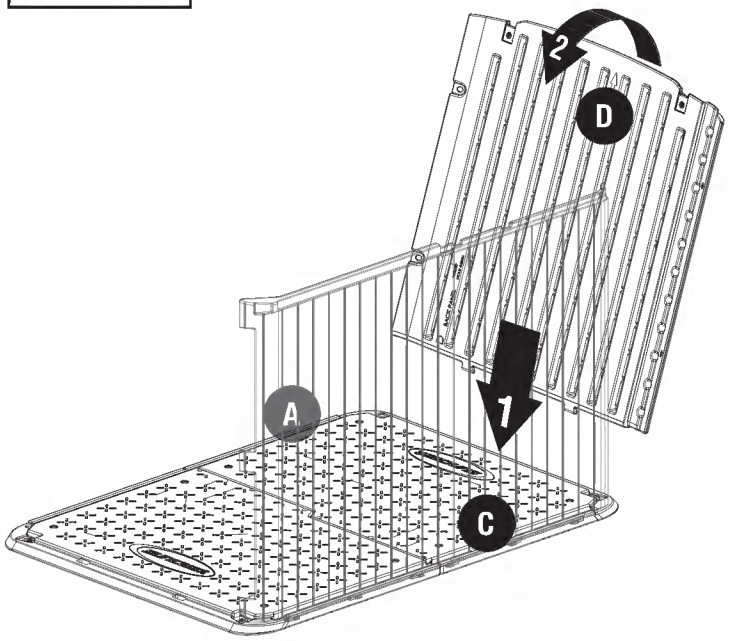

10 Bend the corner on the back panel (D) inward. Using the easy driver (DD), attach the back panel to the rear right side panel (C) with two easy bolts (EE). **DO NOT** over tighten.

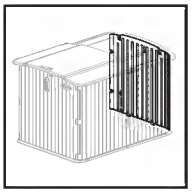

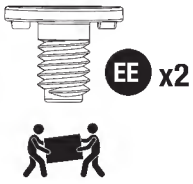

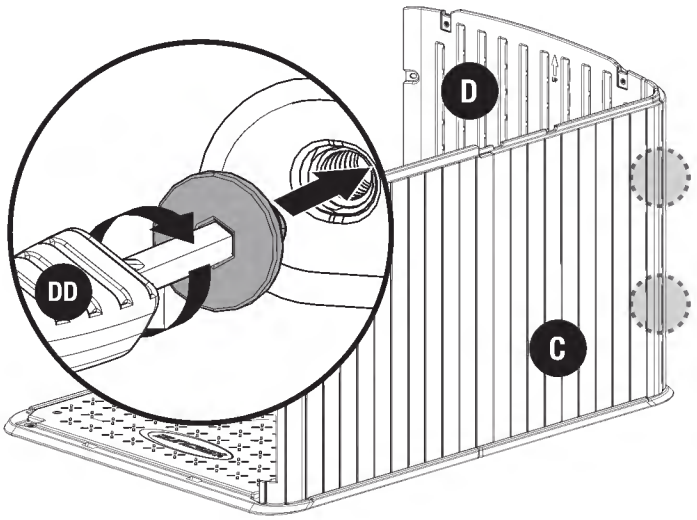

11 Insert the tabs on the rear left side panel (E) into the slots in the rear floor panel (A). Slide the rear left side panel to lock in place.

NOTE: The edge of the rear left side panel overlaps to the outside of the back panel (D).

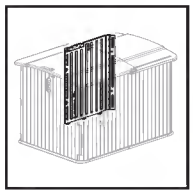

12 Bend the corner of the rear left side panel (E) inward. Using the easy driver (DD), attach the rear left side panel to the back panel (D) with two easy bolts (EE). **DO NOT** over tighten.

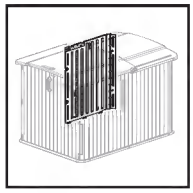

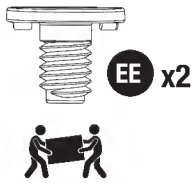

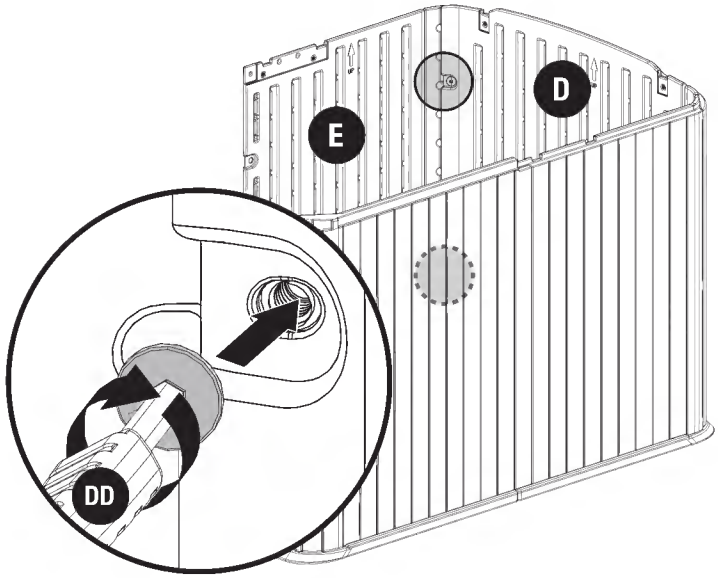

13 Insert the tabs on the front left side panel (F) into the slot in the front floor panel (A). Slide the front left side panel to lock in place.

NOTE: The edge of the front left side panel overlaps the outside of the rear left side panel (E).

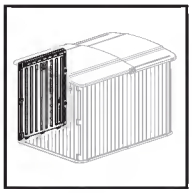

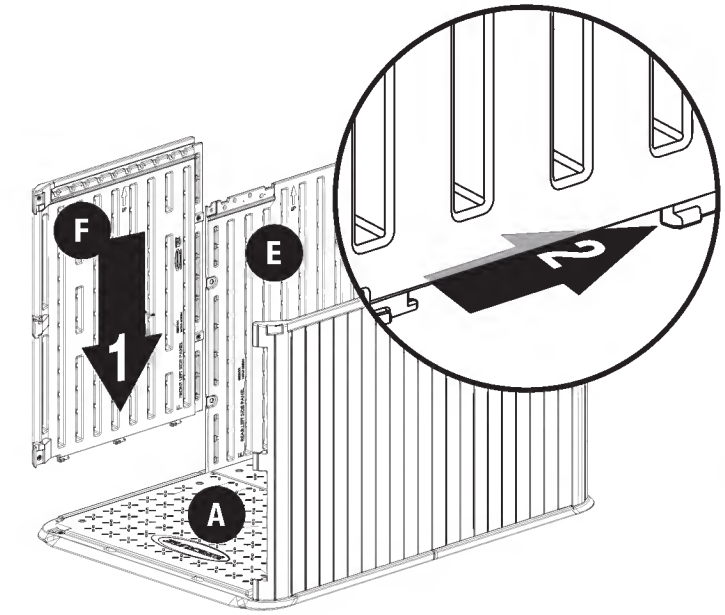

14 Using the easy driver (DD), attach the front left side panel (F) to the rear left side panel (E) with two easy bolts (EE). **DO NOT** over tighten.

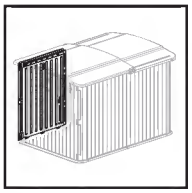

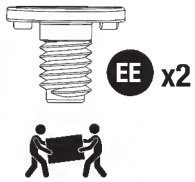

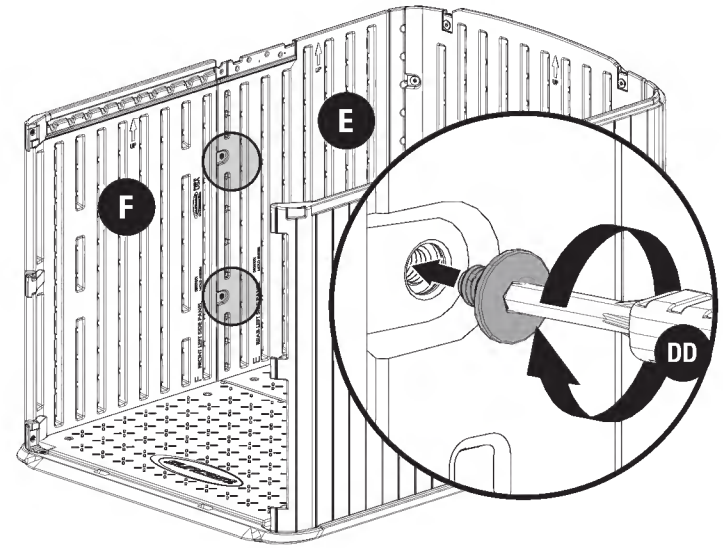

15 Insert the ends of the support tube (U) across the side panels (B, F). Be sure the support tube rests in the curved recesses as shown.

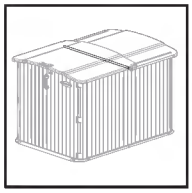

16 Position and center the rear roof panel (I) across the side panels (C, D, E) and over the roof support bar (U). Be sure the rear roof bar support (T) rests securely on the support tube.

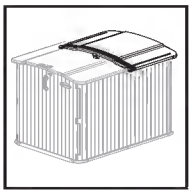

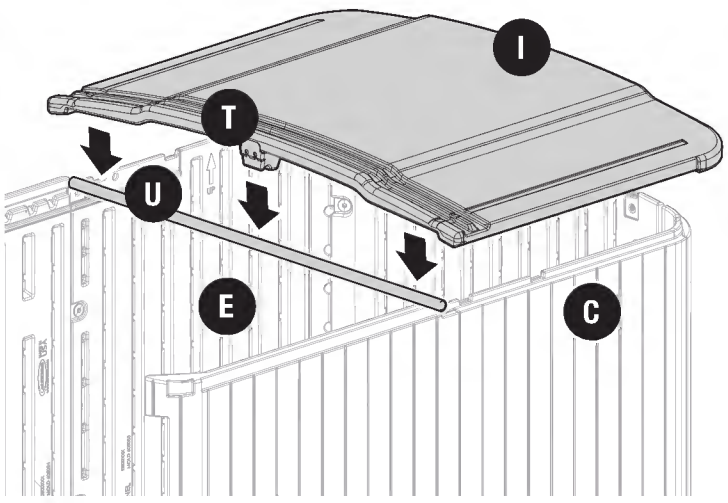

17

Using the easy driver (DD), attach both back-to-roof retainers (L) to the back panel (D) using one easy bolts each (EE). **DO NOT** overtighten.





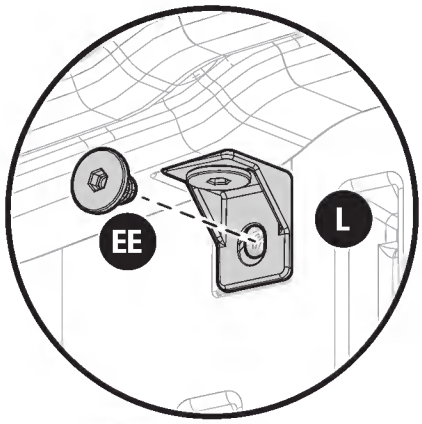

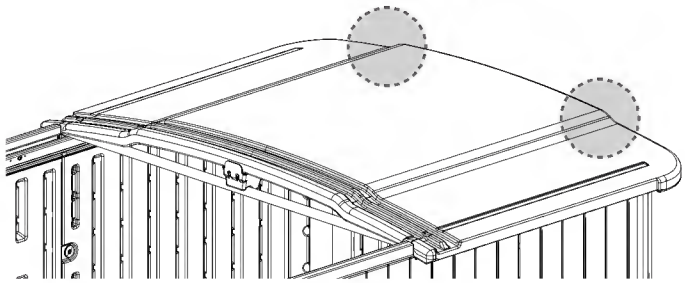

18

Place the front roof panel (J) across the front left side panel (F) and the front right side panel (B). Be sure the inner roof guides (K) snap fully over the side panels.

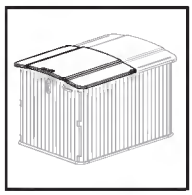

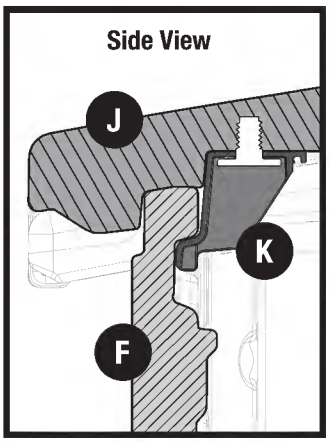

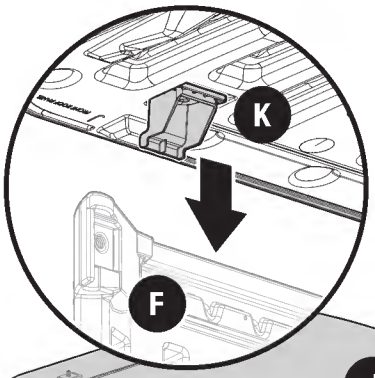

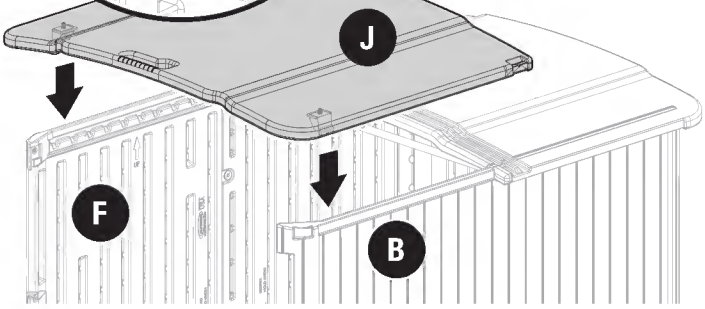

19

Slide the front roof panel (J) to the rear and open position.

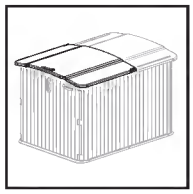

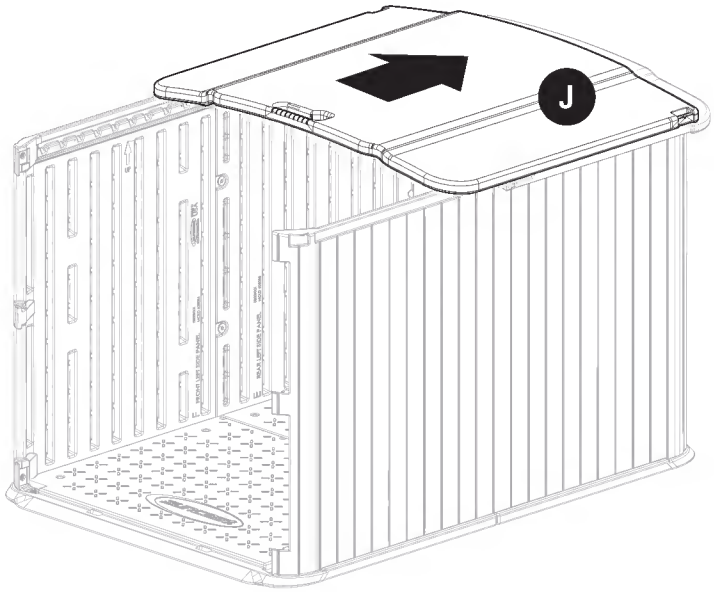

20

Position one of the header beams (S) into the channel across the front left side panel (F) and the rear left side panel (E). Using a phillips screwdriver, secure the header beam with six screws (CC).

Repeat for the remaining header beam across the front right side panel (B) and the rear right side panel (C)





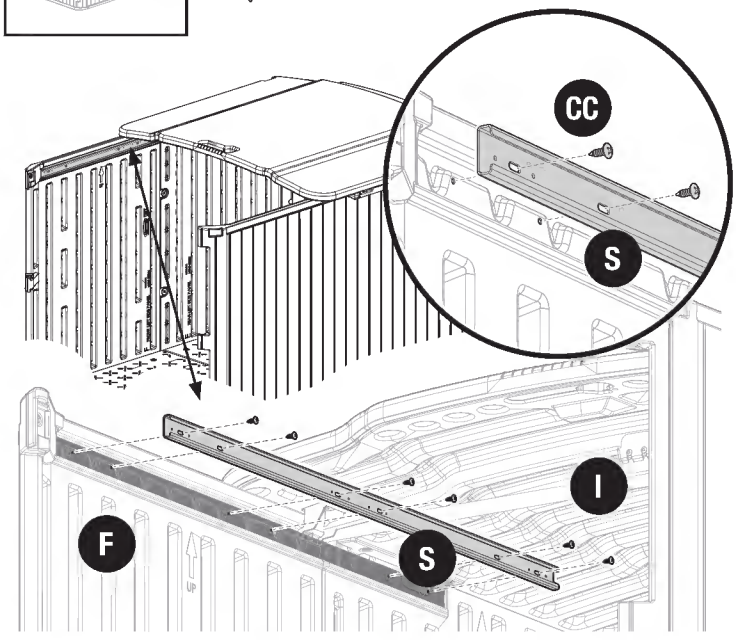

21

From the underside of rear roof panel (I), use the easy driver (DD) to attach two rear roof hold downs (W) using one easy bolts (EE) each. **DO NOT** overtighten. Be sure the rear roof hold downs attach onto the header beams (S) as shown before tightening easy bolts.

Repeat for other side with the two remaining rear roof hold downs (W).

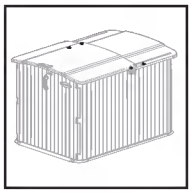

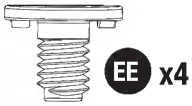

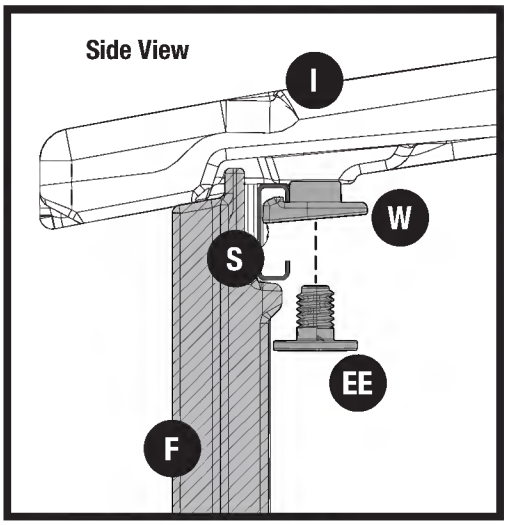

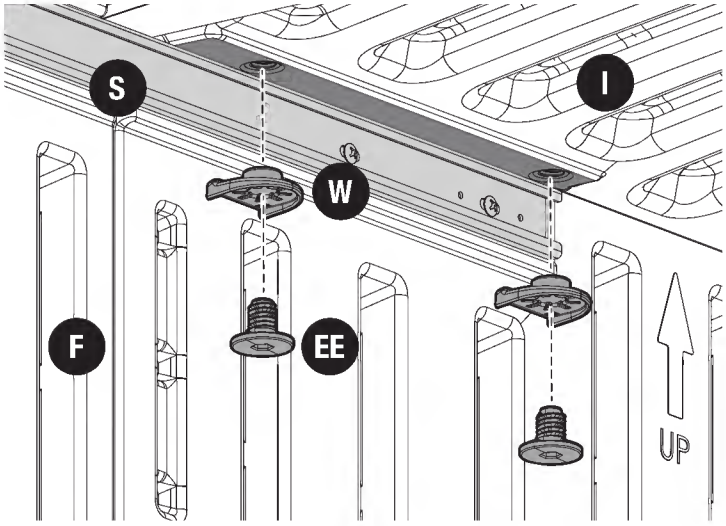

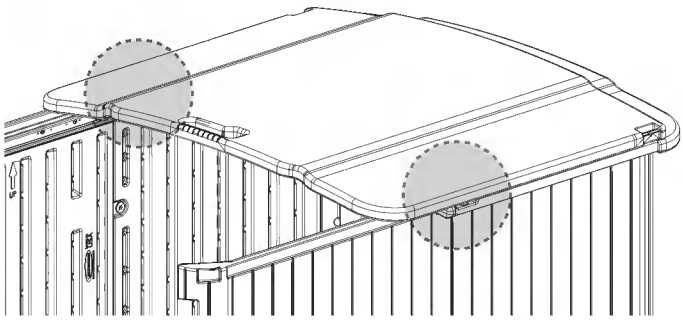

22

Slide the front roof panel (J) forward to the closed position. On the outside of the shed, on both sides, snap one outer roof clamp (M) over the front roof panel and the rear roof panel (I).

NOTE: Position the outer roof clamps with the text at the bottom.

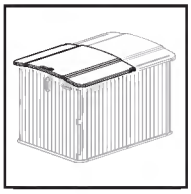

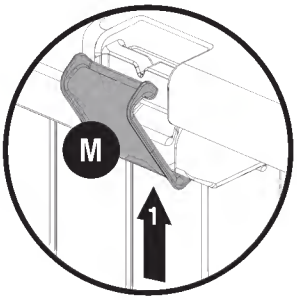

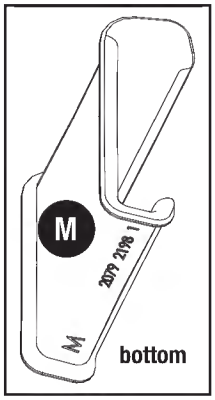

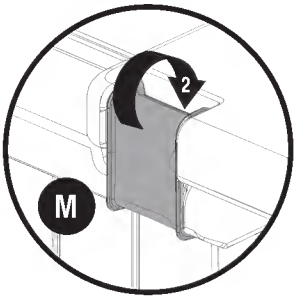

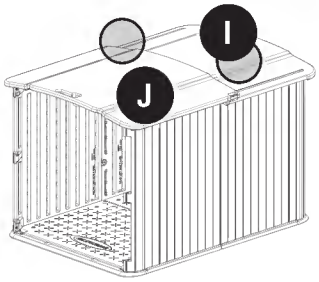

23

Snap the left lower door retainer (R) into place at the bottom of the front left side panel (F).

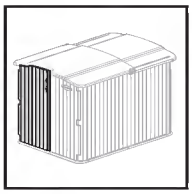



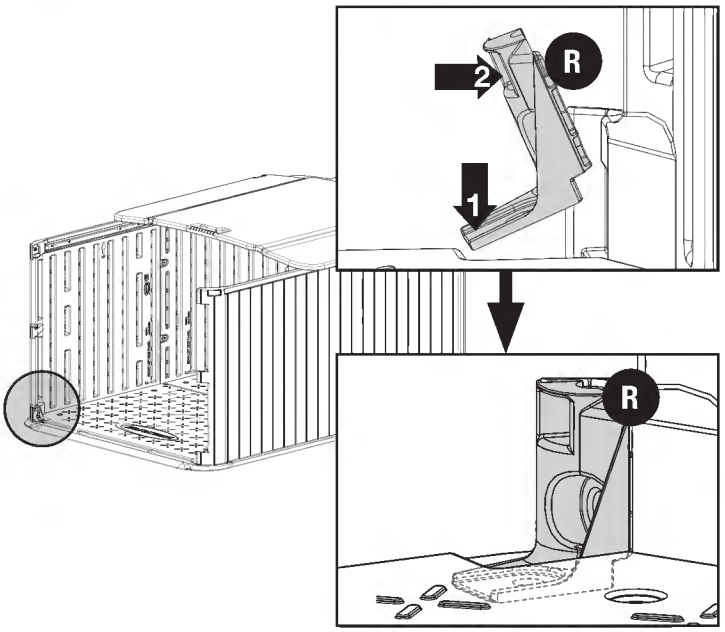

24

Using the easy driver (DD), attach the left lower door retainer (R) with two easy bolts (EE). **DO NOT** overtighten.

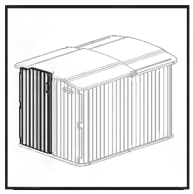

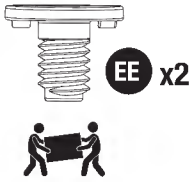

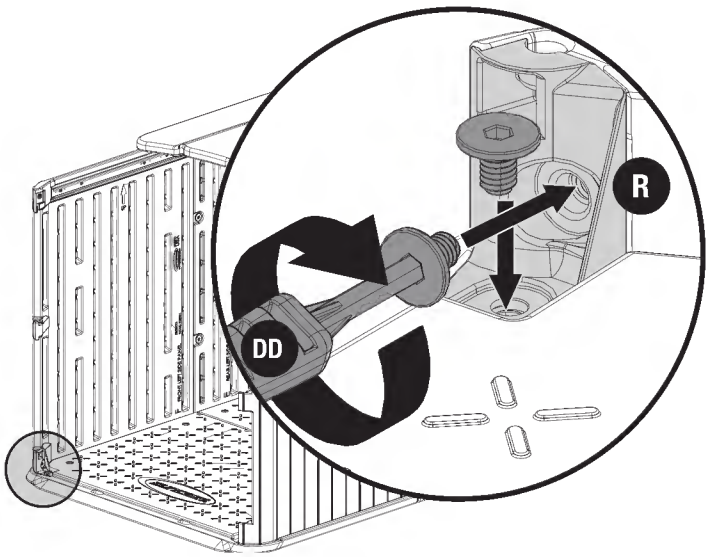

25

Insert the left door (G) into the front left side panel (F).

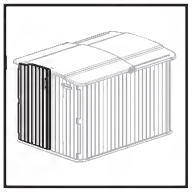

26

Using the easy driver (DD), attach the left upper door retainer (P) with one easy bolt (EE). **DO NOT** overtighten.

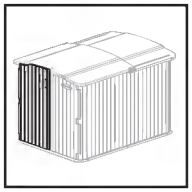

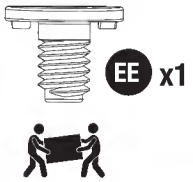

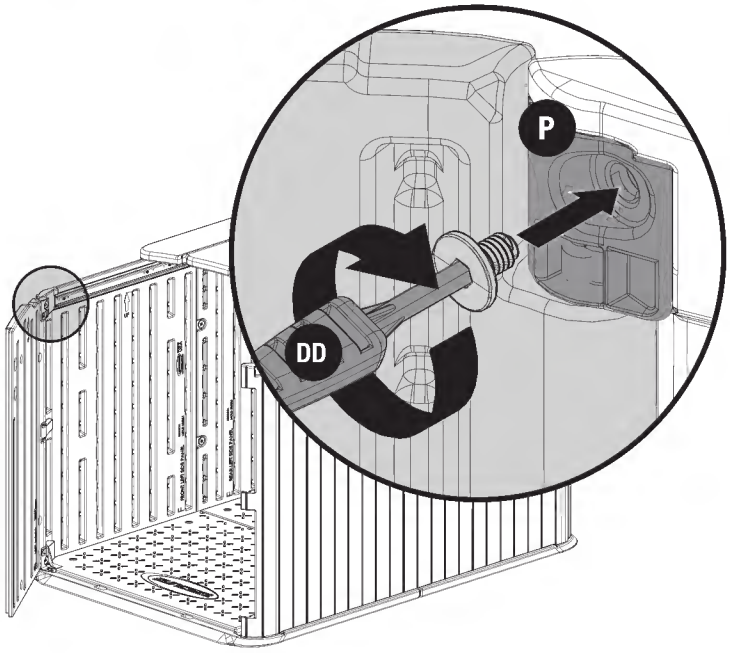

27

Repeat steps 23 - 26 to install the right door using parts right lower door retainer (N), right door (H) and right upper door retainer (Q).

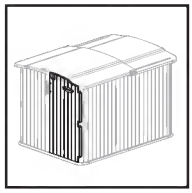

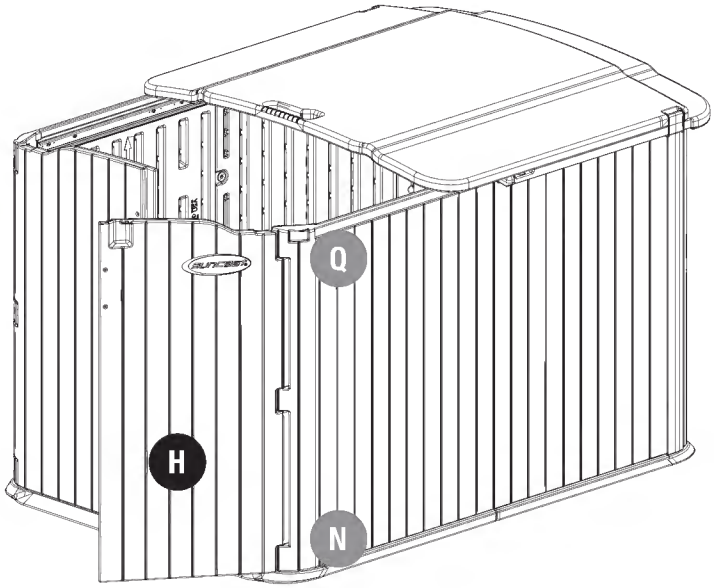

28 Attach the door handles (V) to the left (G) and right (H) doors with two screws (BB) and two washers (FF) each.

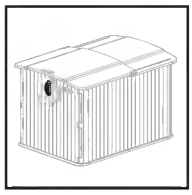



BB x4



FF x4

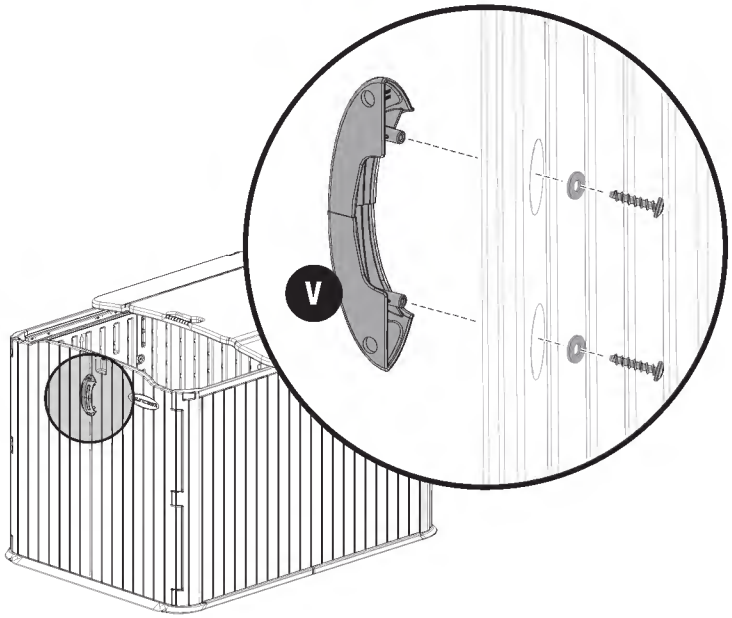

29 To properly lock the unit, a 5/16" padlock is recommended.

NOTE: Lock not included. To maintain warranty coverage, the product should be padlocked at all times when not in use.

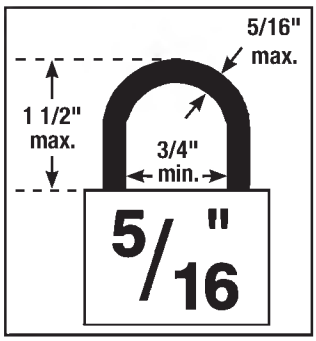

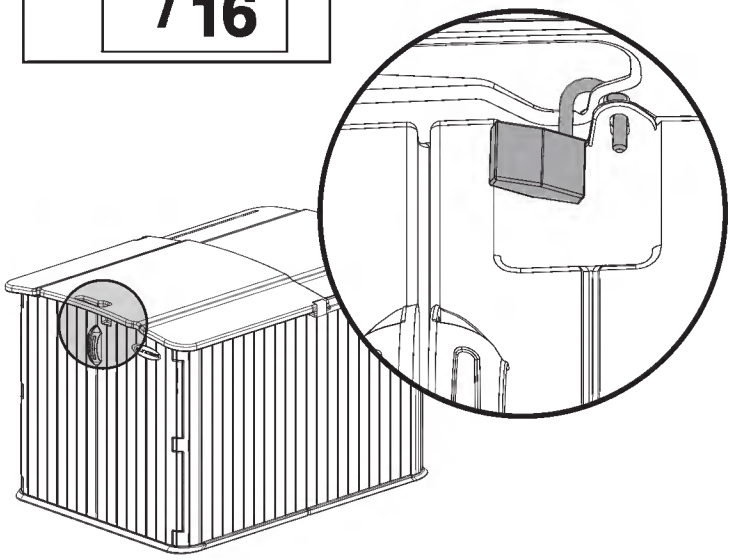

Avant de commencer...

- **Consulter les autorités locales pour les permis nécessaires à la construction de la remise.**

  Avant de construire la remise, demander à un représentant des autorités locales chargées des codes et de la réglementation afin de connaître les limitations des permis de construire.

- **Il est obligatoire de construire des fondations robustes avec une surface à niveau avant de commencer.**

  Les recommendations et les choix concernant les fondations sont indiqués aux pages 20 et 21 du manuel.

- **Lire complètement les instructions avant de procéder à l'assemblage.**

  Ce kit comprend des pièces qui peuvent être endommagées si elles ne sont pas assemblées correctement ou si elles ne sont pas assemblées dans le bon ordre.

- **Suivre les instructions.**

  Suncast décline toute responsabilité en ce qui concerne le remplacement de pièces perdues ou endommagées suite à un mauvais assemblage.

- **Vérifier toutes les pièces avant de commencer.**

  Utiliser la liste de pièces fournies aux pages 18 et 19 et vérifier que toutes les pièces sont présentes afin de construire la remise. EFFECTUER COMPLÈTEMENT LA PRÉPARATION DES FONDATIONS AVANT DE DÉBALLER TOUTES LES PIÈCES.

- **Il est nécessaire de recevoir l'aide d'une autre personne pendant tout l'assemblage.** 

Attention

- Une préparation appropriée du site d'installation est requise.
- La remise n'a pas été conçue afin d'entreposer des produits chimiques inflammables ou caustiques.
- Ne pas placer d'appareils chauds dans la remise tels que les grils et barbecues, lampes à souder et chalumeaux, etc. venant d'être utilisés.
- La remise ne doit pas être utilisée pas de enfants. La remise n'est pas un coffre à jouets.
- Ne pas se tenir debout, assis ni ranger d'articles sur le toit de la remise.
- Réparer ou remplacer immédiatement tout élément cassé.
- Suncast décline toute responsabilité en cas de dommages provoqués par les intempéries ou par tout mauvais usage.
- Inspecter cet article régulièrement pour vérifier que le montage n'a pas pris de jeu.

Conseils pour le jour de l'assemblage

- Terminer complètement la préparation du site et les fondations avant de déballer les pièces et de commencer l'assemblage.
- S'assurer que quelqu'un se trouve a proximité pour aider à soulever et mettre en place les pièces.
- Après que le toit soit monté, une lampe de poche pourra être utile pour monter les petites pièces à l'intérieur de la remise.
- **NE PAS** utiliser de clé dynamométrique ni de perceuse pour serrer les boulons Easy Bolts™. Utiliser UNIQUEMENT l'outil spécial Easy Driver (fourni).
- Suncast fourni des pièces supplémentaires telles que les petites pièces de boulonnerie pour vous faciliter la vie. Dans certains cas, il restera des petites pièces de boulonnerie après avoir terminé l'assemblage.

Instructions d'entretien

- Pour préserver l'aspect de cet article, nous vous recommandons de le nettoyer régulièrement avec de l'eau et du savon doux. **NE PAS** utiliser d'eau de Javel, d'ammoniaque ou tout autre nettoyant caustique, et **NE PAS** utiliser des brosses à poils durs. Si le nettoyage n'est pas effectué régulièrement, le plastique pourrait rester souillé de façon permanente. Ce type de dommage n'est pas couvert par la garantie.

Antes de comenzar...

- **Consulte con sus autoridades locales para determinar qué permisos son necesarios para construir la caseta.**

  Antes de iniciar la construcción de la caseta, consulte con el funcionario encargado de códigos de construcción para revisar requerimientos en cuanto a permisos o limitaciones en la construcción.

- **Antes de iniciar la construcción de la caseta es necesario contar con cimientos fuertes y nivelados.**

  Recomendaciones y opciones en cuanto a los cimientos se incluyen en las páginas 22-23 de este manual.

- **Lea completamente las instrucciones antes de iniciar el armado.**

  Este kit contiene piezas que pueden dañarse si se arman incorrectamente o en secuencia que no corresponde.

- **Por favor siga las instrucciones.**

  Suncast no se hace responsable por el reemplazo de piezas perdidas o dañadas debido a un armado incorrecto.

- **Verifique que cuenta con todas las piezas antes de comenzar a armar.**

  Usando la lista de piezas que aparece en las páginas 18 a 19, verifique que cuenta con todas las piezas necesarias para construir la caseta del modelo pedido. COMPLETE LA PREPARACIÓN DEL SITIO Y LA CONSTRUCCIÓN DE LOS CIMIENTOS ANTES DE COMENZAR A DESEMPACAR LAS PIEZAS.

- **Se requiere asistencia durante todo el montaje.** 

Precauciones

- Se requiere preparar apropiadamente el lugar de la instalación.
- La caseta de almacenamiento no ha sido diseñada para almacenar sustancias químicas, cáusticas o inflamables.
- Objetos todavía calientes tales como parrillas recién usadas, sopletes, etc. no deben almacenarse en estas condiciones en la caseta.
- La caseta de almacenamiento no ha sido diseñada para ser usada por los niños. Esto no es una caja de juguetes.
- No se pare, ni se siente, ni almacene artículos sobre el techo de la caseta de almacenamiento.
- Repare o cambie las piezas rotas inmediatamente.
- Suncast no se hace responsable por daños causados por condiciones del tiempo o mal uso de la caseta.
- Inspeccione a intervalos regulares el producto para asegurarse de que la integridad del armado se ha mantenido.

Sugerencias par el día del armado

- Complete la preparación del sitio y la construcción de los cimientos antes de desempacar las piezas y comenzar el armado.
- Verifique que tiene ayuda cercana para levantar a asegurar los components en su lugar.
- Una vez que haya ensamblado el techo, puede usar una linterna para ensamblar los componentes más pequeños dentro de la caseta de almacenamiento.
- **NO USE** una llave de torsión ni taladro manual para apretar los pernos Easy bolt™. Use la herramienta. Easy Driver para los pernos Easy Bolt™ (provista) SOLAMENTE.
- Para la conveniencia del cliente, Suncast proporciona tornillería adicional para anclajes pequeños. En algunos cases, quedarán anclajes pequeños adicionales después de terminado el ensamblaje.

Instrucciones para el cuidado

- Para mantener la buena apariencia del producto, recomendamos limpiarlo regularmente con agua y jabón suave. **NO** use lejía, amoníaco ni otros limpiadores cáusticos, y **NO** use cepillos de cerdas duras. El no limpiar regularmente puede causar manchas permanentes en el plástico. Este tipo de daño no está cubierto por la garantía.

Préparation du site et construction de la plate-forme

Matériaux **NON** fournis avec l'ensemble de remise

Important :

- **Une préparation du site est requise pour l'installation de cette remise. Il est nécessaire de placer la remise sur une fondation construite correctement à l'équerre, plane et de niveau, comme décrit ci-dessous. Sans une fondation construite correctement à l'équerre, plane et de niveau, un tassement se produira probablement, causant une déformation et des dommages à la remise. Suncast n'est pas responsable du remplacement des pièces endommagées ou des pertes matérielles en raison d'une construction incorrecte de la fondation. La garantie nécessite une fondation correctement construite, comme décrit ci-dessous.**
- **Terminez la préparation du site et la construction de la fondation avant de déballer les pièces et de commencer l'assemblage. Pour des conseils sur la préparation du site, rendez-vous sur ou consultez votre détaillant ou les codes locaux.**

Préparation du site

1. Consultez les autorités locales pour connaître les codes et clauses du bâtiment avant de commencer la fondation ou d'ériger la remise.
2. Avant de creuser, vérifiez auprès des services publics locaux pour déterminer l'emplacement des câbles enterrés, des tuyaux, etc.
3. Décidez quel type de fondation convient le mieux à votre installation. **La surface de la fondation doit être à l'équerre, plane et de niveau.** Suivez les directives ci-dessous pour les options de fondation :

Dalle de béton	Plate-forme en bois
• Construire une dalle d'au moins 4 po (102 mm) d'épaisseur. • Il est recommandé d'utiliser des barres d'armature.	• Utilisez du bois pour application extérieure. • Installez la plate-forme en bois sur des piliers ou des semelles.

4. Effectuez les préparations de la fondation comme suit :
   - Un pare-vapeur peut être appliqué sur la fondation pour éviter une condensation excessive dans la remise. Suivez les codes du bâtiment locaux pour l'installation d'un pare-vapeur approprié.
   - le sol doit s'incliner dans le sens opposé de la zone de fondation pour assurer le drainage.

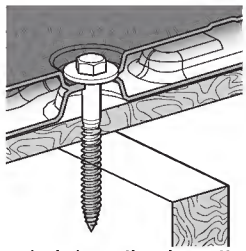

Exemple de la section des pattes

Ancrage des panneaux de plancher à la fondation

- Les panneaux de plancher de la remise comprennent des zones aplaties où les ancrages ou les tirefonds doivent être fixés. Ces zones aplaties doivent être percées avant de fixer les panneaux de plancher à la fondation.

Dalle de béton	Plate-forme en bois
• Fixez la remise à la dalle de béton à l'aide de pattes de scellement de 3/8 po (10 mm) avec des rondelles de 1 po (25 mm). Les pattes de scellement et les rondelles de 1 po (25 mm) sont disponibles chez la plupart des détaillants de quincaillerie locaux. **8 pattes de scellement sont requises pour la remise à porte rabattable latéralement de remise Suncast série BMS4950.**	• Fixez la remise à la plate-forme en bois à l'aide de tirefonds de 1/4 po - 3/8 po (6 mm - 10 mm) x 3 po (76 mm) et de rondelles de 1 po (25 mm). Les tirefonds et les rondelles de 1 po (25 mm) sont disponibles chez la plupart des détaillants de quincaillerie locaux. **8 tirefonds sont requis pour la remise à porte rabattable latéralement de remise Suncast série BMS4950.** **Remarque :** *Les emplacements de fixation du plancher de la remise sont conçus pour s'aligner sur la disposition de la sous-structure. Assurez-vous que l'avant des panneaux de base soit correctement orienté sur la plate-forme pour vous assurer que les tirefonds s'engagent dans la sous-structure.*

Béton

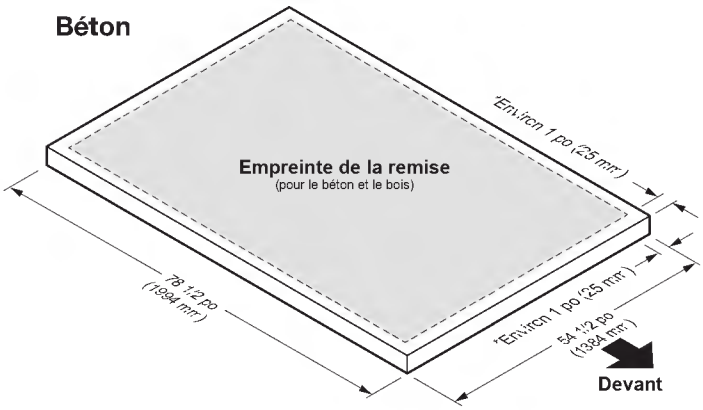

Bois

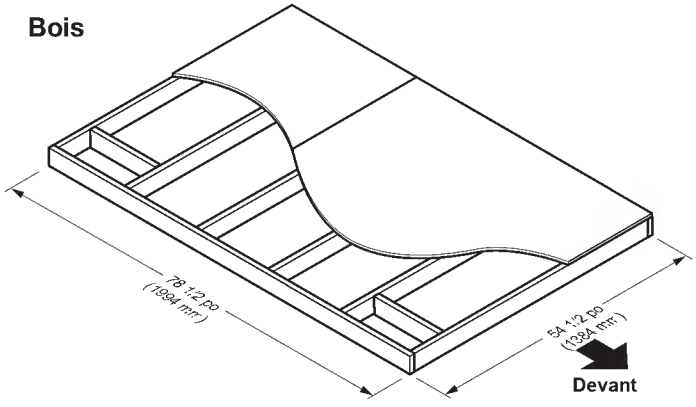

* Les dimensions permettent à la remise de s'adapter à 1 po (25 mm) près de chaque côté.

Préparation du site et construction de la plate-forme (suite)

Matériaux **NON** fournis avec l'ensemble de remise

Espacement crucial de la plate-forme en bois

• Vérifiez attentivement toutes les mesures d'espacement cruciales.

Liste des matériaux de la plate-forme en bois

Pièce	Qté	Dimensions(cm)
A	1	121.92 x 138.43 x 1.9 cm (48 x 54-1/2 x 3/4 po)
B	1	77.47 x 138.43 x 1.9 cm (30-1/2 x 54-1/2 x 3/4 po)
C	6	3.81 x 13.97 x 130.81cm (2 x 6 x 51-1/2 po)
D	4	3.81 x 13.97 x 35.56 cm (2 x 6 x 14 po)
E	2	3.81 x 13.97 x 199.39 cm (2 x 6 x 78-1/2 po)

- Veuillez noter que le bois de dimension 2 x 6 (51 mm x 152 mm) est en fait 1/2 po (13 mm) plus petit que les tailles indiquées. Les dimensions données supposent une taille réelle standard de 1,5 po x 5,5 po (38 mm x 140 mm). Les dimensions du bois peuvent varier. Vérifiez les dimensions du bois avant de couper et faire les ajustements appropriés pour atteindre les dimensions données. Les tailles de coupe sont la taille réelle.

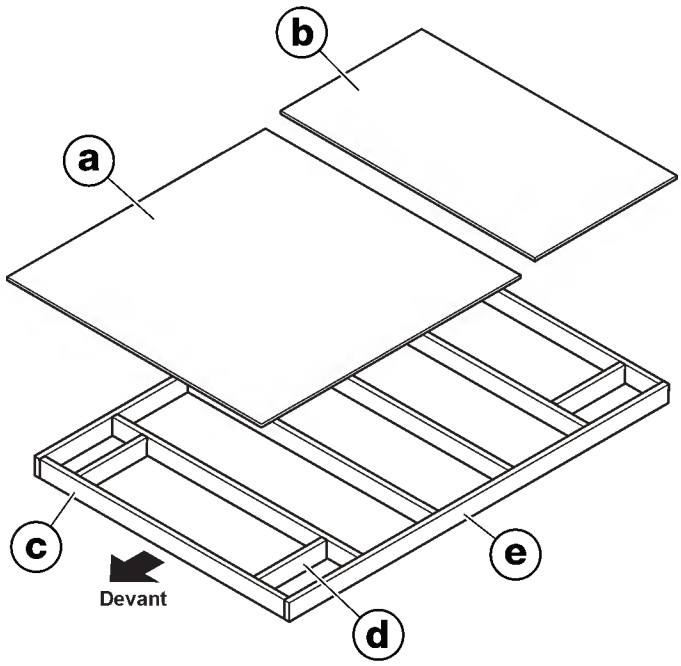

Preparación del lugar y construcción de la plataforma

Los materiales **NO** se suministran con el kit del cobertizo

Importante:

- **Se debe preparar el lugar donde se instalará este cobertizo. Es necesario colocar el cobertizo sobre una base a escuadra, plana, nivelada y construida correctamente, como se describe a continuación. Si no se lo coloca sobre una base a escuadra, plana, nivelada y construida correctamente, con el tiempo se hundirá, lo que podría distorsionar y dañar el cobertizo. Suncast no se hace responsable de la sustitución de piezas dañadas o bienes perdidos debido a una construcción de la base incorrecta. La garantía requiere una base construida correctamente, como se describe a continuación.**
- **Complete la preparación del lugar y la construcción de la base antes de desembalar las piezas y comenzar el montaje. Para obtener consejos sobre la preparación del lugar, visite consulte al distribuidor o los códigos locales.**

Preparación del lugar

1. Consulte a las autoridades locales sobre los códigos de construcción y los convenios antes de comenzar a construir la base o a montar el cobertizo.
2. Antes de excavar, consulte con los servicios públicos locales para determinar la ubicación de los cables, las tuberías, etc. que se encuentren bajo tierra.
3. Decida qué tipo de base es la más adecuada para su instalación. **La superficie de la base debe ser cuadrada, plana y estar nivelada.** Siga las siguientes instrucciones para las opciones de base:

Losa de hormigón	Plataforma de madera
• Construya una losa de al menos 4" (10 cm) de espesor. • Se recomienda el uso de barra de refuerzo.	• Utilice madera para exteriores. • Coloque la plataforma de madera sobre un pilar de bloques o un lecho de cimentación.

4. Complete los preparativos de la base de la siguiente manera:
   - Se puede colocar una barrera de vapor sobre la base para evitar la condensación excesiva en el cobertizo. Siga los códigos de construcción locales para colocar la barrera de vapor adecuada.
   - El terreno debe tener un declive hacia el exterior de la zona de base para facilitar el drenaje.

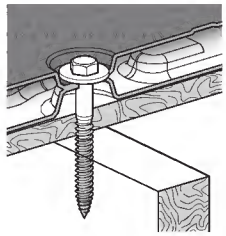

Ejemplo de la sección de anclaje

Anclaje de los paneles del piso a la base

- Los paneles del piso del cobertizo incluyen áreas planas donde se deben fijar los anclajes o los tornillos tirafondo. Se deben hacer los orificios en estas áreas planas antes de fijar los paneles del piso a la base.

Losa de hormigón	Plataforma de madera
• Fije el cobertizo a la losa de hormigón con anclajes para mampostería de 3/8" (9,5 mm) con arandelas de 1" (25 mm). Los anclajes para mampostería y las arandelas de 1" (25 mm) están disponibles en la mayoría de las ferreterías locales. **Se requieren 8 anclajes para mampostería para el cobertizo con puerta de granero caseta de almacenamiento Suncast serie BMS4950.**	• Fije el cobertizo a la plataforma de madera con tornillos tirafondo de 1/4"-3/8" x 3 (6 mm-9,5 mm x 76 mm) con arandelas de 1" (25 mm). Los tornillos tirafondo y las arandelas de 1" (25 mm) están disponibles en la mayoría de las ferreterías locales. **Se requieren 8 tornillos tirafondo para el cobertizo con puerta de granero caseta de almacenamiento Suncast serie BMS4950.** **Nota:** *las ubicaciones de sujeción del piso del cobertizo están diseñadas para alinearse con el diseño de la estructura inferior. Asegúrese de que la parte delantera de los paneles de la base esté orientada correctamente en la plataforma para asegurarse de que los pernos de fijación encajen con la estructura inferior.*

Hormigón

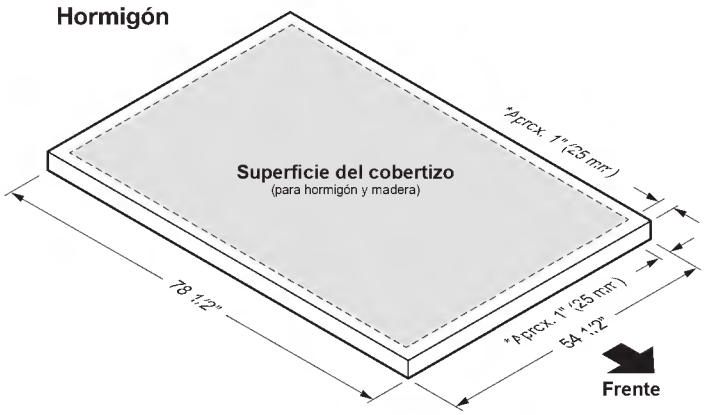

Madera

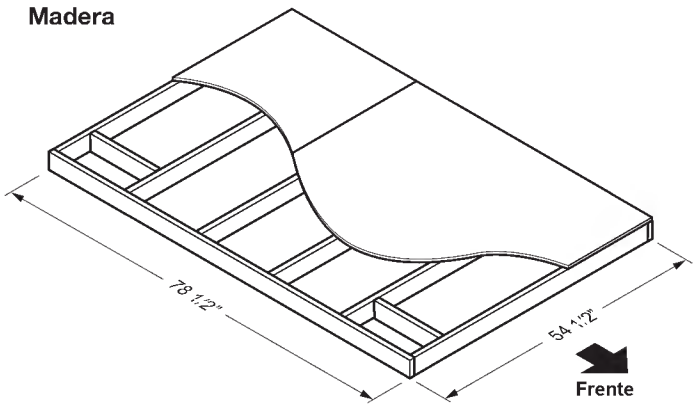

* Las dimensiones permiten que el cobertizo encaje dentro de 1" (25 mm) de cada lado.

Preparación del lugar y construcción de la plataforma (continuación)

Los materiales **NO** se suministran con el kit del cobertizo

Espacios críticos de la plataforma de madera

• Verifique todas las medidas de los espacios críticos cuidadosamente.

Lista de materiales de la plataforma de madera

Artículo	Cant.	Tamaño (cm)
A	1	121.92 x 138.43 x 1.9 cm (48 x 54-1/2 x 3/4 pulg.)
B	1	77.47 x 138.43 x 1.9 cm (30-1/2 x 54-1/2 x 3/4 pulg.)
C	6	3.81 x 13.97 x 130.81cm(2 x 6 x 51-1/2 pulg.)
D	4	3.81 x 13.97 x 35.56 cm (2 x 6 x 14 pulg.)
E	2	3.81 x 13.97 x 199.39 cm (2 x 6 x 78-1/2 pulg.)

- Tenga en cuenta que la madera dimensional 2 x 6 es en realidad 1/2" (13 mm) más pequeña que los tamaños indicados. Las dimensiones dadas presuponen madera de tamaño real estándar de 1.5" x 5.5" (38 mm x 140 mm). Las dimensiones de la madera pueden variar. Verifique las dimensiones de la madera antes de cortar y haga los ajustes necesarios para lograr las dimensiones dadas. Los tamaños de corte son el tamaño real.

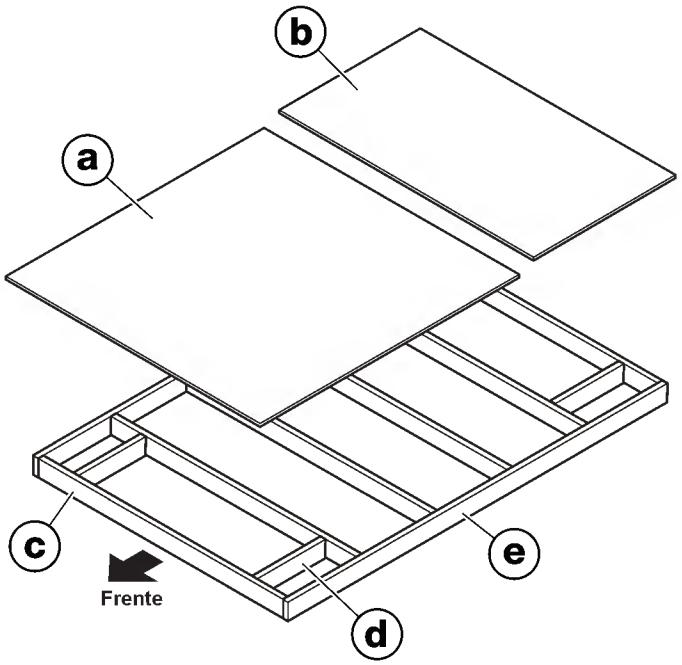

Pièces / Piezas

FR: Les noms des pièces (en anglais) ou des lettres correspondants aux pièces sont gravés dessus (*sauf autre indication).

ES: Los nombres (en inglés) o letras correspondientes a las piezas vienen grabados en las mismas (*a menos que se indique lo contrario).

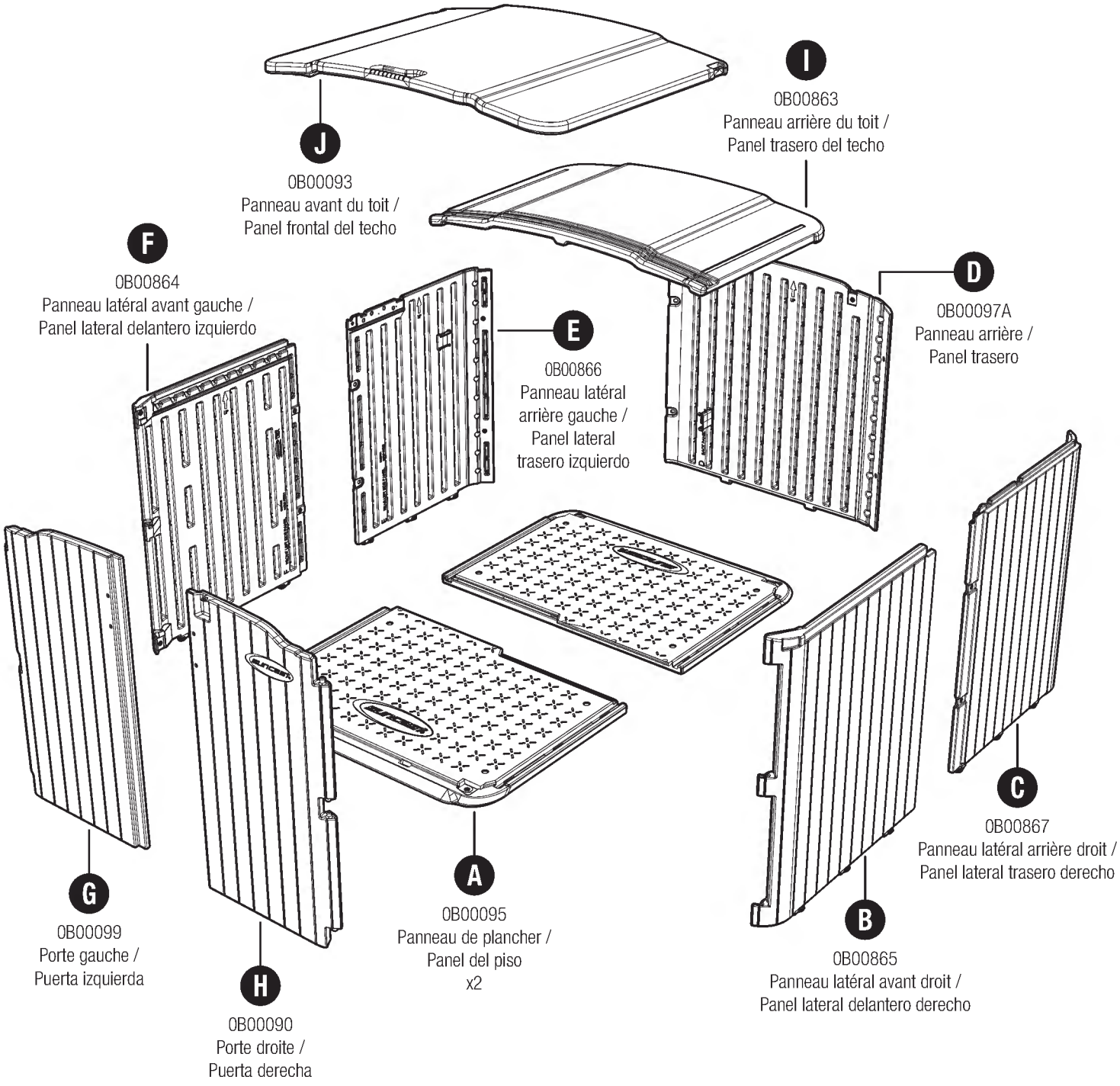

Pièces et quincaillerie / Piezas y tornillería

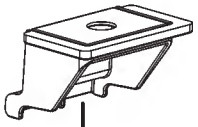

K

*0102196
Guide intérieur du toit / Guía interior del techo
x2

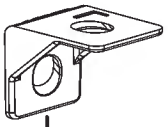

L

*0102197
Pièce de fixation de la partie arrière au toit / Retén de la parte posterior al techo
x2

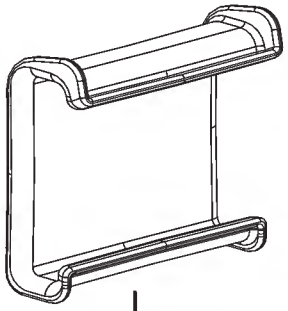

M

*0102198
Attache extérieure du toit / Abrazadera exterior del techo
x2

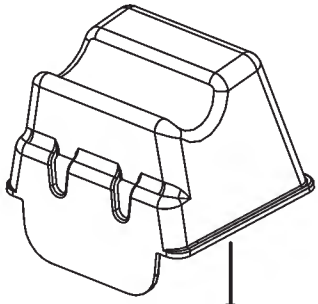

T

*0102802
Support de barre arrière du toit / Soporte de barra del techo trasero

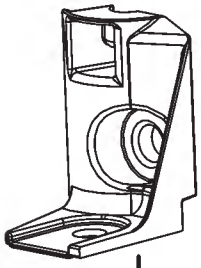

R

*0102192
Pièce de fixation inférieure droite de la porte / Retén inferior derecho de la puerta

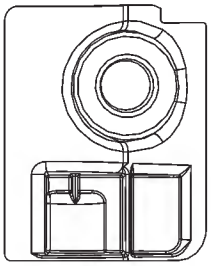

P

*0102194
Pièce de fixation supérieure gauche de la porte / Retén superior izquierdo de la puerta

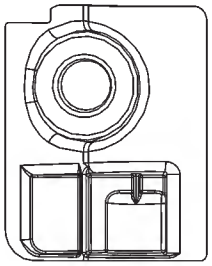

Q

*0102193
Pièce de fixation supérieure droite de la porte / Retén superior derecho de la puerta

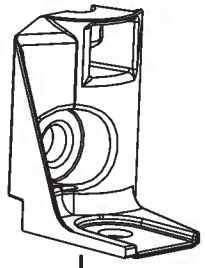

N

*0102195
Pièce de fixation inférieure gauche de la porte / Retén inferior izquierdo de la puerta

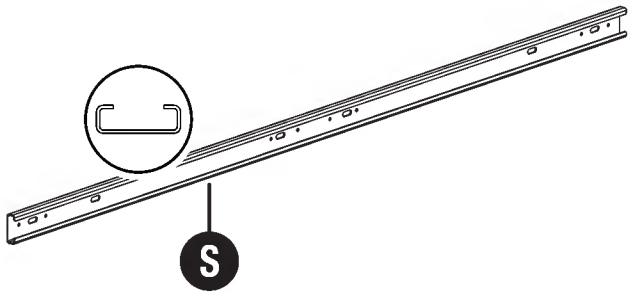

S

*1MRG02022
*Traverse supérieure de 46,8 po / *Travesaño de cabezal de 46.8 pulg.
x2

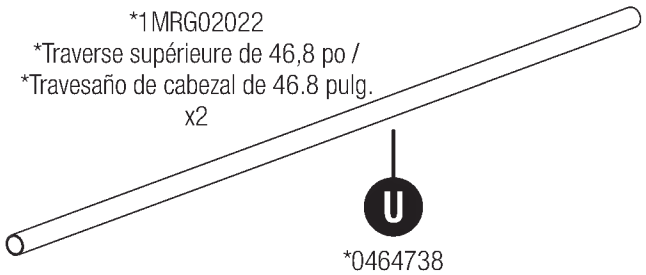

U

*0464738
*Barre de soutien tubulaire / *Tubo de soporte

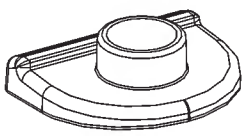

W

*0102801
Fixation arrière du toit / Sujetador de techo trasero
x4

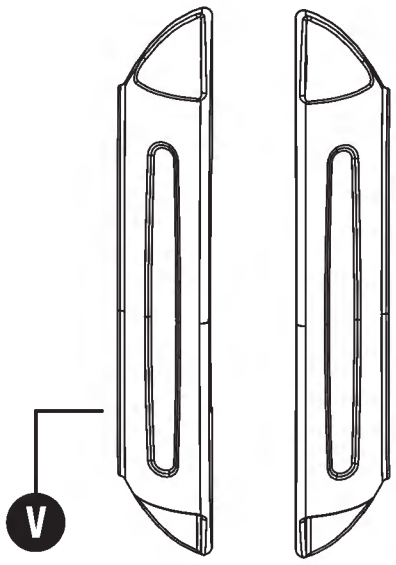

V

*0102102
*Poignée / *Manija
x2

FR: Les pièces de quincaillerie sont indiquées grandeur nature (*sauf autre indication). Des pièces supplémentaires sont fournies. L'assemblage ne requiert pas l'emploi de toutes les pièces.

ES: La tornillería se muestra en tamaño real (*a menos que se indique lo contrario). Se proporciona tornillería adicional. No se requiere usar toda la tornillería provista.

Sac de quincaillerie / Bolsa de tornillería

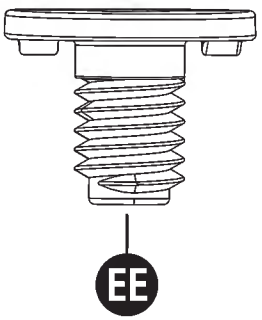

*Boulon Easy Bolt® /
Perno Easy Bolt®x36
x26

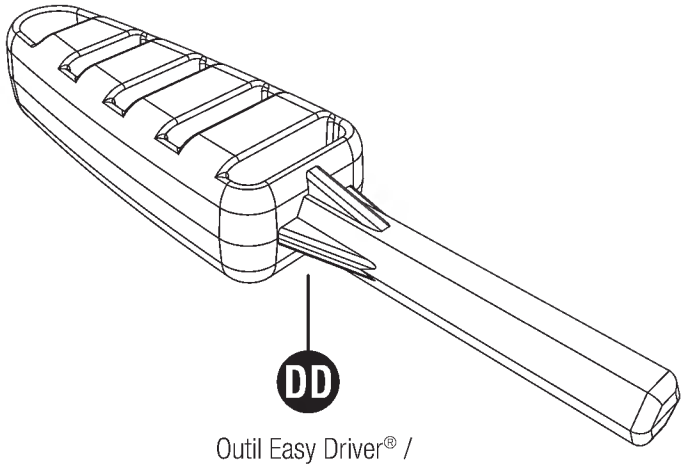

Outil Easy Driver® /
*Herramienta Easy Driver®

0480564 - Sac de quincaillerie / Bolsa de tornillería

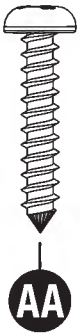

Vis N° 10 x 1 po. /
Tornillo N° 10 x 1 pulg.
x7



Vis tête bombée N° 8-10 x 3/4 /
Tornillo de cabeza abombada
N° 8-10 x 3/4
x5



Vis d'assemblage tête cruciforme
n° 10 x 5/8 po
Tornillo Phillips #10 de 5/8 pulg.
x16



Rondelle plate N° 8 /
Arandela plana N° 8
x5

Assemblage préalable / Armado previo

FR: Des vis autotaraudeuses sont utilisées à certains emplacements dans le meuble. Il n'y a pas de trous pré-percés. Appuyer fort sur la vis lorsque vous commencez à la visser. Une fois que la vis a percé le plastique, elle avance plus facilement.

ES: Este artículo utiliza tornillos autorroscantes en algunos lugares. No hay agujeros previamente taladrados. Use fuerza al comenzar a insertar el tornillo. Una vez que el tornillo perfora el plástico entrará con más facilidad.

1

FR: Positionner le panneau de toit arrière (I) en orientant le côté lisse vers le bas. Au moyen de quatre vis (CC), fixer le support de barre arrière du toit (T) au panneau de toit arrière, comme le montre l'illustration.

ES: Coloque el panel trasero del techo (I) con el lado liso hacia abajo. Con cuatro tornillos (CC), fije el soporte de la barra de techo trasera (T) al panel de techo trasero, tal como se muestra..

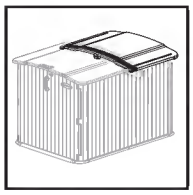

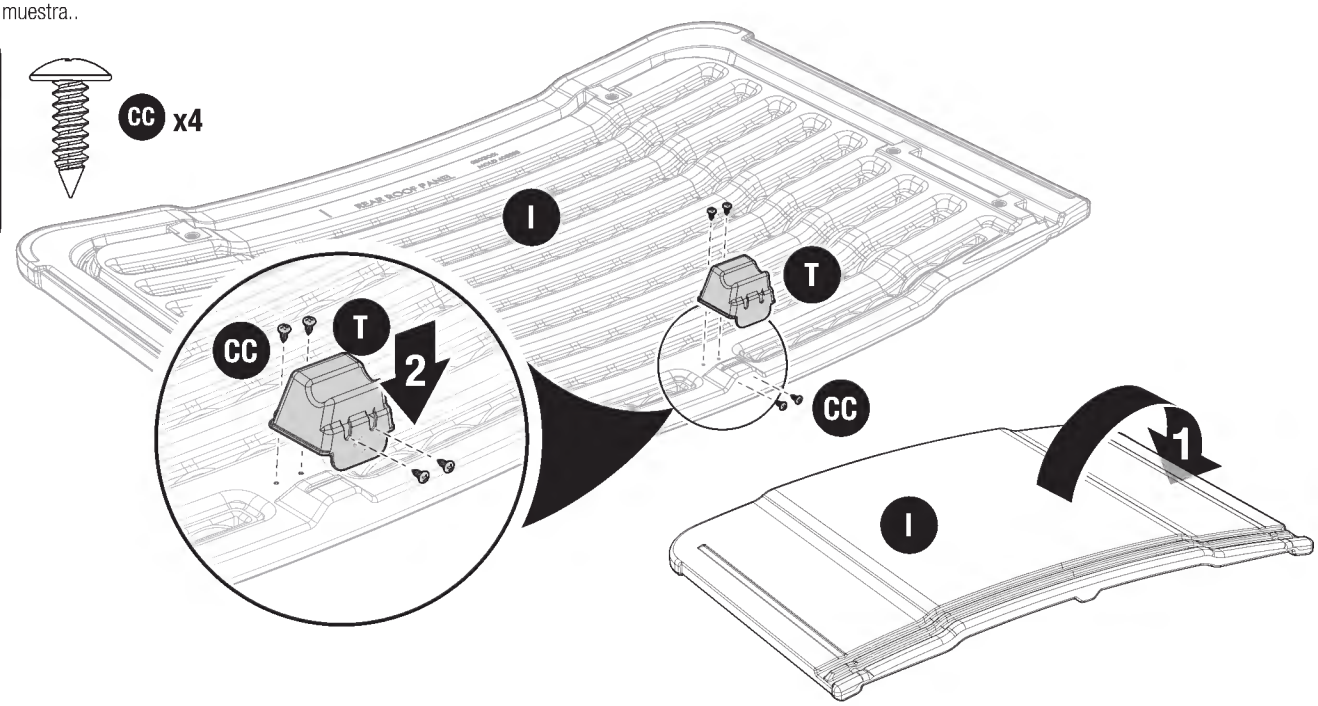

2

FR: Au moyen de l'outil Easy Driver (DD), fixer les connecteurs de toit/panneau arrière (L) au panneau arrière (I) avec des boulons Easy Bolt (EE), comme le montre l'illustration. **NE PAS** serrer exagérément.

ES: Utilizando la herramienta Easy Driver (DD), fije los retenedores de la parte posterior del techo (L) al panel posterior trasero (I) con un perno Easy Bolt cada uno (EE), tal como se muestra. **NO** apriete más de lo necesario.

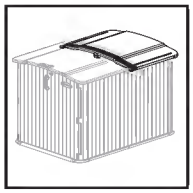

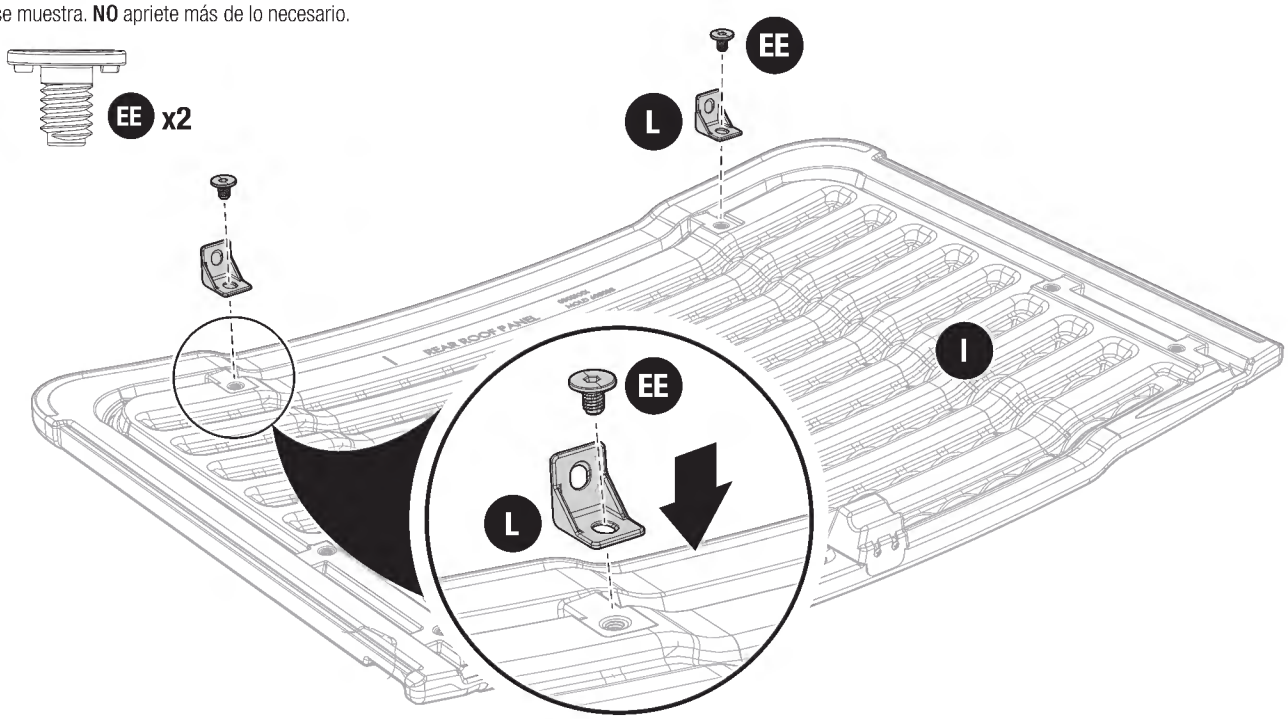

3

FR: Positionner le panneau de toit avant (J) en orientant le côté lisse vers le bas. Au moyen de l'outil Easy Driver (DD), fixer les guides de toit intérieurs (K) sur la face interne du panneau avant avec des boulons Easy Bolt (EE), comme le montre l'illustration. **NE PAS** serrer exagérément.

ES: Coloque el panel frontal del techo (J) con el lado liso hacia abajo. Utilizando la herramienta Easy Driver (DD), fije las guías interiores del techo (K) al panel frontal trasero con un perno Easy Bolt cada una (EE), tal como se muestra. **NO** apriete más de lo necesario.

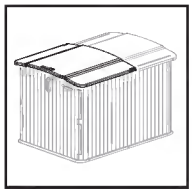



Assemblage / Armado

4

FR: Placer les panneaux de plancher (A) l'un contre l'autre, comme le montre l'illustration. Avec l'aide d'une autre personne, pousser FERMEMENT les panneaux de plancher l'un vers l'autre jusqu'à ce qu'ils s'enclenchent ensemble.

ES: Coloque los paneles del piso (A) unos contra otros, tal como se muestra. Con la ayuda de otra persona, empuje los paneles del piso FIRMEMENTE hasta que encajen.





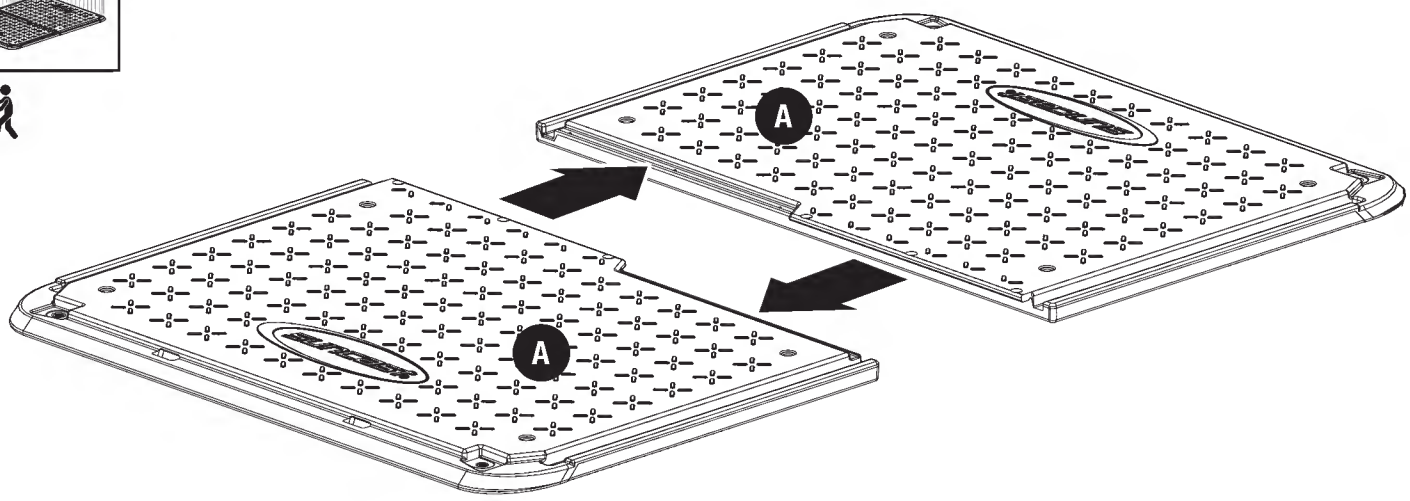

5

FR: Au moyen d'un tournevis cruciforme, fixer les panneaux de plancher (A) ensemble avec six vis (AA).

Placer et centrer le panneau de plancher assemblé sur la base de fondation déjà préparée.



ES: Con un destornillador Phillips, fije los paneles del piso (A) con seis tornillos (AA).

Coloque y centre el conjunto del piso sobre el cimiento preparado.



6

FR: Insérer les pattes du panneau latéral avant droit (B) dans la rainure du panneau de plancher (A). Faire glisser le panneau latéral avant droit jusqu'à ce qu'il s'enclenche en place.

NOTE : Le bord du panneau latéral avant droit doté de pattes à charnière est situé à l'avant de la remise.

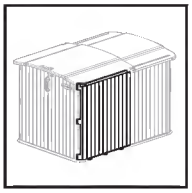

ES: Introduzca las lengüetas del panel lateral delantero derecho (B) en la ranura del panel del piso (A). Deslice el panel delantero frontal derecho para asegurarlo en su sitio.

NOTA: El borde del panel lateral delantero derecho con las lengüetas bisagra será la parte delantera de la caseta de almacenamiento.

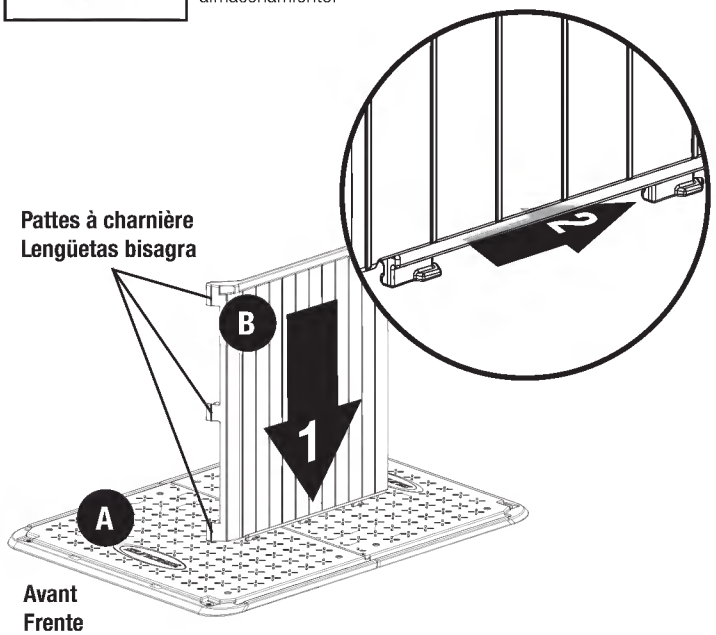

7

FR: Insérer les pattes du panneau latéral arrière droit (C) dans la rainure du panneau de plancher (A). Faire glisser le panneau arrière droit jusqu'à ce qu'il s'enclenche en place.

NOTE : Le bord du panneau arrière droit chevauche le panneau avant droit sur sa face interne (B).



ES: Introduzca las lengüetas del panel lateral trasero derecho (C) en la ranura del panel del piso (A). Deslice el panel lateral trasero derecho para fijarlo en su sitio.

NOTA: El borde del panel lateral trasero derecho se sobrepone con el interior del panel lateral delantero derecho (B).

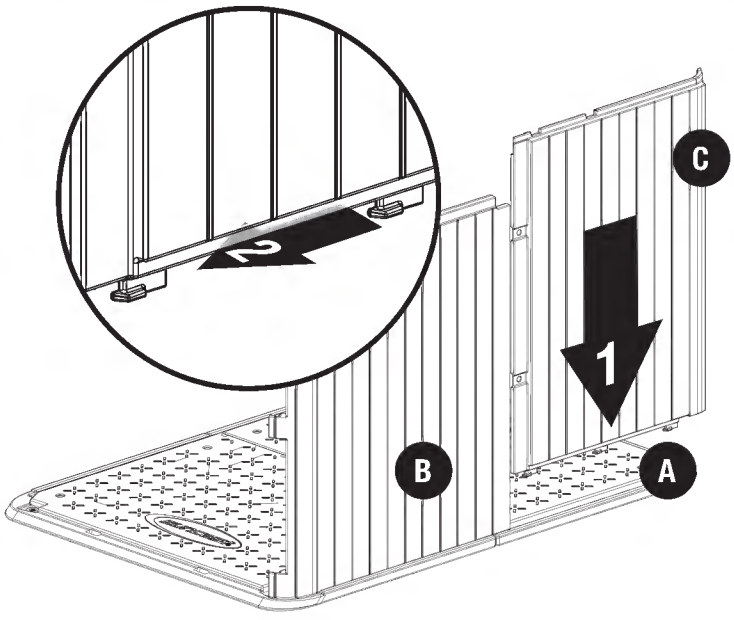

8

FR: Au moyen de l'outil Easy Driver (DD), fixer les panneaux latéraux avant et arrière droits (B, C) ensemble avec deux boulons Easy Bolt (EE). **NE PAS** serrer exagérément.



ES: Con la herramienta Easy Driver (DD), fije los paneles laterales derecho delantero y trasero (B, C) con dos pernos Easy Bolt (EE). **NO** apriete más de lo necesario.

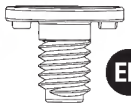



9

FR: En inclinant légèrement le panneau arrière (D), insérer les pattes de celui-ci dans le panneau de plancher arrière (A). Ramener le panneau arrière en position verticale pour le bloquer en place.

NOTE : Le bord du panneau arrière chevauche le panneau latéral arrière droit sur sa face externe (C).

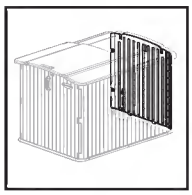

ES: Con el panel trasero inclinado, inserte las lengüetas del panel trasero (D) en el panel trasero del piso (A). Gire el panel trasero hacia arriba para fijarlo en su sitio.

NOTA: El borde del panel trasero se sobrepone con el exterior del panel lateral derecho trasero (C).

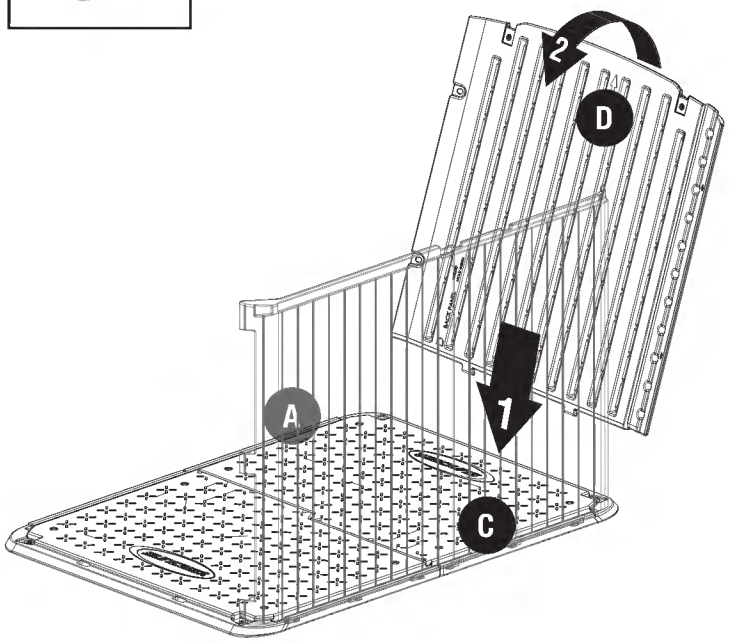

10

FR: Courber le coin du panneau arrière (D) vers l'intérieur. Au moyen de l'outil Easy Driver (DD), fixer le panneau arrière au panneau latéral arrière droit (C) avec deux boulons Easy Bolt (EE). **NE PAS** serrer exagérément.

ES: Doble la esquina del panel trasero (D) hacia dentro. Con la herramienta Easy Driver (DD), fije el panel trasero al panel lateral derecho trasero (C) con dos pernos Easy Bolt (EE). **NO** apriete más de lo necesario.

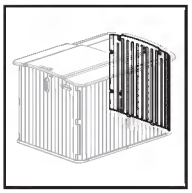

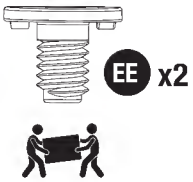

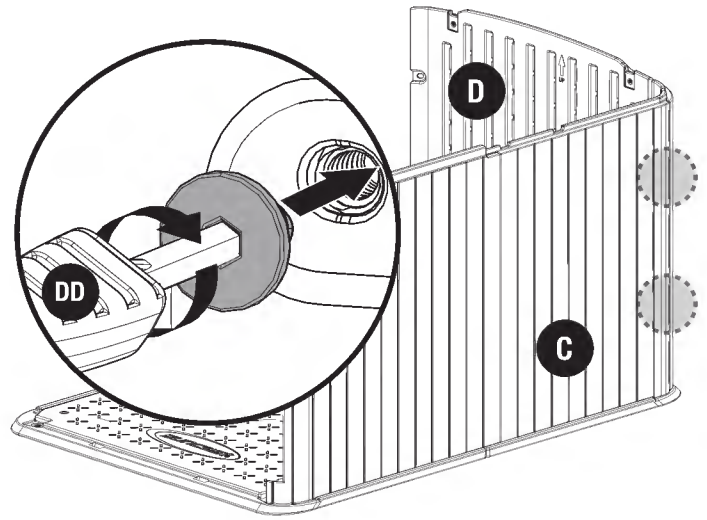

11

FR: Insérer les pattes du panneau arrière gauche (E) dans la rainure du panneau de plancher (A). Faire glisser le panneau arrière gauche jusqu'à ce qu'il s'enclenche en place.

NOTE : Le bord du panneau arrière gauche chevauche le panneau arrière (D) sur sa face externe.

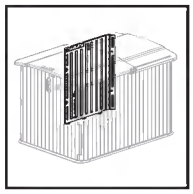

ES: Introduzca las lengüetas del panel lateral trasero izquierdo (E) en las ranuras del panel trasero del piso (A). Deslice el panel lateral izquierdo trasero para fijarlo en su sitio.

NOTA: El borde del panel lateral izquierdo trasero se sobrepone con el exterior del panel trasero (D).

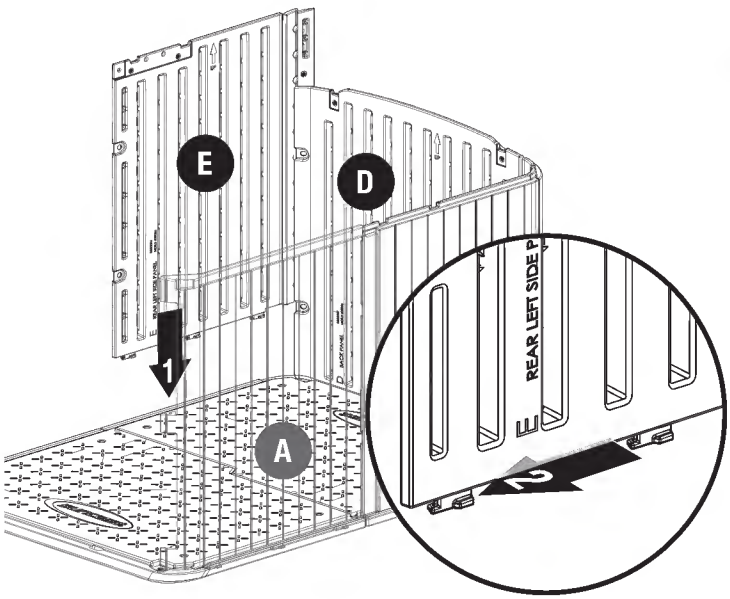

12

FR: Courber le coin du panneau latéral arrière gauche (E) vers l'intérieur. Au moyen de l'outil Easy Driver (DD), fixer le panneau arrière gauche au panneau arrière (D) avec deux boulons Easy Bolt (EE). **NE PAS** serrer exagérément.

ES: Doble hacia dentro la esquina del panel lateral izquierdo trasero (E). Con la herramienta Easy Driver (DD), fije el panel lateral izquierdo trasero al panel trasero (D) con dos pernos Easy Bolt (EE). **NO** apriete más de lo necesario.

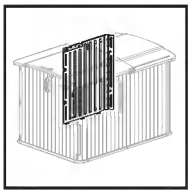

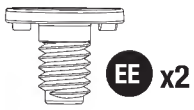



13

FR: Insérer les pattes du panneau latéral avant gauche (F) dans la rainure du panneau de plancher avant (A). Faire glisser le panneau latéral avant gauche pour jusqu'à ce qu'il se bloque en place.

NOTE : Le bord du panneau latéral avant gauche chevauche le panneau arrière gauche (E) sur sa face externe.

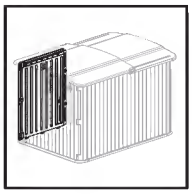

ES: Introduzca las lengüetas del panel lateral delantero izquierdo (F) en la ranura del panel del piso delantero (A). Deslice el panel lateral izquierdo delantero para fijarlo en su sitio.

NOTA: El borde del panel lateral izquierdo delantero se sobrepone con el exterior del panel lateral izquierdo trasero (E).

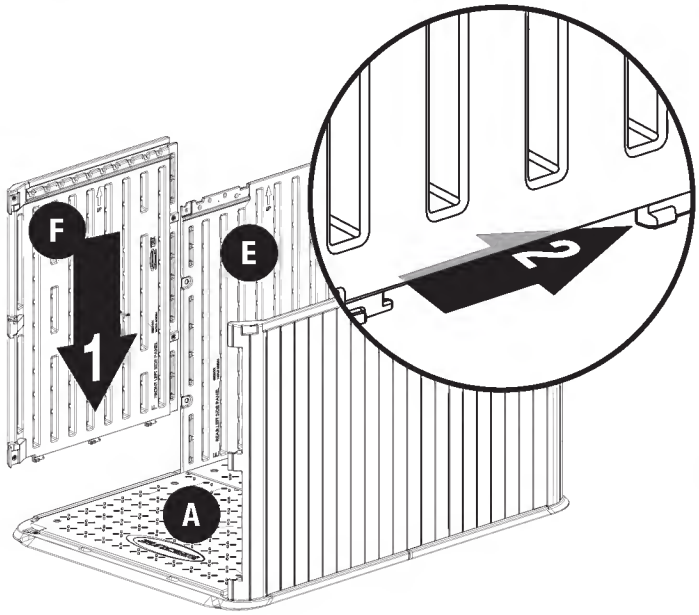

14

FR: Au moyen de l'outil Easy Driver (DD), fixer le panneau latéral avant gauche (F) au panneau latéral arrière gauche (E) avec deux boulons Easy Bolt (EE). NE PAS serrer exagérément.

ES: Con la herramienta Easy Driver (DD), fije el panel lateral izquierdo delantero (F) al panel lateral izquierdo trasero (E) con dos pernos Easy Bolt (EE). NO apriete más de lo necesario.

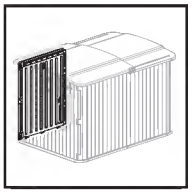

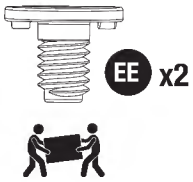

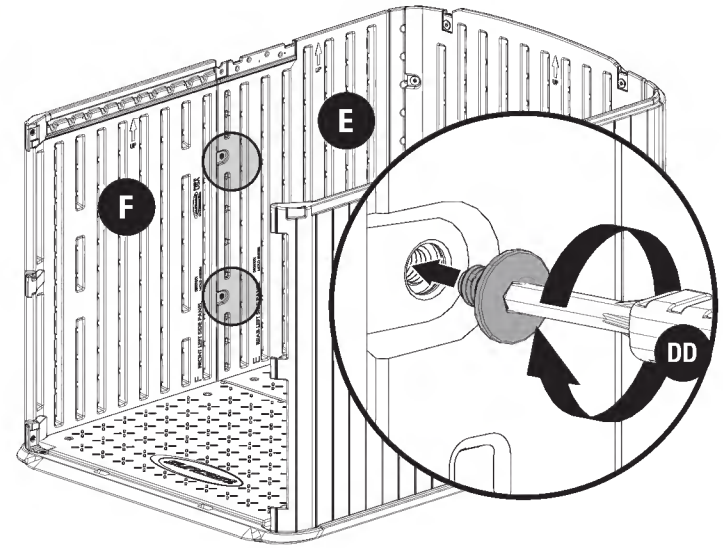

15

FR: Insérer les extrémités du support tubulaire (U) sur les panneaux latéraux (B, F). S'assurer que le support tubulaire repose dans l'encoche en demi-cercle, comme le montre l'illustration.

ES: Introduzca los extremos del tubo de soporte (U) a través de los paneles laterales (B, F). Asegúrese de que el tubo de soporte descanse en las cavidades curvadas como se muestra.

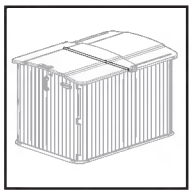

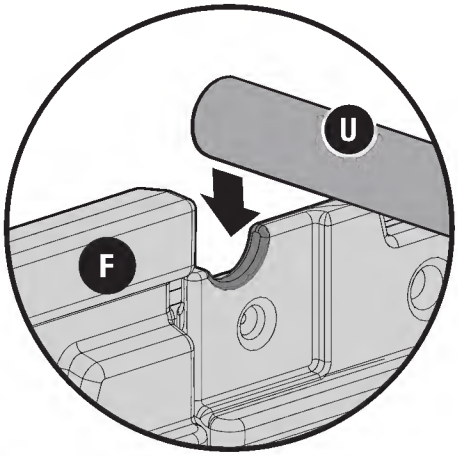

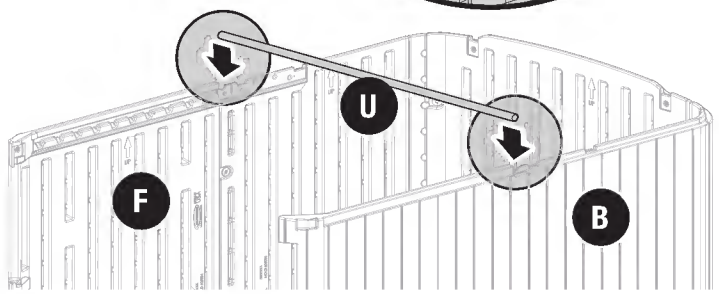

16

FR: Positionner et centrer le panneau de toit arrière (I) sur les panneaux latéraux (C, D, E) et sur la barre de soutien du toit (U). S'assurer que le support de barre de toit arrière (T) repose solidement sur le support tubulaire.

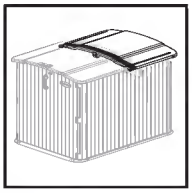

ES: Coloque y centre el panel trasero del techo (I) a través de los paneles laterales (C, D, E) y sobre la barra de soporte del techo (U). Asegúrese de que el soporte de la barra del techo trasero (T) se apoye firmemente en el tubo de soporte.

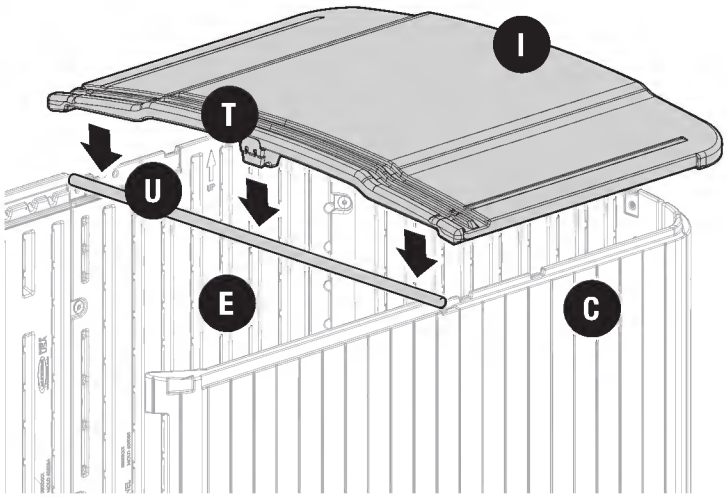

17

FR: Au moyen de l'outil Easy Driver (DD), fixer les deux connecteurs de toit/panneau arrière (L) au panneau arrière (D) avec des boulons Easy Bolt (EE). NE PAS serrer exagérément.

ES: Con la herramienta Easy Driver (DD), fije ambos retenedores de la parte posterior del techo (L) al panel posterior (D) utilizando un perno Easy Bolt en cada uno (EE). NO apriete más de lo necesario.



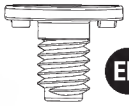

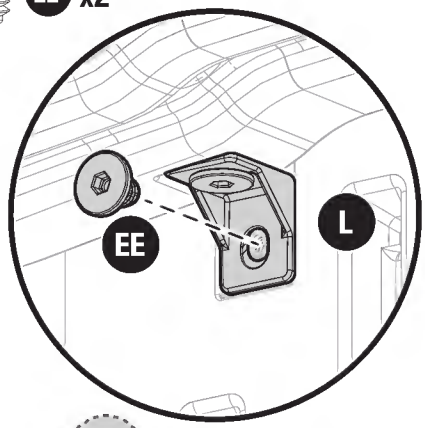

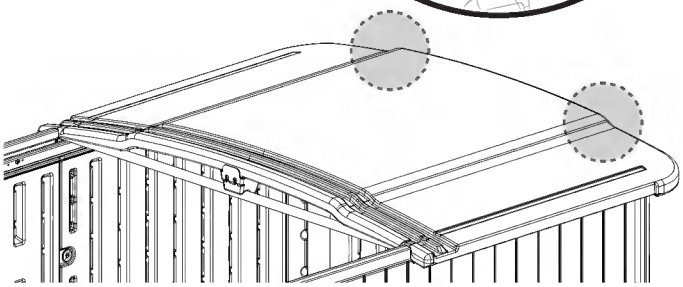

18

FR: Placer le panneau de toit avant (J) sur les panneaux latéraux avant gauche (F) et avant droit (B). S'assurer que les guides de toit internes (K) s'enclenchent à fond sur les panneaux latéraux.

ES: Coloque el panel del techo delantero (J) a través del panel lateral izquierdo delantero (F) y el panel lateral derecho delantero (B). Asegúrese de que las guías interiores del techo (K) encajen completamente en los paneles laterales.

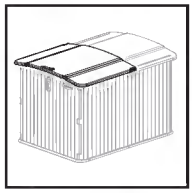

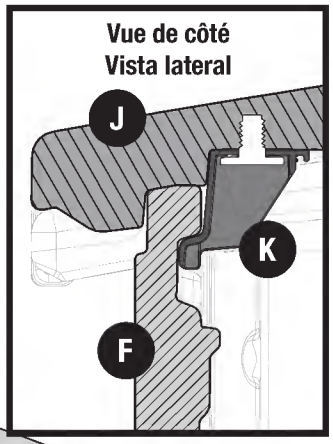

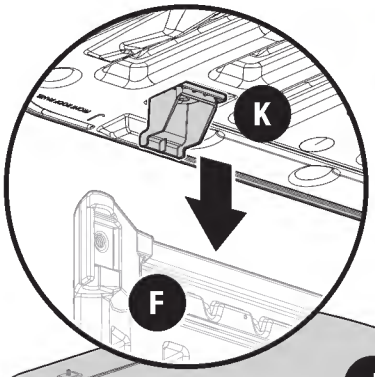

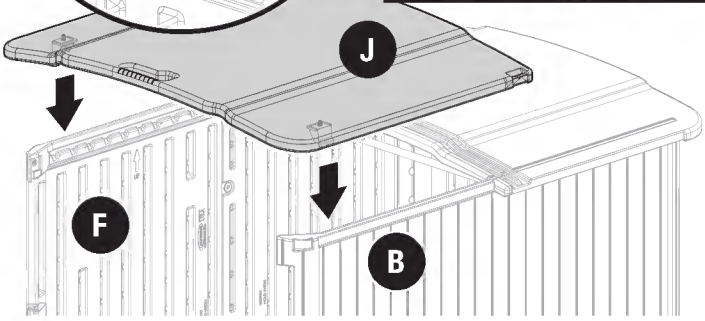

19

FR: Faire glisser le panneau de toit avant (J) vers l'arrière, en position ouverte.

ES: Deslice el panel delantero del techo (J) hacia atrás y en la posición de abierto.

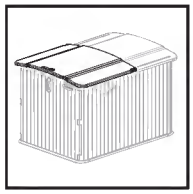

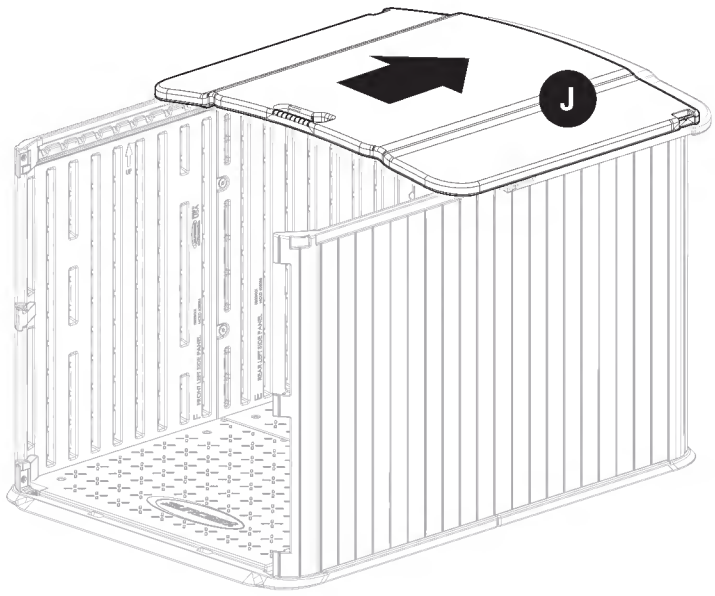

20

FR: Positionner l'une des traverses supérieures (S) dans la gorge des panneaux latéraux avant gauche (F) et arrière gauche (E). Au moyen d'un tournevis cruciforme, fixer la traverse supérieure avec six vis (CC).

Répéter l'opération pour installer la traverse restante sur les panneaux latéraux avant droit (B) et arrière droit (C).

ES: Coloque una de los travesaños del cabezal (S) en el canal que atraviesa el panel lateral izquierdo delantero (F) y el panel lateral izquierdo trasero (E). Con un destornillador Phillips, fije el travesaño del cabezal con seis tornillos (CC).

Repita el procedimiento para el resto de los travesaños del cabezal a través del panel lateral derecho delantero (B) y del panel lateral derecho trasero (C).



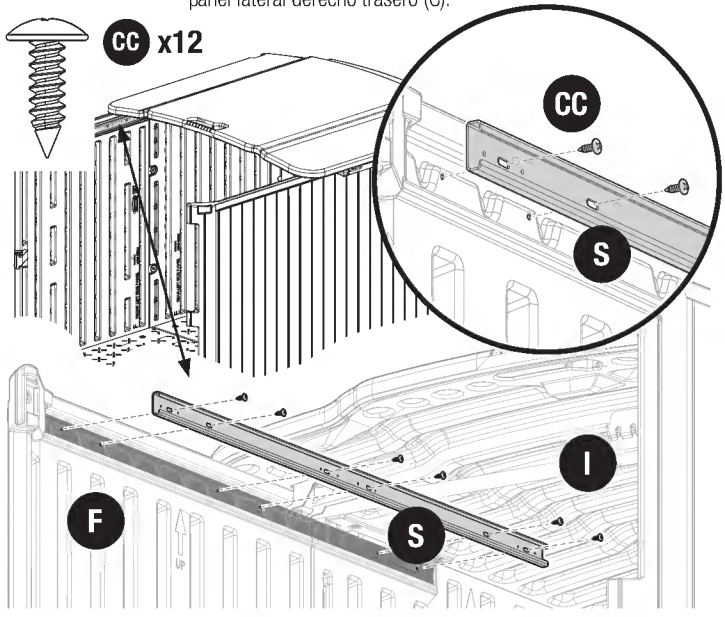

21

FR: Par le dessous du panneau de toit arrière (I), utiliser l'outil Easy Driver (DD) pour fixer deux fixations de toit arrière (W) avec des boulons Easy Bolt (EE). **NE PAS** serrer exagérément.

S'assurer que les fixations de toit arrière sont bien fixées sur les traverses supérieures (S) avant de serrer les boulons Easy Bolt.

Répéter l'opération sur l'autre côté pour installer les fixations de toit arrière restantes (W).

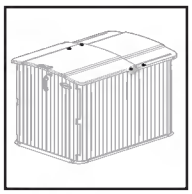

ES: Desde la parte inferior del panel trasero del techo (I), utilice la herramienta Easy Driver (DD) para fijar dos sujetadores traseros del techo (W) utilizando un perno Easy Bolt (EE) en cada uno. **NO** apriete más de lo necesario.

Antes de apretar los pernos Easy Bolt, asegúrese de que los sujetadores traseros del techo se fijen a los travesaños del cabezal (S) tal como se muestra en la figura.

Repita el procedimiento en el otro lado con los dos sujetadores de techo traseros restantes (W).

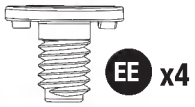

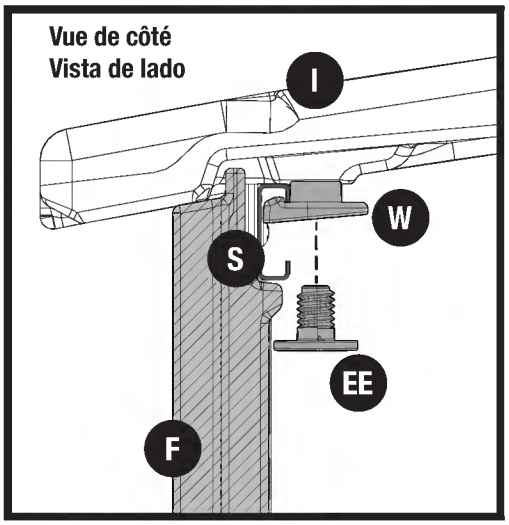

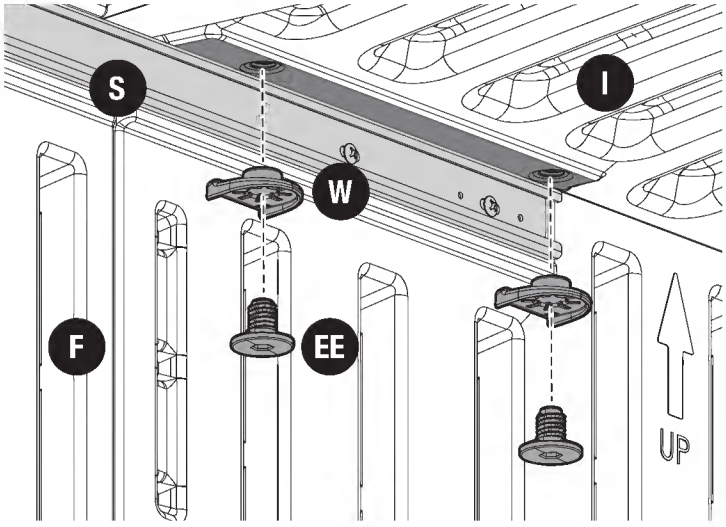

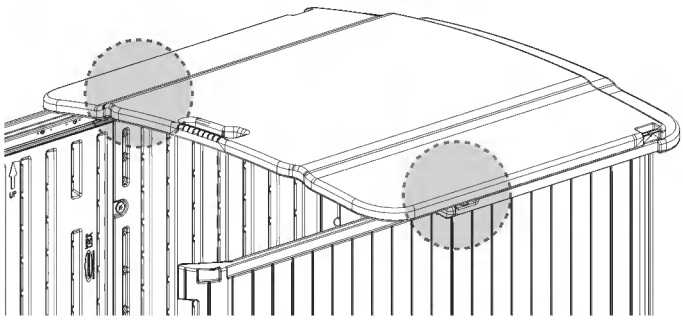

22

FR: Faire glisser le panneau de toit avant (J) vers l'avant, en position fermée. Sur l'extérieur de la remise, des deux côtés, enclencher une bride de toit externe (M) sur les panneaux de toit avant et arrière (I).

NOTE : Positionner les brides de toit externes de sorte que la partie contenant du texte se trouve en dessous.

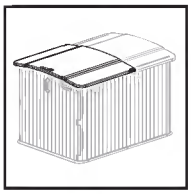

ES: Deslice el panel del techo delantero (J) hacia delante hasta la posición de cerrado. En el exterior de la caseta de almacenamiento, en ambos lados, encaje una abrazadera de techo exterior (M) sobre el panel de techo delantero y el panel de techo trasero (I).

NOTA: Coloque las abrazaderas exteriores del techo con el texto en la parte inferior.

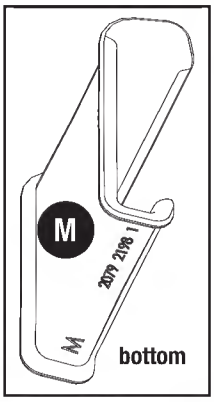

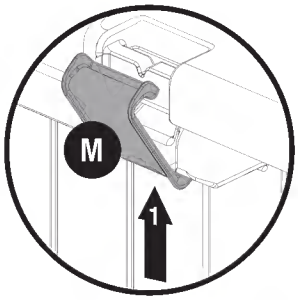

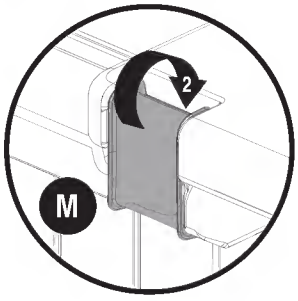

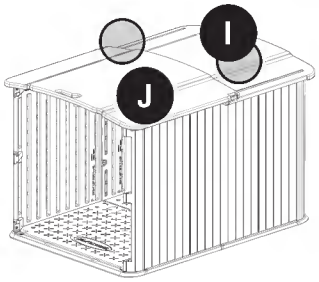

23

FR: Enclencher la fixation de porte inférieure gauche (R) en place, au bas du panneau latéral avant gauche (F).

ES: Encaje el retén inferior (R) de la puerta izquierda en su sitio en la parte inferior del panel lateral izquierdo delantero (F).

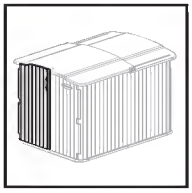



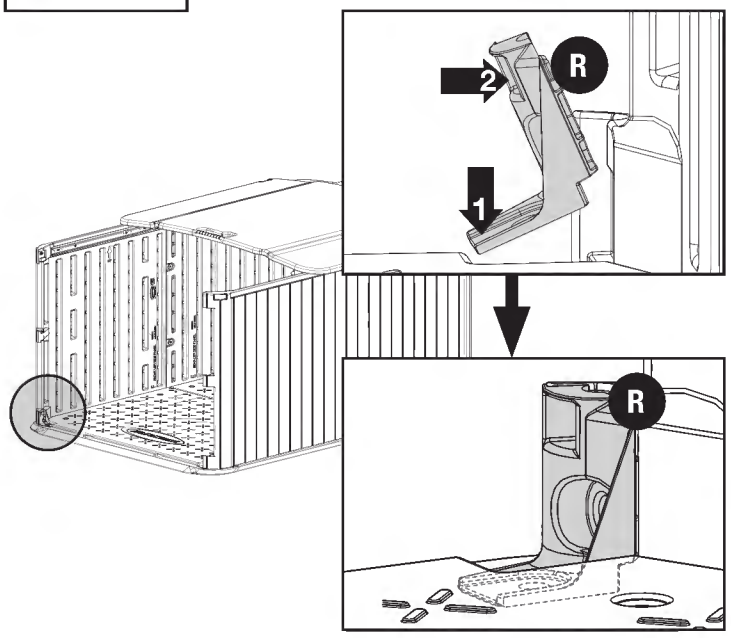

24

FR: Au moyen de l'outil Easy Driver (DD), fixer la fixation de porte inférieure gauche (R) avec deux boulons Easy Bolt (EE). **NE PAS** serrer exagérément.

ES: Con la herramienta Easy Driver (DD), fije el retén inferior (R) de la puerta izquierda con dos pernos Easy Bolt (EE). **NO** apriete más de lo necesario.

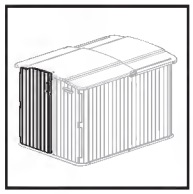

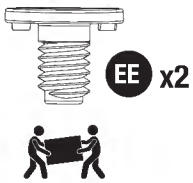

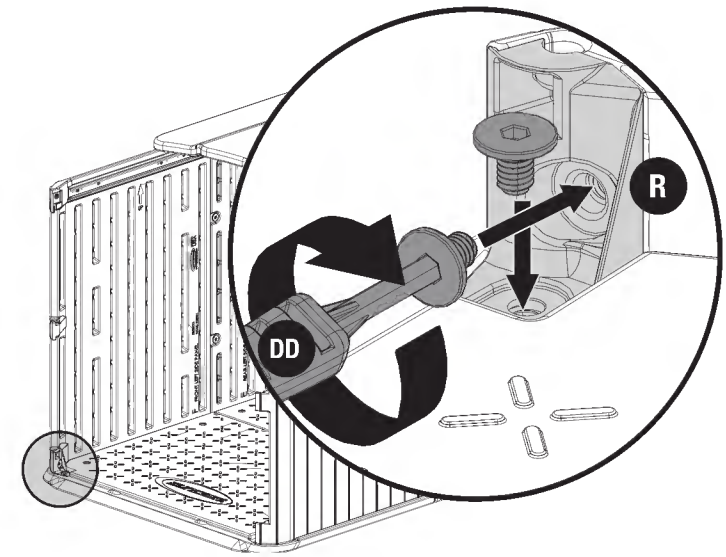

25

FR: Insérer la porte de gauche (G) dans le panneau latéral avant gauche (F).

ES: Inserte la puerta izquierda (G) en el panel lateral delantero izquierdo (F).

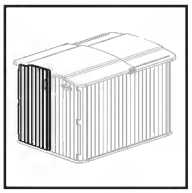

26

FR: Au moyen de l'outil Easy Driver (DD), fixer la fixation de porte supérieure gauche (P) avec un boulon Easy Bolt (EE). NE PAS serrer exagérément.

ES: Con la herramienta Easy Driver (DD), fije el retén superior (P) de la puerta izquierda con un perno Easy Bolt (EE). NO apriete más de lo necesario.

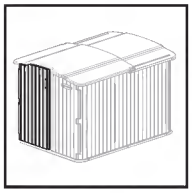

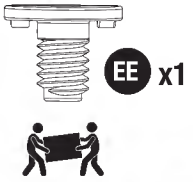

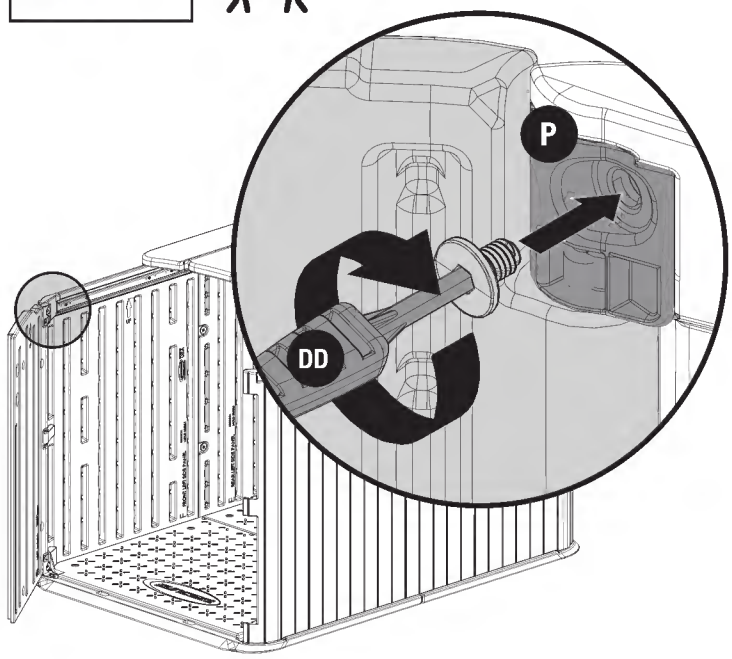

27

FR: Répéter les étapes 23 à 26 pour l'installation de la porte de droite en utilisant les pièces suivantes : fixation de porte inférieure droite (N), porte de droite (H) et fixation de porte supérieure droite (Q).

ES: Repita los pasos 23 a 26 para instalar la puerta derecha utilizando las piezas del retenedor inferior (N) de la puerta derecha, puerta derecha (H) y retenedor superior (Q) de la puerta derecha.

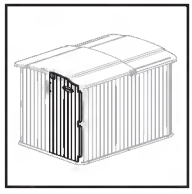

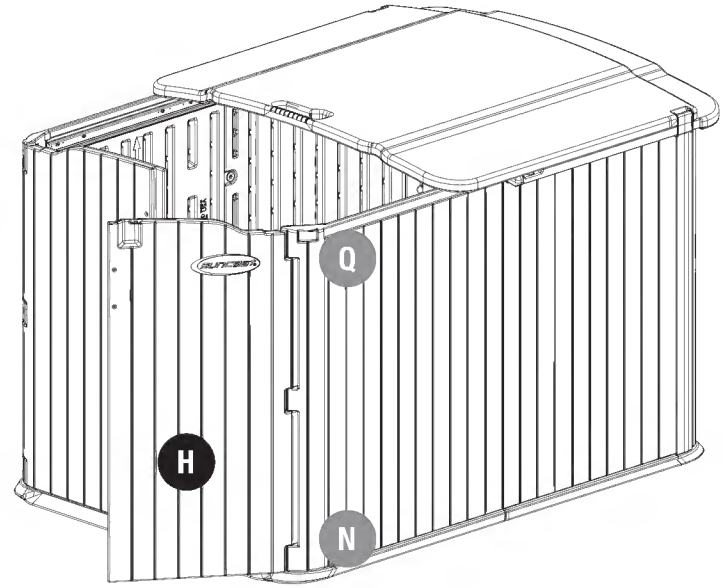

28

FR: Fixer chacune des poignées (V) sur les portes gauche (G) et droite (H) avec deux vis (BB) et deux rondelles (FF).

ES: Instale las manijas (V) a las puertas izquierda (G) y derecha (H) con dos tornillos (BB) y dos arandelas (FF) en cada una.

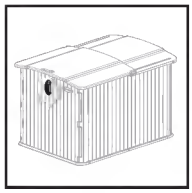



BB x4



FF x4

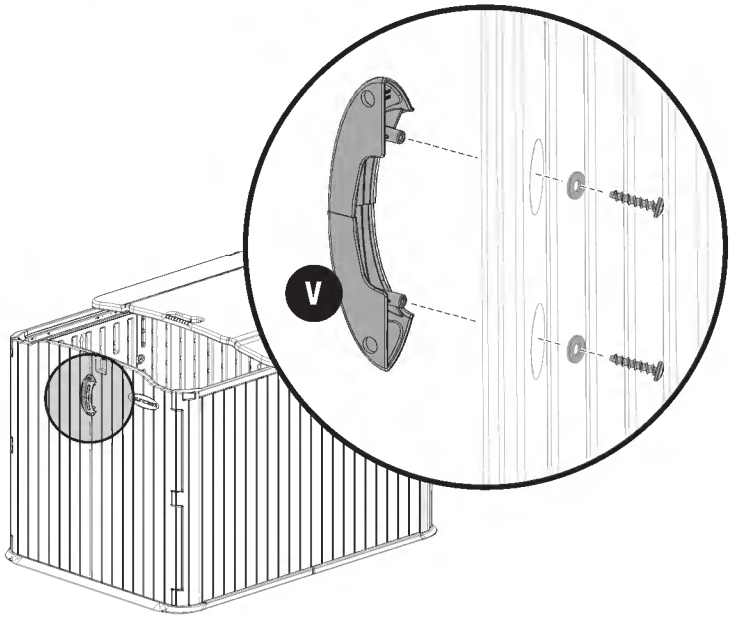

29

FR: Pour verrouiller la remise de manière sûre, l'utilisation d'un cadenas de 5/16 po est recommandée.

NOTE : Cadenas non compris. Pour maintenir la validité de la garantie, la remise doit être cadenassée en tout temps lorsqu'elle n'est pas utilisée.

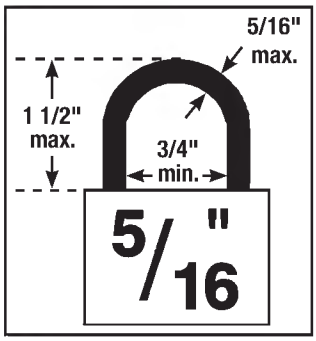

ES: Para cerrar la unidad de manera segura, se recomienda un candado de 5/16 de pulg.

NOTA: No se incluye el candado. Para mantener la cobertura de la garantía, el producto debe cerrarse con candado en todo momento cuando no se utilice.

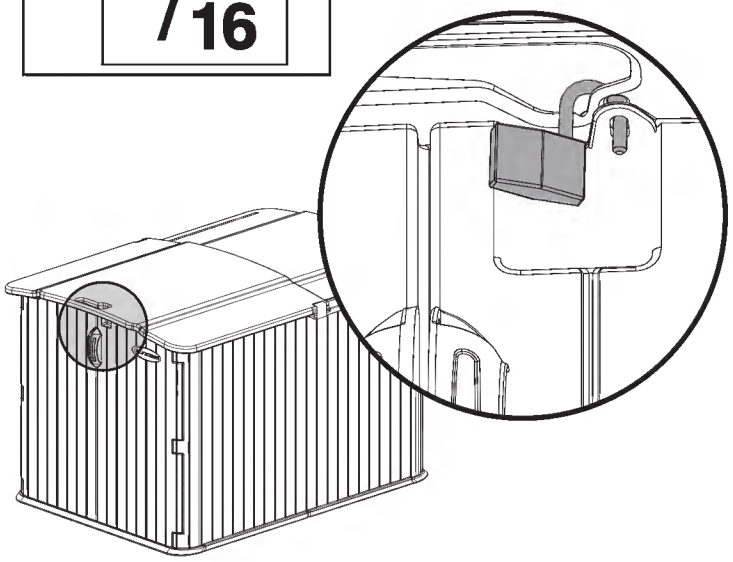


suncast®