AUFBAUANLEITUNG
RÜCKWAND WOODSTOCK®

(GB) Assembly instructions for Woodstock® back wall
(FR) Notice de montage de la paroi arrière du Woodstock®
(NL) Montagehandleiding voor Woodstock® achterwand
(ES) Instrucciones de montaje de la pared trasera del Woodstock
(IT) Istruzioni di montaggio per la parete posteriore Woodstock
(DK) Monteringsvejledning til Woodstock® bagvæg
(SE) Monteringsanvisningar för Woodstock®-bakvägg
(NO) Monteringsanvisning for Woodstock® bakvegg
(PL) Instrukcja montażu tylnej ściany Woodstock®
(SK) Návod na montáž zadnej steny Woodstock®
(SI) Navodila za sestavo zadnje stene Woodstock®
(CZ) Montážní návod pro zadní stěnu Woodstock®
(HU) A Woodstock® hátfal összeszerelési útmutatója
(HR) Upute za montažu stražnje stijenke Woodstock®



QUALITÄT AUS
ÖSTERREICH

WICHTIGE PUNKTE
FÜR DEN AUFBAU!

VORLIEGENDE AUFBAUANLEITUNG ZEIGT DEN ZUSAMMENBAU DER RÜCKWAND FÜR DEN „WOODSTOCK 230“ ; SIE GILT SINNGEMÄSS AUCH FÜR DIE GRÖSSE 150 UND 300. FÜR EINIGE MONTAGESCHRITTE BENÖTIGEN SIE 1 BIS 2 HELFER.

GB These assembly instructions show how to assemble the back wall for the „Woodstock 230“; they also apply to sizes 150 and 300. For some assembly steps you will need 1 or 2 helpers.

FR Cette notice de montage montre comment assembler la paroi arrière du Woodstock 230 ; Cela vaut aussi pour les tailles 150 et 300. Pour certaines étapes de montage, vous aurez besoin d'être à deux ou trois.

NL Deze handleiding laat zien hoe u de achterwand voor de „Woodstock 230“ monteert; ze geldt ook voor de maten 150 en 300. Voor sommige montagestappen heeft u 1 of 2 personen hulp nodig.

ES Estas instrucciones de montaje muestran cómo montar la pared trasera del „Woodstock 230“; también son válidas para los tamaños 150 y 300. Para algunos pasos de montaje necesitará 1 ó 2 ayudantes.

IT Queste istruzioni di montaggio mostrano come assemblare la parete posteriore del „Woodstock 230“; valgono anche per le misure 150 e 300. Per alcune fasi di montaggio sono necessari 1 o 2 aiutanti.

DK Denne monteringsvejledning viser, hvordan du samler bagvæggen til „Woodstock 230“; den gælder også for størrelserne 150 og 300. Til nogle af monteringstrinene har du brug for 1 eller 2 hjælpere.

SE Dessa monteringsanvisningar visar hur man monterar bakväggen för „Woodstock 230“; de gäller även för storlekarna 150 och 300. För vissa monteringssteg behöver du 1 eller 2 medhjälpare.

NO Denne monteringsanvisningen viser hvordan du monterer bakveggen til „Woodstock 230“; den gjelder også for størrelsene 150 og 300. Du trenger 1 eller 2 hjelpere for noen monteringstrinn.

PL Ta instrukcja montażu pokazuje, jak zamontować tylną ścianę do „Woodstock 230”; dotyczą one również rozmiarów 150 i 300. Do niektórych czynności montażowych będziesz potrzebować 1 lub 2 pomocników.

SK Tento montážny návod ukazuje, ako zostaviť zadnú stenu pre „Woodstock 230“; platia aj pre veľkosti 150 a 300. Na niektoré montážne kroky budete potrebovať 1 alebo 2 pomocníkov.

SI Navodila za montažo prikazujejo montažo zadnje plošče za „Woodstock 230“; velja tudi za velikosti 150 in 300, za nekatere korake sestavljanja, boste potrebovali enega ali dva pomočnika.

CZ Tento montážní návod ukazuje, jak sestavit zadní stěnu pro „Woodstock 230“; platí také pro velikosti 150 a 300. Pro některé montážní kroky budete potřebovat 1 nebo 2 pomocníky.

HU Ez az összeszerelési útmutató a „Woodstock 230“ hátsó falának összeszerelését mutatja be; de értelemszerűen a 150-es és 300-as méretre is vonatkozik. Egyes összeszerelési lépésekhez 1 vagy 2 segítőre lesz szüksége.

HR Ove upute za sastavljanje pokazuju kako sastaviti stražnju stijenku za „Woodstock 230“; vrijede i za veličine 150 i 300. Za neke korake sastavljanja trebat će vam 1 ili 2 pomoćnika.

VERWENDEN SIE BEI DER MONTAGE ARBEITSHANDSCHUHE!
UM KRATZER ZU VERMEIDEN, VERWENDEN SIE BITTE GEEIGNETE UNTERLAGEN!

GB Wear working gloves! Please use a suitable underlay to avoid scratches!

FR Portez des gants de travail! Pour éviter les rayures, utilisez les supports appropriés!

NL Handschoenen gebruiken! Om krassen te voorkomen raden wij u aan er iets onder te leggen!

ES Utilice unos guantes de trabajo. Por favor, coloque en el suelo una base protectora adecuada para evitar posibles arañazos.

IT Utilizzare guanti da lavoro. Utilizzare una base adatta per evitare graffi!

DK Brug arbejdshandsker! Benyt venligst et passende underlag for at undgå skrammer!

SE Använd arbetshandskar under monteringen! Använd lämpliga underlag för att undvika repor!

NO Bruk arbeidshansker! Bruk et passende underlag for å unngå riper!

PL Podczas montażu proszę używać rękawice ochronne. Chronić powierzchnię lakierowaną przed zarysowaniami.

SK Používajte pracovné rukavice! Prosím, použite vhodnú podložku, aby ste zabránili poškriabaniu!

SI Uporabite delovne rokavice! Uporabite ustrezno podlago, da se izognete praskam!

CZ Při montáži používejte pracovní rukavice! Použijte vhodné podložky, abyste se vyhnuli poškrábání!

HU Szerelésnél használjon védőkesztyűt! A karcolások elkerülése érdekében használjon megfelelő alátéteket!

HR Nosite radne rukavice! Upotrijebite odgovarajuće podlago, da se izognete praskam!



ACHTEN SIE AUF EINE STURMSICHERE BODENVERANKERUNG! NICHT BEI WIND AUFBAUEN!



(GB) Please make sure the product is anchored in a storm-proof manner! Do not assembly in windy condition!
(FR) Veillez à ce que le sol soit ancré de manière à résister aux tempêtes! Ne pas procéder au montage dans des conditions venteuses !
(NL) Zorg voor een stormbestendige bodem verankering! Niet opbouwen in winderige omstandigheden!
(ES) Asegúrese de que el suelo cuente con un anclaje a prueba de tormentas. ¡No se instalen en condiciones de viento!
(IT) Assicuratevi che il pavimento sia ancorato a prova di tempesta! Non montare in condizioni di vento!
(DK) Vær opmærksom på at produktet forankres stormsikkert samt! Bør ikke monteres ved kraftig vind!
(SE) Se till att markförankringen är stormsäker! Genomför inte monteringen när det blåser!
(NO) Forsikre deg om at produktet er ordentlig forankret på en storm sikker måte! Ikke monter når det blåser mye!
(PL) Zwróć uwagę na wiatroodporne zakotwiczenie w ziemi! Nie montować przy silnym wietrze!
(SK) Dbajte na podlahové ukotvenie proti víchrici! Nerobte montáž pri vetre!
(SI) Prepričajte se, da je izdelek zasidran zaradi neviht! Ne sestavljajte v vetrovnem stanju!
(CZ) Zkontrolujte podlahové ukotvení odolné proti bouři! Nenechávejte ve větru otevřené a nezajištěné!
(HU) Figyeljen a padló viharbiztos rögzítésére! Ne szélben építse fel!
(HR) Molimo osigurajte da je proizvod usidren na oluju! Ne montirajte u vjetrovitom stanju!

SCHRAUBVERBINDUNGEN GRUNDSÄTZLICH ERST AM ENDE DER MONTAGE FESTZIEHEN!

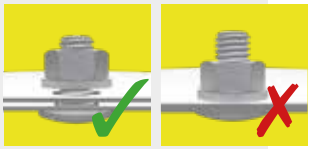

(GB) Nuts not to be tightened before the end of assembly!
(FR) Ne serrer les écrous à fond qu´à la fin du montage!.
(NL) Schroeven pas aan het einde van de montage vastdraaien!
(ES) En principio, no apriete fijamente las tuercas hasta que no haya terminado de montar la caseta.
(IT) I dadi devono essere serrati a fondo soltanto alla fine del montaggio!
(DK) Møtrikkerne må ikke strammes før slutningen af opsætningen!
(SE) Dra alltid åt skruvförbanden först i slutet av monteringen!
(NO) Muttere som ikke skal strammes til før monteringen er ferdig!
(PL) Śruby dokręcić ostatecznie dopiero po zakończeniu montażu.
(SK) Matica doťahujte až pred koncom montáže!
(SI) Matic ne privijte pred koncem montaže!
(CZ) Matice dotahujte až před koncem montáže!
(HU) A csavarokat mindig csak az összeszerelés végén kell erősen meghúzni!
(HR) Matice ne treba stezati prije kraja montaže!

MASSSTABSGETREUE ABBILDUNGEN DER ZU VERWENDENDEN SCHRAUBEN! (M 1:1)

(GB) Scale drawing 1:1 of the screws in use
(FR) Reproduction selon l´échelle 1:1.
(NL) Afbeelding : schaal 1:1 (ware grootte)
(ES) Reproducción a escala 1:1 de los tornillos que se utilizan para el montaje.
(IT) Immagine in scala delle viti da utilizzare!
(DK) Skala tegning af skruer er 1:1
(SE) Skalenliga ritningar av skruvarna som ska användas:
(NO) Måltegning 1: 1 av skruene som er i bruk
(PL) Skalowane ilustracje używanych śrub:
(SK) Mierka výkresu 1: 1 použitých skrutiek
(SI) Risba v merilu 1: 1 uporabljenih vijakov
(CZ) Měřítko výkresu 1: 1 použitých šroubů
(HU) A felhasználandó csavarok méretarányos ábrái:
(HR) Crtež veličine 1: 1 vijaka koji se koriste



M4 x 10



4,2 x 13

ZUR EINFACHEREN MONTAGE KÖNNEN SIE MUTTER UND BEILAGSCHEIBE IM STECKSCHLÜSSEL POSITIONIEREN.

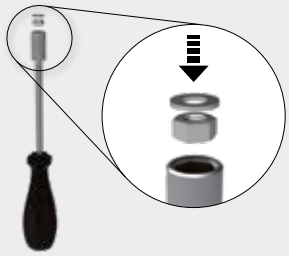

(GB) For easier assembly, you can position the nut and washer in the nut driver.

(FR) Pour faciliter le montage, veuillez positionner directement la rondelle et l'écrou directement sur le tournevis.

(NL) Om de montage te vergemakkelijken kunt u de moer en de sluitring in de dopsleutel plaatsen.

(ES) Para facilitar el montaje, puede colocar la tuerca y la arandela en la boca del destornillador.

(IT) Per un montaggio più semplice è possibile posizionare il dado e la rondella nella chiave a bussola.

(DK) For let montage, kan du isætte møtrik og spændeskive i skruetrækkeren.

(SE) För enklare montering kan du placera muttern och brickan i hylsnyckeln.

(NO) For enklere montering kan du plassere mutteren og skiven i skrutrekkeren.

(PL) W celu ułatwienia montażu można umieścić nakrętkę i podkładkę w kluczu nasadowym

(SK) Pre jednoduchú montáž môžete maticu a podložku vložiť do nástrčkového kľúča.

(SI) Za lažjo montažo lahko matico in podložko namestite v akumolatorski izvijač.

(CZ) Pro snadnější montáž můžete umístit matici a podložku do nástrčného klíče

(HU) A könnyebb szerelés érdekében helyezze az anyát és az alátétet a csőkulcsba.

(HR) Da biste olakšali montažu, maticu i podlošku možete postaviti u akumulatorski odvijač.

PFLEGE UND WARTUNG!

Keine aggressiven Chemikalien wie z.B. Chlor oder Streusalz lagern! **Keine scheuernden Reinigungsmittel verwenden!**

Sonnenmilch und andere Cremen mit Wasser und Seife entfernen!

Laub vom Dach regelmäßig entfernen! Dachgully kontrollieren!

Schraubverbindungen regelmäßig kontrollieren!

(GB) Care and maintenance: Do not store aggressive substances i.e. chlorine or road salt! Remove suntan lotion or any other creams with soap and water! Do not use abrasive cleaning agents! Keep the roof free of leaves! Check roof gully! Check screw connections regularly!

(FR) Entretien et maintenance: Ne pas stocker de produits chimiques (chlore, sel,etc...)! Nettoyez uniquement avec de l´eau les crèmes solaires et autres crèmes (pas de nettoyant chimique). Ne pas utiliser de produits nettoyant abrasifs! Débarrassez vous régulièrement des feuilles mortes sur le toit! Vérifiez la gouttière du toit ! Vérifiez régulièrement les raccords à vis!

(NL) Onderhoud: Geen chemicaliën in de berging opslaan! Zonnebrandolie/melk en andere cremes met water en glansmiddel verwijderen. Gebruik geen schuurmiddelen! Regelmatig bladeren van dak verwijderen! Controleer de dakgoot! Controleer regelmatig de schroefverbindingen!

(ES) Cuidado y mantenimiento: No almacene productos químicos agresivos dentro de la caseta como por ejemplo cloro y sal antiescarcha. Evite dejar huellas o restos de cremas solares sobre la chapa. Limpie la caseta siempre con agua y jabón. No utilice ningún producto para fregar. En general, evite siempre cualquier producto químico para limpiar la caseta. Mantenga el tejado libre de hojas secas. Compruebe el desagüe del tejado . Aplique aceite en la cerradura y las bisagras una vez al año. ¡Comprueba las conexiones de los tornillos regularmente!

(IT) Manutenzione: Non lasciare prodotti chimici aggressivi (come ad esempio cloro o sale per strade) all'interno della casetta! Rimuovere crema solare e altre creme con acqua e brillantante! Non utilizzare detergenti contenenti sostanze aggressive! Mantenere il tetto libero da foglie! Controllare la grondaia! Lubrificare la serratura e le cerniere a cadenza annuale! Controllare regolarmente i collegamenti a vite!

(DK) Pleje og vedligeholdelse: Opbevar ikke aggressive stoffer dvs. Klor eller vejsalt! Fjern solcreme eller andre typer af creme med vand og rensemiddel! Brug ikke aggressive rengøringsmidler! Hold taget fri for blade! Kontroller tagafløb! ! Smør låsen årligt! Kontroller skruesamlinger jævnligt!

(SE) Skötsel och underhåll: Förvara inga aggressiva kemikalier som klor eller vägsalt öppet! Ta bort solkräm och andra krämer med tvål och vatten. Använd inte slipande rengöringsmedel! Ta bort löv från taket regelbundet! Kontrollera takavloppet! Kontrollera avloppsrännan! Olja låset årligen! Kontrollera skruvanslutningarna regelbundet!

(NO) Stell og vedlikehold: ikke oppbevar aggressive stoffer, dvs. klor eller veisalt! Fjern solkrem eller andre kremer med vann og skyllemiddel! Ikke bruk slipende rengjøringsmidler! Hold taket fritt for blader! Sjekk takrenna! Smør låsen en gang i året! Kontroller skrueforbindelsene regelmessig!

(PL) Pielęgnacja i konserwacja: Nie przechowywać chemikaliów jak związki chloru lub sól drogowa. Ewentualne zabrudzenia usuwać mydłem i wodą. Nie używaj ściernych środków czyszczących! Regularnie usuwaj liście z dachu! Sprawdź wylot rynny! Co roku smaruj zamek!

(SK) Starostlivosť a údržba: Neskladujte agresívne látky, napr. chlór alebo posypovú soľ! Opaľovací krém alebo iné krémy odstráňte vodou a leštidlom! Nepoužívajte abrazívne čistiace prostriedky! Udržujte strechu bez lístia! Skontrolujte odkvapové žľaby! Raz ročne premažte zámky! Pravidelne kontrolujte skrutkové spoje!

(SI) Nega in vzdrževanje: Ne shranjujte agresivnih snovi, npr. Klora ali cestne soli! Losjon za sončenje ali druge kreme odstranite z vodo in sredstvom za izpiranje! Ne uporabljajte abrazivnih čistil! Na strehi naj ne bo listja! Preverite žleb! Ključavnico namažite enkrat letno! Redno preverjajte vijačne povezave!

(CZ) Péče a údržba: Neskladujte agresivní látky, např. chlor nebo posypovou sůl! Opalovací krém nebo jiné krémy odstraňte vodou a leštidlem! Nepoužívejte abrazivní čisticí prostředky! Udržujte střechu bez listí! Zkontrolujte okapové žlaby! Jednou ročně promažte zámky! Pravidelně kontrolujte šroubové spoje!

(HU) Ápolás és karbantartás: Ne tároljon semmiféle agresszív vegyszert, mint pl.: klórt vagy sót bontatlan állapotban! Távolítsa el a naptejet és az egyéb krémeket víz és szappan használatával. Ne használjon súrolószereket! Rendszeresen távolítsa el a leveleket a tetőről! Ellenőrízze a tetőn lévő esővízelvezetőt! Évente olajozza be a zárat! Rendszeresen ellenőrizze a csavarokat!

(HR) Njega i održavanje: Ne skladištite agresivne tvari, tj. Klor ili cestovnu sol! Losion za sunčanje ili bilo koje druge kreme uklonite vodom i sredstvom za ispiranje! Ne koristite abrazivna sredstva za čišćenje! Krov ne ostavljajte bez lišća! Provjerite oluk! Podmažite bravu jednom godišnje! Redovito provjeravajte vijčane spojeve!

UMGANG MIT BESCHÄDIGTEN TEILEN!

Verbauen Sie keine beschädigten Teile! Falls Sie Beschädigungen feststellen, müssen diese vorab inkl. aussagekräftiger Bilder an uns gemeldet werden. Durch den Verbau gelten die Teile als akzeptiert.

GB Handling of damaged parts: Do not install damaged parts! If you note damages, they must be reported to us in advance, including meaningful pictures. The parts are considered accepted by the installation.

FR Manipulation des pièces endommagées: N'installez pas de pièces endommagées ! Si vous découvrez des dommages, vous devez nous en informer à l'avance, en nous envoyant des photos significatives. Après le montage, les pièces sont considérées comme acceptées.

NL Omgaan met beschadigde onderdelen: Monteer géén beschadigde onderdelen! Als u schade ontdekt, moet dit vooraf aan ons worden gemeld, inclusief duidelijke foto's. Als u de beschadigde onderdelen toch monteert, dan heeft u hiermee het product '"geaccepteerd".

ES Manejo de partes dañadas: Por favor, NO instale partes dañadas, Si descubre algún daño, debe informarnos con antelación, incluyendo fotos claras de los daños. Las piezas se consideran aceptadas si se realiza su la instalación.

IT Gestione di parti danneggiate: Non installare parti danneggiate! Se si rivela un danno, questo deve essere segnalato in anticipo per mail con materiale fotografico a supporto del reclamo. Se si procede all´installazione delle parti danneggiate, Biohort si riserva il diritto di respingere il reclamo.

DK Håndtering af beskadigede dele: Brug ikke beskadigede dele! Hvis du opdager nogen skade, skal dette rapporteres til os på forhånd, herunder meningsfulde billeder. Dele betragtes som accepteret gennem installationen.

SE Hantering av skadade delar: Använd inte skadade delar! Om du upptäcker några skador måste detta rapporteras till oss i förväg, inklusive meningsfulla bilder. Delarna anses accepterade när de installeras.

NO Håndtering av ødelagte deler: Ikke monter ødelagte deler! Hvis du registrerer skader, må du rapportere dette til oss, og sende bilder av de skadde delene. Hvis skadde deler blir montert, anses de som akseptert av montøren.

PL POSTĘPOWANIE Z USZKODZONYMI CZĘŚCIAMI Nie używaj uszkodzonych części! W przypadku stwierdzenia jakichkolwiek uszkodzeń należy je zgłosić wraz ze szczegółowymi zdjęciami. Elementy uszkodzone zainstalowane uważane są za zaakceptowane.

SK Zaobchádzanie s poškodenými dielmi: V prípade že zistíte nejaké poškodenia, musia nám byť tieto nahlásené aj s príslušnými fotografiami. V prípade zabudovania budú diely považované za akceptované.

SI Ravnanje s poškodovanimi deli: Poškodovanih delov ne nameščajte! Če opazite škodo, nam je to treba sporočiti vnaprej, vključno s slikami. Namestitev šteje, kot da so deli sprejeti.

CZ Manipulace s poškozenými částmi: Pokud zjistíte poškození, musíte nám to nahlásit předem, včetně průkazných obrázků. Díly jsou považovány za přijaté jejich instalací.

HU A sérült alkatrészek kezelése: Ha bármilyen sérülést észlel, a sérült elemeket képekkel igazolva jeleni kell felénk. A beépítéssel, az elemeket elfogadottnak tekintjük.

HR Rukovanje oštećenim dijelovima: Nemojte postavljati oštećene dijelove! Ako primijetite štetu, morate nam je prijaviti unaprijed, uključujući značajne slike. Instalacija smatra da su dijelovi prihvaćeni.

HALTEN SIE WÄHREND DES ZUSAMMENBAUS ALLE MITGELIEFERTEN KLEINTEILE ODER VERPACKUNGSMATERIALIEN FERN VON KLEINKINDERN!

Bauteile weisen scharfe Kanten auf oder stehen vor, achten Sie während der Montage und bei der täglichen Nutzung darauf.

GB Keep all supplied small parts or packaging materials away from small children during assembly. Components have sharp edges or protrude, pay attention to them during assembly and during daily use.

FR Gardez toutes les petites pièces ou les matériaux d'emballage fournis hors de portée des enfants pendant le montage. Les pièces d´assemblage peuvent être tranchantes, faites-y attention lors de l'assemblage et de l'utilisation quotidienne.

NL Houd alle kleine onderdelen of verpakkingsmaterialen die worden mee geleverd uit de buurt van kleine kinderen tijdens de montage. Onderdelen hebben scherpe randen of steken uit, let op bij de montage en bij het dagelijks gebruik.

ES Mantenga todas las piezas pequeñas o materiales de embalaje suministrados lejos de los niños durante el montaje. Los componentes tienen bordes afilados o salientes, preste atención a ellos durante el montaje y durante el uso diario.

IT Tenere tutte le piccole parti o i materiali d'imballaggio forniti lontano dalla portata dei bambini durante il montaggio. I componenti hanno spigoli vivi o sporgenti, prestare attenzione ad essi durante il montaggio e durante l'uso quotidiano.

DK Hold alle leverede smådele og emballage utilgængeligt for børn under montagen.Komponenter har skarpe kanter eller stikker ud, vær opmærksom på dem under montering og under daglig brug.

SE Håll alla medföljande smådelar och förpackningsmaterial borta från småbarn under monteringen. Komponenterna kan ha vassa kanter eller utstickande delar, var uppmärksam på detta vid montering och daglig användning.

NO OBS: Hold alle smådeler og emballasjemateriale borte fra små barn under montering. Komponentene har skarpe kanter eller noe som stikker ut, vær oppmerksom på dette under monteringen og under den daglig bruken.

PL ZACHOWAJ WSZYSTKIE MAŁE CZĘŚCI PODCZAS MONTAŻU LUB MATERIAŁY OPAKOWANIA Z DALA OD MAŁYCH DZIECI. Elementy mają ostre lub wystające krawędzie, należy zwracać na to uwagę podczas montażu i codziennego użytkowania.

SK Udržujte počas montáže všetky dodané malé diely a obalové materiály mimo dosahu malých detí. Komponenty majú ostré hrany alebo vyčnievajúce časti. Dbajte na to počas montáže a každodenného používania.

SI POZOR: Med montažo naj bodo vsi dobavljeni majhni deli ali embalažni materiali oddaljeni od majhnih otrok. Sestavni deli imajo ostre robove ali pa štrlijo, bodite pozorni nanje med sestavljanjem in med vsakodnevno uporabo.

CZ Během montáže udržujte všechny malé dodávané díly nebo obalové materiály mimo dosah malých dětí. Díly mají ostré hrany nebo vyčnívají, věnujte jim pozornost při montáži a každodenním používání, aby nedošlo k úrazu.

HU Az összeszerelés során kisgyerekektől tartsa távol az apró alkatrészeket valamint a csomagolóanyagokat. A szerelés és a napi használat során ügyeljen az éles szélekre valamint a kiálló részekre.

HR PAŽNJA: Tijekom montaže držite sve isporučene male dijelove ili materijale za pakiranje podalje od male djece. Sastavni dijelovi imaju oštre rubove ili strše, obratite pažnju na njih tijekom montaže i tijekom svakodnevne uporabe.

ORANGE EINGEFÄRBTE TEILE SIND IN DEN JEWEILIGEN AUFBAUSCHRITTEN ZU DEMONTIEREN!



GB Parts coloured in orange need to be disassembled in the respective construction step!
FR Les pièces de couleur orange doivent être démontées au cours des étapes de montage correspondantes!
NL Oranje gekleurde onderdelen moeten in de desbetreffende bouwstappen los geschroefd worden!
ES Las piezas de color naranja deben desmontarse en los pasos de montaje correspondientes.
IT Le parti di colore arancione devono essere smontate nelle rispettive fasi di assemblaggio!
DK De dele som skal demonteres er markeret med orange!
SE Orangemarkerade delar ska demonteras i respektive monteringssteg!
NO Deler i fargen oransje må demonteres i det respektive konstruksjonstrinnet!
PL Elementy w kolorze pomarańczowym należy w poszczególnych krokach zdemontować!
SK Diely oranžovo sfarbené je nutné v príslušnom konštrukčnom kroku rozobrať!
SI Oranžno obarvane dele je treba razstaviti v ustreznem koraku gradnje!
CZ Díly oranžově zbarvené je nutné v příslušném konstrukčním kroku rozebrat!
HU A narancssárga elemeket a megfelelő szerelési lépésekben kell szétszerelni!
HR Dijelove obojene narančastom bojom potrebno je rastaviti u odgovarajućem koraku izrade!

HAUS - SYMBOL:

Betreffendes Bauteil wurde vom WoodStock demontiert und wird wieder beim Aufbau der Rückwand benötigt.



GB Shed - symbol: The component in question was dismantled from the WoodStock and is needed again when assembling the back wall.
FR Symbole maison : l'élément en question a été démonté du WoodStock et sera à nouveau nécessaire lors du montage de la paroi arrière.
NL Huis - symbool: Het betreffende onderdeel is uit de WoodStock gedemonteerd en is weer nodig bij de bouw van de achterwand.
ES Símbolo Casa: El componente en cuestión se desmontó del WoodStock y se necesita de nuevo al montar la pared trasera.
IT Casa - simbolo: Il componente in questione è stato smontato dal WoodStock ed è necessario per il montaggio della parete posteriore.
DK Hus - symbol: Den pågældende komponent blev afmonteret fra WoodStock og er nødvendig igen, når bagvæggen skal monteres.
SE Hus - symbol: Komponenten i fråga demonterades från WoodStock och behövs igen när man monterar bakväggen.
NO Hus - symbol: Den aktuelle komponenten ble demontert fra WoodStock og er nødvendig igjen ved montering av bakveggen.
PL Domek - symbol: Przedmiotowy element został zdemontowany z WoodStock i jest ponownie potrzebny do montażu tylnej ściany.
SK Prístrešok - symbol: Príslušný komponent bol demontovaný z WoodStock a je opäť potrebný pri montáži zadnej steny.
SI Hiša - simbol: Komponenta je bila odstranjena iz WoodStocka in je pri sestavljanju zadnje stene ponovno potrebna.
CZ Přístřešek - symbol: Dotyčný díl byl demontován z WoodStock a je pak potřeba znovu při montáži zadní stěny.
HU Ház - szimbólum: A szóban forgó alkatrész a WoodStockból lett leszerelve, és a hátsó fal összeszerelésekor újra szükség van rá.
HR Šupa - simbol: predmetna komponenta je demontirana s WoodStocka i ponovno je potrebna prilikom sastavljanja stražnje stijenke.

DEMONTAGE BAUTEILE

Dismantling parts - Démonter le ressort à gaz - Demontage onderdeel - Componente de desmontaje - Smontaggio componente - Komponent der demonteres - Demonteringskomponent - Demonteringsdel - Część do demontażu - Demontáž súčasti - Demontažni del - Demontáž součásti - Szétszerelési alkatrész - Demontažni dio



DEMONTAGE BAUTEILE

Dismantling parts - Démonter le ressort à gaz - Demontage onderdeel - Componente de desmontaje - Smontaggio componente - Komponent der demonteres - Demonteringskomponent - Demonteringsdel - Część do demontażu - Demontáž súčasti - Demontažni del - Demontáž součásti - Szétszerelési alkatrész - Demontažni dio

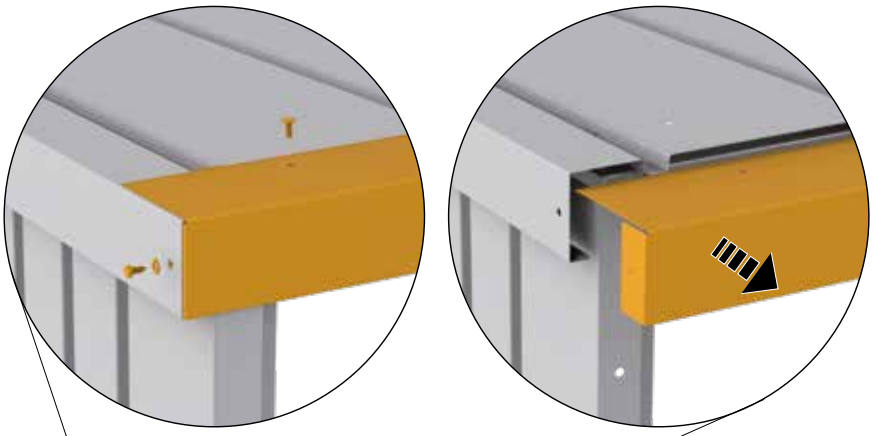

Schrauben demontieren!

- GB Remove the screws!
- FR Démonter les vis!
- NL Schroef de schroeven los!
- ES Desmontar los tornillos!
- IT Smontare le viti!
- DK Demonter skruer!
- SE Demontera skruvar!
- NO Demonter skruene!
- PL Zdemontować śruby!
- SK Odmontujte skrutky!
- SI Prosimo, razstavite vijake!
- CZ Odmontujte šrouby!
- HU A csavarokat kicsavarni!
- HR Molimo rastavite vijke!

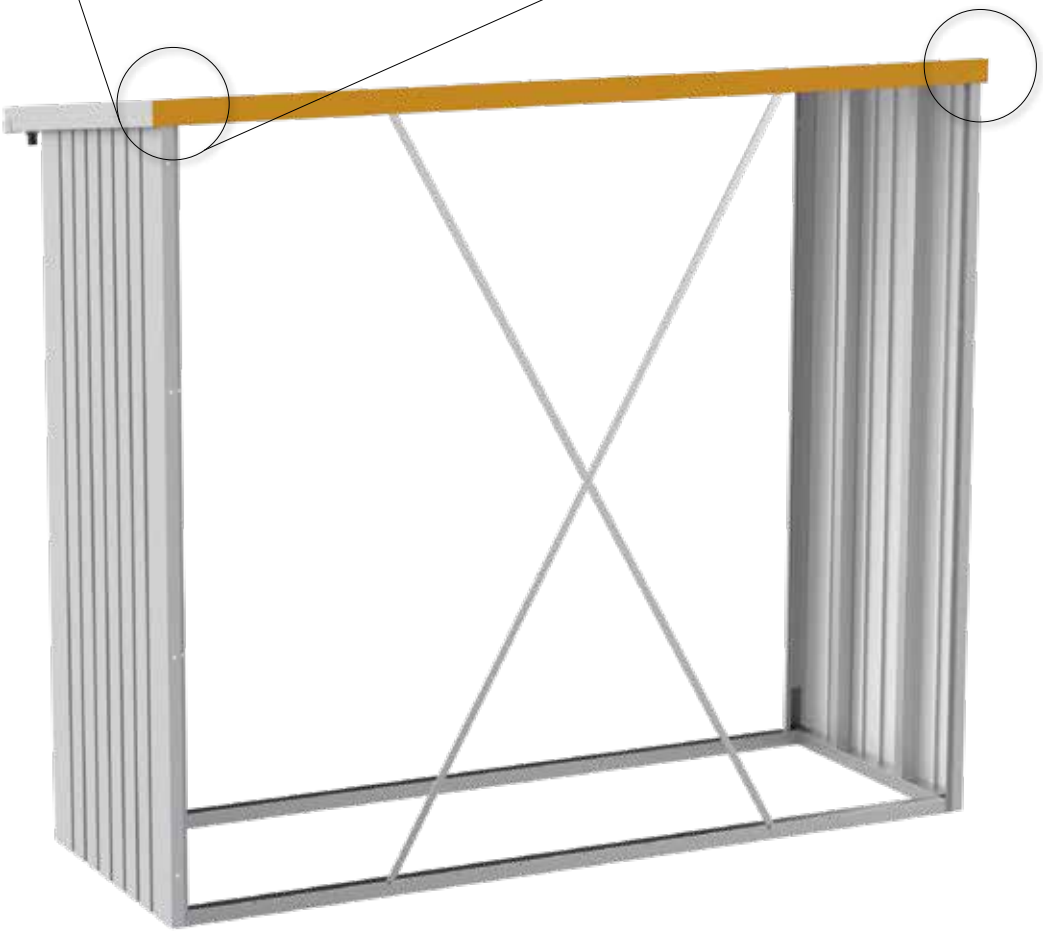



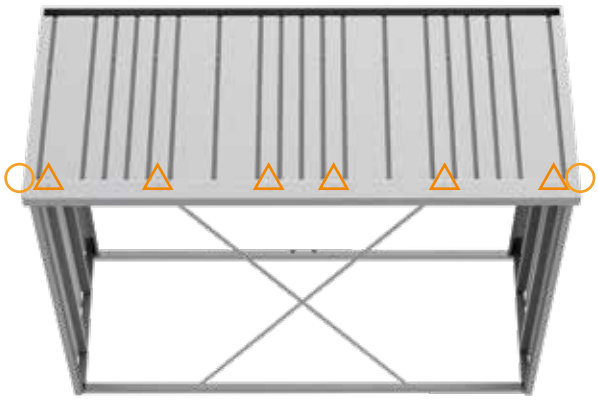

DEMONTAGE BAUTEILE

Dismantling parts - Démonter le ressort à gaz - Demontage onderdeel - Componente de desmontaje - Smontaggio componente - Komponent der demonteres - Demonteringskomponent - Demonteringsdel - Część do demontażu - Demontáž súčasti - Demontažni del - Demontáž součásti - Szétszerelési alkatrész - Demontažni dio

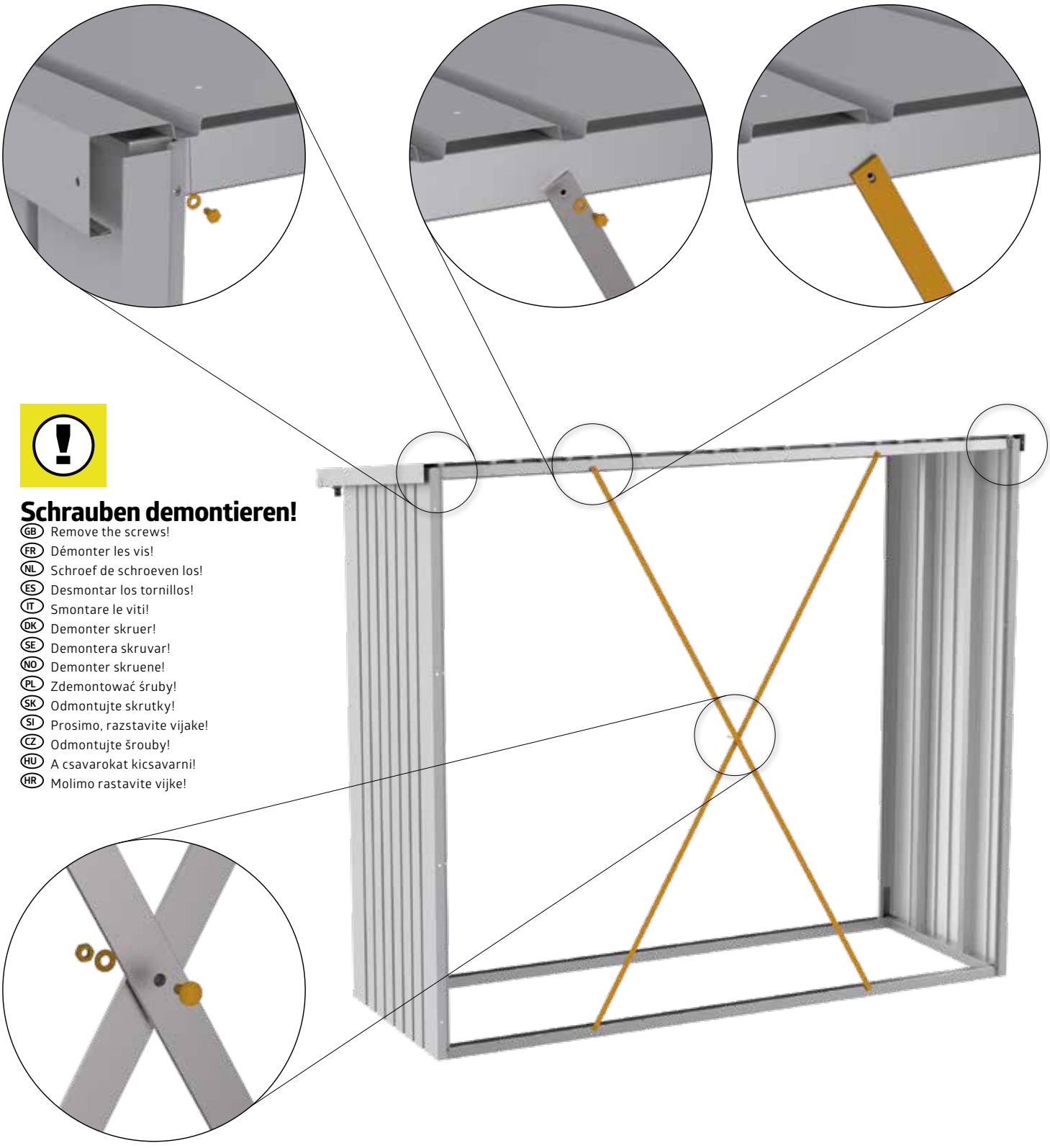

Schrauben demontieren!

- GB Remove the screws!
- FR Démonter les vis!
- NL Schroef de schroeven los!
- ES Desmontar los tornillos!
- IT Smontare le viti!
- DK Demonter skruer!
- SE Demontera skruvar!
- NO Demonter skruene!
- PL Zdemontować śruby!
- SK Odmontujte skrutky!
- SI Prosimo, razstavite vijake!
- CZ Odmontujte šrouby!
- HU A csavarokat kicsavarni!
- HR Molimo rastavite vijke!

1. Ansicht Rückseite

Back side view - Vue arrière - Rugaanzicht - Vista trasera - Vista posteriore - Se bagside

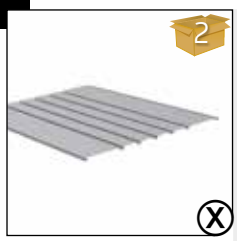

150: 2x
230: 3x
300: 4x



150: 6x
230: 8x
300: 10x



150: 18x
230: 26x
300: 34x

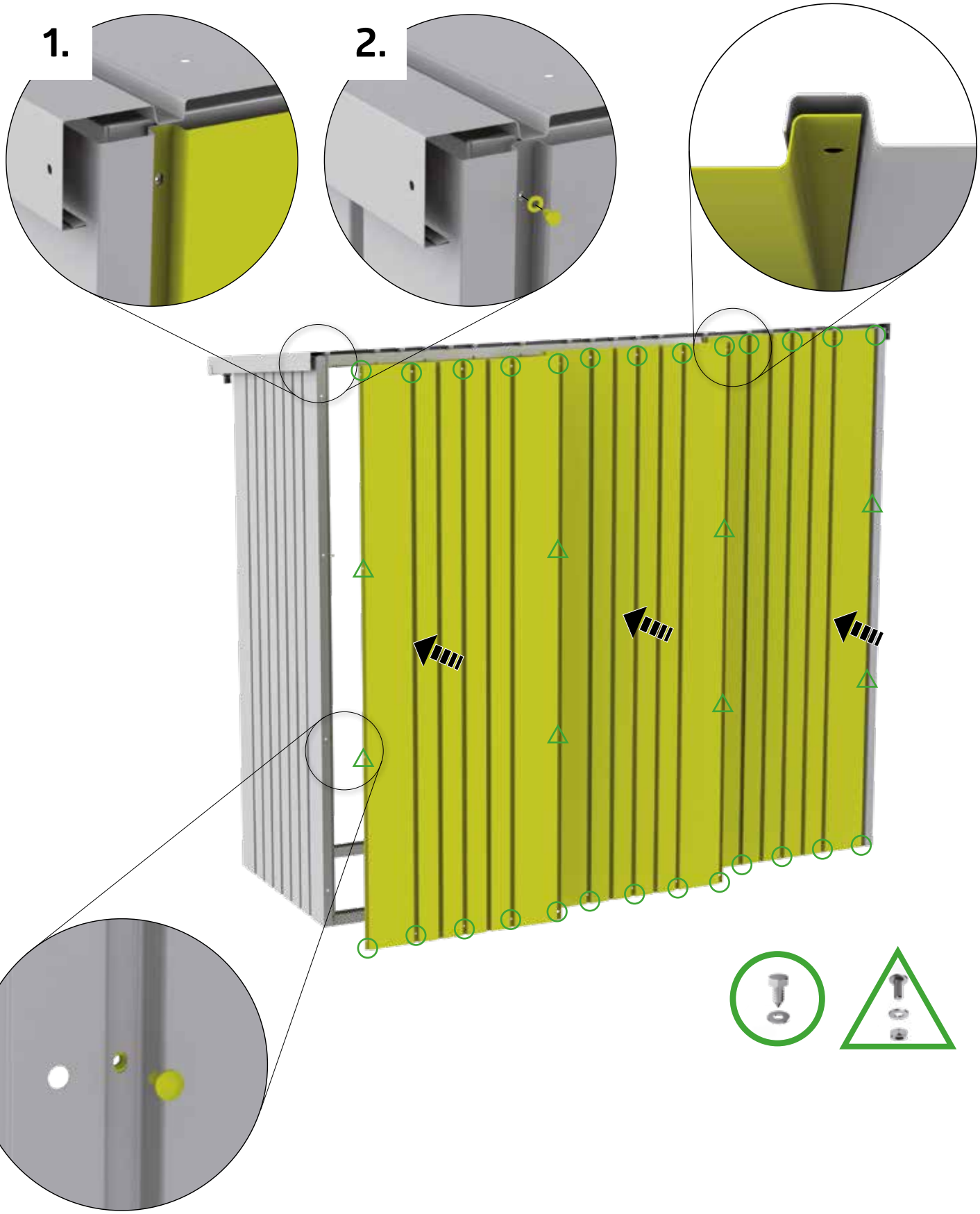

2. Ansicht Rückseite

Back side view - Vue arrière - Rugaanzicht - Vista trasera - Vista posteriore - Se bagside

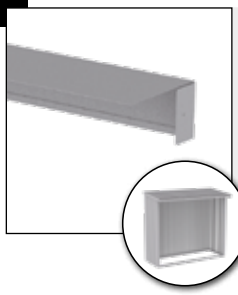

150: 1x
230: 1x
300: 1x



150: 4x
230: 6x
300: 8x



150: 2x
230: 2x
300: 2x

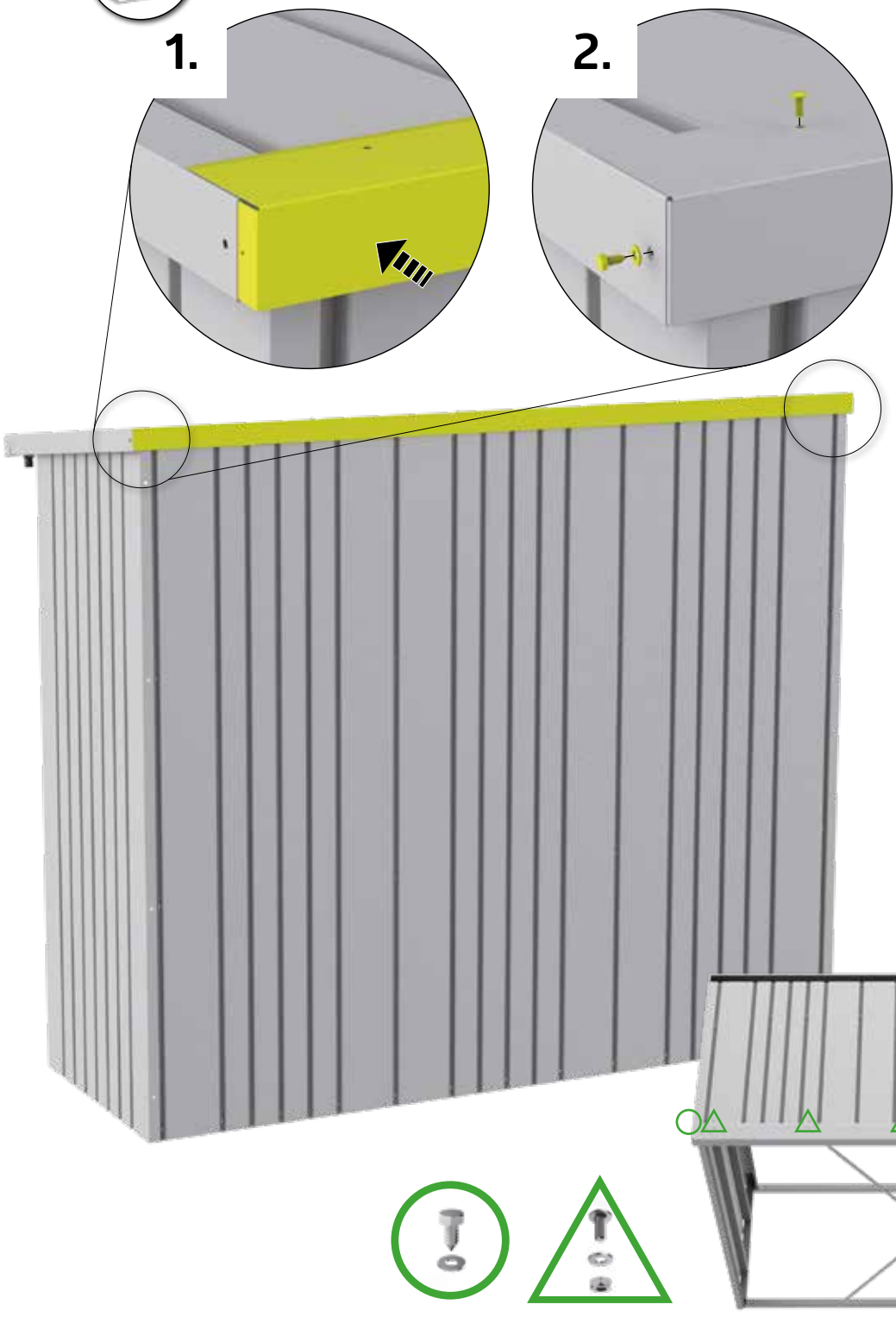

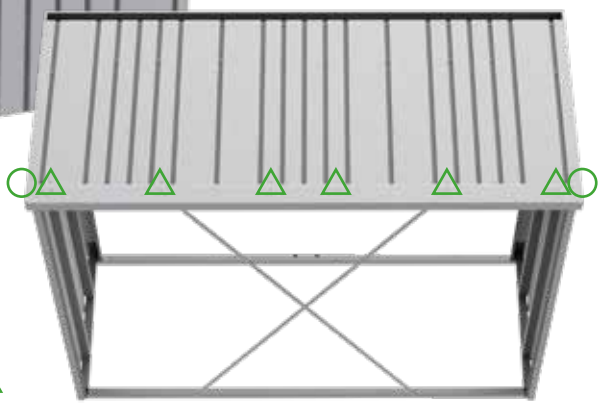

ZIEHEN SIE JETZT ALLE SCHRAUBVERBINDUNGEN FEST AN!

Tighten now all nuts and connections securely! - Serrez maintenant les vis à fond! - Draai nu alle schroeven vast! - Ahora puede apretar y fijar todos los tornillos y tuercas - Adesso serrare a fondo tutti i dadi - Fastspænd nu alle bolt-/skrueforbindelser! Dra nu åt alla skruvförband ordentligt! - Stram nå alle muttere og tilkoblinger! - Teraz dokręcić wszystkie śruby - Teraz utiahnite všetky spoje! - Zdaj varno privijte vse matice in povezave! - Nyní utáhněte všechny spoje! - Most húzza meg jól az összes csavart! - Sada čvrsto zategnite sve matice i spojeve!



GERÄTEHÄUSER – Setzen Sie auf Qualität & Langlebigkeit
GARDEN SHEDS – rely on quality & longevity



GARTENBOXEN – Outdoorboxen für Garten, Terrasse & Co.
OUTDOOR BOXES – outdoor boxes for garden, patio & more



FAHRRAD-GARAGEN – Fahrräder, Roller & Co sicher verstaut
BICYCLE STORAGE – for safe storage of bicycles, scooters & more



MÜLLTONNEN-BOXEN – Stylisch, praktisch & wartungsfrei
DUSTBIN STORAGE – stylish, practical & maintenance free



GARTEN-HELFER – Gartendesign in Bestform
GARDENING HELPERS – garden design at its best

Kontrollnummer:
Control-number / Contrôle-Qualité / Controlenummer:

Bei Reklamationen bitte anführen:
Kontrollnummer und Artikelnummer des reklamierten Teils.

GB: In case of complaint please indicate the control-number and the number of the item, which is subject of complaint.

F: Pour toutes réclamations: prière de joindre le numéro de contrôle et le numéro d'article de la pièce litigieuse.

NL: Bij reclamaties svp doorgeven: controlenummer en artikelnummer van het desbetreffende onderdeel.

biohort®

Biohort steht für
„LEBEN IM GARTEN“

Biohort stands for
„LIFE IN THE GARDEN“

follow us:
biohort
biohort
Biohort GmbH
Biohort GmbH

Biohort GmbH
Pürnstein 43, 4120 Neufelden, Österreich
Tel: +43
E-Mail:

Y3535112_0523 | Technische Änderungen, Druckfehler und Farbabweichungen vorbehalten.