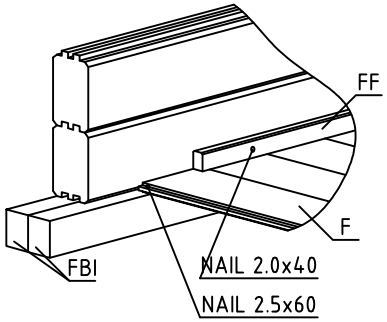

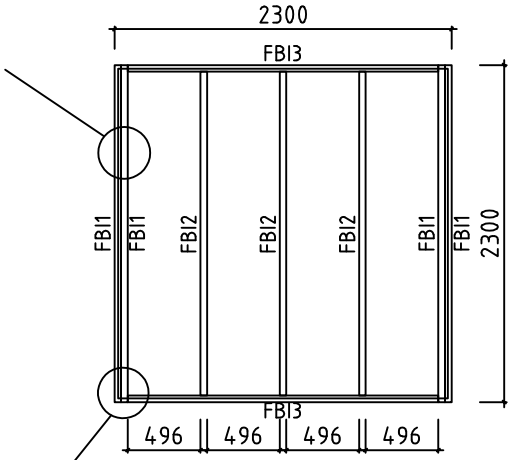

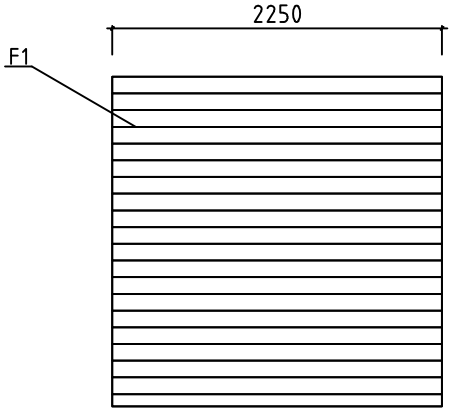

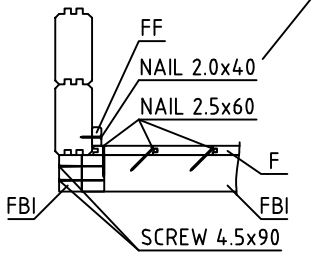

House	1005449 Kit de plancher bois 230x230	Sheet	1
Drawing	GROUNDPLAN	Scale	1:50
Material	45x70	Date	14.06.2023
Drawer	K.K.	File	1005449 Kit de plancher bois 230x230.dwg

Pos	1005449 Kit de plancher bois 230x230	Pcs.	Profil (mm)	L (mm)
FBI1	FLOORBEAMS-FUSSBODENBALKEN-POUTRES DE FONDATION IMPRÉGNÉS IMM	4	45x70	2300
FBI2	FLOORBEAMS-FUSSBODENBALKEN-POUTRES DE FONDATION IMPRÉGNÉS IMM	3	45x70	2210
FBI3	FLOORBEAMS-FUSSBODENBALKEN-POUTRES DE FONDATION IMPRÉGNÉS IMM	2	45x70	2120
F1	FLOORBOARD-FUSSBODENBRETT-PLANCHER or-oder-ou	26+1 20+1	88x18 114x18	2250
FF1	FLOOR FILLET-FUSSBODENLEISTE-BAGUETTE DE FINITION DE PLANCHER 		18x35	10.5
	NAIL-NAGEL-CLOUS FOR-FÜR-POUR FF1	35	ø2.0	40
	NAIL-NAGEL-CLOUS FOR-FÜR-POUR F1	135	ø2.5	60
	SCREWS-SCHRAUBEN-VIS FOR-FÜR-POUR FBI2	12	ø4.5	90
	SCREWS-SCHRAUBEN-VIS FOR-FÜR-POUR FBI1, FBI3	8	ø5.0	120

House 1005449 Kit de plancher bois 230x230	Material	File 1005449 Kit de plancher bois 230x230.dwg	Sheet 2