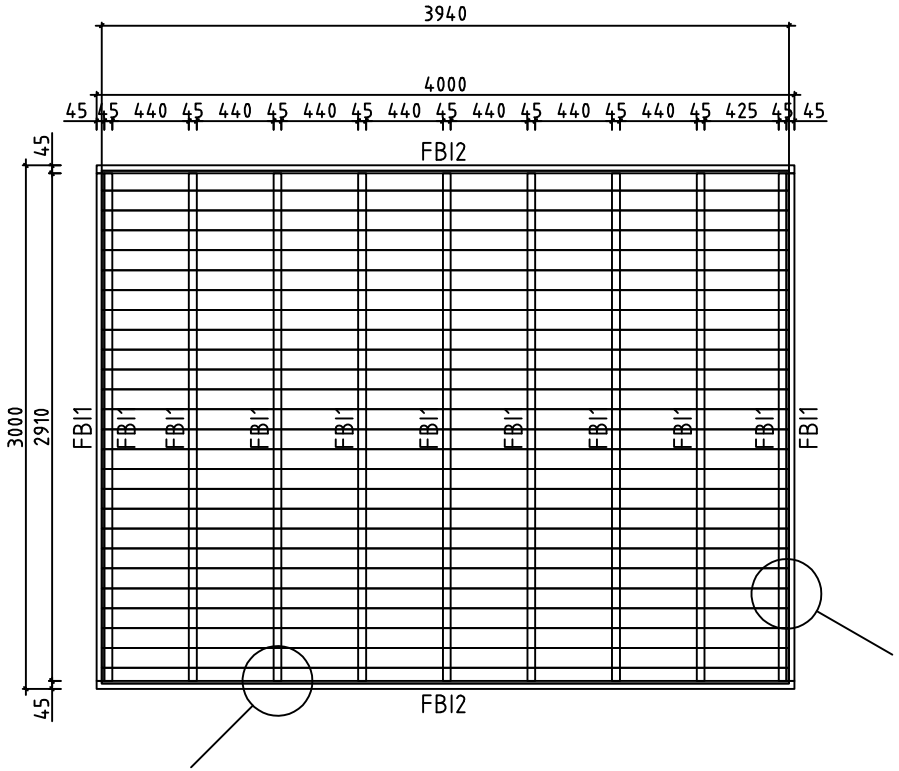

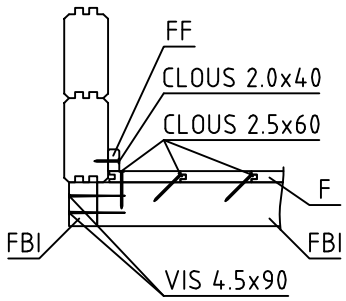

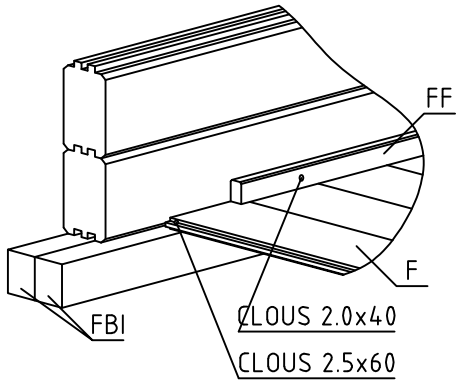

House	1006449 Kit de plancher bois 400x300 R5	Sheet	1
Drawing	FONDATION	Scale	1:35
Material	45x70, 18x114	Date	06.07.2023
Drawer	K.K.	File	1006449 Kit de plancher bois 400x300 R5.dwg

Pos	Spécification	PZS	Profile (mm)	L (mm)
FBI2	POUTRES DE FONDATION IMPRÉGNÉS IMM	2	45x70	4000
FBI1	POUTRES DE FONDATION IMPRÉGNÉS IMM	11	45x70	2910
F1	PLANCHER ou	26+1 34+1	18x114 18x88	3940
FF1	BAGUETTE DE FINITION DE PLANCHER		18x35	14.5m
	CLOUS POUR FF1	49	ø2.0	40
	CLOUS POUR F1	320	ø2.5	60
	VIS POUR FBI1, FBI2	60	ø4.5	90

House 1006449 Kit de plancher bois 400x300 R5	Material	File 1006449 Kit de plancher bois 400x300 R5.dwg	Sheet 2