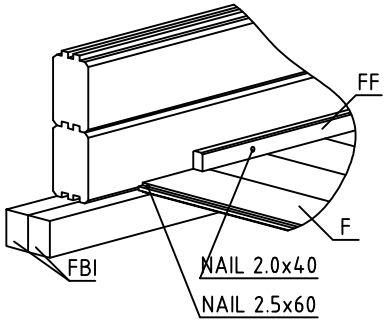


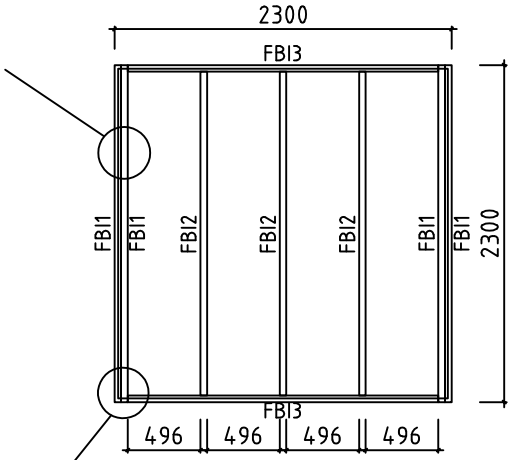


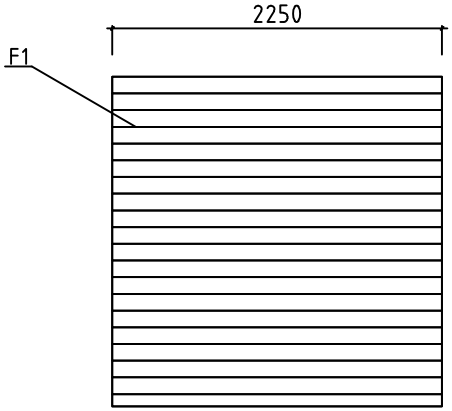


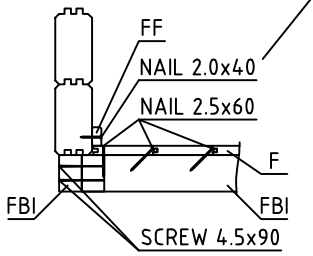


| | | | |
|---|---|---|---|
| House | 1005449 Kit de plancher bois 230x230 | Sheet | 1 |
| Drawing | GROUNDPLAN | Scale | 1:50 |
| Material | 45x70 | Date | 14.06.2023 |
| Drawer | K.K. | File | 1005449 Kit de plancher bois 230x230.dwg |

| Pos | 1005449 Kit de plancher bois 230x230 | Pcs. | Profil (mm) | L (mm) |
|---|---|---|---|---|
| FBI1 | FLOORBEAMS-FUSSBODENBALKEN-POUTRES DE FONDATION IMPRÉGNÉS  IMM | 4 | 45x70 | 2300 |
| FBI2 | FLOORBEAMS-FUSSBODENBALKEN-POUTRES DE FONDATION IMPRÉGNÉS  IMM | 3 | 45x70 | 2210 |
| FBI3 | FLOORBEAMS-FUSSBODENBALKEN-POUTRES DE FONDATION IMPRÉGNÉS  IMM | 2 | 45x70 | 2120 |
| F1 | FLOORBOARD-FUSSBODENBRETT-PLANCHER  or-oder-ou | 26+1<br>20+1 | 88x18<br>114x18 | 2250 |
| FF1 | FLOOR FILLET-FUSSBODENLEISTE-BAGUETTE DE FINITION DE PLANCHER  | | 18x35 | 10.5 |
| | NAIL-NAGEL-CLOUS<br>FOR-FÜR-POUR FF1  | 35 | ø2.0 | 40 |
| | NAIL-NAGEL-CLOUS<br>FOR-FÜR-POUR F1  | 135 | ø2.5 | 60 |
| | SCREWS-SCHRAUBEN-VIS<br>FOR-FÜR-POUR FBI2  | 12 | ø4.5 | 90 |
| | SCREWS-SCHRAUBEN-VIS<br>FOR-FÜR-POUR FBI1, FBI3  | 8 | ø5.0 | 120 |
| | | | | |
| | | | | |
| | | | | |
| | | | | |
| | | | | |
| | | | | |
| | | | | |
| | | | | |
| | | | | |
| | | | | |
| | | | | |
| | | | | |
| | | | | |
| | | | | |

| House 1005449 Kit de plancher bois 230x230 | Material | File 1005449 Kit de plancher bois 230x230.dwg | Sheet 2 |
|---|---|---|---|