NOTICE DE MONTAGE
LE HAVRE 400x300

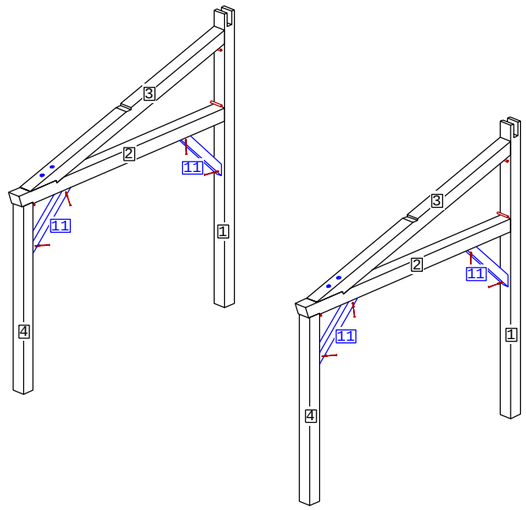

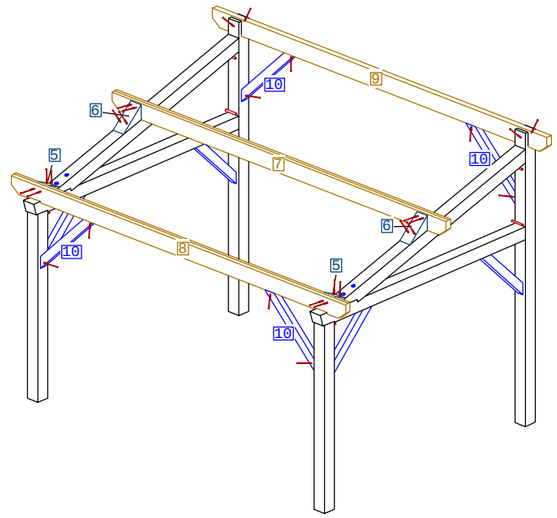

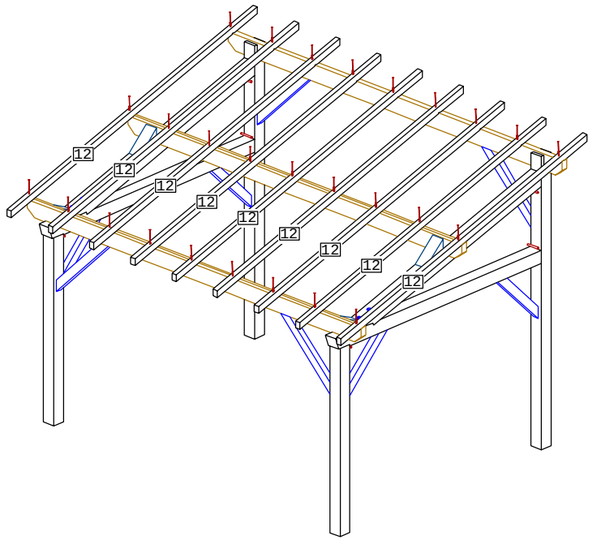

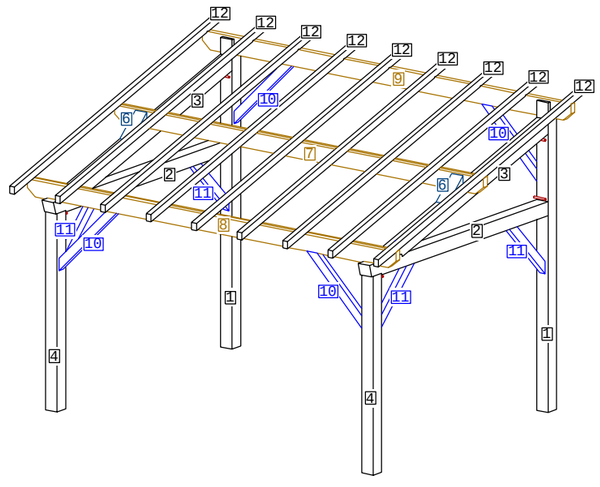



1:140*140*3243 -2PCS



2:140*140*2995 -2PCS



3:140*140*2949 -2PCS



4:140*140*2190 -2PCS



5:140*140*225 -2PCS



6:140*116*343 -2PCS

7:65*180*4500 -1PCS



8:65*180*4500 -1PCS



9:65*180*4500 -1PCS



10:65*90*990 -4PCS



11:65*90*849 -4PCS



12:58*70*3675 -9PCS

TOUSCHALETS
par Chalets Tendille

VIS 6/120 -70PCS
(Fournie)

CHEVILLE 18/160 -6PCS
(Fournie)







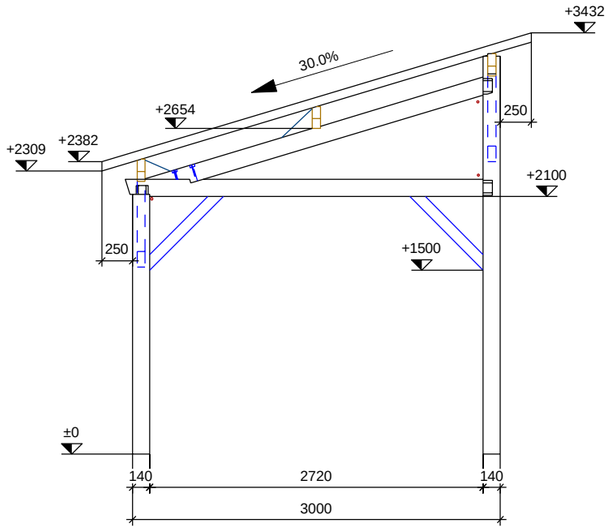

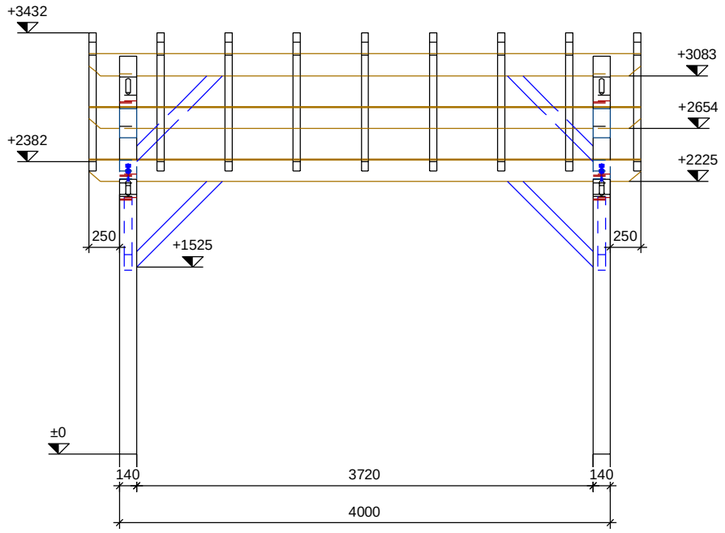

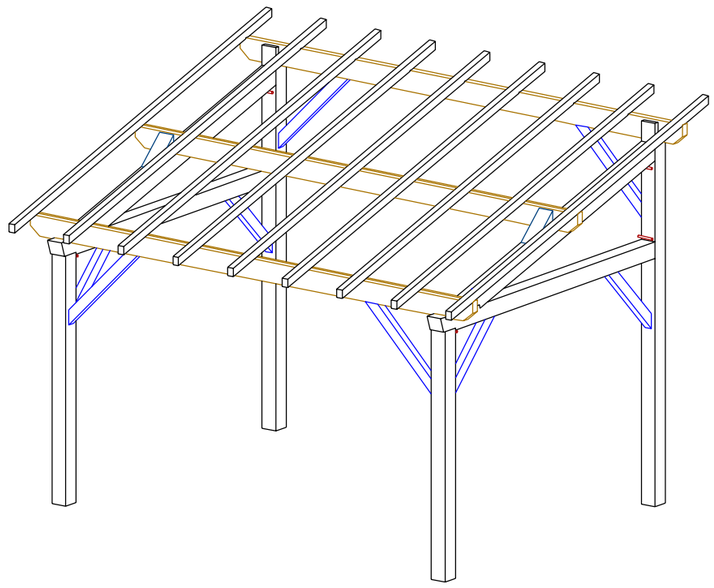

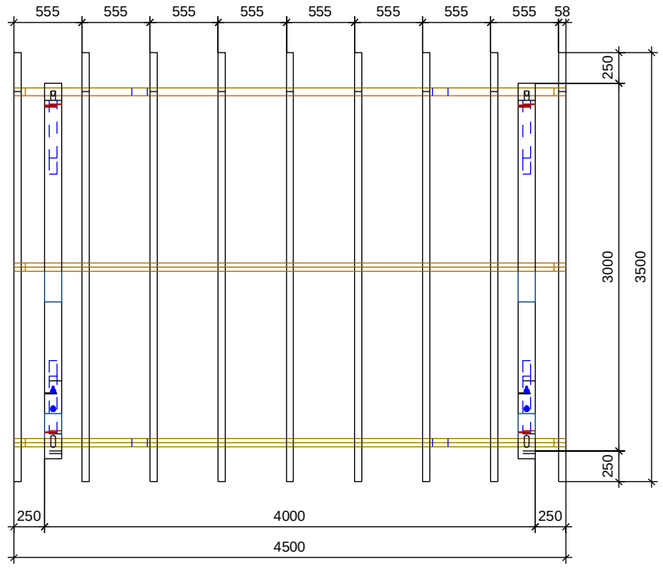

TOUSCHALETS
par Chalets Tendille

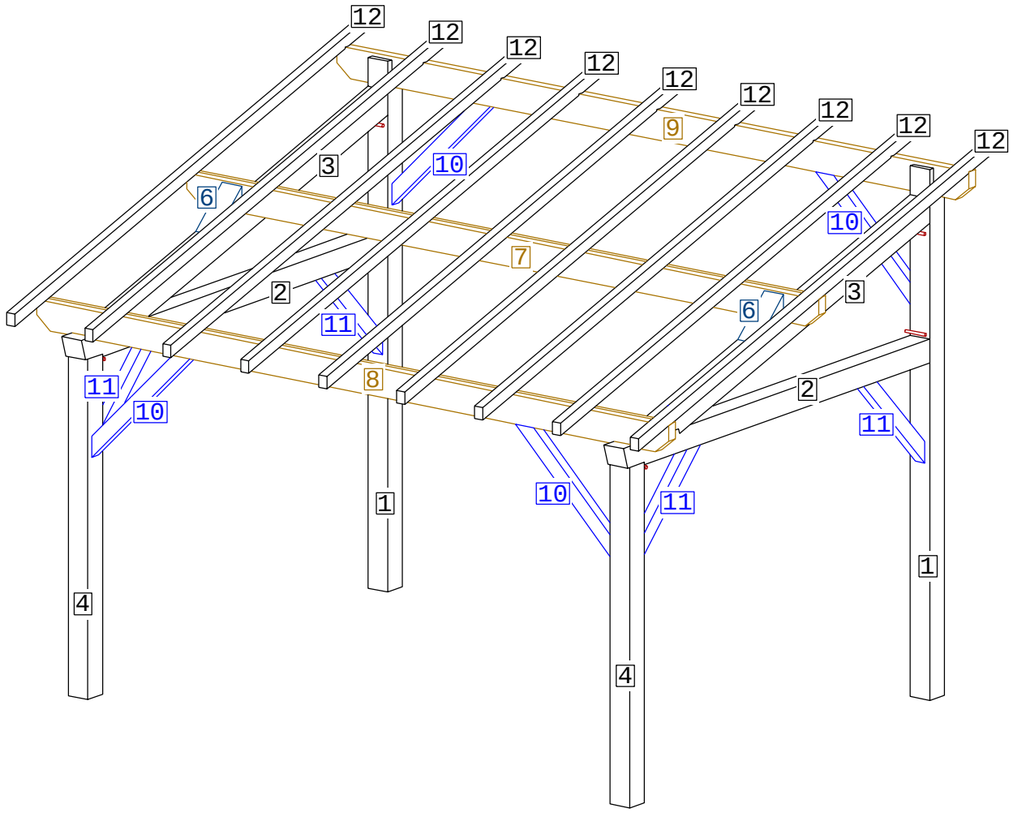

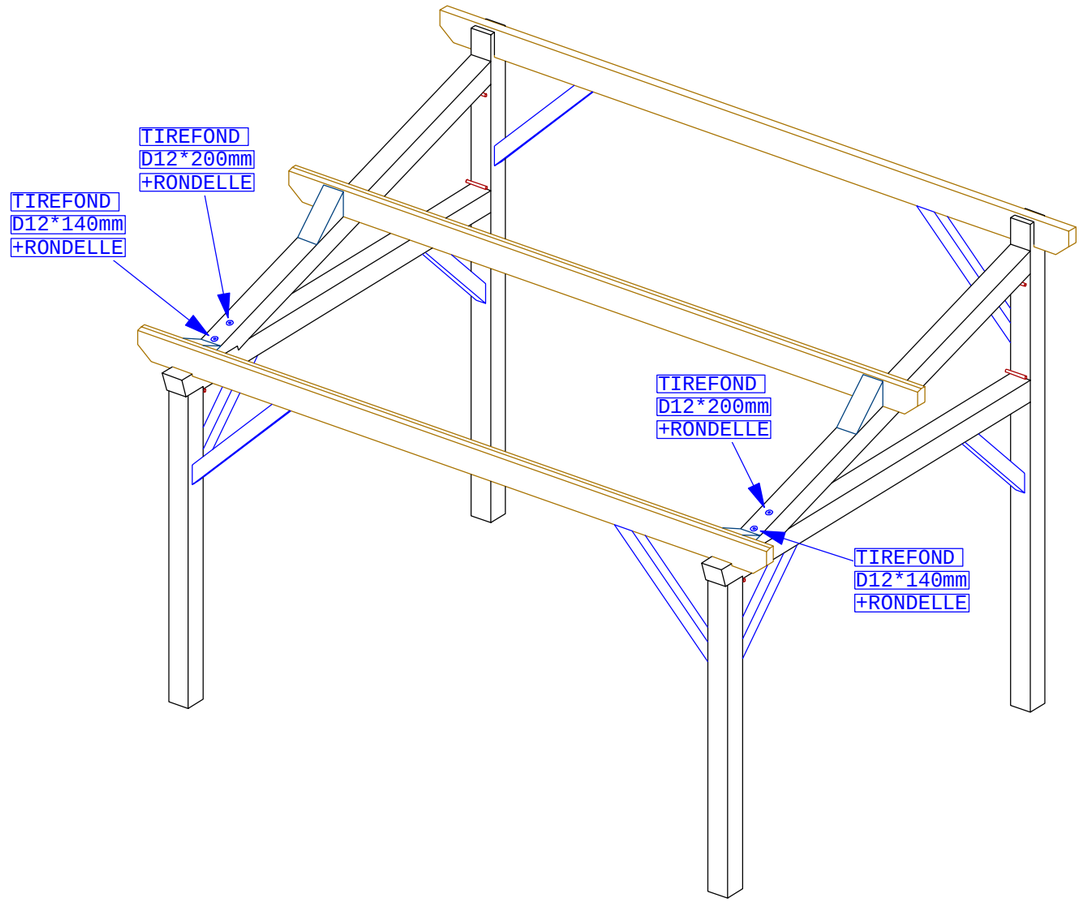

TOUSCHALETS
par Chalets Tendille

TOUSCHALETS

par Chalets Tendille