NOTICE DE MONTAGE
LE HAVRE 500x300

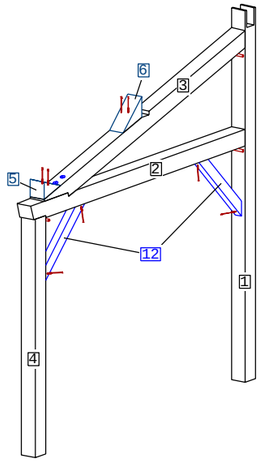

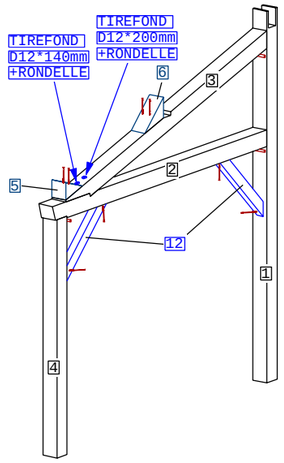

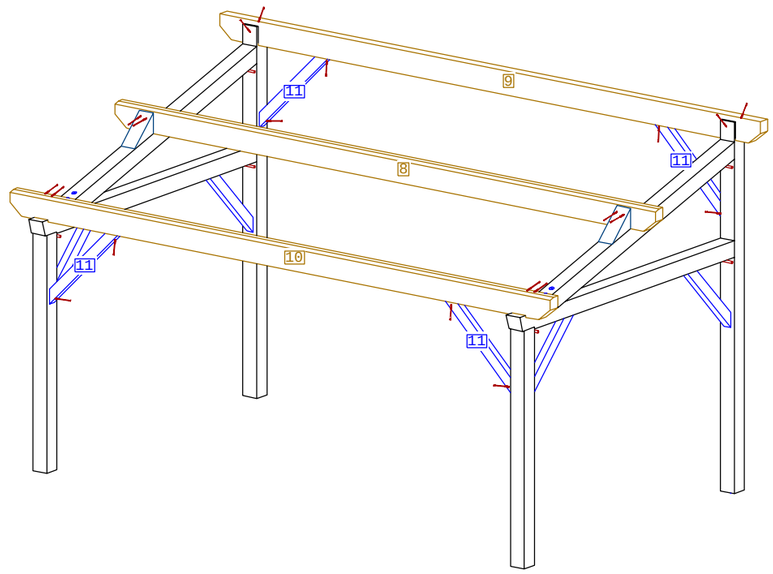

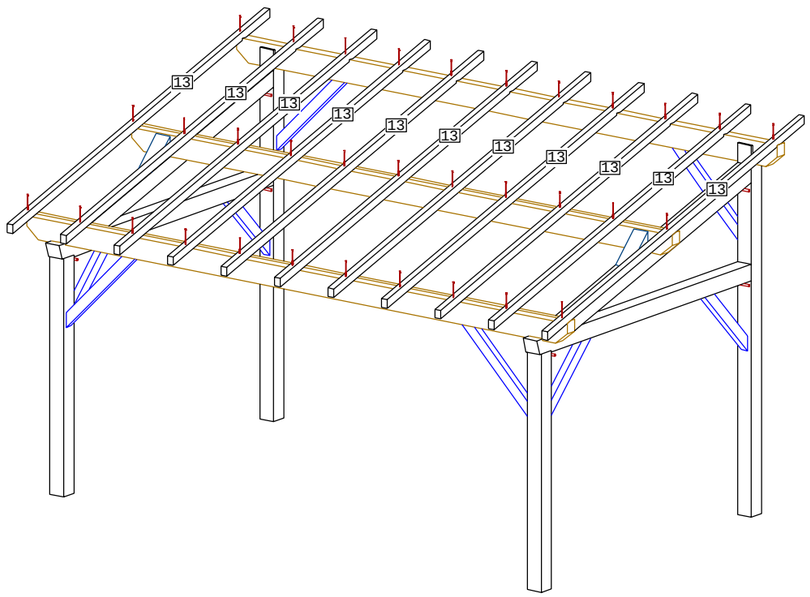

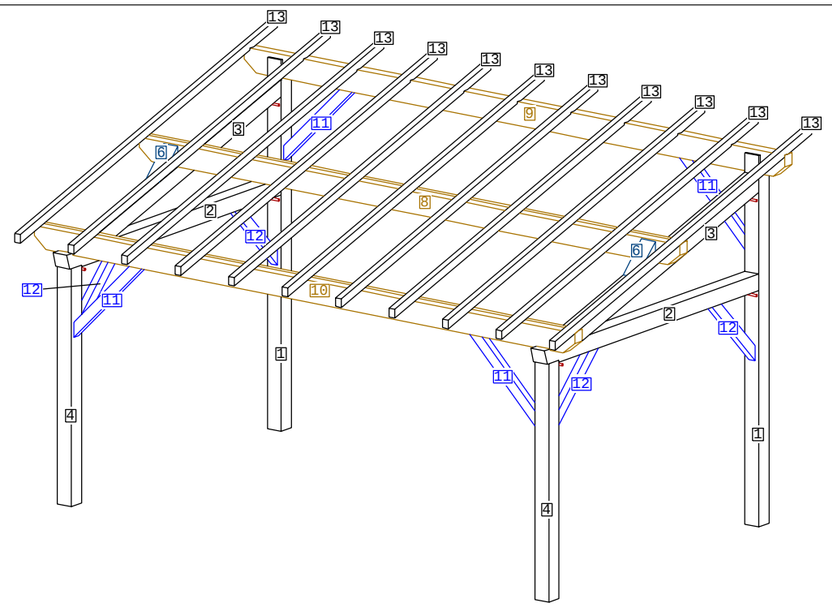

1:140*140*3243 -2PCS



2:140*140*2995 -2PCS



3:140*140*2926 -2PCS



4:140*140*2190 -2PCS



5:140*140*244 -2PCS



6:140*124*353 -2PCS



8:100*200*5500 -1PCS



9:100*200*5500 -1PCS



10:100*200*5500 -1PCS



11:65*90*990 -4PCS
12:65*90*849 -4PCS

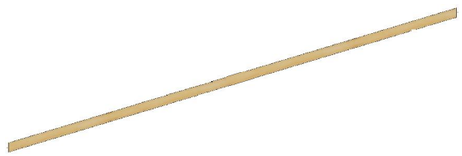

13:58*70*3675 -11PCS

TOUSCHALETS
par Chalets Tendille

VIS 6/120 -70PCS
(Fournie)

CHEVILLE 18/160 -6PCS
(Fournie)







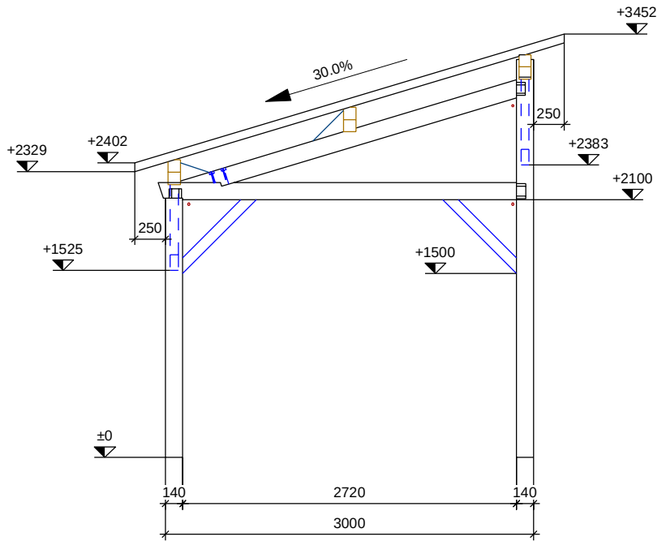

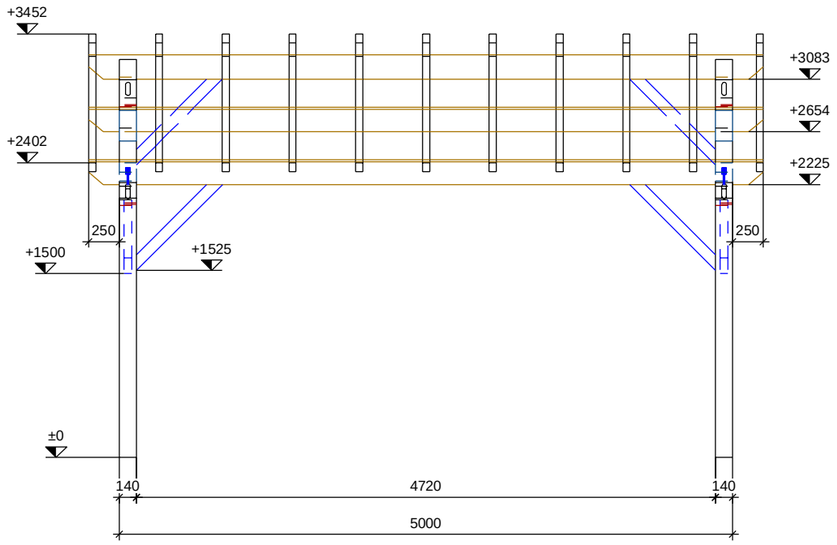

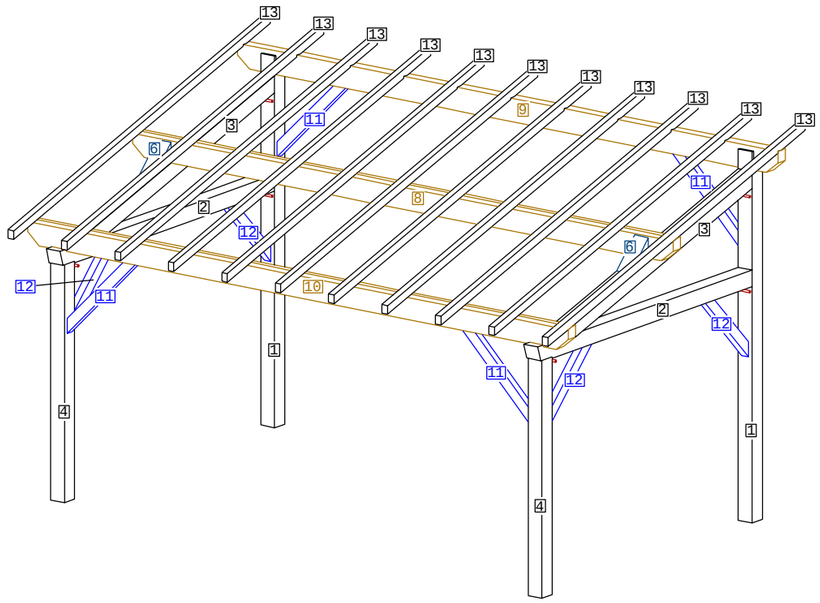

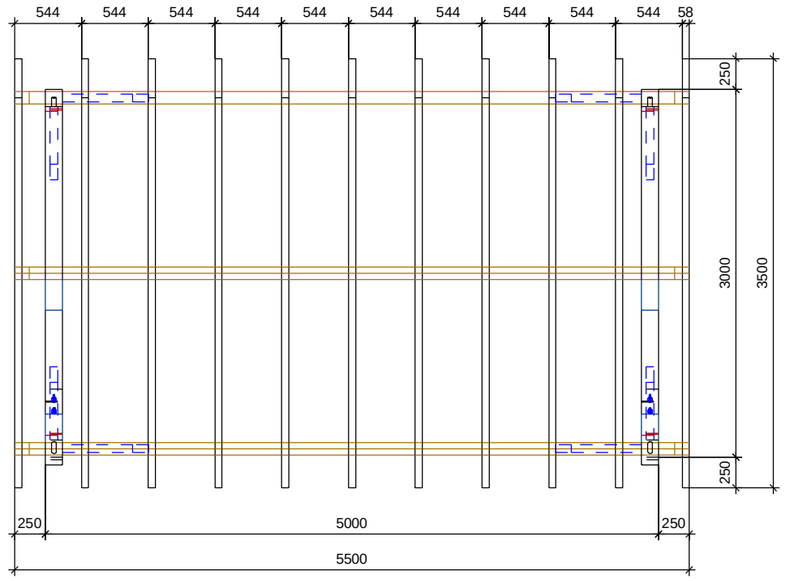

TOUSCHALETS
par Chalets Tendille

TOUSCHALETS

par Chalets Tendille