NOTICE DE MONTAGE
LE HAVRE 400x400

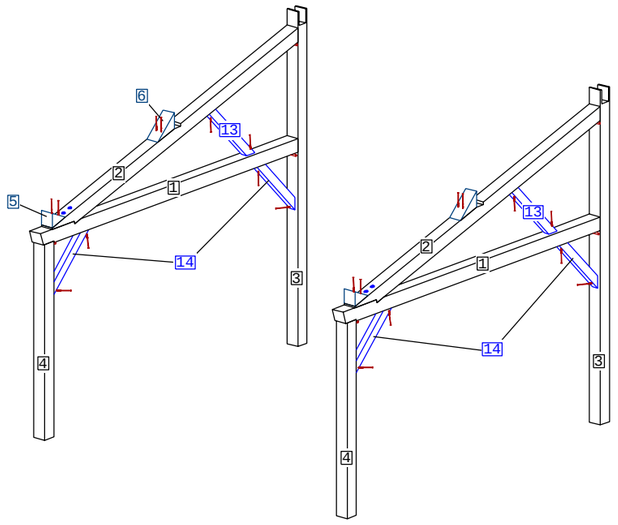

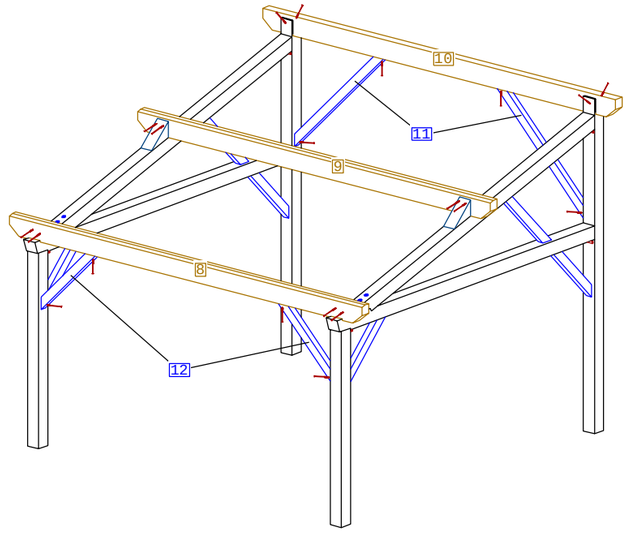

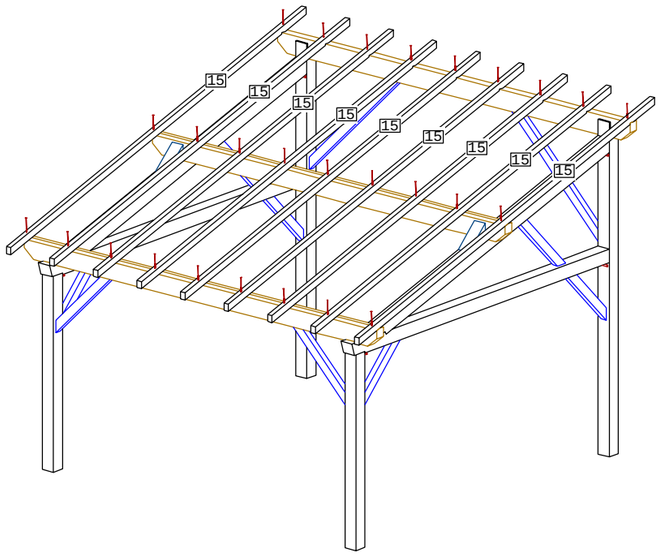

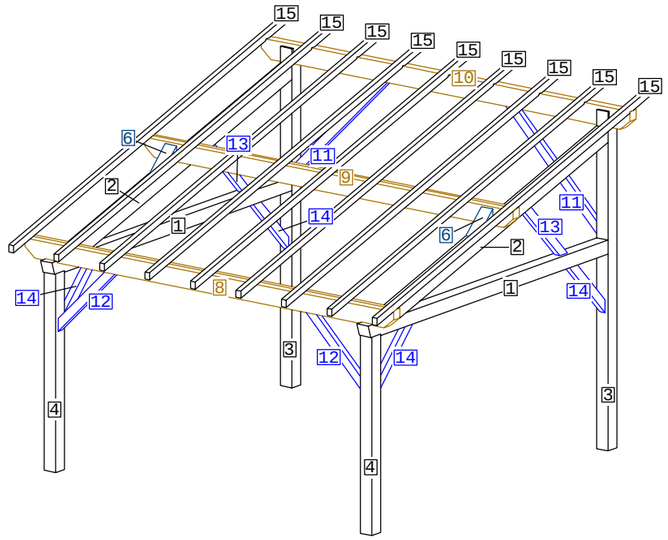



1:140*140*3995 -2PCS



2:140*140*3967 -2PCS



3:140*140*3543 -2PCS



4:140*140*2190 -2PCS



5:140*137*219 -2PCS



6:140*119*346 -2PCS



8:100*200*4500 -1PCS



9:100*200*4500 -1PCS



10:100*200*4500 -1PCS



11:65*90*1616 -2PCS
12:65*90*990 -2PCS
13:65*90*926 -2PCS
14:65*90*849 -2PCS



15:58*70*4719 -9PCS

TOUSCHALETS
par Chalets Tendille

A:VIS 6/120 -70PCS
(Fournie)

C:CHEVILLE 18/160 -6PCS
(Fournie)







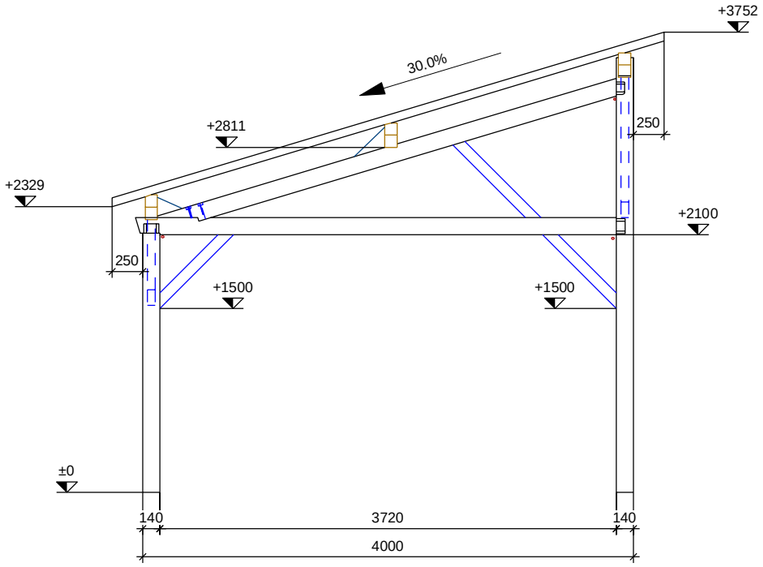

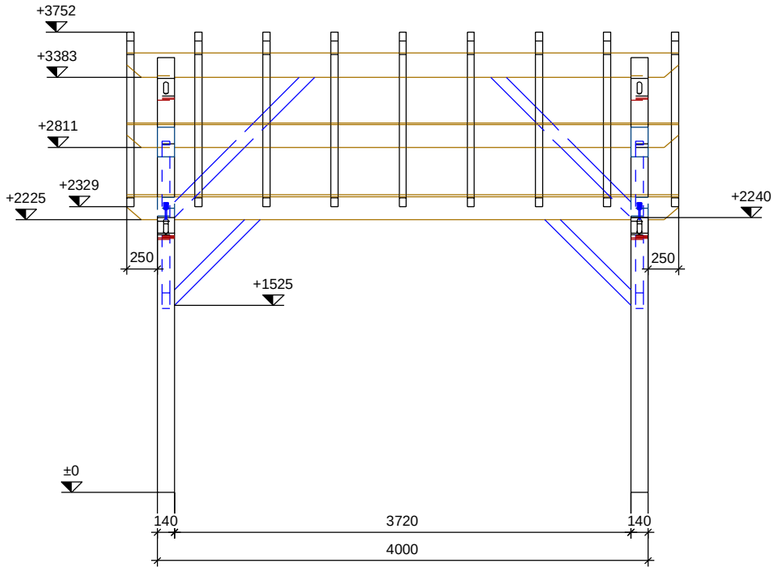

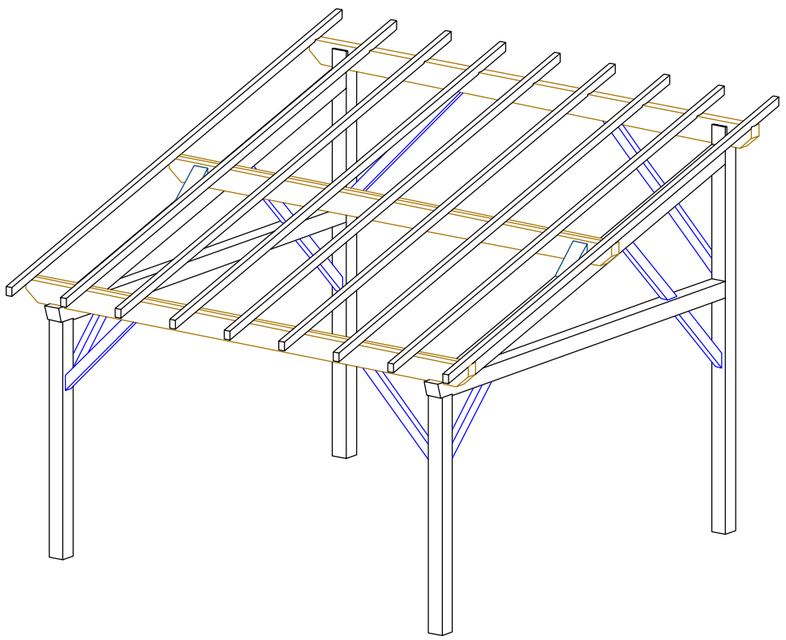

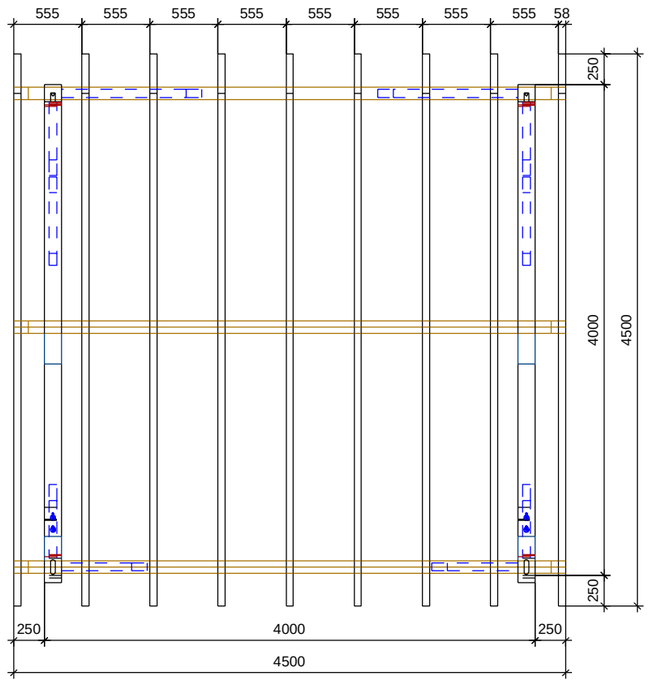

TOUSCHALETS
par Chalets Tendille

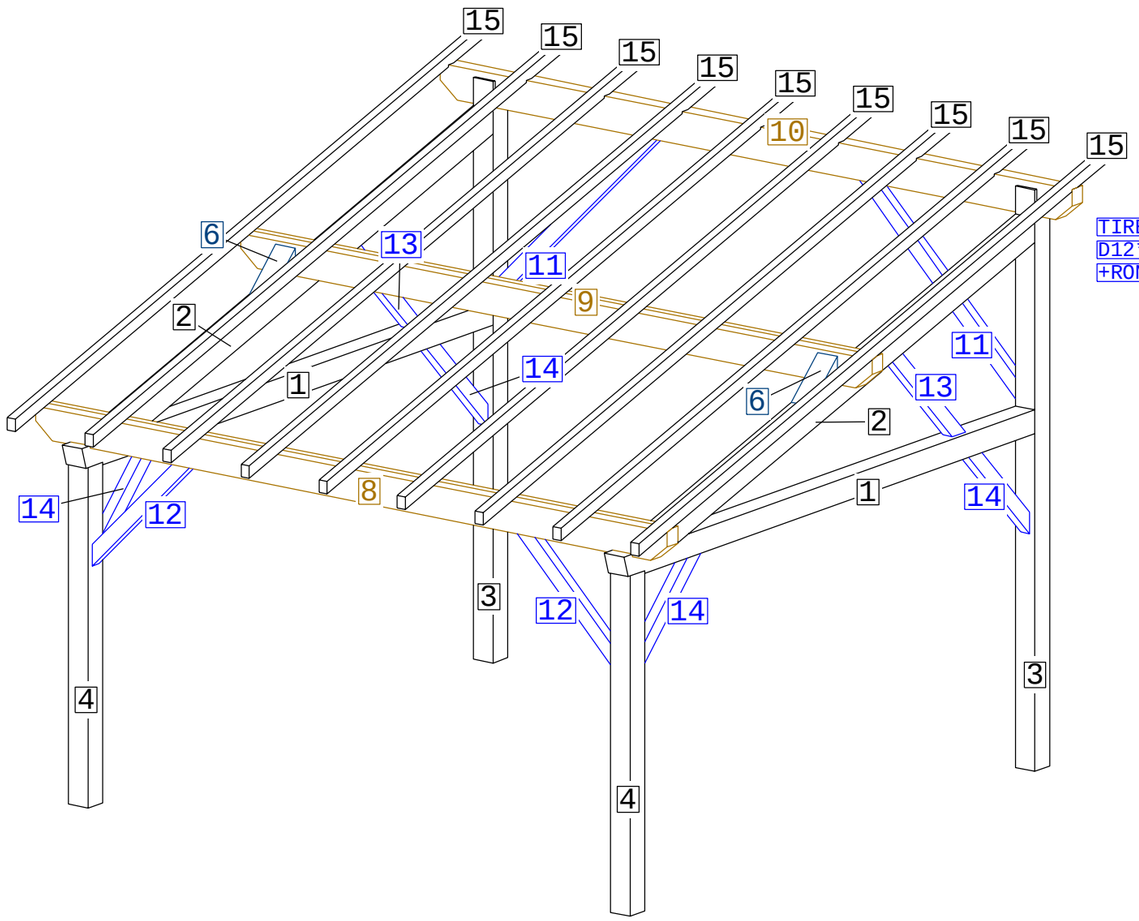

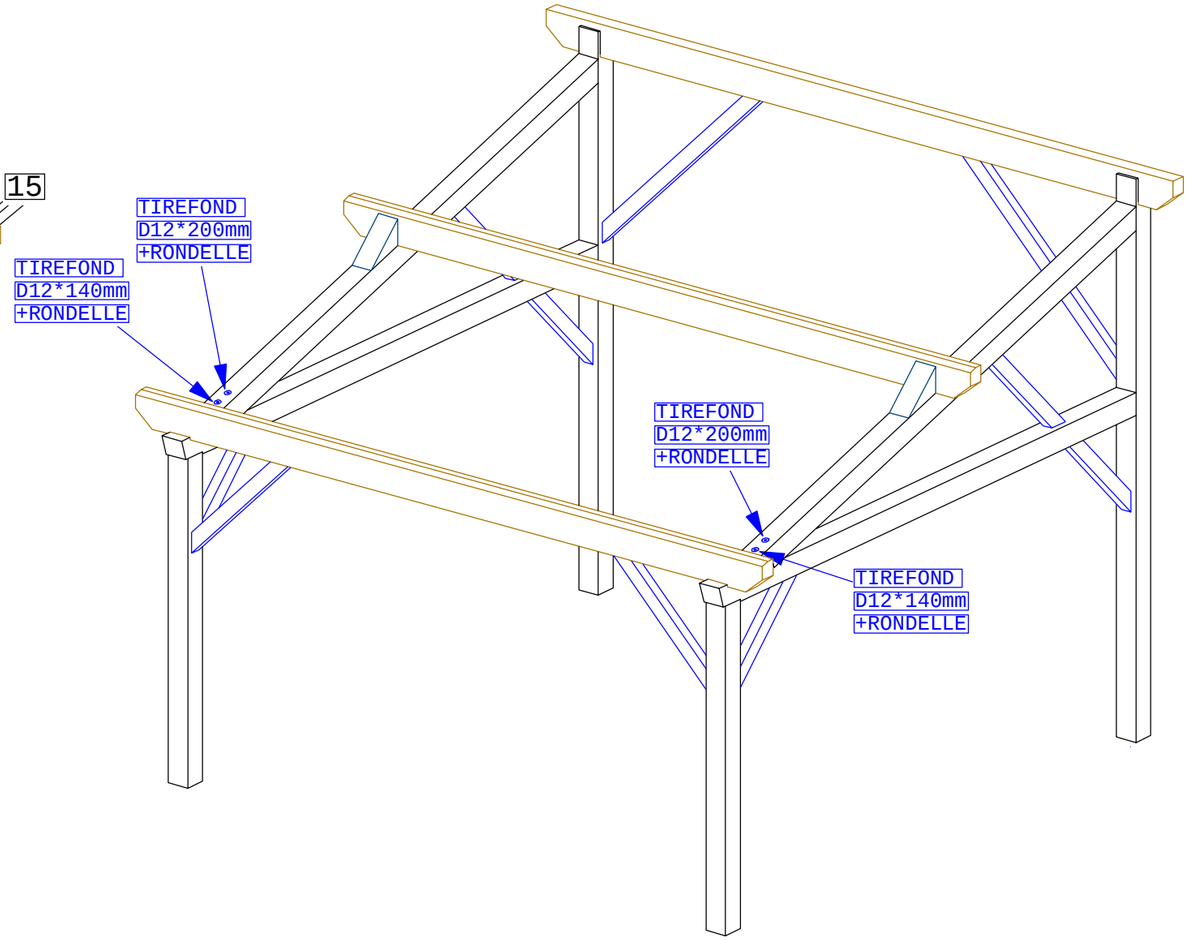

TOUSCHALETS
par Chalets Tendille

TOUSCHALETS

par Chalets Tendille