NOTICE DE MONTAGE
LE HAVRE 600x300

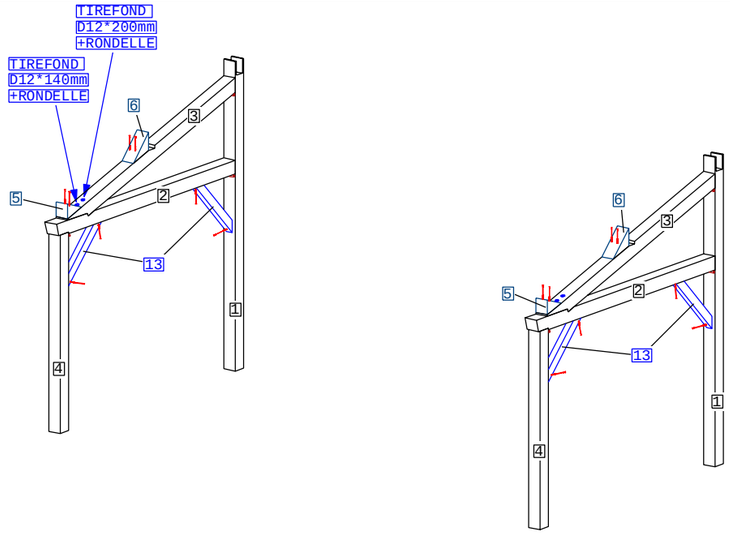

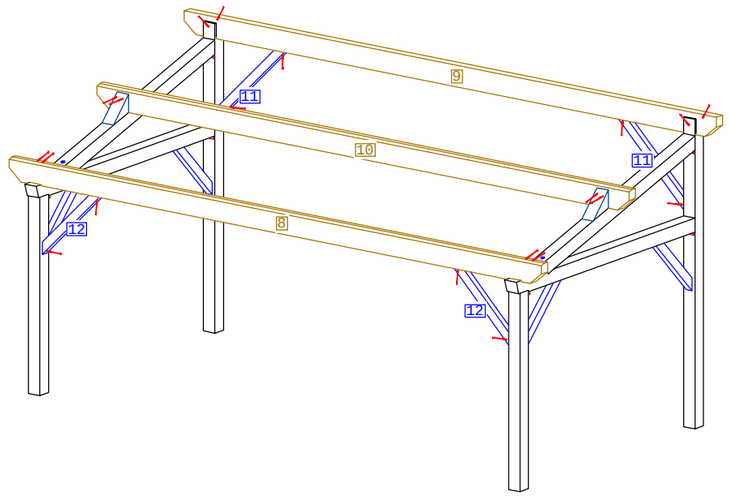

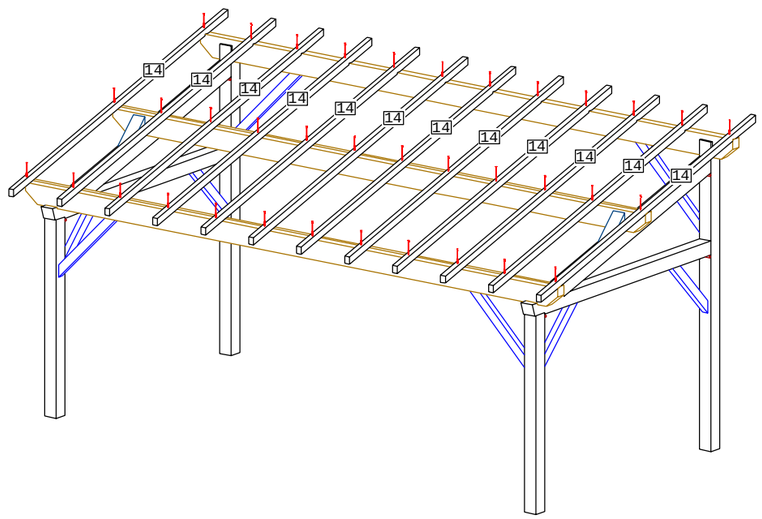

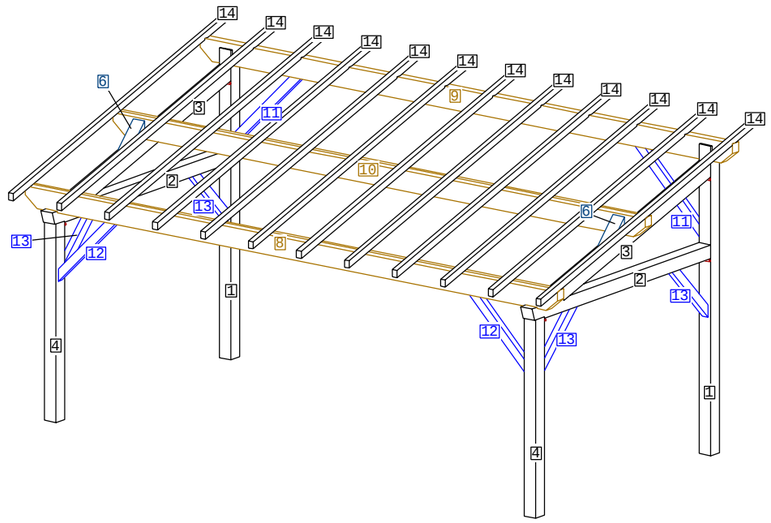

1:140*140*3243 -2PCS

2:140*140*2995 -2PCS



3:140*140*2926 -2PCS

4:140*140*2190 -2PCS



5:140*140*241 -2PCS



6:140*128*360 -2PCS

8:100*220*6500 -1PCS

9:100*220*6500 -1PCS

10:100*220*6500 -1PCS



11:65*90*1164 -2PCS
12:65*90*990 -2PCS
13:65*90*849 -4PCS

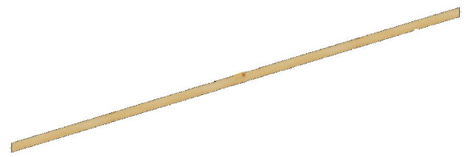

14:58*70*3675 -12PCS

TOUSCHALETS
par Chalets Tendille

A:VIS 6/120 -80PCS
(Fournie)

CHEVILLE 18/160 -6PCS
(Fournie)







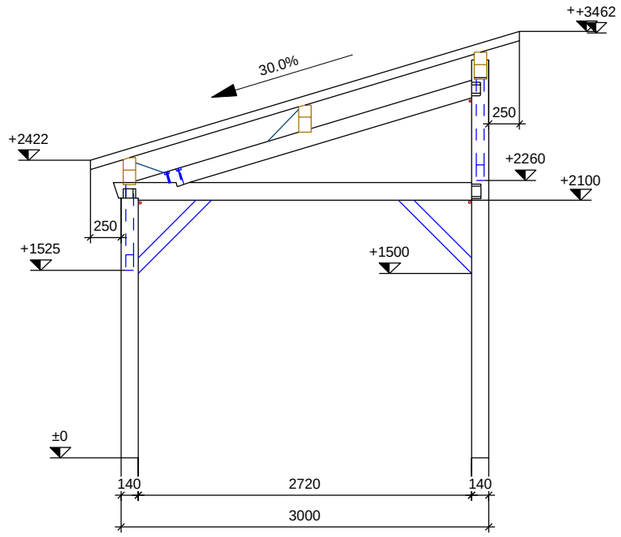

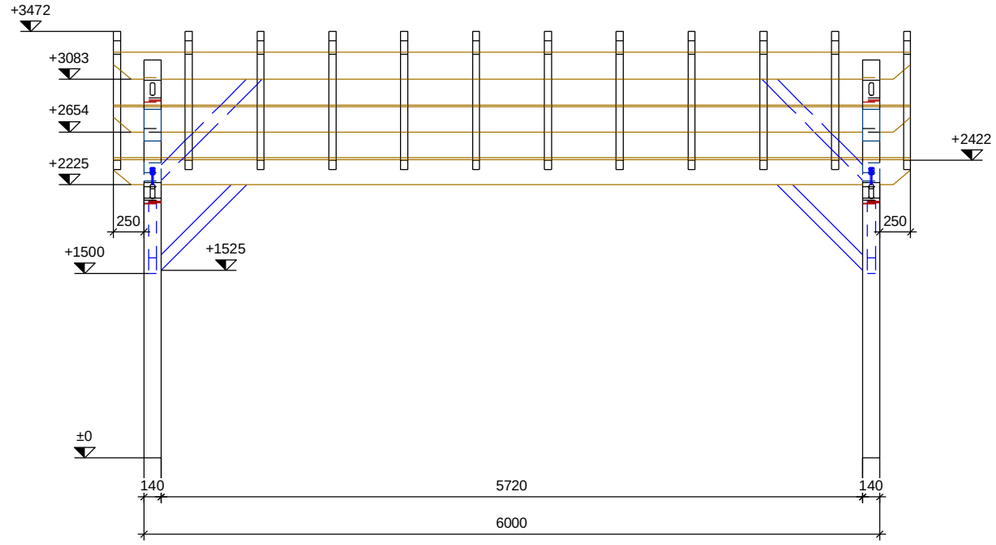

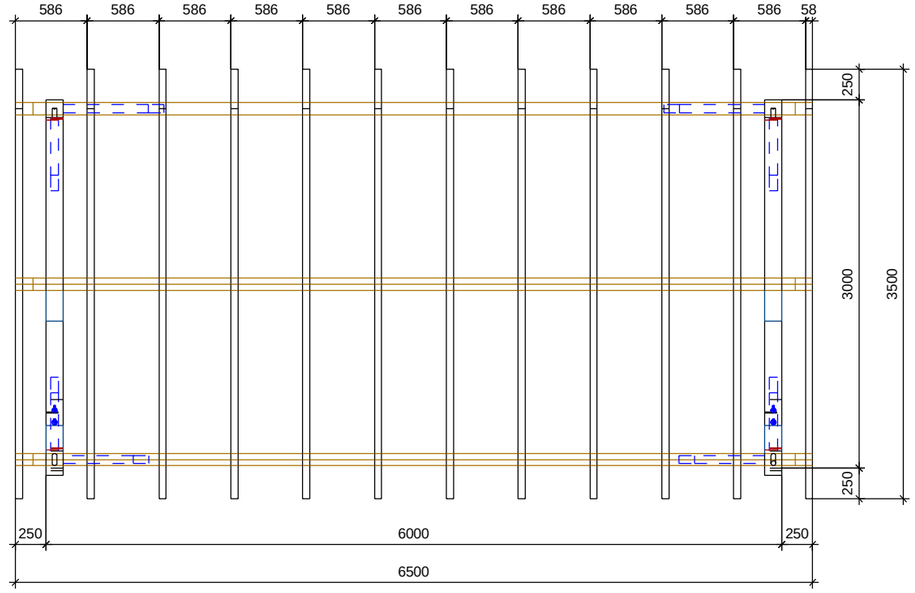

TOUSCHALETS
par Chalets Tendille

TOUSCHALETS

par Chalets Tendille