NOTICE DE MONTAGE
THIONVILLE 300x600

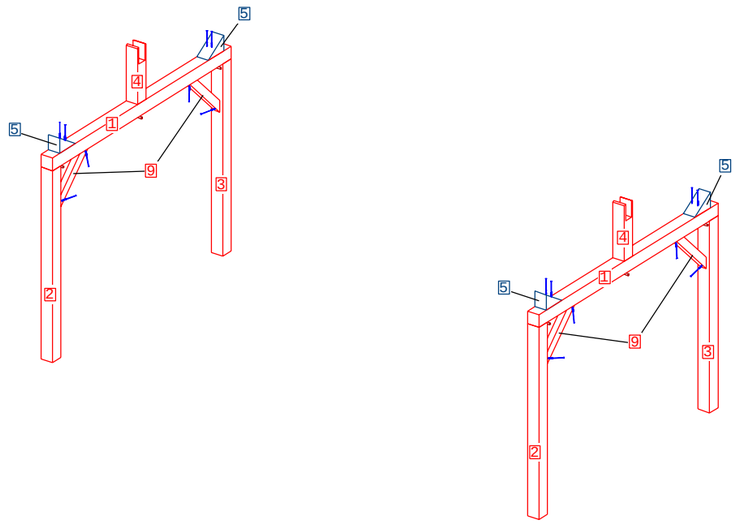

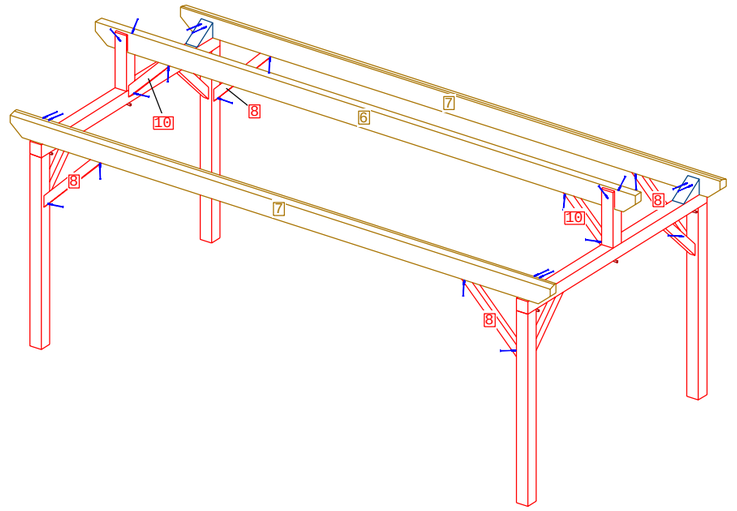

1:140*140*3000 -2PCS

2:140*140*2175 -2PCS

3:140*140*2175 -2PCS

4:140*140*692 -2PCS

5:140*140*308 -4PCS

6:100*220*6500 -1PCS

7:100*220*6500 -2PCS

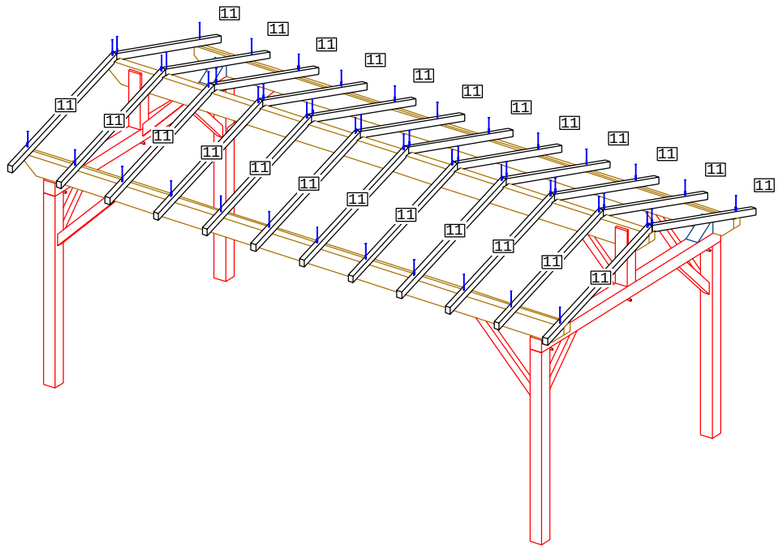

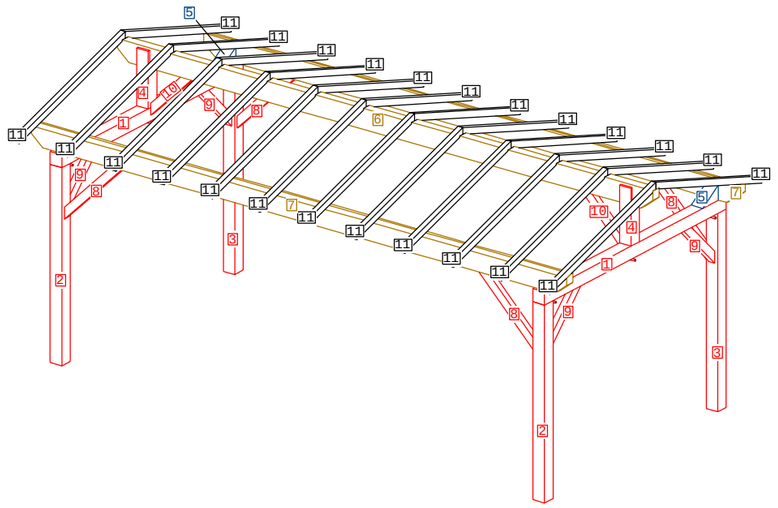

8:65*90*990 -4PCS
9:65*90*757 -4PCS
10:68*90*707 -2PCS



11:58*70*1848 -24PCS

TOUSCHALETS
par Chalets Tendille

A:VIS 6/120 -90PCS
(Fournie)

C:CHEVILLE 18/160 -6PCS
(Fournie)







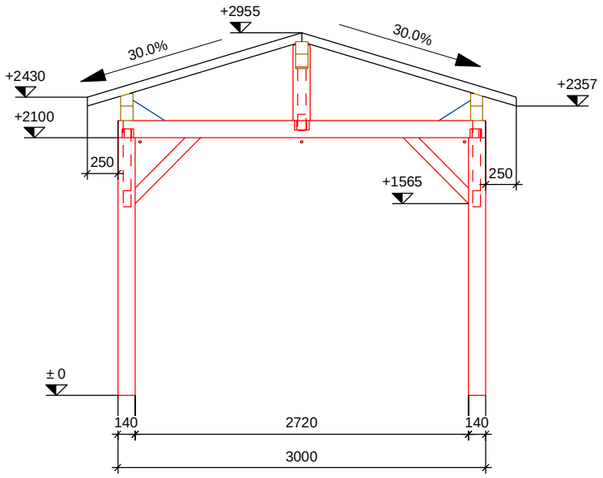

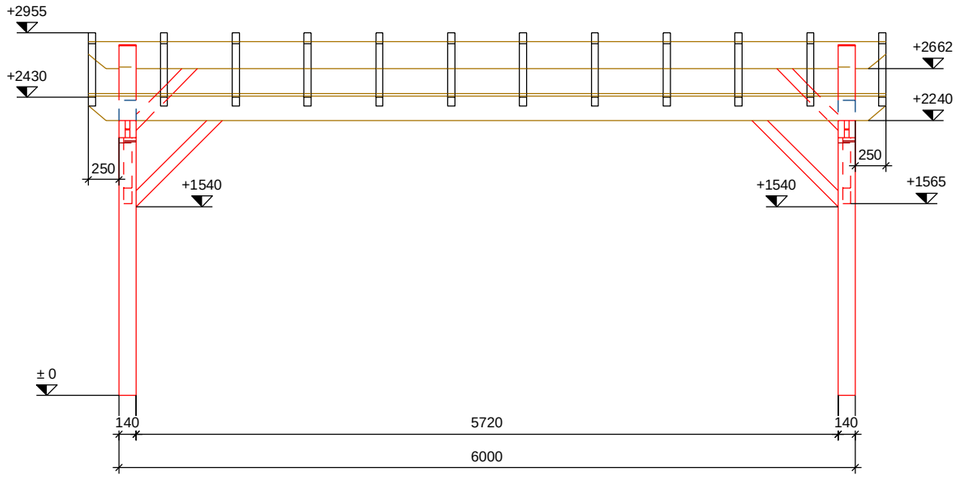

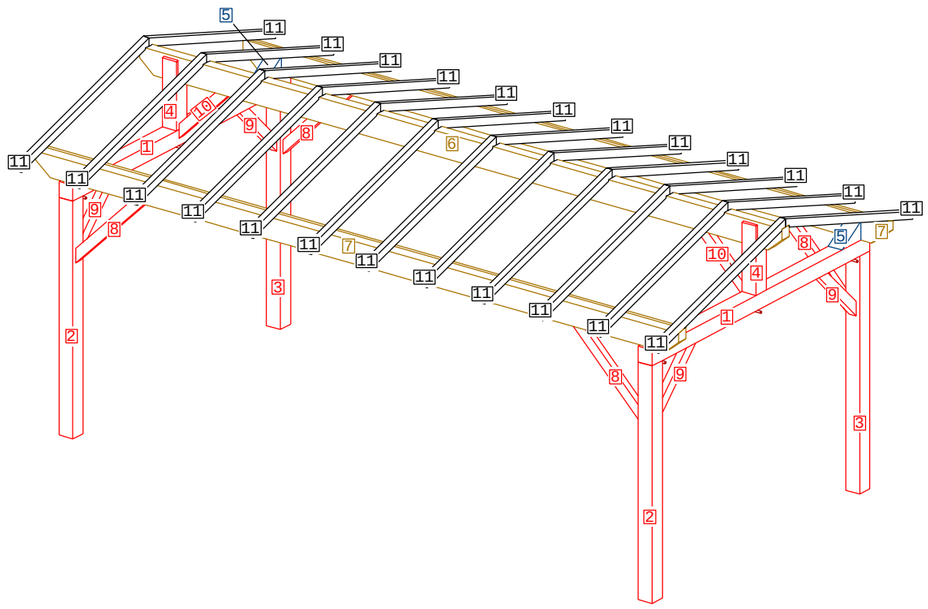

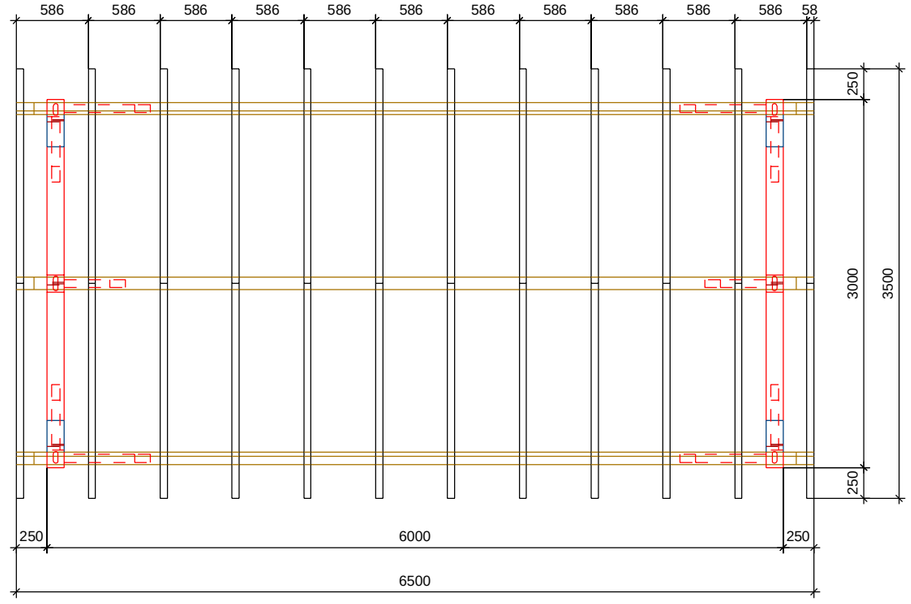

TOUSCHALETS
par Chalets Tendille

TOUSCHALETS

par Chalets Tendille