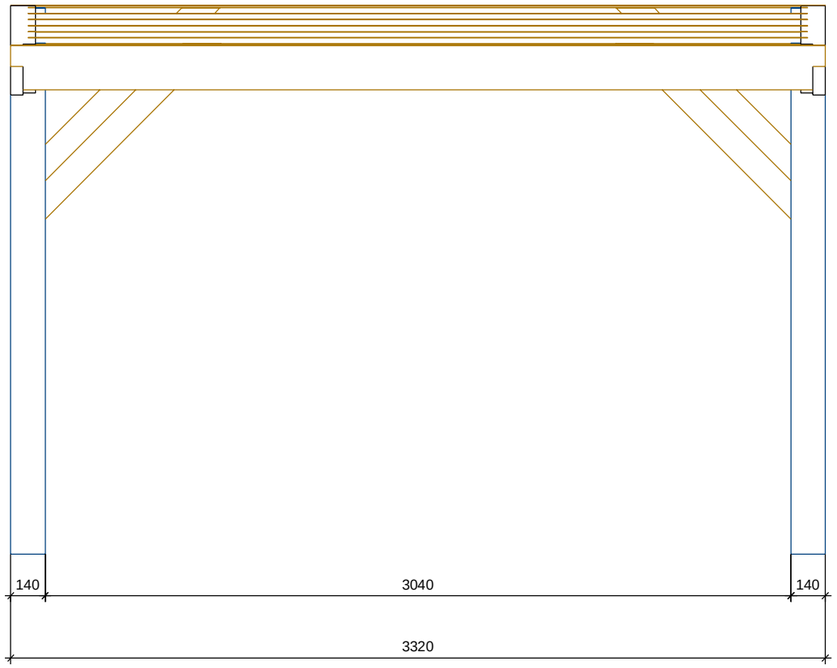

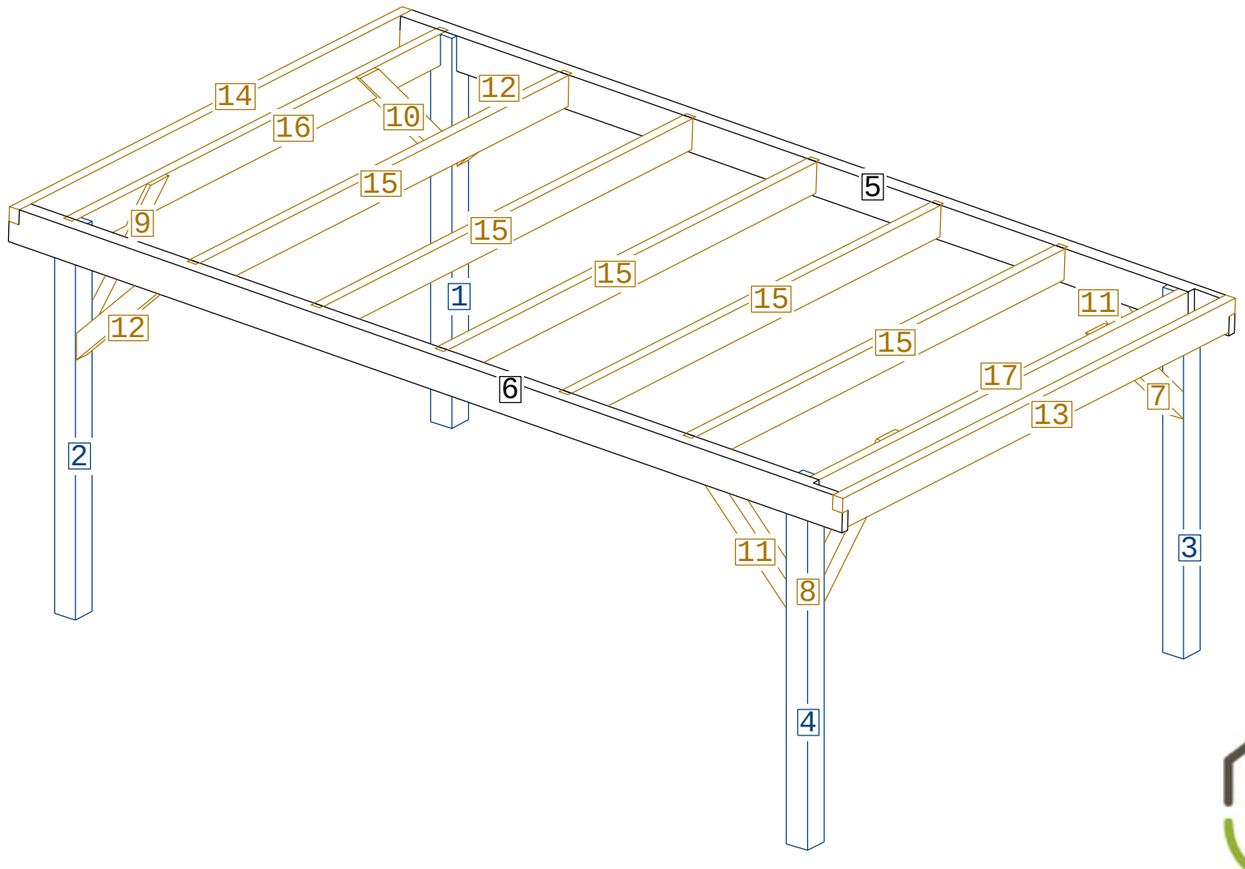

TOUSCHALETS
par Chalets Tendille

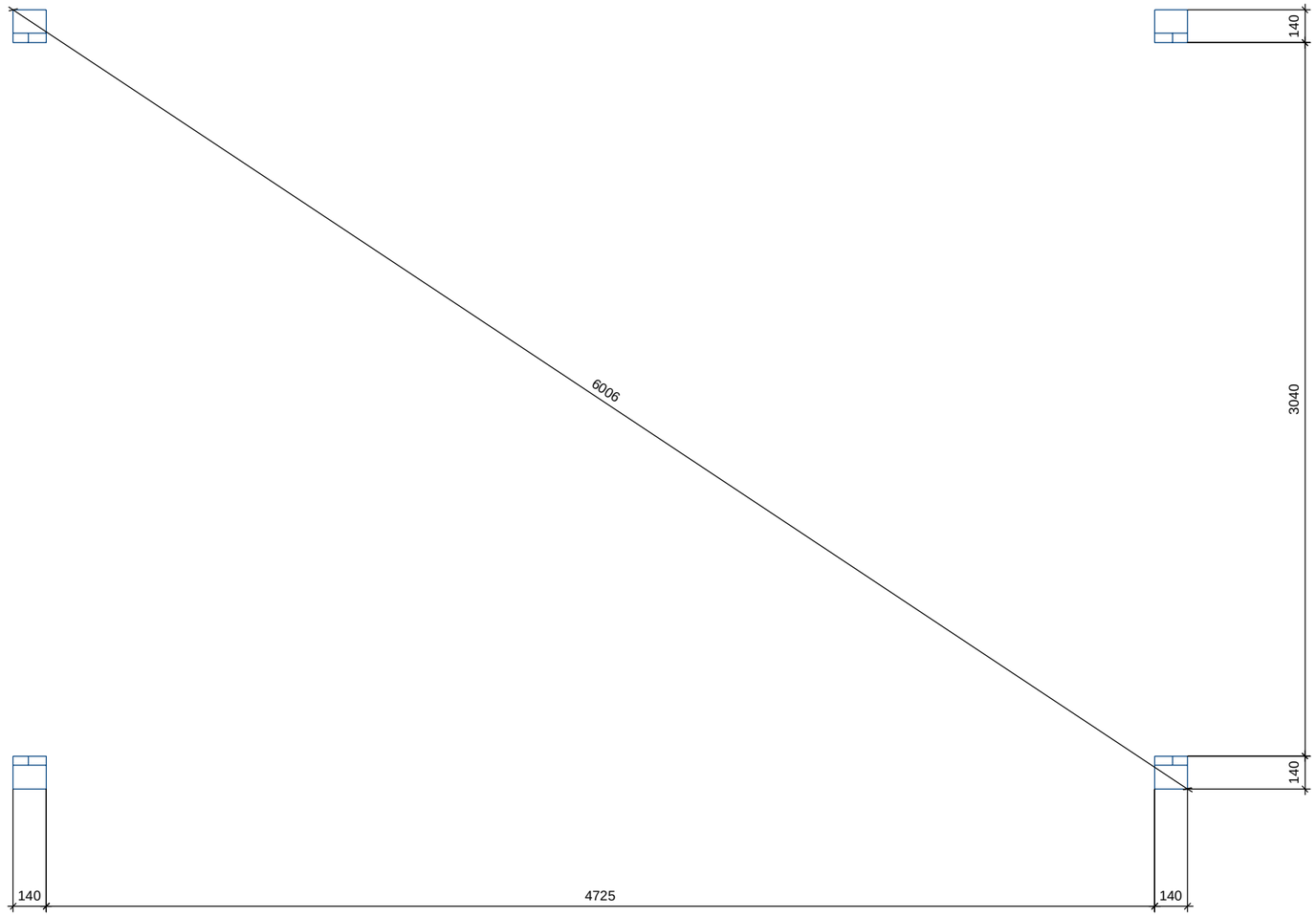

TOUSCHALETS
par Chalets Tendille

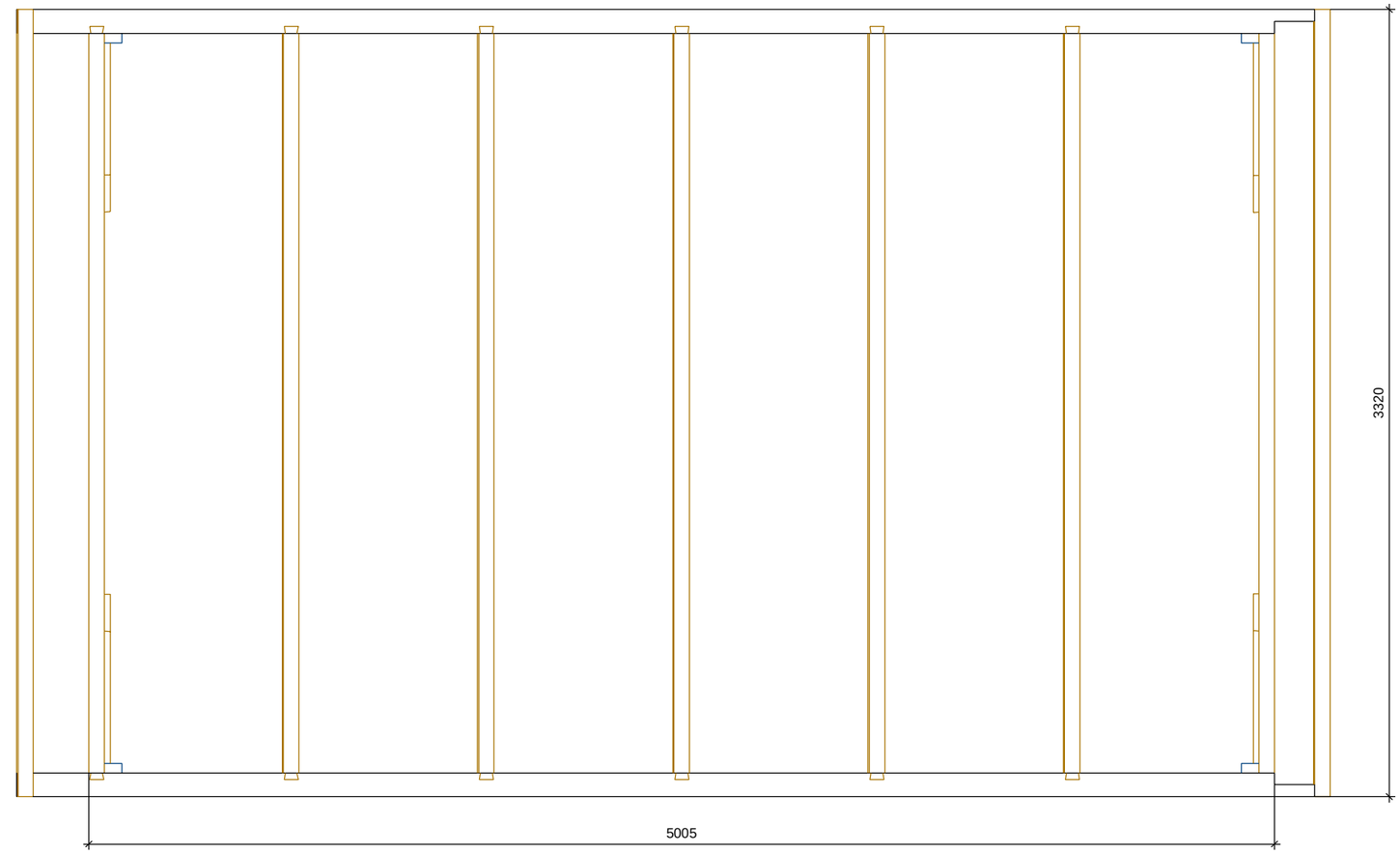

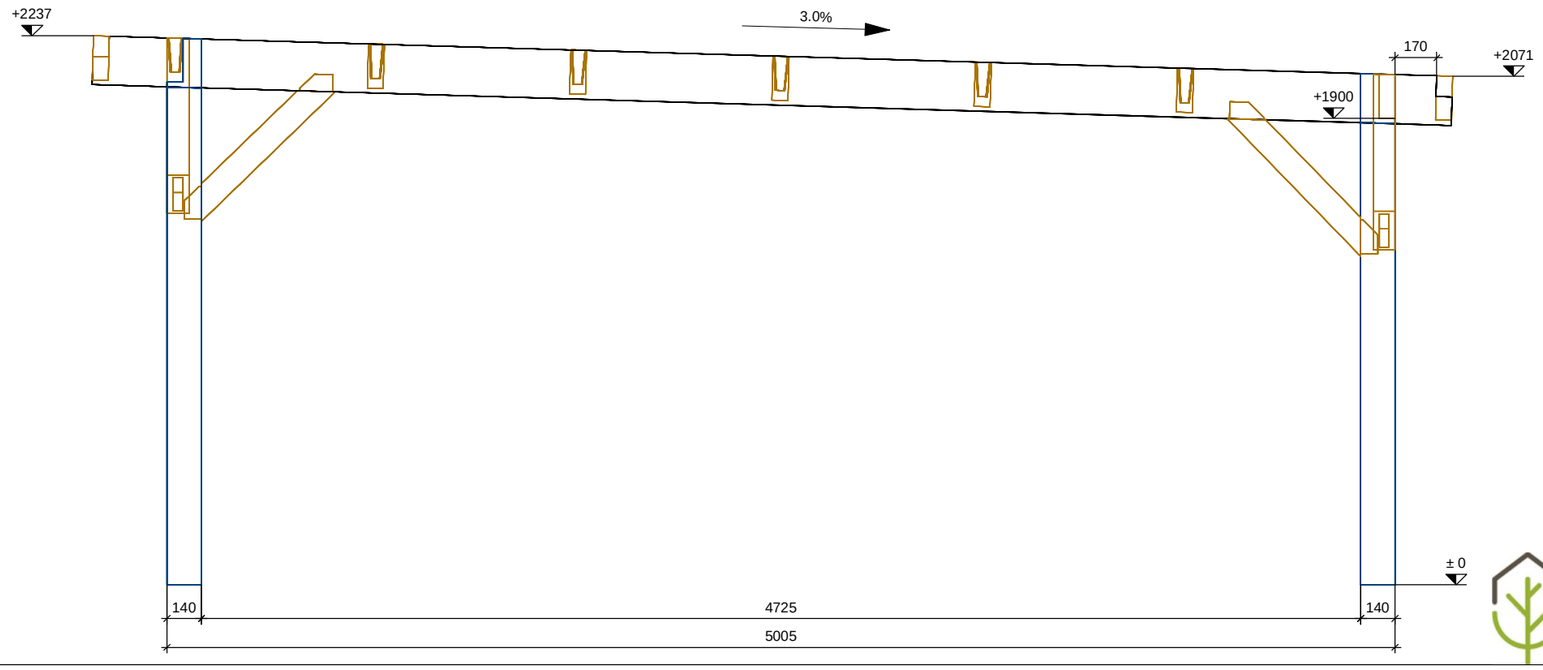

TOUSCHALETS
par Chalets Tendille