# NOTICE DE MONTAGE
# VINCENNES 450x300

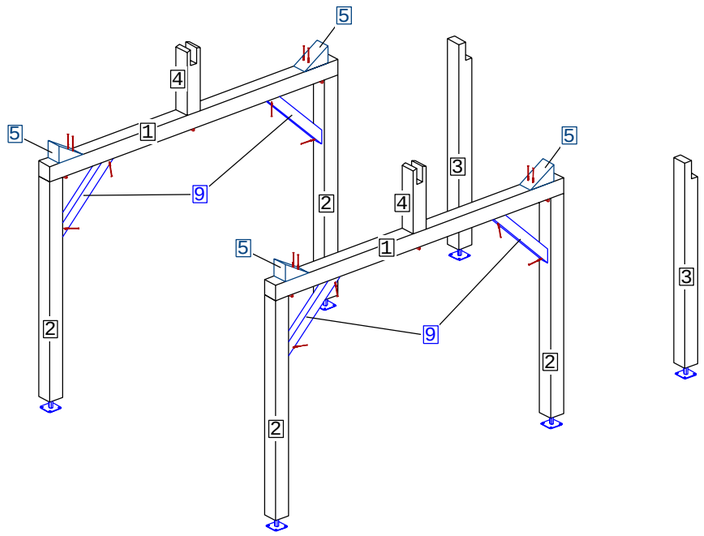


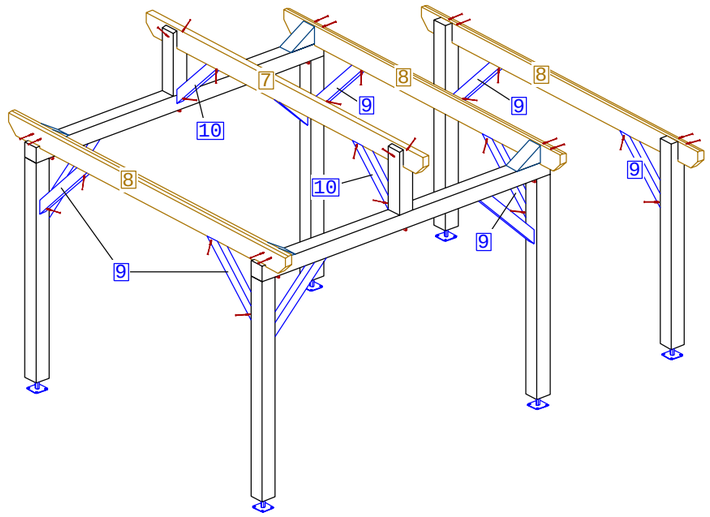


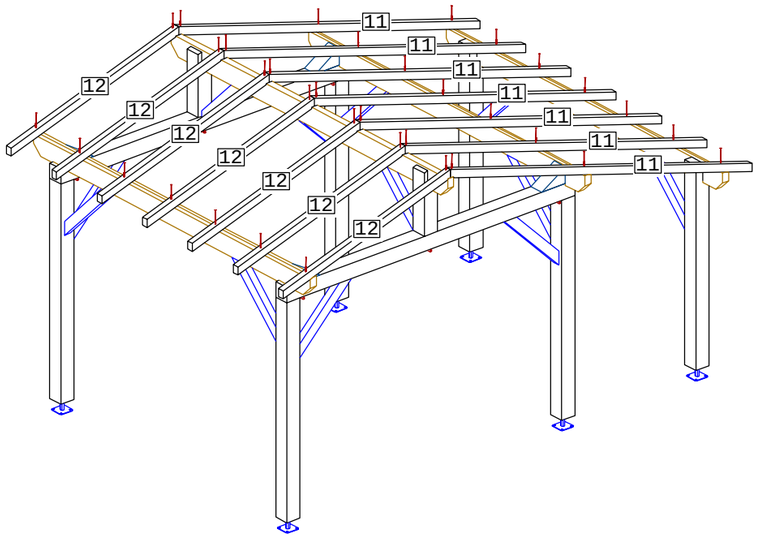


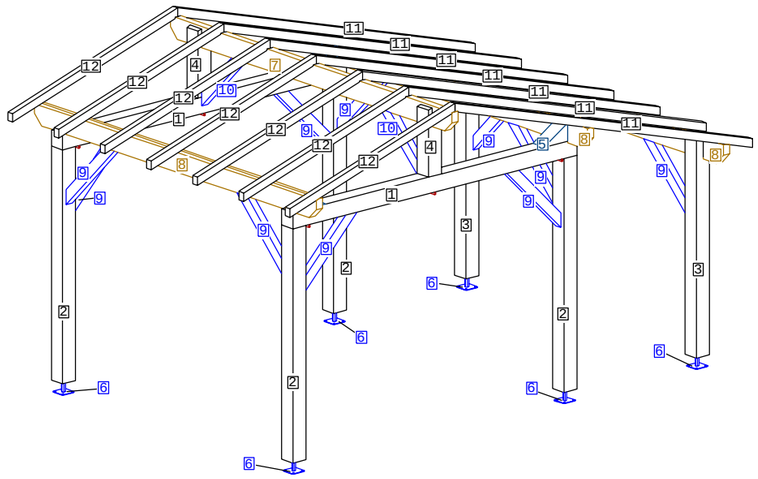


1:140*140*3070 -2PCS



2:140*140*2075 -4PCS



3:140*140*1865 -2PCS



4:140*140*659 -2PCS



5:140*132*294 -4PCS



7:65*180*3500 -1PCS

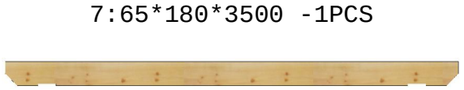

8:65*180*3500 -3PCS



9:65*90*849 -10PCS

10:65*90*707 -2PCS



11:58*70*3378 -7PCS



12:58*70*1885 -7PCS

TOUSCHALETS
par Chalets Tendille

A:VIS 6/120 -85PCS
(Fournie)

C:CHEVILLE 18/160 -6PCS
(Fournie)

Platine réglable -6PCS
(Fournie)







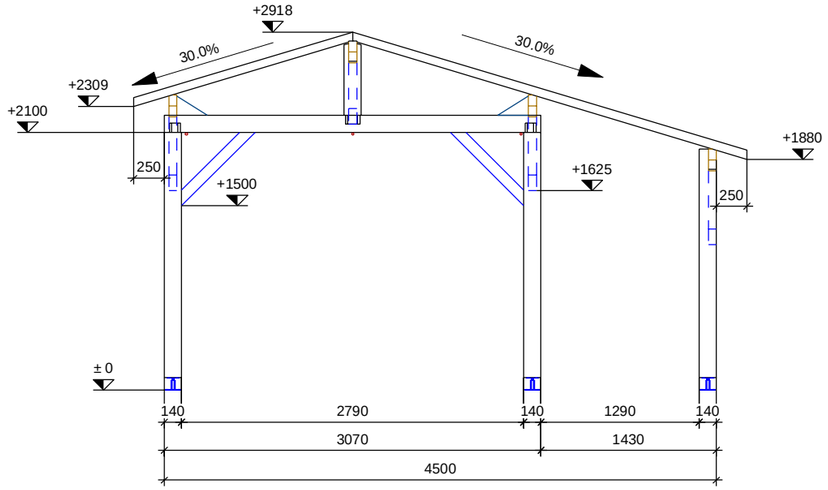
+2918
30.0%
30.0%
+2309
+2100
+1880
250
+1500
+1625
250
± 0
140
2790
140
1290
140
3070
1430
4500

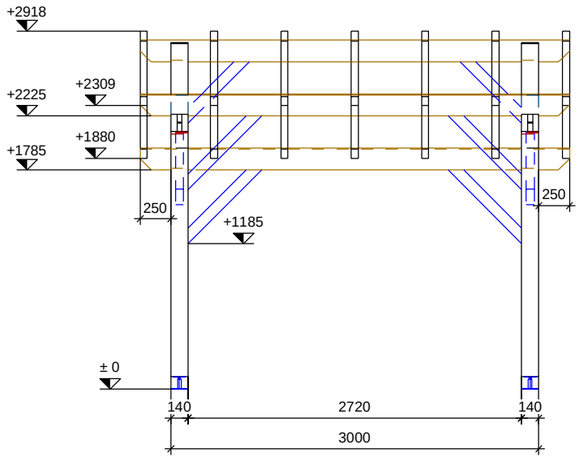
+2918
+2309
+2225
+1880
+1785
250
+1185
250
± 0
140
2720
140
3000

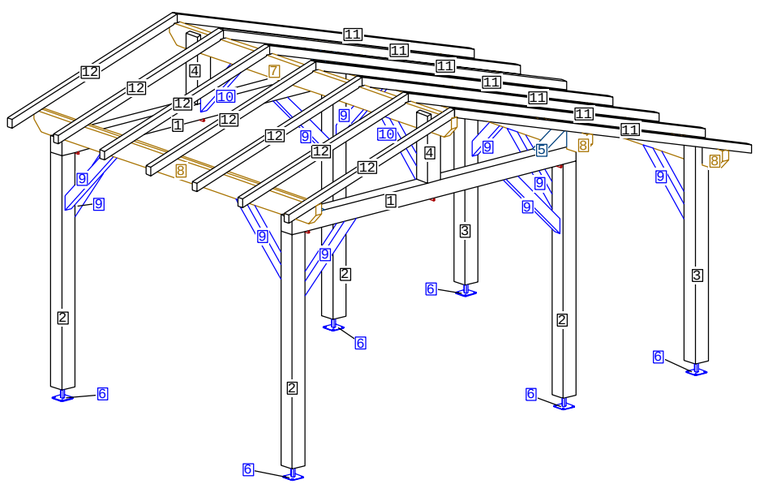
11
12
4
7
10
1
9
8
2
3
6
5

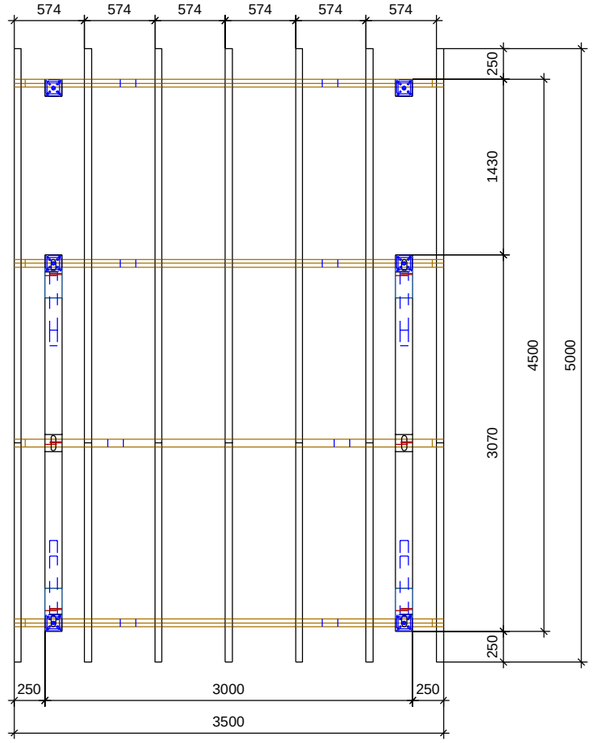
574
574
574
574
574
574
250
1430
4500
5000
3070
250
250
3000
250
3500