NOTICE DE MONTAGE
VINCENNES 450x400

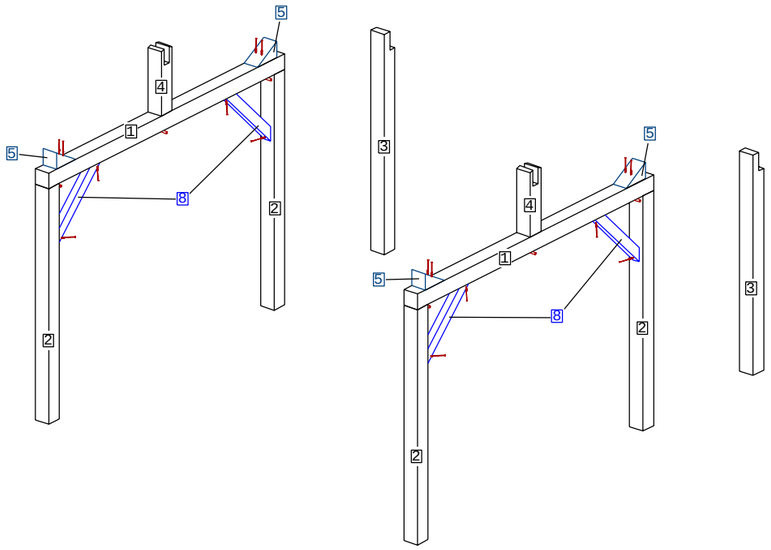

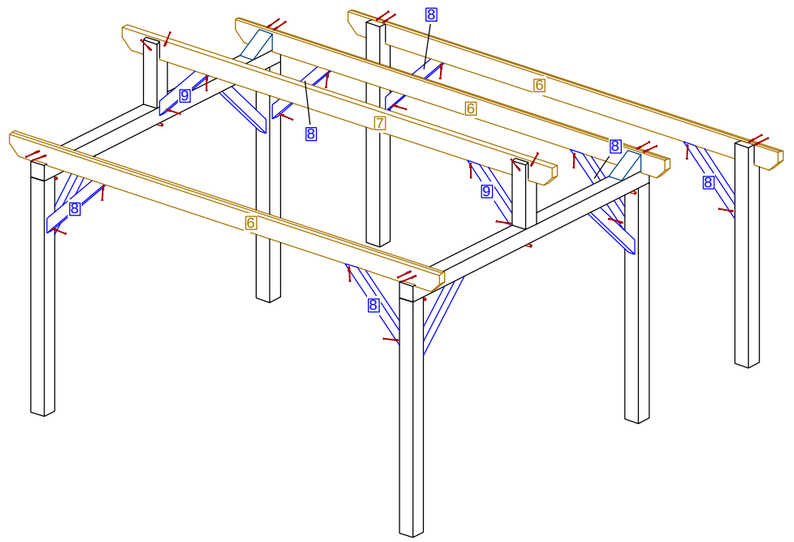

1:140*140*3070 -2PCS



2:140*140*2175 -4PCS



3:140*140*1965 -2PCS



4:140*140*659 -2PCS



5:140*125*289 -4PCS



6:65*180*4500 -3PCS



7:65*180*4500 -1PCS



8:65*90*849 -10PCS

9:65*90*707 -2PCS



10:58*70*3378 -9PCS



11:58*70*1885 -9PCS

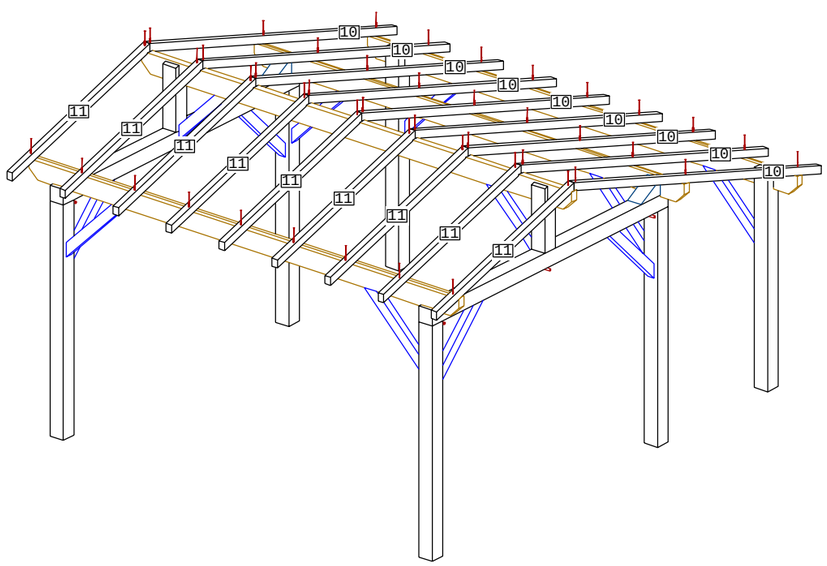

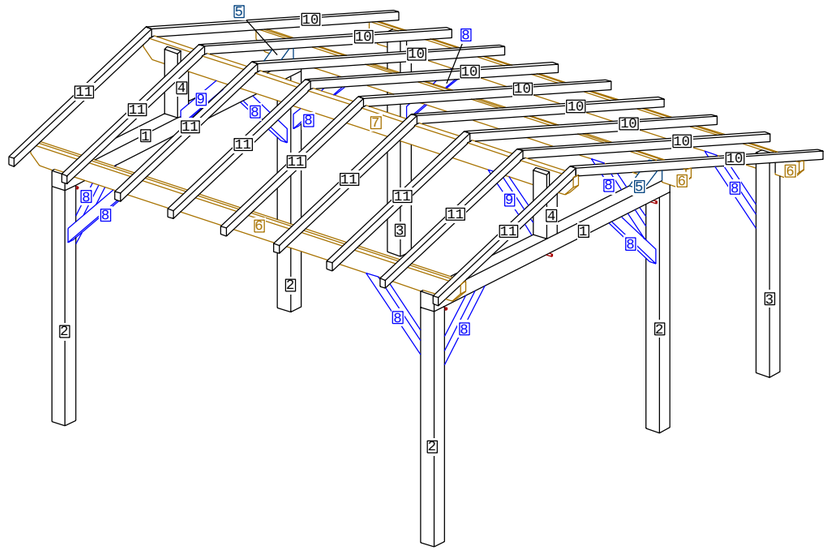

TOUSCHALETS
par Chalets Tendille

A:VIS 6/120 -95PCS
(Fournie)

C:CHEVILLE 18/160 -6PCS
(Fournie)







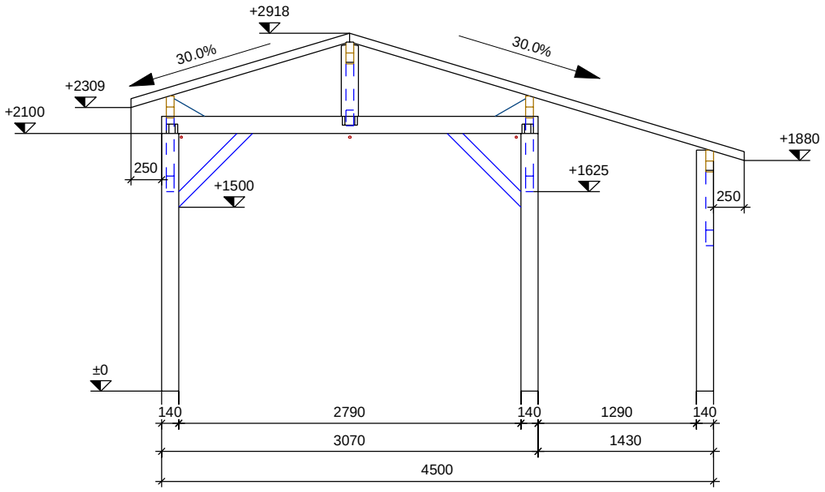

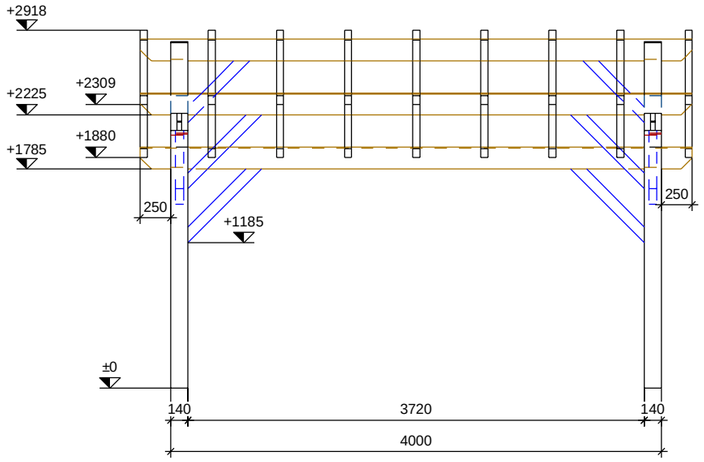

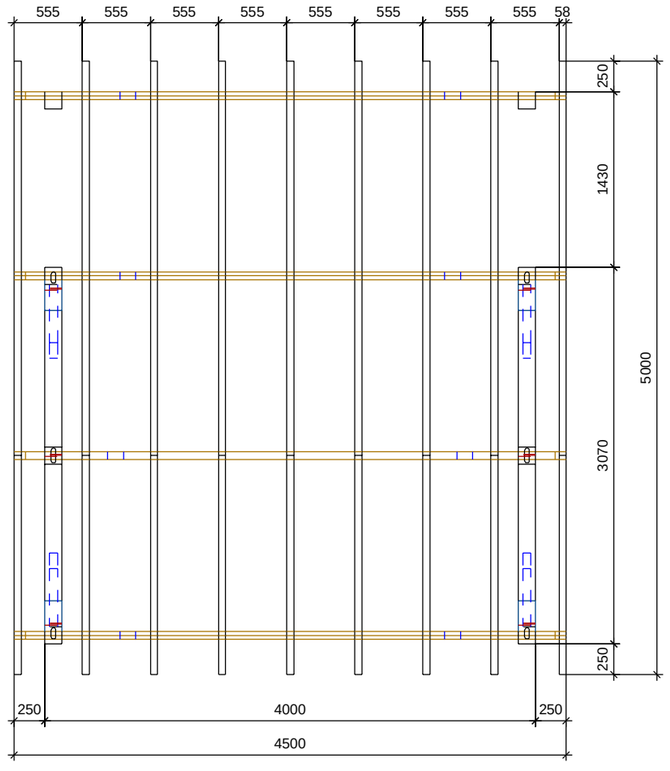

TOUSCHALETS
par Chalets Tendille

TOUSCHALETS

par Chalets Tendille