NOTICE DE MONTAGE
VINCENNES 600x300

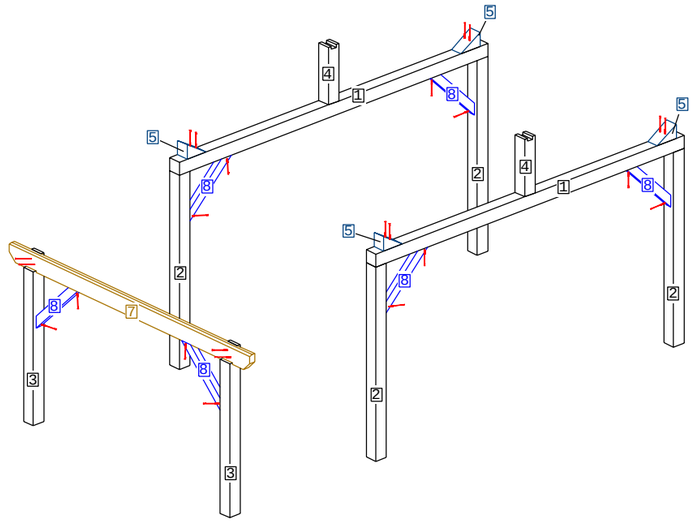

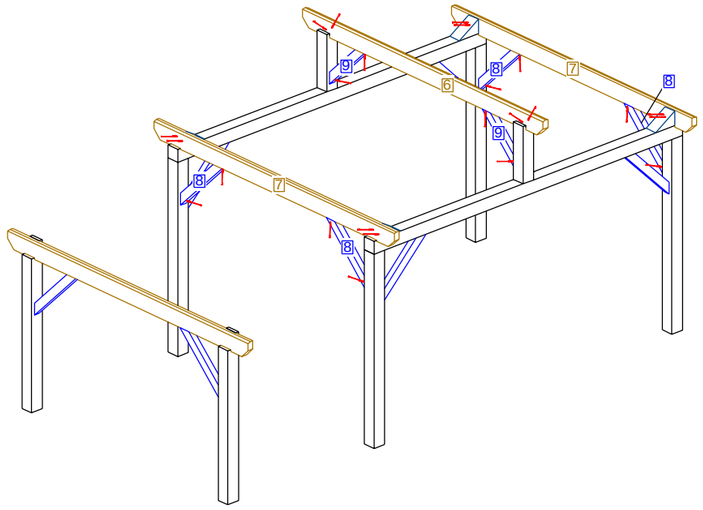

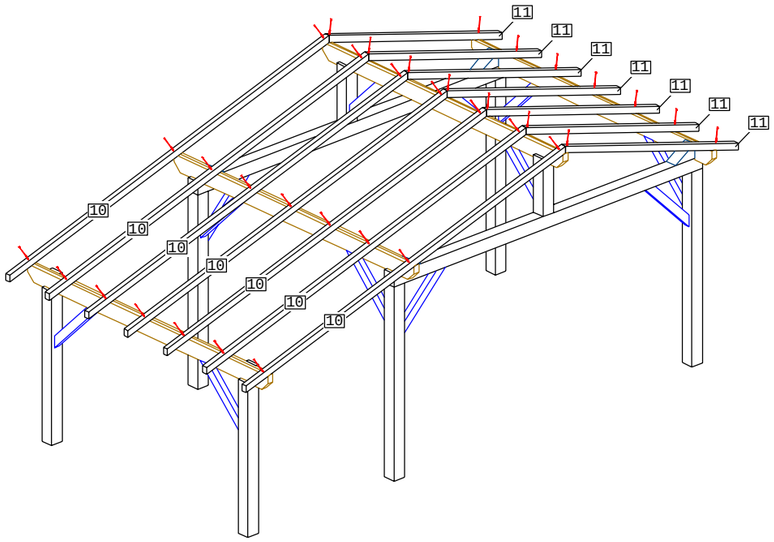

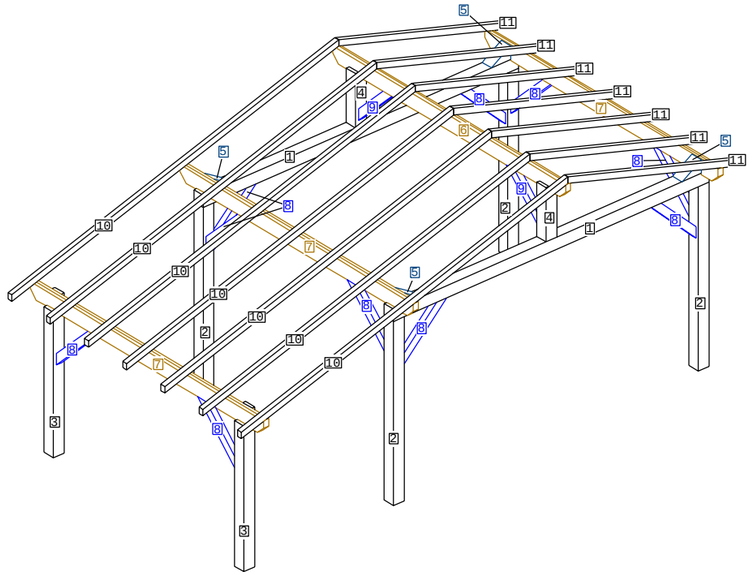



1:140*140*4070 -2PCS



2:140*140*2170 -4PCS



3:140*140*1826 -2PCS



4:140*140*695 -2PCS



5:140*132*294 -4PCS



6:65*180*3500 -1PCS



7:65*180*3500 -3PCS



8:65*90*849 -10PCS
9:65*90*707 -2PCS

10:58*70*4422 -7PCS



11:58*70*2407 -7PCS

TOUSCHALETS
par Chalets Tendille

A:VIS 6/120 -85PCS
(Fournie)

C:CHEVILLE 18/160 -6PCS
(Fournie)







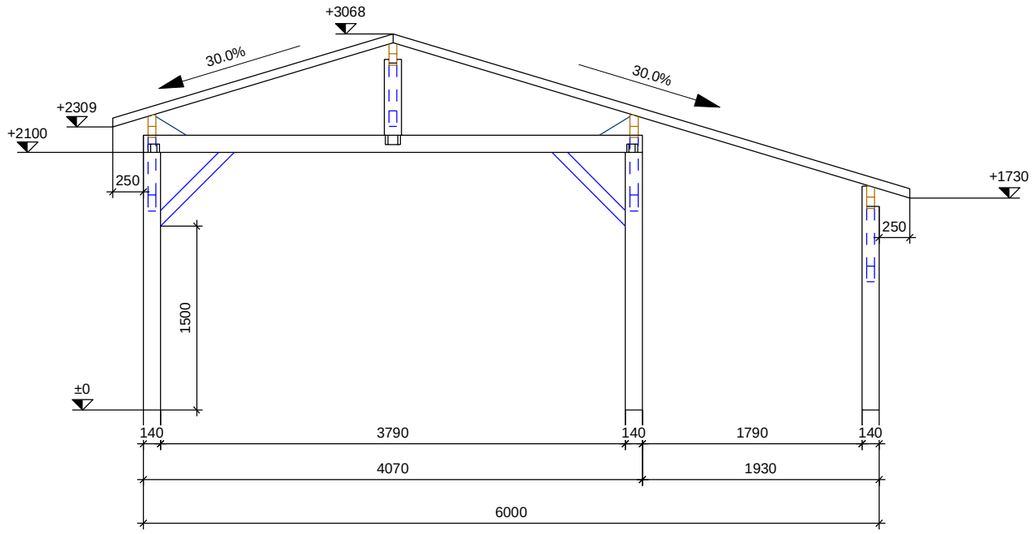

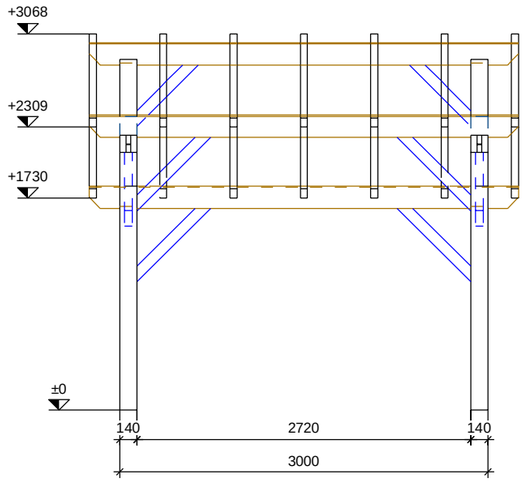

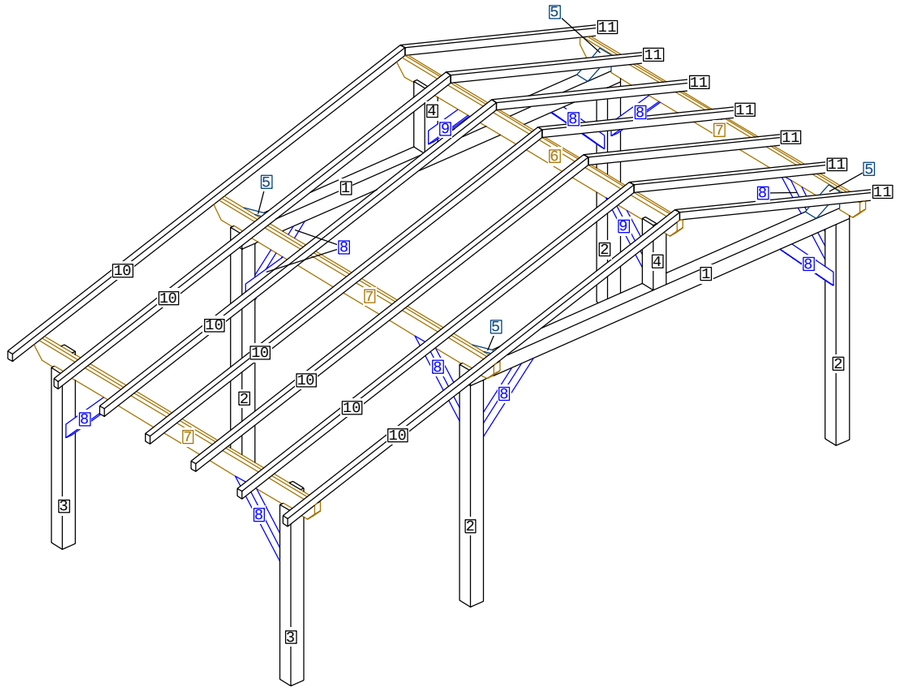

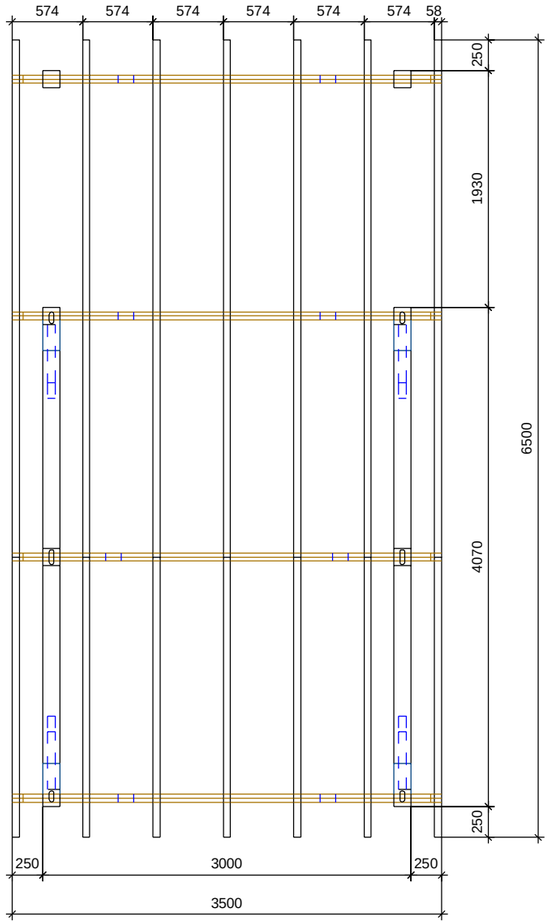

TOUSCHALETS
par Chalets Tendille

TOUSCHALETS

par Chalets Tendille